REGENCY
PRODUITS DE FOYER

Encastrable au bois Ci1150-1 Alterra®

Manuel d'installation et d'utilisation

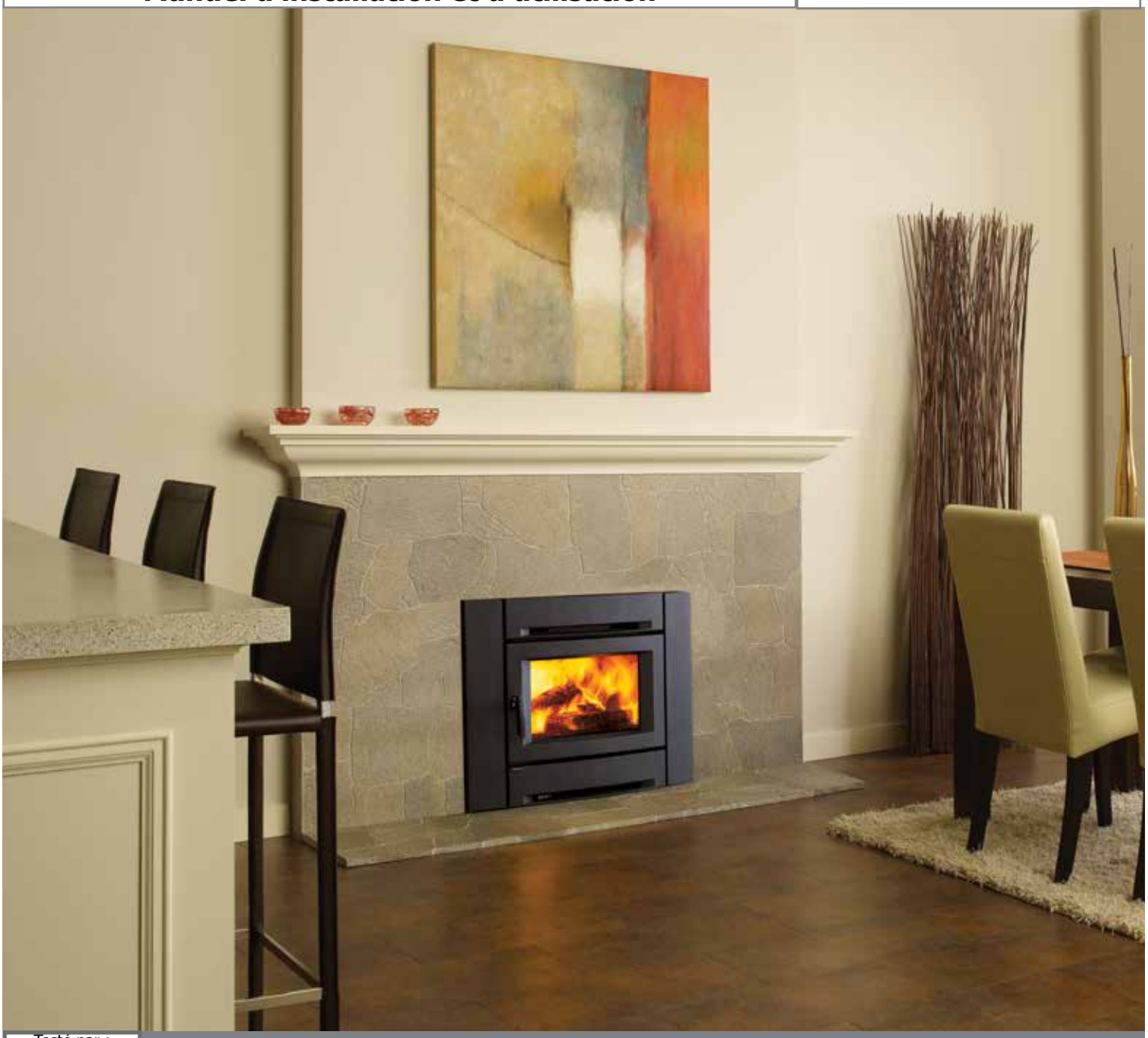

Testé par :
O-TL
Projet no.
0219WN036S

Installateur : Merci de remplir la dernière page de ce manuel et de laisser le manuel au client.
Propriétaire/Client : Merci de conserver ce manuel pour référence ultérieure.

Merci d'avoir acheté un
PRODUIT DE FOYER REGENCY.

La qualité de fabrication de chacun de nos produits vous procurera des années de fonctionnement sans problème. Pour toutes les questions sur ce produit auxquelles vous ne trouvez pas de réponse dans ce manuel, veuillez contacter le DÉTAILLANT REGENCY de votre région.

"Cet appareil de chauffage au bois est réglé de manière à brûler une quantité minimale de bois. Ce réglage ne doit jamais être modifié. La réglementation fédérale interdit de modifier cet appareil ou de le faire fonctionner si les consignes d'utilisation contenues dans le présent manuel ne sont pas respectées." Si vous ne respectez pas les directives de ce manuel, l'appareil pourrait dégager de la fumée ou du monoxyde de carbone dans la maison. Il est donc recommandé d'installer des détecteurs dans les endroits qui présentent des risques en matière d'émission de monoxyde de carbone, tels que la pièce où l'appareil est installé et fonctionne.

"Certifié conforme aux normes 2020 du U.S. ENVIRONMENTAL PROTECTION AGENCY en matière d'émission de particules de bois avec du bois d'essai normalisé (crib wood)". Testé selon la méthode 28R, E2780-10, E2515-11. Modèle Regency Ci1150-1 – 1,3 g /h

"Le présent manuel décrit l'installation et le fonctionnement des poêles à bois Regency Ci1150-1. Cet appareil de chauffage au bois répond aux normes 2020 de l'U.S. Environmental Protection Agency en matière d'émission de bois d'essai normalisé (crib wood) en ce qui a trait aux poêles à bois. Des essais effectués dans des conditions particulières ont révélé que cet appareil de chauffage au bois produit une chaleur thermique comprise entre 12 700 BTU/h et 27 300 BTU/h. Le rendement de l'appareil a été testé selon la méthode B415 déterminant les valeurs calorifiques minimale et maximale. Cet appareil génère un rendement optimal lorsqu'il est alimenté avec du bois bien sec et installé dans les pièces de vie de la maison, là où la plus grande partie de la cheminée est placée à l'intérieur du bâtiment et entièrement recouverte d'une gaine. Ce poêle à bois nécessite une inspection et des réparations régulières pour un fonctionnement adéquat."

La réglementation fédérale interdit de faire fonctionner un tel appareil si les consignes d'utilisation contenues dans le présent manuel ne sont pas respectées."

"Cet appareil de chauffage est conçu pour brûler uniquement du bois naturel. Il donne un rendement optimal avec des émissions minimales quand vous y brûlez du bois franc qui a été séché à l'air, au lieu de l'alimenter en bois mou, en bois vert ou en bois franc fraîchement coupé."

NE PAS BRÛLER LES MATIÈRES SUIVANTES :

- Bois traité
- Charbon
- Déchets
- Carton
- Solvants
- Papier coloré
  Briques organiques
- Ordures
- **Résidus de tonte ou déchets de jardin**
- **Matériaux contenant du caoutchouc, y compris des pneus**
- **Matériaux contenant du plastique**
- **Déchets provenant de produits pétroliers, peintures, diluants à peinture ou produits d'asphalte**
- **Matériaux contenant de l'amiante**
- **Débris de construction ou de démolition**
- **Traverses de chemin de fer**
- **Fumier ou carcasses d'animaux**
- **Bois de grève provenant d'eau salée ou autres matériaux saturés en eau salée**
- **Bois vert non séché**
- **Produits du papier, carton, contreplaqué ou panneaux de particules. Bien qu'il soit interdit de brûler les produits mentionnés plus haut, il est possible d'allumer un feu en utilisant des matériaux tels que le papier, le carton, la sciure de bois, la cire et toute autre substance nécessaire au démarrage d'un feu dans un appareil de chauffage au bois.**

La combustion de ces matériaux peut entraîner la production de vapeurs toxiques ou nuire au bon fonctionnement de l'appareil et produire de la fumée.

Consultez une autorité compétente (service du bâtiment de la municipalité, service incendie, bureau de prévention des incendies, etc.) avant l'installation d'un appareil de chauffage afin de déterminer si vous avez besoin ou non d'un permis.

ULC628-2022 - Canada
Cet encastrable doit être installé avec une doublure de cheminée continue de 5,5 ou 6 po de diamètre, s'étendant depuis l'encastrable jusqu'au sommet de la cheminée. tLa doublure de cheminée doit être conforme aux exigences de classe 3 de la norme CAN/ULS-S635 sur les systèmes de chemisage pour les ouvrages de maçonnerie existants ou les cheminées et les conduits d'évacuation préfabriqués ou aux exigences de la norme CAN/ULC-S640 sur systèmes de chemisage pour les nouvelles cheminées de maçonnerie.
UL1482-2022 - États-Unis
Une cheminée conforme aux exigences sur les cheminées de type HT dans la norme concernant les cheminées, les appareils de chauffage résidentiels et les bâtiments construits en usine UL103 ou une doublure de cheminée en maçonnerie homologuée avec une doublure de conduit de cheminée. Cet encastrable doit être installé avec une doublure de cheminée continue de 5,5 ou 6 po de diamètre, s'étendant depuis l'encastrable jusqu'au sommet de la cheminée. Si cet appareil n'est pas correctement installé, un incendie peut se déclarer. Pour réduire le risque d'incendie, suivre les instructions d'installation. Contactez les autorités locales de construction ou de lutte contre les incendies pour connaître les restrictions et les exigences en matière d'installation dans votre région.

Modèle Ci1150-1 est certifié CAN/ULC 628-2022 and UL 1482-2022.

CONSERVER CES DIRECTIVES.

NATIONAL FIREPLACE INSTITUTE NFI CERTIFIED www.nficertified.org

Nous vous recommandons de confier l'installation et l'entretien de votre appareil à un professionnel qui est agréé aux États-Unis par le National Fireplace Institute (NFI) ou au Canada par le Wood Energy Technical Training (WETT).

Wood Energy Technical Training www.wettinc.ca

MISE EN GARDE : Risque de cancer et de malformations congénitales
www.P65Warnings.ca.gov

919-874-fr

table des matières

Copie de l'étiquette de sécurité (Ci1150-1) 4

Dimensions

Dimensions du modèle Ci1150-1 5
Dimensions de la plaque de support en option..... 6

Consignes d'installation

Dégagements des foyers en maçonnerie 7
Dimensions du foyer..... 7
Comment déterminer si d'autres matériaux de protection du plancher sont acceptables 8
Installation dans un foyer en maçonnerie..... 9
Avant d'installer votre encastrable 9
Caractéristiques de la cheminée 9
Tirage 9
Installation de l'encastrable.....10
Trousse de raccordement de conduit en option.....10
Installation de la façade en fonte.....11
Installation de la plaque de support en 3 parties.....14
Installation des briques 15
Installation des déflecteurs 16
Installation du déflecteur de fumée en acier inoxydable 17

Consignes d'utilisation

Bois séché 18
Consignes d'utilisation 19
Régulation du tirage 19
Premier allumage 19
Mode d'emploi du ventilateur 20
Inversion du câble d'alimentation 20

Entretien

Retrait des cendres..... 21
Consignes de sécurité et mises en garde..... 21
Entretien 22
Créosote..... 22
Stockage du bois..... 22
Joint de la porte..... 23
Nettoyage de la vitre 23
Retrait de la porte 23
Remplacement de la vitre 23
Remplacement de la poignée 24
Ajustement du loquet de la porte 24
Entretien du ventilateur 24
Retrait du ventilateur..... 25
Retrait / installation des tubes d'air secondaire..... 26
Remplacement du déflecteur vertical en acier inoxydable 27
Entretien annuel..... 28

Liste des pièces

Pièces principales 29
Panneaux de briques 30
Façade en fonte 31

GARANTIE 32-36

RECYCLAGE 37

ATTENTION : Pour éviter les brûlures ou les échardes, lors de l'ouverture/fermeture de la porte de chargement de combustible ou au moment d'ajouter du bois dans le feu, veiller à toujours porter des gants de protection appropriés pour protéger les mains de la chaleur émise par l'appareil.

LES PHOTOS/SCHÉMAS DE CE MANUEL SONT FOURNIS À TITRE ILLUSTRATIF SEULEMENT.
LES CARACTÉRISTIQUES DE L'APPAREIL PEUVENT VARIER EN RAISON DE L'AMÉLIORATION CONSTANTE DES PRODUITS.

étiquette de sécurité

Copie de l'étiquette de sécurité du modèle Ci1150-1

Voici une copie de l'étiquette apposée sur chaque **encastrable au bois Ci1150-1** afin de vous permettre d'en examiner le contenu.

REMARQUE : Nous améliorons constamment les appareils Regency. Comparez cette copie avec l'étiquette apposée sur votre appareil. S'il existe une différence, fiez-vous à cette dernière.

L'étiquette de sécurité avec le numéro de série sera fixée à une plaque de métal avec une chaîne noire sous la chambre de combustion. La grille d'aération inférieure devra être enlevée, ce qui exposera l'étiquette.

(Duplicate Serial #) 618

0219WN036S

LISTED MASONRY FIREPLACE INSERT
CERTIFIED FOR USE IN CANADA AND U.S.A.
MODEL: Ci1150-1
CERTIFIED TO/CERTIFIÉ :
CAN/ULC 628-2022 / UL-1482-2022

DO NOT REMOVE THIS LABEL / NE PAS ENLEVER CETTE ÉTIQUETTE

REGENCY FIREPLACE PRODUCTS

618

U.S. ENVIRONMENTAL PROTECTION AGENCY CERTIFIED TO COMPLY WITH 2020 PARTICULATE EMISSION STANDARDS USING CRIB WOOD." TESTED TO METHOD 28R, E2780-10, E2515-11. MODEL REGENCY CI1150-1 – 1.3 G /HR. THIS WOOD HEATER NEEDS PERIODIC INSPECTION AND REPAIR FOR PROPER OPERATION. CONSULT THE OWNER'S MANUAL FOR FURTHER INFORMATION. IT IS AGAINST FEDERAL REGULATIONS TO OPERATE THIS WOOD HEATER IN A MANNER INCONSISTENT WITH THE OPERATING INSTRUCTIONS IN THE OWNER'S MANUAL.

INSTALL AND USE ONLY IN ACCORDANCE WITH THE MANUFACTURER'S INSTALLATION AND OPERATING INSTRUCTIONS. INSTALL AND USE ONLY IN MASONRY FIREPLACE. NOT TO BE INSTALLED IN ANY FACTORY-BUILT FIREPLACE.
CONTACT LOCAL BUILDING OR FIRE OFFICIALS ABOUT RESTRICTIONS AND INSTALLATION INSPECTION IN YOUR AREA.

MINIMUM CLEARANCES TO COMBUSTIBLE MATERIALS
(MEASURED FROM SIDE/TOP OF DOOR)

ADJACENT SIDEWALL	A) 15 in / 380 mm
MANTEL	B) 20 in / 510 mm
TOP FACING	C) 14 in / 355 mm
SIDE FACING	D) 7 3/8 in / 187 mm

COMBUSTIBLE FLOOR MUST BE PROTECTED BY NON-COMBUSTIBLE MATERIAL EXTENDING (E) 16 IN / 405MM TO FRONT AND (G) 8IN / 205MM TO SIDES FROM FUEL DOOR. IN CANADA MUST EXTEND 18" TO FRONT.
THERMAL INSULATION WITH A R VALUE = 1.4 AT A DISTANCE OF 18" FROM FRONT OF DOOR OPENING FOR CANADA AND 16" FOR USA. IF UNIT RAISED 4.5" FROM FLOOR, NO THERMAL INSULATION IS REQUIRED.

COMPONENTS REQUIRED FOR INSTALLATION: 5.5" (140mm) or 6" (152mm) STAINLESS STEEL LINER LISTED CHIMNEY LINER.
STANDARD COMPONENT: FAN PART#157-510/P, ELECTRICAL RATING: VOLTS 115, 60 HZ, 0.6 AMPS
DANGER: RISK OF ELECTRIC SHOCK. DISCONNECT POWER BEFORE SERVICING UNIT.
DO NOT REMOVE BRICKS OR MORTAR IN MASONRY FIREPLACE. FOR USE WITH SOLID WOOD FUEL ONLY. DO NOT USE GRATE OR ELEVATE FIRE. DO NOT CONNECT THIS UNIT TO A CHIMNEY FLUE SERVING ANOTHER APPLIANCE. BUILD WOOD FIRE DIRECTLY ON HEARTH. OPERATE WITH FEED DOOR CLOSED, OPEN TO FEED FIRE ONLY. REPLACE GLASS ONLY WITH CERAMIC GLASS (5MM). INSPECT AND CLEAN CHIMNEY FREQUENTLY. UNDER CERTAIN CONDITIONS OF USE CREOSOTE BUILD-UP MAY OCCUR RAPIDLY. DO NOT OVERFIRE, IF INSERT GLOWS YOU ARE OVER-FIRING.
CAUTION: MOVING PARTS MAY CAUSE INJURY. DO NOT OPERATE UNIT WITH A REMOVED PART OR PARTS. THIS WOOD HEATER NEEDS PERIODIC INSPECTION AND REPAIR FOR PROPER OPERATION. CONSULT THE OWNER'S MANUAL FOR FURTHER INFORMATION. IT IS AGAINST FEDERAL REGULATIONS TO OPERATE THIS WOOD HEATER IN A MANNER INCONSISTENT WITH THE OPERATING INSTRUCTIONS IN THE OWNER'S MANUAL.
INSTALL AND USE IN MASONRY FIREPLACE ONLY. NOT TO BE INSTALLED IN ANY FACTORY-BUILT FIREPLACE.

CERTIFIÉ CONFORME AUX NORMES 2020 DU U.S. ENVIRONMENTAL PROTECTION AGENCY EN MATIÈRE D'ÉMISSION DE PARTICULES DE BOIS AVEC DU BOIS D'ESSAI NORMALISÉ (CRIB WOOD). HOMOLOGUÉ SELON LA MÉTHODE 28R, E2780-10, E2515-11. MODÈLE REGENCY CI1150-1 –1,3 G /H. CET APPAREIL DE CHAUFFAGE AU BOIS DOIT ÊTRE INSPECTÉ PÉRIODIQUEMENT ET RÉPARÉ POUR FONCTIONNER CORRECTEMENT. CONSULTER LE MANUEL D'INSTALLATION POUR PLUS D'INFORMATION. LA RÉGLEMENTATION FÉDÉRALE INTERDIT DE FAIRE FONCTIONNER UN TEL APPAREIL SI LES CONSIGNES D'UTILISATION CONTENUES DANS LE PRÉSENT MANUEL NE SONT PAS RESPECTÉES.

INSTALLER ET UTILISER SEULEMENT SELON LES CONSIGNES D'INSTALLATION ET D'UTILISATION DU FABRICANT. À INSTALLER ET À UTILISER UNIQUEMENT DANS UN FOYER EN MAÇONNERIE. NE PAS INSTALLER DANS UN FOYER PRÉFABRIQUÉ.
CONTACTEZ LES AUTORITÉS LOCALES EN BÂTIMENT OU INCENDIE POUR CONNAÎTRE LES RESTRICTIONS D'INSTALLATION ET LES RÈGLES D'INSPECTION DANS VOTRE RÉGION.

DÉGAGEMENTS MINIMAUX AUX MATÉRIAUX COMBUSTIBLES
(MESURES PRISES DEPUIS LE CÔTÉ / HAUT DE LA PORTE)

MUR LATÉRAL ADJACENT	A) 15 po / 380 mm
MANTEAU	B) 20 po / 510 mm
PAREMENT SUPÉRIEUR	C) 14 po / 355 mm
PAREMENT LATÉRAL	D) 7 3/8 po / 187 mm

LE PLANCHER COMBUSTIBLE DOIT ÊTRE PROTÉGÉ PAR UN MATÉRIAU NON COMBUSTIBLE S'ÉTENDANT SUR (E) 16 PO / 405MM À L'AVANT ET SUR (G) 8 PO / 205MM ENTRE LES CÔTÉS ET LA PORTE DE CHARGEMENT DU COMBUSTIBLE. PROLONGEMENT SUR 18 PO À L'AVANT AU CANADA. ISOLATION THERMIQUE AVEC UNE VALEUR R = 1,4 À UNE DISTANCE DE 18 PO DEPUIS L'AVANT DE L'OUVERTURE DE LA PORTE AU CANADA ET 16 PO AUX ÉTATS-UNIS. SI L'APPAREIL EST SURÉLEVÉ À 4,5 PO DU SOL, AUCUNE ISOLATION THERMIQUE N'EST REQUISE.

PIÈCES OBLIGATOIRES POUR L'INSTALLATION : GAINE DE CHEMINÉE HOMOLOGUÉE EN ACIER INOXYDABLE DE 5,5 PO (140mm) ou 6 PO (152mm). PIÈCE DE SÉRIE : VENTILATEUR PIÈCE N°157-510/P
CARACTÉRISTIQUES ÉLECTRIQUES : 115 VOLTS, 60 HZ, 0,6 AMPS.
DANGER : RISQUE D'ÉLECTROCUTION. DÉBRANCHER LE COURANT AVANT DE PROCÉDER À L'ENTRETIEN DE L'APPAREIL.
NE PAS RETIRER LES BRIQUES OU LE MORTIER DU FOYER EN MAÇONNERIE. À UTILISER AVEC UN COMBUSTIBLE SOLIDE EN BOIS SEULEMENT. NE PAS UTILISER DE GRILLE NI SURÉLEVER LE FEU. NE PAS CONNECTER CET APPAREIL À UN CONDUIT DE CHEMINÉE DESSERVANT UN AUTRE APPAREIL. FAIRE UN FEU DE BOIS DIRECTEMENT SUR L'ÂTRE. FAIRE FONCTIONNER L'APPAREIL AVEC LA PORTE DE CHARGEMENT FERMÉE, L'OUVRIR SEULEMENT POUR ALIMENTER LE FEU. REMPLACER LA VITRE SEULEMENT AVEC UNE VITRE EN CÉRAMIQUE (5MM). FAIRE INSPECTER ET RAMONER LA CHEMINÉE À INTERVALLES RÉGULIERS. ACCUMULATION RAPIDE DE CRÉOSOTE DANS CERTAINES CONDITIONS.
NE PAS SURCHAUFFER : SI L'ENCASTRABLE EST ROUGEOYANT, L'APPAREIL SURCHAUFFE.
ATTENTION : LES PIÈCES AMOVIBLES PEUVENT ENTRAÎNER DES BLESSURES. NE PAS FAIRE FONCTIONNER L'APPAREIL SI UNE OU PLUSIEURS PIÈCES ONT ÉTÉ ENLEVÉES.
CE POÊLE À BOIS DOIT ÊTRE INSPECTÉ ET RÉPARÉ PÉRIODIQUEMENT POUR FONCTIONNER CORRECTEMENT. CONSULTEZ LE MANUEL DU PROPRIÉTAIRE POUR PLUS D'INFORMATIONS. L'UTILISATION DE CE POÊLE À BOIS D'UNE MANIÈRE INCOMPATIBLE AVEC LES INSTRUCTIONS D'UTILISATION DU MANUEL DU PROPRIÉTAIRE EST CONTRAIRE À LA RÉGLEMENTATION FÉDÉRALE. INSTALLER ET UTILISER DANS UN FOYER DE MAÇONNERIE UNIQUEMENT. NE PAS INSTALLER DANS UN FOYER PRÉFABRIQUÉ.

ATTENTION / DANGER

HOT WHILE IN OPERATION
DO NOT TOUCH. KEEP CHILDREN, CLOTHING AND FURNITURE AWAY.
CONTACT MAY CAUSE SKIN BURNS.
READ ABOVE INSTRUCTIONS.

APPAREIL CHAUD LORSQU'IL FONCTIONNE.
NE PAS TOUCHER. GARDER À DISTANCE DES ENFANTS, DES VÊTEMENTS ET DU MOBILIER.
TOUT CONTACT PEUT CAUSER DES BRÛLURES.
LIRE LES INSTRUCTIONS CI-DESSUS.

MANUFACTURED BY/
FABRIQUÉ PAR :
FPI FIREPLACE PRODUCTS
INTERNATIONAL LTD.
6988 VENTURE ST.
DELTA, BC V4G 1H4

920-843

DATE OF MANUFACTURE / DATE DE FABRICATION
MADE IN CANADA / FAIT AU CANADA

JAN	FEB	MAR	APR	MAY	JUN	JUL	AUG	SEPT	OCT	NOV	DEC	2025	2026	2027	2028	2029	JAN	FEB	MAR	APR	MAY	JUN	JUL
☐	☐	☐	☐	☐	☐	☐	☐	☐	☐	☐	☐	◯	◯	◯	◯	◯	☐	☐	☐	☐	☐	☐	☐

Dimensions du modèle Ci1150-1

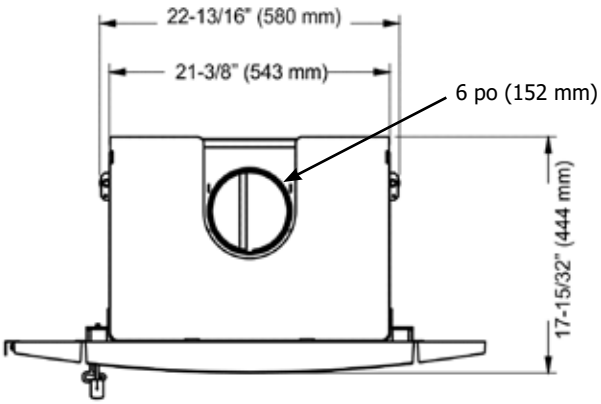

Adapteur de cheminée décalé

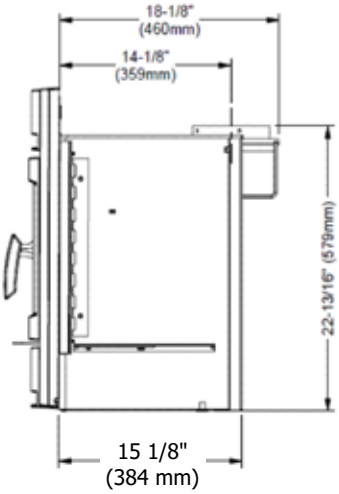

REMARQUE :
Avant d'assembler l'encastrable, utiliser ces dimensions pour s'assurer de respecter les dégagements appropriés (se reporter à la section concernant les dégagements de la cheminée en maçonnerie et préfabriquée).

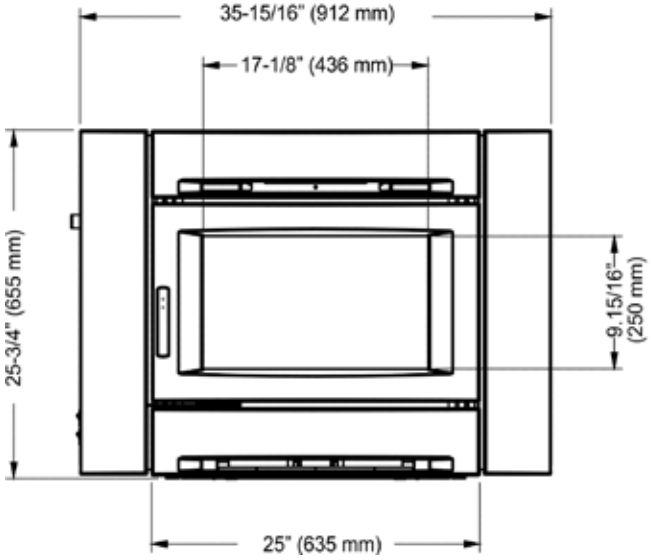

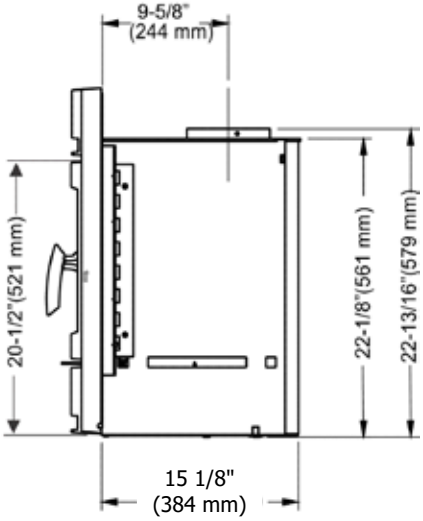

Adapteur de cheminée standard

ADAPTATEUR DE CHEMINÉE STANDARD (172-942)
6 po (152 mm) de diamètre

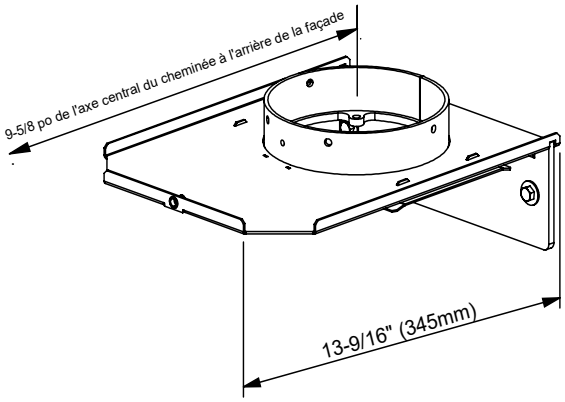

ADAPTATEUR DE CHEMINÉE DÉCALÉE (172-946)
6 po (152 mm) de diamètre

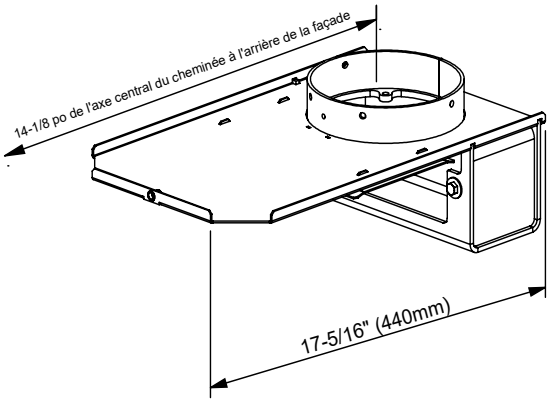

dimensions

Dimensions de la plaque de support en option

Modèle Ci1150-1 standard

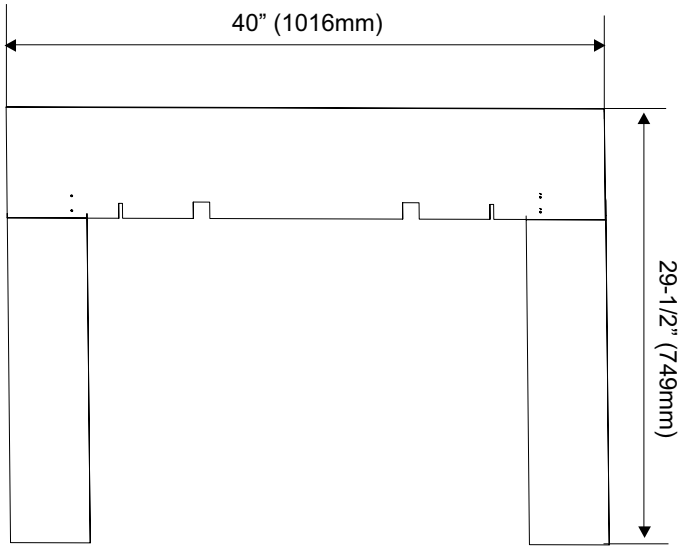

Modèle Ci1150-1 sur mesure - Dimensions minimales

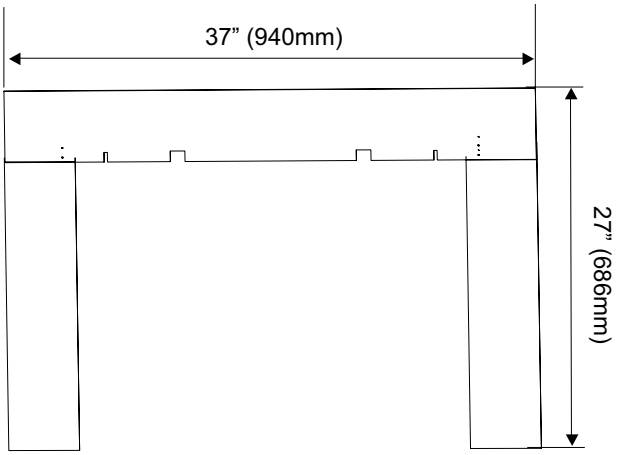

Dégagements des foyers en maçonnerie

Les dégagements minimaux requis aux matériaux combustibles pour une installation dans un foyer en maçonnerie sont indiqués ci-dessous :

Modèle	Mur latéral adjacent (vers le côté) A**	Manteau*** (vers le haut) B**	Parement supérieur (vers le haut) C**	Parement latéral (vers le côté) D**	Prolongement minimal de l'âtre* E	Prolongement minimal de l'âtre sur le côté* F	À partir du haut de la porte (Dimension de référence seulement) G	À partir du côté de la porte (Dimension de référence seulement) H
Ci1150-1	15 po (381 mm)	15 po (381 mm) pour un manteau de 3-1/2 po (89 mm)	14 po (355 mm)	7-3/8 po (187 mm)	16 po (406 mm) - États-Unis 18 po (457 mm) - Canada	8 po (203 mm)	20-1/2 po (521 mm)	25 po (635 mm)
		20 po (508 mm) pour un manteau de 12 po (305 mm)						

Remarque : Les parements latéraux et le parement supérieur ont une épaisseur maximale de 1,5 po.
** Mesuré à partir du côté/haut de la porte.

Remarque : Si la bordure de la façade supérieure et latérale dépasse de plus de 1-1/2 po (38 mm), respecter les dégagements appropriés du manteau (B)** et de la paroi latérale adjacente (A).

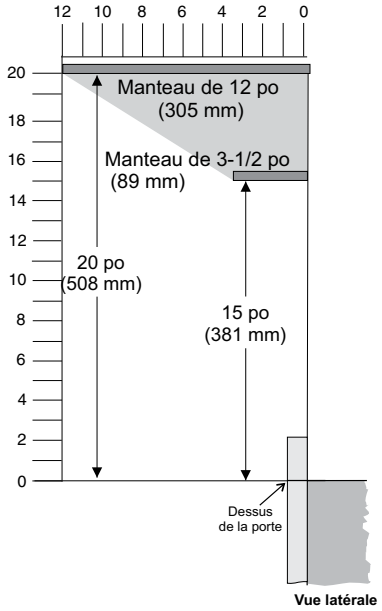

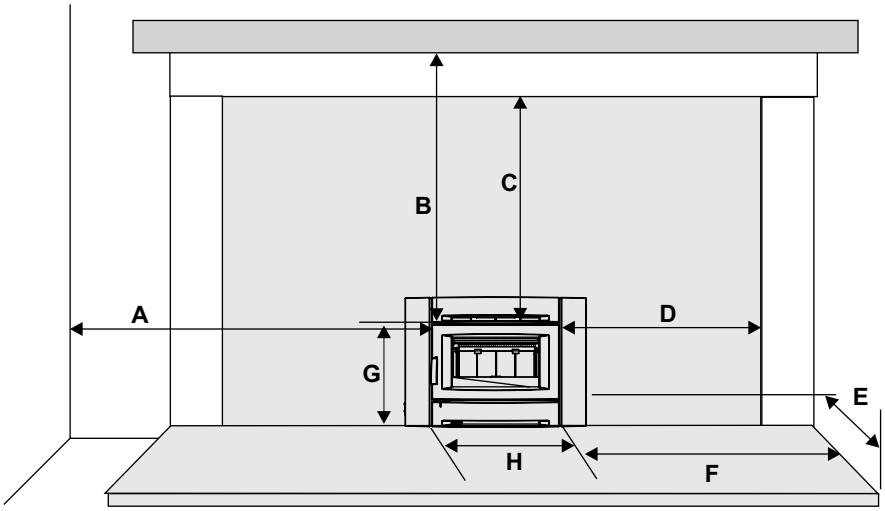

Schéma des dégagements requis pour les installations

Les dégagements sont très importants à respecter.

*** Le manteau peut être installé n'importe où dans la zone ombragée ou au-dessus de cette zone (voir le schéma ci-dessus).

Dimensions du foyer

L'ouverture du foyer doit avoir les dimensions minimales suivantes :

Hauteur : 23 po (584 mm)
Largeur : 25 po (635 mm)
Profondeur :
(avec adaptateur de cheminée standard)
15-1/8 po (384 mm)
(avec adaptateur de cheminée décalé)
18-1/8 po (460 mm)

* Protecteur de plancher

Il est obligatoire d'installer une isolation ou une protection thermique d'une valeur R de 1,4 à une distance de 18 po (457 mm) au Canada et 16 po (406 mm) aux États-Unis de l'ouverture de la porte.

La protection thermique du sol (de type 1) n'est pas nécessaire lorsque l'appareil est surélevé de plus de 4-1/2 po (114 mm) (mesuré à partir du bas de l'appareil).

S'assurer que le protecteur de plancher et l'âtre respectent les normes en matière de dégagements aux matériaux combustibles. L'extension d'âtre doit être composée d'un matériau non combustible d'une longueur de 16 po (406 mm) aux États-Unis et de 18 po (457 mm) au Canada - mesures prises à partir de la porte de chargement du combustible.

La mesure F (prolongement minimal de l'âtre) est prise à partir du côté de l'appareil à la fois pour les États-Unis et le Canada.

Comment déterminer si d'autres matériaux de protection du plancher sont acceptables

Toutes les protections de plancher doivent être non combustibles (métaux, briques, pierres, panneaux de fibres minérales, panneaux de béton, etc.) La protection de plancher non combustible spécifiée comprend une certaine forme de désignation thermique telle que la valeur R (résistance thermique) ou le facteur k (conductivité thermique).

Resistance thermique : Valeur R

La valeur R est une mesure de la résistance d'un matériau au transfert de chaleur. La valeur R est pratique lorsque plusieurs matériaux sont utilisés, car il est possible d'additionner les valeurs R, ce qui n'est pas le cas pour la valeur k. Plus le facteur R est ÉLEVÉ, moins la chaleur est conduite à travers le matériau non combustible vers le matériau combustible situé en dessous. La valeur R d'un matériau doit être égale ou supérieure à la valeur R requise pour être acceptable.

Exemple : Le protecteur de plancher spécifié doit être un matériau de 3/8 po (18 mm) d'épaisseur avec un facteur K de 0,84.
L'alternative proposée est une brique de 4 po (100 mm) avec un facteur C de 1,25 sur un panneau minéral de 1/8 po (3 mm) avec un facteur K de 0,29.

Étape (a) :
Utiliser la formule ci-dessus pour convertir la spécification à la valeur R.
R = 1/k x T = 1/0,84 x 0,75 = 0,893.

Étape (b) :
Calculer la valeur R du système proposé.
Brique de 4 po de valeur C = 1,25, donc,
Rbrique = 1/C = 1/1,25 = 0,80
Panneau minéral de 1/8 po de valeur k = 0,29, donc,
Rpan.min. = 1/0,29 x 0,125 = 0.431
Total R = Rbrique + Rpanneau minéral = 0,8 + 0,431 = 1,231.

Étape (c):
Comparer le système proposé R de 1,231 à la valeur R proposée de 0,893. Puisque le système proposé R est plus élevé que requis, le système est acceptable.

DÉFINITIONS

Conductance thermique :
C = Btu = W
(hr)(ft2)(oF) (m2))(K)

Conductivité thermique :
k = (Btu)(inch) = W = Btu
(hr)(ft3)(oF) (m)(K) (hr)(ft)(oF)

Résistance thermique :
R = (ft2)(hr)(oF) = (m2)(K)Btu

Installation dans un foyer en maçonnerie

Les encastrables Regency sont fabriqués avec des matériaux de la plus haute qualité et assemblés selon des procédures de contrôle de qualité des plus sévères afin de vous procurer des années de performance fiable et sans problème.

Veuillez lire attentivement le présent manuel pour bien comprendre les procédures d'installation et de fonctionnement de l'appareil. Le non-respect de ces directives peut entraîner des dommages matériels et corporels, voire s'avérer mortel. Plus vous comprendrez le fonctionnement de votre encastrable Regency, plus vous serez en mesure de vous assurer qu'il vous donne son plein rendement.

AVERTISSEMENT : L'appareil de chauffage de la pièce ne peut pas être installé dans une cheminée préfabriquée.

Avant d'installer votre encastrable

1) Lire les directives au complet avant d'installer et d'utiliser votre foyer encastrable. L'installation et l'utilisation doivent se faire seulement conformément aux consignes d'installation et d'utilisation fournies par le fabricant.

2) Vérifier les codes et règlements locaux auprès du service d'inspection municipal. Il sera peut-être nécessaire d'obtenir un **permis avant d'installer l'encastrable. À noter que certains codes et règlements locaux peuvent prévaloir sur certaines procédures détaillées dans ce manuel.**

AVERTISSEMENT : Une installation négligente peut s'avérer dangereuse et non sécuritaire. Vérifier tous les codes et règlements locaux du bâtiment et ainsi que les normes de sécurité avant d'installer l'appareil.

3) Aviser la compagnie d'assurance qu'un foyer encastrable doit être installé prochainement.

4) L'encastrable est lourd et nécessite au moins deux personnes pour être déplacé en toute sécurité. L'encastrable et la structure d'encadrement peuvent être sérieusement endommagés en cas de mauvaise manipulation.

5) Si le réglage du registre du foyer existant est inaccessible après l'installation de l'encastrable Regency, l'enlever ou le maintenir en position ouverte.

6) Inspecter le foyer et la cheminée avant d'installer l'encastrable pour s'assurer qu'ils ne comportent pas de fissures, de fragments de mortier ou d'autres dommages visibles. Si des réparations sont nécessaires, elles devront être réalisées avant l'installation de l'encastrable. Ne pas enlever les briques ou le mortier du foyer en maçonnerie.

Lorsqu'il est fait mention de l'installation ou du raccordement des foyers ou des cheminées en maçonnerie, la construction en maçonnerie doit être conforme aux codes et règlements.

7) Ne pas raccorder l'encastrable à un conduit de cheminée desservant un autre appareil ou un conduit de distribution d'air.

Caractéristiques de la cheminée

Avant l'installation, vérifier et nettoyer à fond le système de la cheminée. En cas de doute sur sa condition, demander conseil à un professionnel. L'encastrable Regency est conçu pour être installé dans un foyer en maçonnerie construit selon les normes du "The Standard for Chimneys, Fireplaces, Vents, and Solid Fuel Burning Appliance", N.F.P.A. 211, du National Building Code of Canada (Code National du Bâtiment du Canada), ou de tous les autres codes et normes locales applicables.

Une fois installé, l'appareil doit être électriquement mis à la terre conformément aux codes et règlements locaux ou, en l'absence de tels règlements, au National Electrical Code, ANSI/NFPA 70 (États-Unis), ou au Canadian Electrical code, CSA C22.1.

Les encastrables Regency sont conçus pour un conduit de 5,5 po (140 mm) ou 6 po (152mm).

ULC628-2022 - Canada
Cet encastrable doit être installé avec une doublure de cheminée continue de 5,5 ou 6 po de diamètre, s'étendant depuis l'encastrable jusqu'au sommet de la cheminée. La doublure de cheminée doit être conforme aux exigences de classe 3 de la norme CAN/ULS-S635 sur les systèmes de chemisage pour les ouvrages de maçonnerie existants ou les cheminées et les conduits d'évacuation préfabriqués ou aux exigences de la norme CAN/ULC-S640 sur systèmes de chemisage pour les nouvelles cheminées de maçonnerie.

UL1482-2022 - États-Unis
Une cheminée conforme aux exigences sur les cheminées de type HT dans la norme concernant les cheminées, les appareils de chauffage résidentiels et les bâtiments construits en usine UL103 ou une doublure de cheminée en maçonnerie homologuée avec une doublure de conduit de cheminée. Cet encastrable doit être installé avec une doublure de cheminée continue de 5,5 ou 6 po de diamètre, s'étendant depuis l'encastrable jusqu'au sommet de la cheminée. Si cet appareil n'est pas correctement installé, un incendie peut se déclarer. Pour réduire le risque d'incendie, suivre les instructions d'installation. Contactez les autorités locales de construction ou de lutte contre les incendies pour connaître les restrictions et les exigences en matière d'installation dans votre région.

Tirage

Le tirage est la force qui déplace l'air vers le haut depuis l'appareil à travers la cheminée. La puissance du tirage dans la cheminée dépend de la longueur de la cheminée, de la topographie locale, des obstructions à proximité de la cheminée et d'autres facteurs. Un tirage trop important peut entraîner l'augmentation excessive des températures dans le poêle et causer des dommages à l'appareil. Un feu incontrôlable ou une température trop élevée sont le signe d'un tirage excessif. Un tirage inadéquat peut causer un retour de fumée dans la pièce et boucher la cheminée. Un tirage inadéquat peut entraîner des fuites au niveau du poêle et des joints de raccordement de la cheminée. S'assurer que l'appareil de chauffage est installé loin du voisinage ou dans un vallon qui pourrait occasionner des nuisances ou rendre la qualité de l'air insalubre.

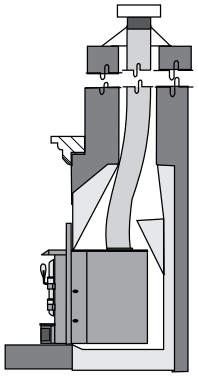

Hauteur de cheminée recommandée depuis la partie supérieure de la buse de cheminée : 15 pieds min. (4,6 mètres)

REMARQUE

Si l'appareil a été modifié pour s'adapter à une doublure du foyer, l'installateur doit attacher la bride de métal à l'appareil à l'aide de vis ou de clous, dans un emplacement bien visible si l'encastrable doit être retiré.

Une bride en métal est fournie avec cet encastrable au bois.

IMPORTANT :
Détecteurs de fumée et de gaz carbonique: S'assurer que la maison comprend un détecteur de fumée et de gaz carbonique en état de fonctionnement, notamment près de chaque chambre à coucher. Un détecteur est recommandé dans la même pièce que l'appareil au bois pour davantage de sécurité. L'emplacement de deux détecteurs doit être choisi avec soin pour éviter de fausses alarmes lors du rechargement de l'appareil.

Extincteur d'incendie :
Un extincteur doit être installé dans la maison. Son emplacement doit être connu par les membres de la famille.

consignes d'installation

Installation de l'encastrable

REMARQUE DE SÉCURITÉ : L'encastrable est très lourd et nécessite au moins deux personnes pour être déplacé en toute sécurité. L'encastrable peut être allégé si la porte en fonte et retirée : l'ouvrir et la soulever pour la dégager de ses charnières. S'assurer de protéger l'extension d'âtre avec une couverture épaisse ou une chute de tapis pendant l'installation.

REMARQUE : Il sera nécessaire d'acheter soit un adaptateur standard soit un adaptateur pour conduit de cheminée décalé de 6 po (152 mm) de diamètre, selon ce qui convient le mieux pour cette installation.

Liste des outils nécessaires :
- Tige de traction (inclus avec l'encastrable)
- Embout/clé à cliquet de 1/2 po
- Clé plate de 3/8 po

1) Installer la gaine flexible dans la cheminée existante en suivant les spécifications du fabricant de la gaine. Voir schéma 1.

Schéma 1 *Gaine flexible*

2) Installer l'adaptateur requis sur l'extrémité de la gaine flexible. Fixer l'adaptateur à l'aide de 3 vis - 1 à l'avant (non illustré), 1 sur le côté gauche et 1 sur le côté droit, comme illustré sur le schéma 2.

Pour faciliter l'alignement de l'adaptateur qui est une étape cruciale, il est recommandé de laisser la gaine flexible aussi compressé que possible. Avant de mettre en place l'appareil, l'adaptateur une fois à niveau doit flotter légèrement au-dessus de la hauteur requise.

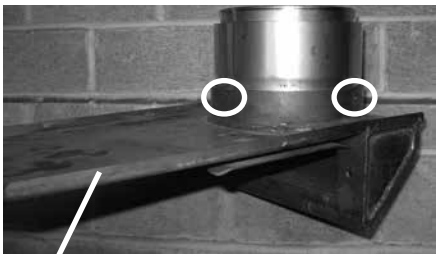

Adaptateur *Schéma 2*

3) Installer l'appareil en plaçant d'abord l'arrière de l'appareil dans l'enchâssure du foyer. Voir schéma 3. S'assurer que l'appareil est centré dans le foyer existant et aligné avec l'adaptateur.

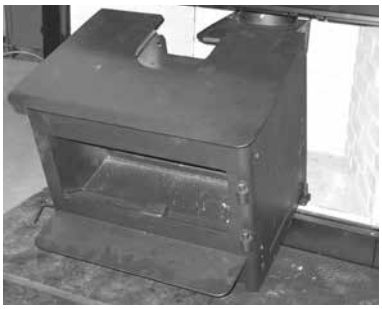

Schéma 3

4) Glisser l'appareil vers l'arrière jusqu'à ce que l'adaptateur soit légèrement coincé.

5) À ce point de l'installation, il est recommandé de mettre l'appareil à niveau et de s'assurer que les boulons de réglage reposent sur la surface du foyer. Ceci évitera de coincer l'adaptateur en mettant l'appareil en place.

6) Insérer la tige de traction fournie à travers le trou au centre du dessus de l'appareil. Fixer l'embout fileté à l'adaptateur, comme illustré sur le schéma 4. En mettant l'appareil en place, tirer sur la tige pour s'assurer que l'adaptateur est bien en place. Voir schéma 5.

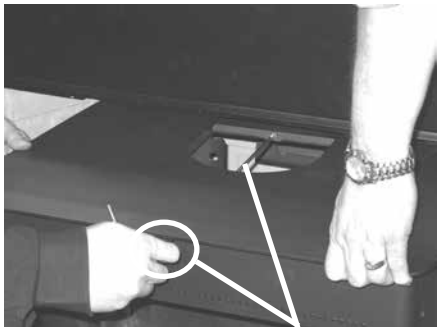

Schéma 4 *Tige de traction*

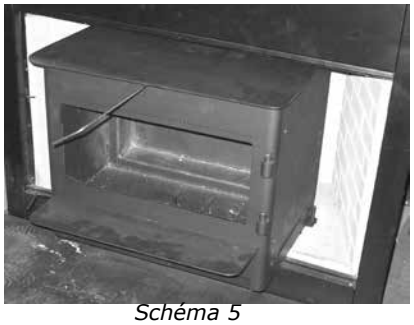

Schéma 5
Tige de traction en place

7) S'assurer que l'appareil est toujours bien de niveau.

8) Pour terminer l'installation et s'assurer que l'adaptateur est correctement raccordé à l'encastrable, il est essentiel que les deux boulons, rondelles plates et rondelles d'arrêt (fournis avec le kit d'installation) soient installés et serrés à l'aide de la douille de 1/2 po, comme illustré sur le schéma 6. Cette opération permet d'éviter les écoulements de créosote et la fuite du gaz d'évacuation.

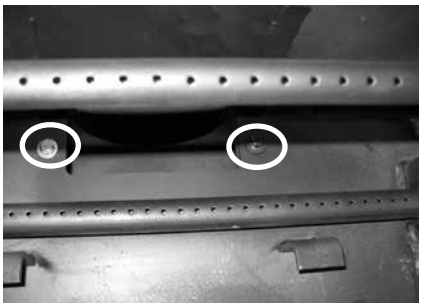

Schéma 6

9) Retirer la tige de traction au niveau du centre du dessus du foyer. Voir schéma 7.

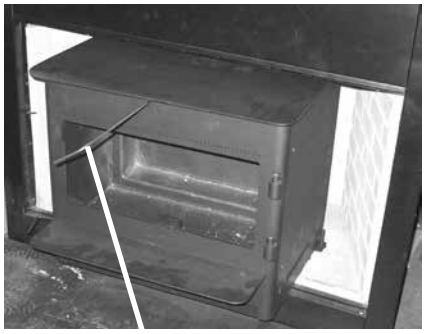

Tige de traction *Schéma 7*

REMARQUE : Ne pas jeter la tige de traction. La conserver si le poêle doit être retiré de l'enchâssure du foyer.

10) Réinstaller la porte si elle a été retirée avant l'installation.

Trousse de raccordement de conduit en option

L'adaptateur de conduit vertical (pièce n° 846-504), illustré ci-dessous, peut être utilisé pour créer un raccord sécuritaire entre le racccordement du conduit et la buse de l'encastrable. Les consignes d'installation détaillées sont comprises dans la trousse.

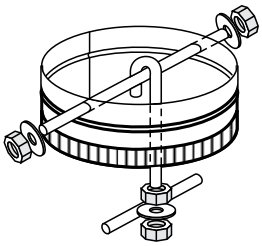

Les pièces suivantes peuvent être achetées séparément si nécessaire pour compléter l'installation :

846-506	Adaptateur de conduit de cheminée 6 po - 30 degrés
846-508	Adaptateur de conduit de cheminée 6 po - 45 degrés
948-412/P	Adaptateur de conduit de cheminée décalé 6 po (dévoiements de 4 po vers l'arrière de l'appareil)
846-527	Trousse de raccordement de conduit

Installation de la façade en fonte

ATTENTION! À LIRE ATTENTIVEMENT.
LA FONTE EST TRÈS FRAGILE. MANIPULER AVEC PRÉCAUTION.
Remarque : l'appareil illustré peut ne pas être identique à votre modèle, mais les images illustrent le processus.

1) Ouvrir la porte à environ 45°, puis l'enlever de la charnière en la soulevant pour la sortir. Poser la porte sur le côté sur une surface souple.
Remarque : La porte est lourde.

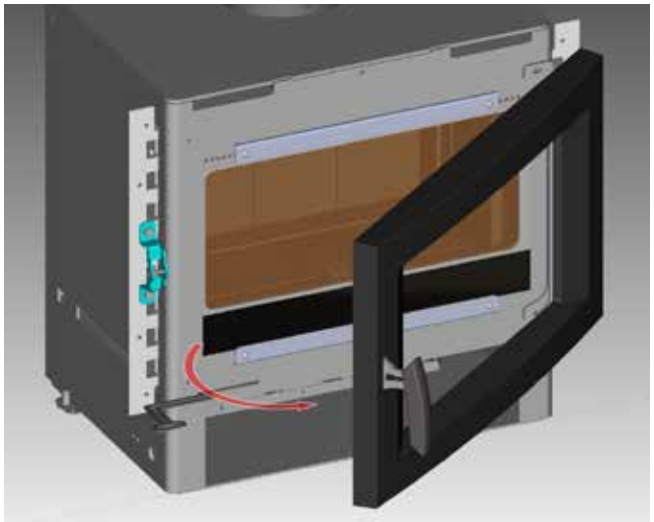

2) Retirer les deux boulons de la fixation située sur l'appareil, comme illustré ci-dessous.
Aligner la fixation en fonte de gauche avec la fixation de gauche sur l'appareil.

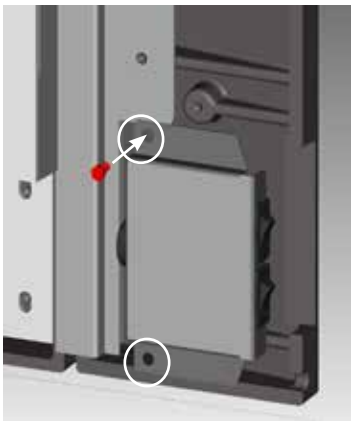

3) Installer les commandes du ventilateur dans le contour de gauche à l'aide de 2 vis, comme illustré ci-dessous.
Remarque : La façade de gauche (en faisant face à l'appareil) comprend une encoche sur le côté, comme illustré ci-dessous. La rallonge doit également être sortie sur le côté avant l'installation.

4) Fixer le contour en fonte de gauche à l'aide des deux boulons retirés à l'étape 2.

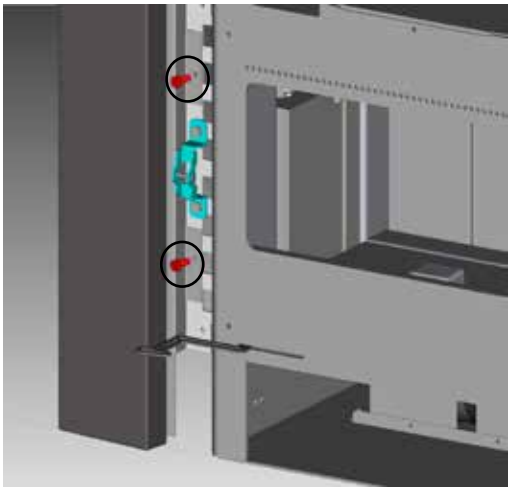

5) Refaire les étapes 2 et 4 pour installer le contour en fonte de droite.

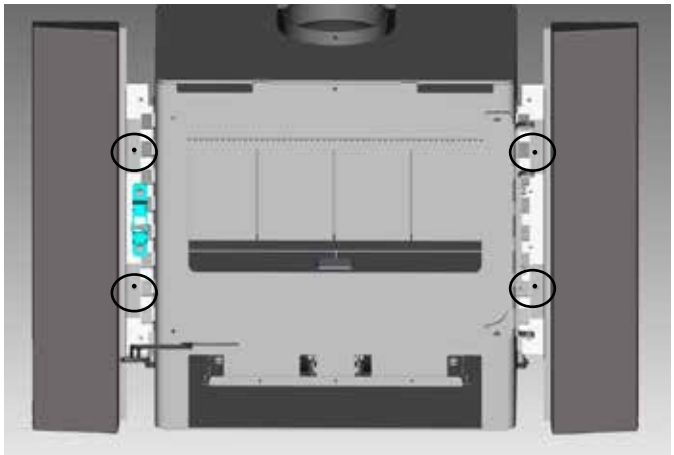

7) Dévisser les deux (2) vis du dessus (à l'aide d'une clé Allen de 3/16 po) sur les fixations de gauche et de droite situées sur l'appareil, comme illustré ci-dessous.

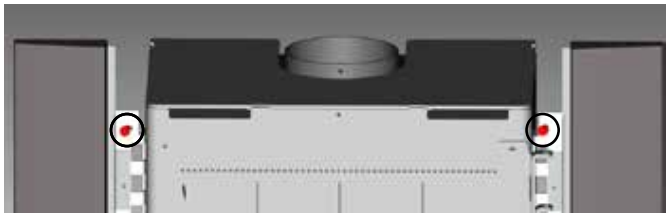

8) Faire glisser les fixations du contour en fonte en forme de trous de serrure par-dessus les vis desserrées à l'étape 7.

9) Faire glisser le contour supérieur en fonte sur les vis jusqu'à ce qu'il soit à niveau et aligné avec les pièces latérales.

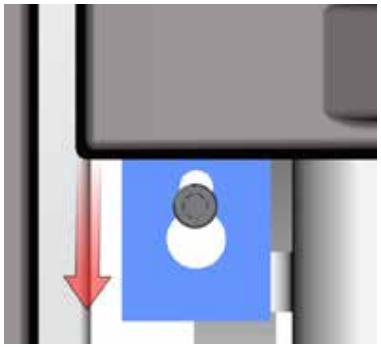

10) Serrer les deux vis une fois que les trois pièces en fonte sont au même niveau.

11) Retirer les deux boulons au bas des fixations de l'appareil, tel qu'illustré ci-dessous.

12) Déplacer le levier de réglage du registre vers la droite de façon à pouvoir travailler librement.

Remarque : Si le câble d'alimentation électrique du ventilateur doit être déplacé à la droite de l'appareil, passer à l'étape 16 avant d'installer la pièce de contour inférieur en fonte.

13) Aligner les fixations sur la pièce de contour inférieur en fonte à l'aide des trous situés sur le bas de la fixation sur l'appareil. Remettre en place deux (2) vis - retirées à l'étape 9.

14) Avant de serrer les vis, régler la position du contour inférieur en fonte, jusqu'à ce qu'il soit de niveau, en faisant glisser les fixations de bas en haut. Lorsqu'il est dans sa position finale à niveau, serrer les deux vis.

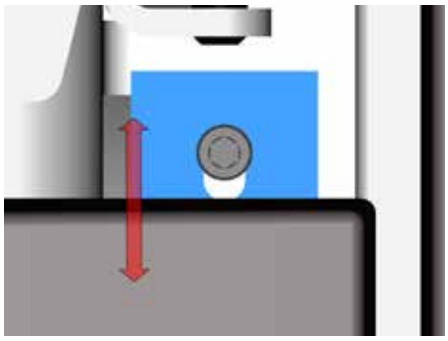

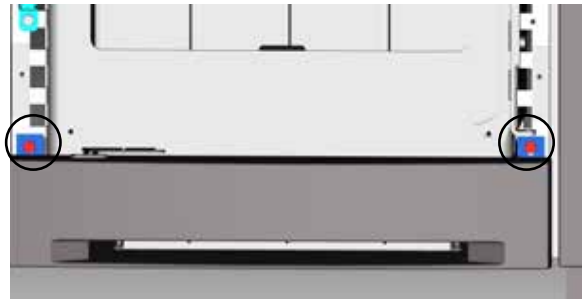

15) Réinstaller la porte.

16) Au besoin, repositionner le câble du ventilateur du côté droit de l'appareil. Avant d'installer le contour inférieur en fonte, faire courir le câble entre le contour en fonte de gauche et l'appareil. Puis faire courir le câble le long de la partie inférieure du contour inférieur en fonte et à l'extérieur, entre le contour de droite en fonte et l'appareil.

17) Une fois le câble repositionné, suivre les étapes 13 à 15 pour finaliser l'installation.

Installation de la plaque de support en 3 parties

Une plaque de support en option est disponible en format standard ou sur mesure.

1) La plaque de support est emballée en trois parties et nécessite d'être assemblée. Les pattes de la plaque du support sont fixées à la plaque supérieure à l'aide de 2 vis de chaque côté. Voir schéma 1 ci-dessous.

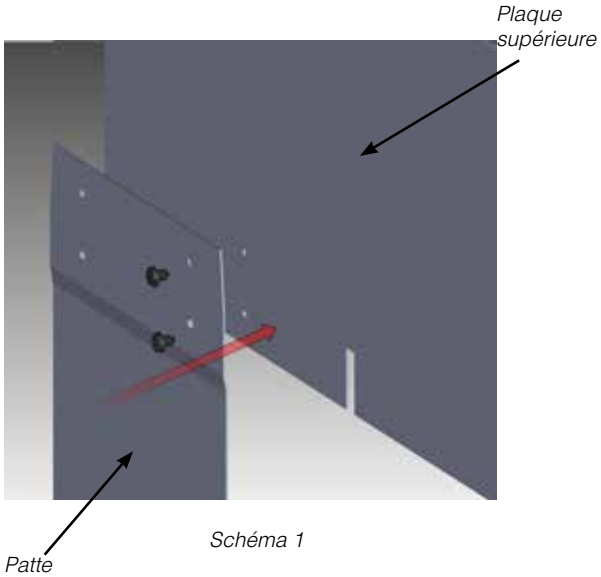

Schéma 1

2) L'extrémité pointue des vis doit se trouver à l'avant de la plaque de support.

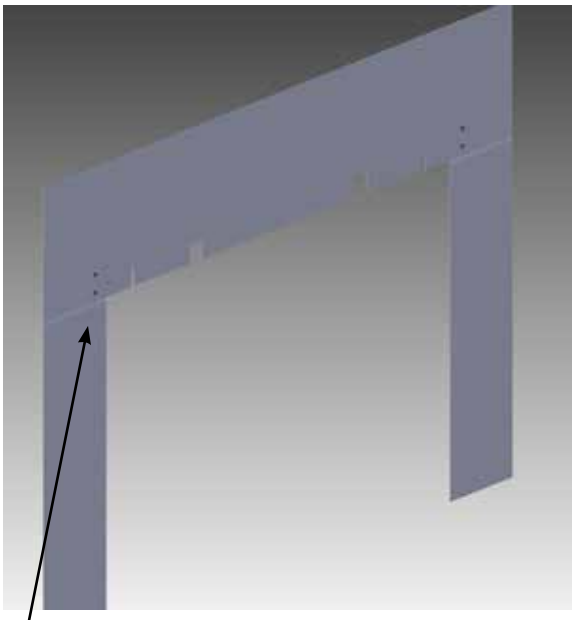

Schéma 2

3) Installer les 2 attaches à l'arrière de la façade supérieure en fonte à l'aide de boulons hexagonaux.
Si l'appareil est déjà installé, retirer la façade supérieure en fonte de l'appareil si l'accès est difficile. Se reporter à la section "Installation de la façade en fonte" pour connaître les consignes d'installation.

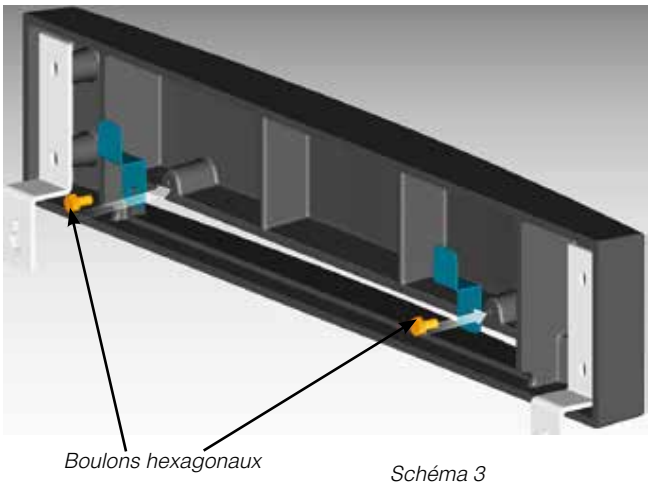

Schéma 3

4) Faire glisser la plaque de support sur les attaches à l'arrière du couvercle en fonte. Des encoches se trouvent sur la plaque de support qui repose sur les attaches. Si le poêle est installé, le faire glisser vers l'extérieur sur au moins 6 po pour installer la plaque de support.

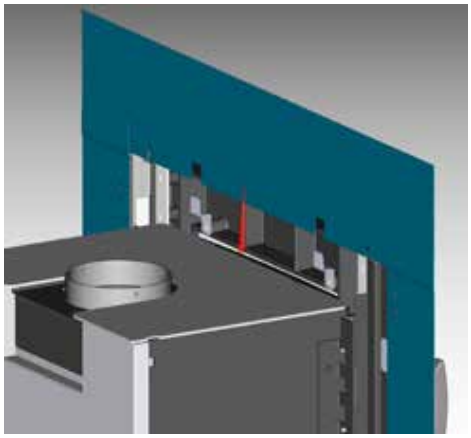

Schéma 4

5) Faire glisser le poêle vers l'arrière pour le mettre en place après l'installation de la plaque de support.

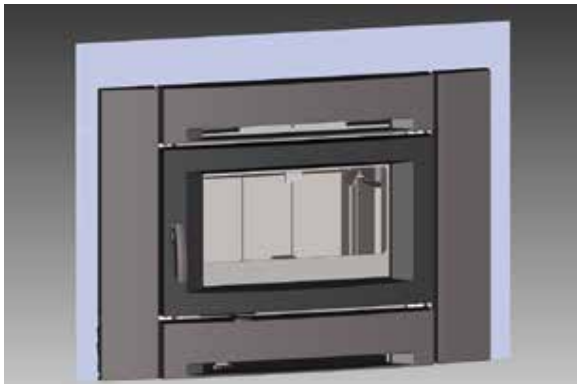

Schéma 5 *Illustration de la plaque de support standard sur le modèle CI1150*

Installation des briques

Les briques réfractaires sont incluses pour prolonger la durée de vie de votre poêle et diffuser la chaleur plus uniformément. Vérifier que toutes les briques sont positionnées correctement et ne se sont pas déplacées pendant le transport. Installer toutes les briques (si elles ont été enlevées au moment de l'installation) comme illustré ci-dessous et les mettre dans les emplacements appropriés.

Ne pas utiliser de grille.

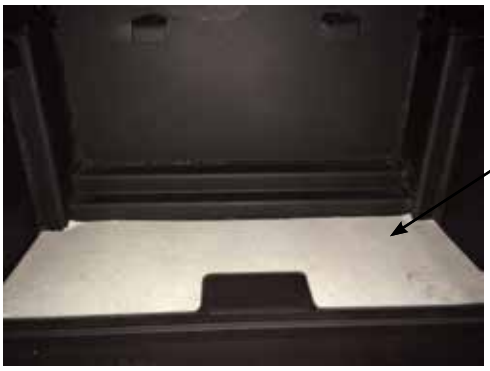

Procédure d'installation des briques réfractaires dans cet ordre :

a) Brique réfractaire du fond
b) Plancher de la chambre de combustion - installer les briques sur la feuille LyTherm.
c) Briques réfractaires latérales (gauche et droite)

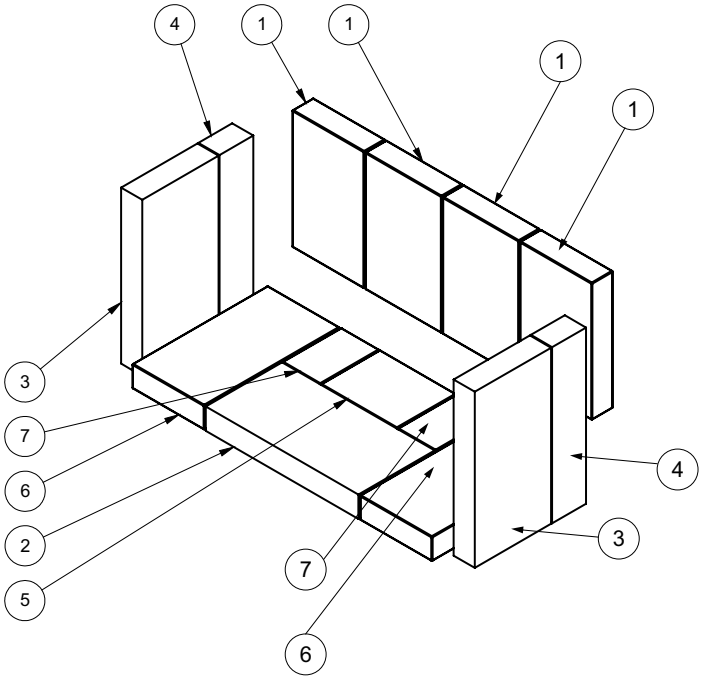

Briques réfractaires	
No.	Dimensions
1	8-3/8 po x 4-3/8 po
2	9 po x 4-1/4 po
3	9 po x 4-1/2 po
4	9 po x 2-3/8 po
5	3-1/2 po x 4-1/2 po
6	7-3/4 po x 4-1/4 po
7	3-1/2 po x 2-1/4 po

consignes d'installation

Installation des déflecteurs

Remarque : L'appareil dans les schémas peut ne pas être identique au modèle Ci1150-1. Les schémas illustrent simplement le processus d'installation.

1. Ouvrir la porte.

2. Installer le déflecteur du centre.

Déflecteur du centre

3. Installer les déflecteurs de droite et de gauche (déflecteur de droite illustré ci-dessous).

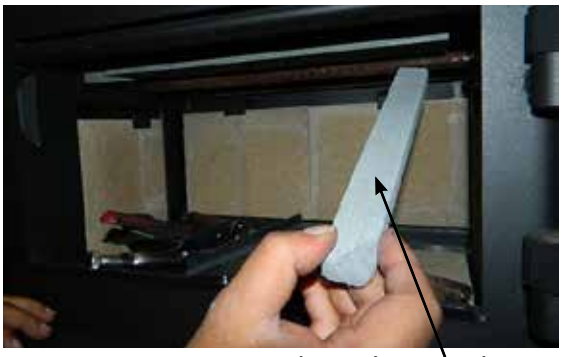

Pièce latérale du déflecteur

4. Réinstaller le tube d'air avant retiré à l'étape 2.

5. Installer les fixations du déflecteur de chaque côté en soulevant légèrement les déflecteurs et en plaçant les fixations entre les déflecteurs et le tube d'air avant. Les fixations maintiennent les déflecteurs en place.

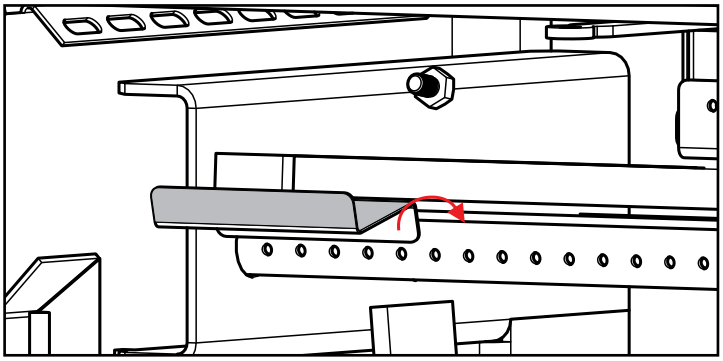

6. Faire glisser les plaques de recouvrement du déflecteur de gauche et de droite de chaque côté des déflecteurs, comme illustré.

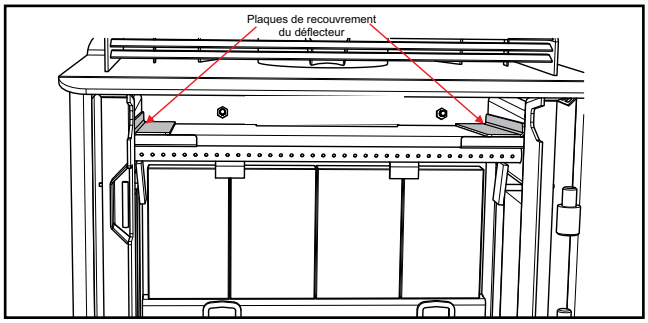

7. Refaire les étapes en sens inverse pour installer les déflecteurs.

Installation du déflecteur de fumée en acier inoxydable

Le déflecteur de fumée en acier inoxydable est situé dans la partie supérieure avant de la chambre de combustion. Le déflecteur est maintenu en place par 2 boulons.

Avant le premier allumage, s'assurer que le déflecteur est correctement positionné et fixé à l'aide de 2 boulons serrés à la main, accessibles d'après l'arrière. du déflecteur.

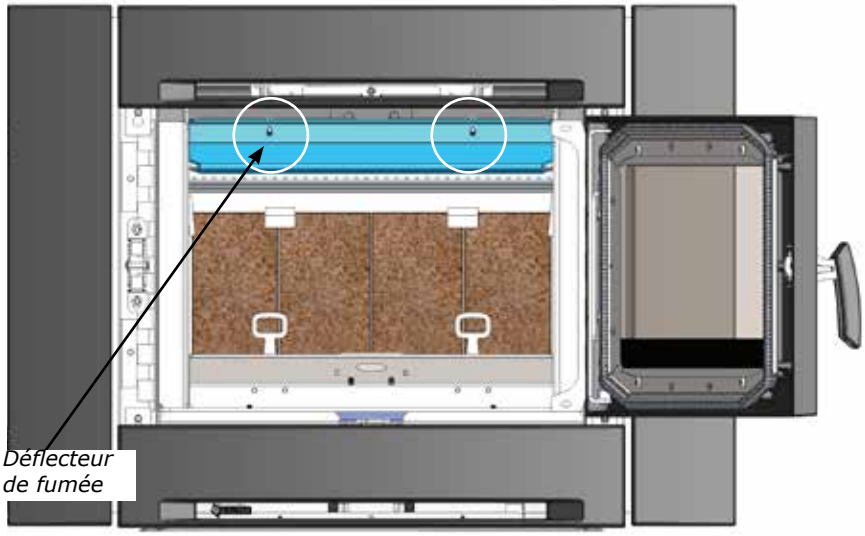

Le déflecteur de fumée est installé par l'ouverture de la porte dans l'emplacement indiqué sur le schéma ci-dessus.

Pour remplacer le déflecteur, dévisser les deux boulons, faire glisser le déflecteur vers le bas, et le pousser jusqu'au mur de l'appareil pour le dégager. Installer le nouveau déflecteur et le maintenir en serrant les boulons à la main. S'assurer que le déflecteur est bien en place avant de serrer les boulons.

MISE EN GARDE : L'utilisation de l'appareil sans une installation appropriée du déflecteur de fumée entraînera l'annulation de la garantie.

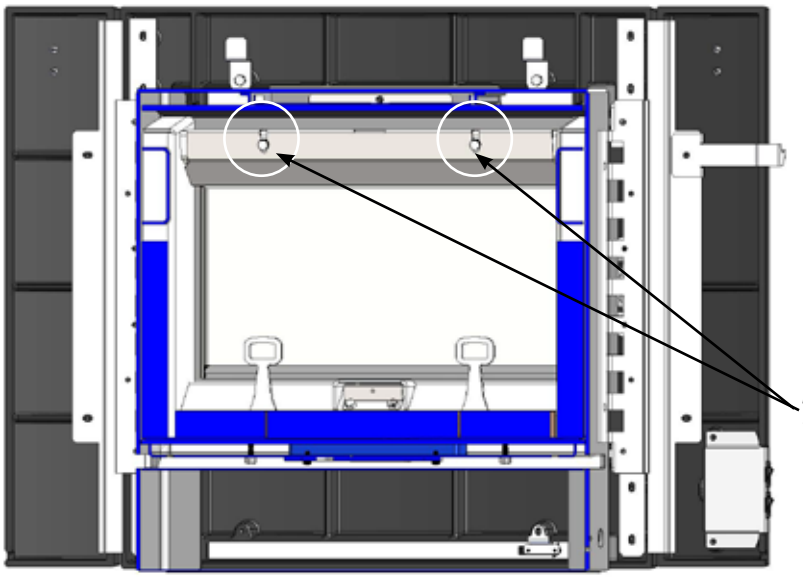

S'assurer que le déflecteur est bien en place de manière à ce que les boulons soient placés au fond de la fente en forme de serrure avant de les serrer.

Déflecteur de fumée installé avec 2 boulons.

Remarque : *Il s'agit d'une vue depuis l'arrière de l'appareil par la partie supérieure.*

Bois séché

Que vous brûliez du bois dans un foyer, un poêle, ou un encastrable, un bois de chauffage de bonne qualité est primordial pour assurer l'efficacité, la commodité et la sécurité de votre appareil. Des bûches ou pièces de bois humides, ou dont la taille ou la forme ne conviennent pas à votre appareil au bois, peuvent être source de frustrations, réduire l'efficacité de combustion et former des dépôts de créosote qui peuvent s'avérer dangereux et provoquer un incendie de cheminée. Une bonne planification, un séchage et un stockage adéquats du bois de chauffage sont essentiels pour un chauffage au bois efficace.

- Corder le bois dans des rangées séparées et à l'air libre, là où le soleil d'été peut le réchauffer et le vent le débarrasser de son humidité. Ne pas corder de bois humide ou trop serré, dans un lieu de stockage non ventilé.
- Ne pas laisser le bois de chauffage sur le sol pendant plus de quelques jours avant de le corder. La moisissure et la pourriture peuvent s'y installer rapidement.
- Corder le bois au-dessus du sol sur des poteaux, des traverses de bois ou des palettes.
- Le dessus de la pile peut être recouvert pour la protéger de la pluie, mais ne pas recouvrir les côtés.

Les bois plus mous (ex. pin, épinette et peuplier/tremble), s'ils sont coupés, fendus et bien cordés au début du printemps, seront prêts pour l'automne. Les bois très durs (ex. chêne et érable), surtout les gros morceaux, peuvent exiger une année entière pour sécher suffisamment. Le séchage peut prendre encore plus de temps dans un climat humide.

Il y a plusieurs moyens de savoir si le bois est assez sec pour brûler efficacement. Utiliser le plus d'indices possible pour déterminer si le bois de chauffage à acheter est sec. Voici quelques moyens pour vous aider à juger si un bois de chauffage est humide :

- Insérer les tiges de sonde d'un humidimètre au centre des morceaux de bûches fendues et sélectionner le type d'essence de bois. Idéalement, le taux d'humidité d'un bois séché doit être inférieur à 20%.
- Des fissures et des gerces aux extrémités des bûches peuvent indiquer que le bois est sec, mais ce n'est pas un indice fiable. Certains bois humides présentent des gerces et certains bois secs n'en ont pas.
- Le bois a tendance à foncer en séchant, passant d'une teinte blanche ou crème à une teinte grise ou jaune.
- Deux morceaux de bois sec cognés l'un contre l'autre sonnent creux, alors que les morceaux humides semblent massifs et produisent un bruit sourd.
- Le bois sec est beaucoup plus léger que le bois humide.
- Fendre un morceau de bois. Si la surface exposée est moite, le bois est trop humide pour brûler.

Consignes d'utilisation

Une fois l'installation de l'appareil terminée et l'inspection effectuée par une autorité certifiée, l'appareil est maintenant prêt à être allumé. Avant d'allumer un premier feu, il est important de bien comprendre le fonctionnement du contrôle de tirage.

MISE EN GARDE
Les poêles équipés de portes doivent fonctionner uniquement si les portes sont complètement fermées. Si les portes restent partiellement ouvertes, le gaz et la flamme peuvent s'échapper de l'ouverture du poêle, entraîner la formation de fumée et créer un risque d'incendie.

Régulation du tirage

Les tirages, autant de l'air primaire que du nettoyage de l'air, sont régulés par le régulateur à glissière situé à gauche de l'appareil, sous la bavette (face au poêle). Pour augmenter le tirage, pousser le régulateur vers la gauche, et pour le diminuer, le tirer vers la droite. Le modèle CI1150 dispose d'un système de tirage secondaire qui assure un apport d'air de combustion continu au niveau des conduits d'admission.

Le tirage est la force qui déplace l'air vers le haut depuis l'appareil à travers la cheminée. La puissance du tirage dans la cheminée dépend de la longueur de la cheminée, de la topographie locale, des obstructions à proximité de la cheminée et d'autres facteurs. Un tirage trop important peut entraîner l'augmentation excessive des températures dans le poêle. Un mauvais tirage peut entraîner un retour de fumée dans la pièce et boucher la cheminée.

Registre d'air primaire
Vers la gauche - Ouvert Vers la droite - Fermé

AVERTISSEMENT : L'allumage d'un feu en ignorant ou en ne tenant pas compte de l'information fournie dans cette section peut gravement endommager l'appareil de façon permanente et entraîner l'annulation de la garantie !

Premier allumage

1. Les premiers jours, l'encastrable au bois émettra des odeurs de peinture en brûlant. Ceci est normal, car la peinture résistant aux hautes températures est en train de sécher. Laisser les fenêtres et les portes ouvertes pour assurer une ventilation adéquate tant que cette condition temporaire durera. L'utilisation de votre encastrable au bois à des températures très élevées, les premières fois, peut endommager la peinture. Faire des feux à un régime de combustion modéré et éviter de faire un gros feu au cours des premiers jours. Seulement après avoir fait 5 ou 6 feux modérés, l'encastrable au bois pourra être utilisé au réglage maximal, en veillant à préchauffer lentement les composants métalliques.
2. Ne rien placer sur le dessus de l'encastrable durant la période de séchage, car cela peut endommager le fini de la peinture.
3. Lors du démarrage du feu, s'assurer que la dérivation est complètement ouverte (poussée vers l'extérieur) et que le contrôle d'air est en position complètement ouverte (vers l'extrême gauche). Émietter 2 à 5 morceaux de papier journal et ajouter environ 1 lb de petit bois empilé de manière à permettre la circulation de l'air sur l'âtre en briques réfractaires (style tipi ou autre). **NE PAS UTILISER DE GRILLE POUR SURÉLEVER LE FEU.**
   Allumer le papier journal et ajuster la porte si elle est légèrement entrouverte pour réduire le dégagement de fumée. Garder la porte dans cette position pendant 2 à 3 minutes pour établir un bon feu.
4. Une fois le feu bien établi, ajouter de 0,5 à 1 lb de petit bois et quelques morceaux de bois de corde pour démarrer le feu (le bois de corde de démarrage est légèrement plus gros que le petit bois mais pas des morceaux entiers de bois de corde). Maintenir la porte ouverte pendant 1,5 à 2 minutes jusqu'à ce que le feu soit bien établi pour entretenir la flamme, puis fermer la porte.

ATTENTION : Ne jamais laisser le poêle sans surveillance si la porte est laissée ouverte. Cette procédure sert seulement à l'allumage du feu, car le poêle peut surchauffer si la porte est laissée ouverte trop longtemps.

5. Une fois la flamme établie, ouvrir la porte et ajouter encore 6 ou 7 morceaux (2 lbs) de bois de corde de démarrage. Maintenir la porte légèrement entrouverte pendant 30 à 60 secondes pour entretenir la flamme, puis fermer la porte.

   REMARQUE : Ces étapes sont essentielles pour assurer une bonne carbonisation et un bon lit de charbon de bois avant de charger plus de bois pour des feux à allure maximale, intermédiaire et minimale.
6. Une fois que tout a brûlé, ouvrir la porte et ratisser les braises pour créer un lit de charbon de bois uniforme. Charger 5 morceaux de bois de corde de 17 po de long, en les orientant est-ouest et en plaçant les bûches les plus lourdes au fond de la chambre de combustion, et s'assurer que tous les morceaux se situent derrière les retenues des bûches. Ne pas obstruer la veilleuse avec le bois. Une fois le chargement effectué, fermer immédiatement la porte. Brûler sur le réglage élevé (contrôle d'air à l'extrême gauche lorsqu'on fait face à l'appareil) pendant 6 à 10 minutes. Le contrôle d'air peut alors être réglé au besoin. Après 15 minutes, le ventilateur peut être allumé.
   Feu à allure maximale : contrôle d'air réglé à l'extrême gauche.
   Feu à allure minimale : contrôle d'air réglé à l'extrême droite.

   AVERTISSEMENT : Ne jamais allumer un gros feu dans un encastrable froid. Toujours réchauffer le poêle lentement!
7. Au moment de réalimenter l'appareil, toujours ouvrir le registre d'air primaire, puis ajouter des bûches et attendre au moins 10 minutes avant de régler l'air au besoin. Cette opération réduira également la production de fumée (rejet) dans la pièce.
8. Les premiers jours, le feu peut être plus difficile à allumer. Plus les briques réfractaires et le foyer en maçonnerie sècheront, plus le tirage sera efficace.
9. Pour les appareils installés à plus haute altitude, ou dans les cheminées de maçonnerie non standard, des problèmes de tirage peuvent survenir. Consulter un détaillant ou un maçon expérimenté pour savoir comment améliorer le tirage.
10. Certains bruits de craquement et de claquement sont possibles lors des cycles de préchauffage. Ces bruits seront minimes lorsque le foyer aura atteint sa température.
11. Tous les appareils de combustion consomment de l'oxygène durant l'utilisation. Il est important de fournir au poêle une source d'air frais pendant la combustion. Pour ce faire, une fenêtre légèrement ouverte est suffisante. Si vous avez un autre appareil dans votre maison, un retour de fumée peut être créé par votre encastrable Regency, créant un tirage descendant dans la cheminée. Si c'est le cas, ouvrir légèrement une fenêtre près du poêle.

    ATTENTION : Si le caisson de l'appareil ou toute pièce du connecteur de cheminée commence à rougeoyer, c'est que l'appareil surchauffe. Arrêter immédiatement d'alimenter le poêle en bois et fermer le régulateur de tirage jusqu'à la disparition complète du rougeoiement.
12. Il n'est pas recommandé d'utiliser du bois vert ou humide pour alimenter le poêle. Si vous devez ajouter du bois vert ou humide, ouvrez complètement le régulateur de tirage jusqu'à ce que l'humidité soit absorbée par le feu intense. Après avoir éliminé toute l'humidité, le régulateur de tirage peut être ajusté pour maintenir le feu.
13. Les commandes de l'appareil ou l'alimentation en air ne doivent en aucun cas être modifiées pour intensifier le feu.
14. Si le poêle chauffe trop lentement ou si le réglage est trop bas, le poêle ne fonctionnera pas à son plein potentiel. Voici une règle simple à adopter : si la vitre est propre, la cheminée et la sortie du poêle sont propres. Faire chauffer suffisamment le poêle pour garder la vitre propre et la cheminée nécessiteront un entretien moins fréquent.

Comment allumer et entretenir un feu dans un poêle au bois

consignes d'utilisation

Mode d'emploi du ventilateur

Le ventilateur doit être mis en marche seulement si la tige du régulateur de tirage est tiré vers l'extérieur à au moins 1/2 po de sa position complètement ouverte. Le ventilateur ne doit pas être mis en marche si la tige du régulateur de tirage est en position fermée (poussée vers l'intérieur). La position complètement fermée correspond au régime de basse combustion.

Le ventilateur ne doit pas être allumé tant que le feu n'a pas brûlé pendant au moins 30 minutes et que l'appareil n'est pas suffisamment chaud. Après chaque chargement de bois, attendre ensuite 30 minutes avant de redémarrer le ventilateur, afin de permettre au poêle d'atteindre sa température optimale.

Pour faire fonctionner le ventilateur en mode automatique, mettre l'interrupteur situé sur le côté du boîtier du ventilateur sur "Auto" et le second interrupteur sur "High" ou "Low" pour régler la vitesse du ventilateur. Le capteur de température automatique déclenche le ventilateur quand l'appareil a atteint sa température de fonctionnement et éteint le ventilateur une fois le feu éteint et l'appareil suffisamment refroidi.

Pour faire fonctionner le ventilateur en mode manuel, pousser le premier interrupteur sur "Man" et le second soit sur "High" soit sur "Low". Cette opération permet de contourner le capteur et d'obtenir un complet contrôle du ventilateur. Il est toujours possible de passer à tout moment du mode "Auto" au mode "Manual" ou de "High" à "Low".

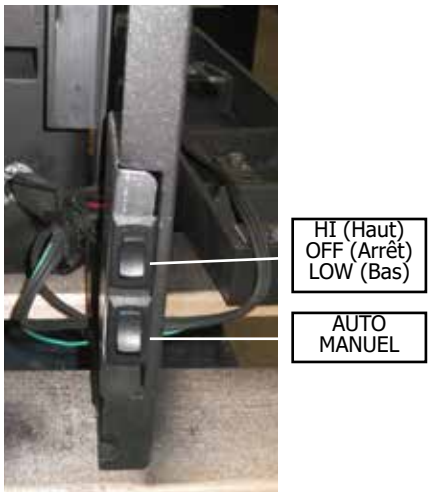

Inversion du câble d'alimentation

Le câble d'alimentation du ventilateur sort du côté gauche de l'appareil. Suivre les directives suivantes pour le faire passer de l'autre côté, au besoin :

1) Enlever la section inférieure du contour de la façade en retirant les deux boulons qui la retiennent.

2) Passer le câble le long de la partie inférieure interne de la fonte, tel qu'illustré ci-dessous.

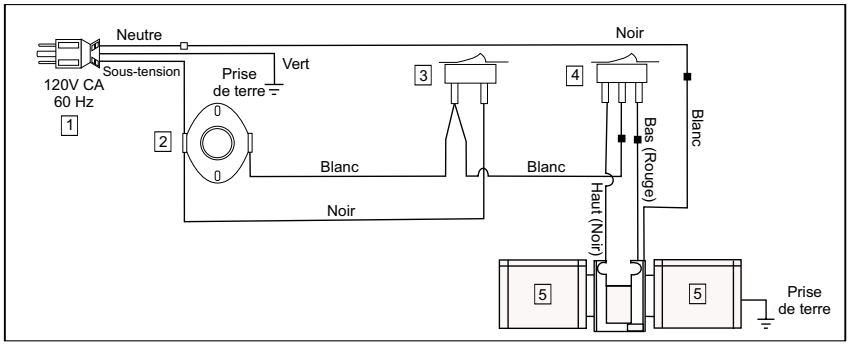

Schéma de câblage du ventilateur

Item	Pièce N°	Description
1	910-684	Cordon d'alimentation
2	910-142	Thermodisque du ventilateur
3	910-138	Commutateur manual/automatique
4	910-140	Commutateur du ventilateur
5	910-157/P	Ventilateur

Retrait des cendres

En cas d'utilisation constante du poêle, les cendres doivent être retirées aux 2 ou 3 jours.

Les cendres doivent être placées dans un contenant en métal muni d'un couvercle ajusté. Le contenant à cendres fermé doit être posé à terre sur une surface non combustible, à distance de tout matériau combustible, avant de les jeter définitivement. Si les cendres sont enfouies ou disposées localement, elles doivent être conservées dans le contenant fermé jusqu'à leur refroidissement complet. Aucun autre déchet ne doit être placé dans le contenant de cendres.

Consignes de sécurité

1. Ne pas laisser les cendres s'accumuler contre les portes de chargement ! Ne retirer les cendres que lorsque le feu est complètement éteint. Même éteint, il se peut qu'il reste quelques braises encore chaudes.
2. S'assurer que les cendres ne s'accumulent pas autour du boîtier d'air d'allumage situé à l'intérieur du caisson du poêle, sous la bavette de la porte de chargement.
3. Ne jamais allumer un feu si le tiroir à cendres et son bouchon ne sont pas en place. Cela pourrait causer une surchauffe qui peut entraîner une déformation excessive du poêle. Une surchauffe du poêle entraînera l'annulation de la garantie du poêle.
4. Les briques réfractaires sont fragiles et peuvent être endommagées si le bouchon est remis en place sans prendre de précaution ou si l'on cherche à y faire passer des morceaux trop larges.

Consignes de sécurité et mises en garde

ATTENTION : NE PAS UTILISER DE PRODUITS CHIMIQUES LIQUIDES POUR ALLUMER UN FEU.

1. **ATTENTION :** Ne jamais utiliser d'essence, de combustible à lampe, de kérosène, de liquide allume-feu ou tout autre liquide de ce type pour allumer ou "rafraîchir" un feu dans l'appareil de chauffage. Garder ces liquides et combustibles inflammables à bonne distance du poêle lorsque celui-ci est en marche.
2. Garder la porte fermée pendant que l'appareil est en marche et veiller à ce que tous les joints d'étanchéité soient en bon état.
3. Ne pas brûler de grandes quantités de papier ni de déchets. Ne jamais brûler de liquides inflammables comme de l'essence, du naphta ou de l'huile de moteur dans le poêle.
4. Si des détecteurs de fumée sont installés dans la pièce, éviter que de la fumée ne se dégage du poêle pour ne pas déclencher l'alarme inutilement.
5. Ne pas surchauffer l'appareil. Si le connecteur de la cheminée, le déflecteur ou le dessus du poêle commence à rougeoyer, c'est que l'appareil surchauffe. Arrêter d'ajouter du combustible et fermer le régulateur de tirage. La surchauffe de l'appareil peut entraîner des dommages importants comme des déformations ou une corrosion prématurée de l'acier. Une surchauffe entraînera l'annulation de la garantie.
6. Ne pas laisser s'accumuler de créosote ou de suie dans le système de la cheminée. Inspecter et faire ramoner la cheminée à intervalles réguliers. Le non-respect de ces consignes peut entraîner un grave incendie de cheminée.
7. Le poêle Regency peut devenir très chaud. De graves brûlures peuvent survenir en touchant le poêle lorsqu'il est en marche. Garder les enfants, les vêtements et le mobilier à distance du poêle. Avertir les enfants des risques de brûlures.
8. Le poêle consomme de l'air lorsqu'il fonctionne. Fournir une ventilation adéquate avec un conduit d'air ou ouvrir une fenêtre lorsque le poêle est en marche.
9. Ne pas connecter cet appareil à un conduit de cheminée desservant un autre appareil.
10. Ne pas utiliser de grilles ni de chenets ou d'autres objets pour supporter le bois. Faire brûler le bois directement sur les briques.
11. Ouvrir complètement le régulateur de tirage pendant 10 à 15 secondes avant d'ouvrir lentement la porte pour réalimenter le feu.
12. Ne connecter l'appareil à aucun conduit de distribution d'air.
13. L'appareil de chauffage est conçu pour brûler uniquement du bois naturel. Il donne un rendement optimal avec des émissions minimales quand vous y brûlez du bois franc qui a été séché à l'air, au lieu de l'alimenter en bois mou, en bois vert ou en bois franc fraîchement coupé.
14. En cas de défaillance d'un composant, remplacer les pièces seulement par des pièces homologuées Regency.
15. Attention : Ne pas maltraiter la porte vitrée en la claquant ou en la cognant.

ATTENTION : SURFACES CHAUDES LORSQUE L'APPAREIL EST EN MARCHE. GARDER LES ENFANTS, LES VÊTEMENTS ET LE MOBILIER À DISTANCE DE L'APPAREIL. TOUT CONTACT RISQUE DE CAUSER DES BRÛLURES.

NE PAS BRÛLER LES MATIÈRES SUIVANTES :

- Bois traité
- Charbon
- Déchets
- Carton
- Solvants
- Papier coloré
- Ordures
- Bois de grève provenant d'eau salée
- Pièces de bois coupées, contreplaqué ou panneaux de particules

La combustion de bois traité, de déchets, de solvants, de papier coloré ou d'ordures peut entraîner la production de vapeurs toxiques. La combustion de charbon, de carton ou de papier en vrac peut entraîner la production de suie ou de larges flocons de résidus carbonés ou de cendres volantes qui peuvent former une couche provoquant un refoulement de fumée dans la pièce.

ATTENTION : NE PAS BRÛLER DE DÉCHETS NI DE LIQUIDES INFLAMMABLES COMME DE L'ESSENCE, DU NAPHTA OU DE L'HUILE DE MOTEUR. CERTAINS COMBUSTIBLES PEUVENT PRODUIRE DU MONOXYDE DE CARBONE ET SONT TRÈS NOCIFS.

ATTENTION : NE PAS CONNECTER NI UTILISER AVEC UNE SECTION DE CONDUIT DE DISTRIBUTION D'AIR SANS UNE HOMOLOGATION SPÉCIFIQUE POUR UNE TELLE INSTALLATION.

Nettoyage & entretien du poêle

Entretien

Il est très important d'assurer le bon entretien de votre poêle à bois, de ne brûler que du bois sec et de maintenir propres le poêle à bois et le système de cheminée. Faire ramoner la cheminée avant la saison de chauffage, et au besoin durant la saison de chauffage, car des dépôts de créosote peuvent s'accumuler rapidement. Les pièces mobiles de ce poêle à bois ne nécessitent aucune lubrification.

Créosote

Quand le bois brûle lentement, il produit du goudron et d'autres gaz organiques qui se combinent à l'humidité pour former la créosote. Les vapeurs de créosote se condensent dans la cheminée relativement froide d'un feu lent, causant ainsi l'accumulation de résidus de créosote sur la doublure de cheminée. En brûlant, cette créosote peut produire un feu extrêmement chaud.

La cheminée et le conduit de raccordement devraient être inspectés à tous les deux mois pendant la saison de chauffage afin de déceler toute accumulation de créosote. Le cas échéant, nettoyer la créosote pour réduire les risques d'incendie.

ATTENTION : Points à retenir en cas d'incendie :

1) **Fermer tous les régulateurs de tirage et de registre.**

2) **APPELER LES POMPIERS (SERVICE INCENDIE).**

Comment prévenir la formation de créosote et garder le poêle propre

1) Chauffer le poêle avec le régulateur de tirage grand ouvert durant environ 10 à 15 minutes à chaque matin durant la saison de chauffage.

2) Chauffer le poêle avec le régulateur de tirage grand ouvert durant environ 10 à 15 minutes à chaque fois que vous brûlez du bois frais. Ceci permet au bois de parvenir plus rapidement à l'état de charbon de bois et de brûler tous les gaz non brûlés qui, autrement, peuvent se déposer dans le système.

3) Brûler uniquement du bois sec ! Éviter de brûler du bois séché au four, vert ou humide. Pour être bien sec, le bois doit sécher au moins un an.

4) Un petit feu chaud est préférable à un gros feu couvant (fumant) qui peut créer des dépôts de créosote dans le système.

5) La cheminée et le connecteur de cheminée doivent être inspectés au moins une fois à tous les deux mois durant la saison de chauffage, pour déterminer si des dépôts de créosote se sont formés.

6) **Faire nettoyer le poêle et le système de cheminée par un ramoneur compétent deux fois par année durant la première année d'utilisation et au moins une fois par an par la suite. Dès qu'un dépôt de créosote important s'accumule (1/8 po/3 mm ou plus), le poêle et le système doivent être ramonés pour réduire le risque d'incendie de cheminée.**

Stockage du bois

Entreposer le bois sous un abri, par exemple dans une remise, ou le recouvrir d'une toile, d'un plastique, de papier goudronné, de vieux contreplaqués (ou autres), car le bois non couvert peut absorber l'eau provenant de la pluie ou de la neige, retardant ainsi le processus de séchage.

Joint de la porte

Si le joint de la porte doit être remplacé, on doit utiliser un joint d'étanchéité de 7/8 po de diamètre. Un adhésif pour joints haute température approprié est exigé. Un ensemble de réparation de joints (pièce n° 846-570) est disponible auprès de votre détaillant Regency.

Nettoyage de la vitre

Ne pas nettoyer la vitre lorsqu'elle est chaude. Laisser la vitre refroidir avant de la nettoyer. Votre détaillant pourra vous fournir un nettoyant à vitres spécial si un chiffon doux imbibé d'eau ne suffit pas à retirer tous les dépôts.

Retrait de la porte

Manipuler les pièces en fonte avec précaution pour ne pas endommager le fini.

1) Ouvrir la porte à 45°.

2) Tenir fermement le bas et le haut de la porte puis la soulever pour l'enlever.

Remarque : La porte est lourde.

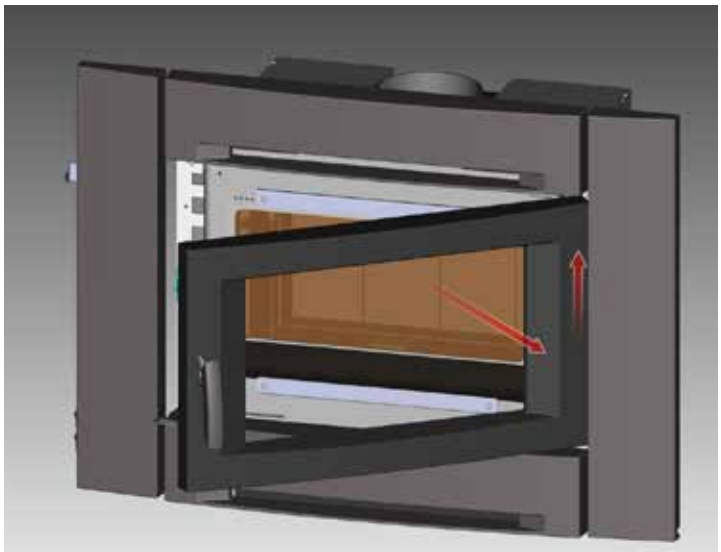

REMARQUE SUR L'INSTALLATION DE LA PORTE

Après avoir remis la porte en place, l'ouvrir doucement pour en vérifier le dégagement du côté droit en fonte. Si elle est trop serrée ou si elle frotte, desserrer les écrous de 7/16 po et régler le dégagement puis resserrer le boulon.

Nettoyage & entretien d'un poêle à bois

Remplacement de la vitre

Laisser refroidir le poêle complètement, avant de remplacer ou enlever la vitre. Démonter la porte et enlever le cadre de retenue de la vitre. Prendre des précautions pour enlever du verre brisé et éviter les blessures. En mettant la vitre de rechange en place dans la porte, veiller à ce que le joint d'étanchéité soit bien appuyé tout le tour. Remettre le cadre de retenue en place de façon à ce qu'il repose sur le joint et non sur la vitre, puis le serrer solidement à l'aide des attaches pour vitre et de vis. Revisser les écrous, sans trop serrer, pour ne pas casser la vitre.

Votre encastrable Regency est équipé d'une vitre en Neoceram (vitrocéramique) de 5 mm résistant aux hautes températures produites par cet appareil. En cas de bris de la vitre par impact, acheter une vitre de rechange (940/366/P) (incluant le joint de la vitre) à un détaillant autorisé Regency seulement et suivre les instructions détaillées pour la remplacer.

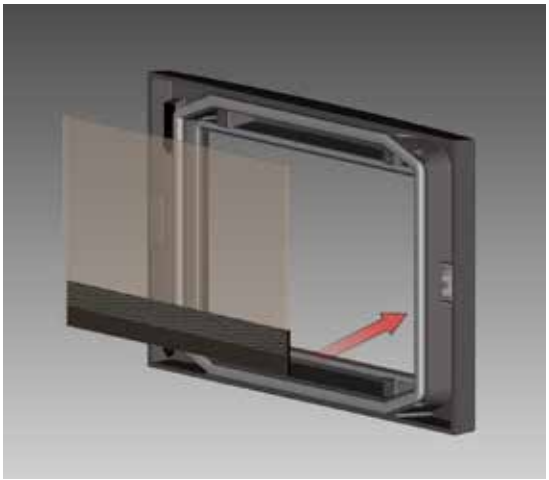

Attache inférieure de la vitre

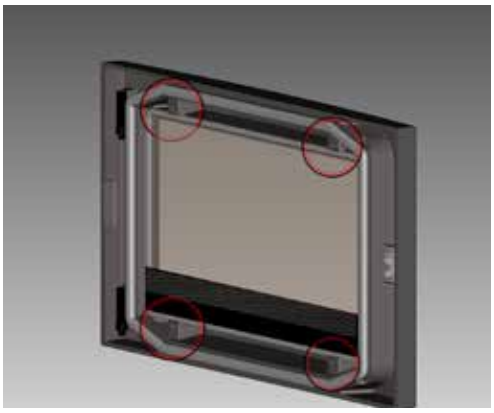

Emplacement des vis des attaches de la vitre

Éviter tout impact sur les portes vitrées. Ne pas les cogner ni les fermer violemment.

Remplacement de la poignée

1) Pour retirer la poignée, dévisser le boulon à tête hexagonale à l'aide d'une clé à douille de 7/16 po.

2) Ajuster la nouvelle poignée sur le loquet de la porte et la maintenir en place.

Assembler la poignée de la façon suivante :
a) Glisser la rondelle d'arrêt et la rondelle fendue sur le boulon à tête hexagonale.
b) Insérer le boulon dans la poignée.
c) Y ajouter une rondelle d'espacement.
d) Visser la poignée au loquet de la porte.

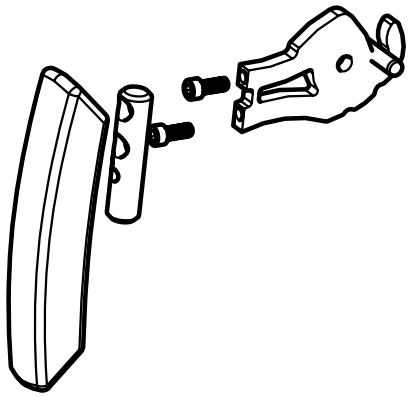

Ajustement du loquet de la porte

Comme il peut arriver que le joint de la porte se comprime après quelques feux, celle-ci peut nécessiter un ajustement. Pour rapprocher le loquet de la porte et en améliorer l'étanchéité, retirer la rondelle d'espacement tel qu'illustré ci-dessous. Retirer et remplacer les écrous, les boulons et les rondelles d'espacement, tel qu'illustré ci-dessous.

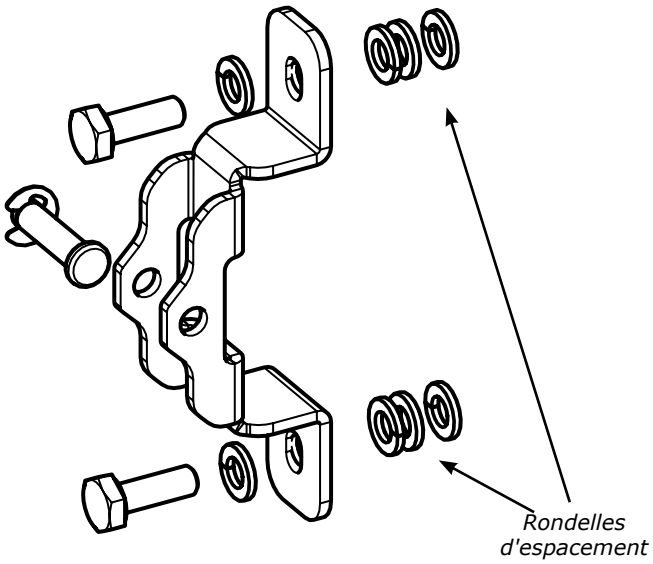

Entretien du ventilateur

POUR RETIRER LE VENTILATEUR

1) Voir page suivante.

Entretien : Les roulements étanches sont lubrifiés et il n'est pas nécessaire de les lubrifier davantage. (L'ajout de lubrifiant causera l'accumulation de davantage de peluche et de poussière, entraînant l'enrayage prématuré des roulements). Un nettoyage et une aspiration régulière de la surface du ventilateur prolongeront la vie du moteur.

IMPORTANT :
Les ventilateurs attirent une grande quantité de la poussière qui circule à l'intérieur de la pièce. Il est donc important d'entretenir régulièrement les moteurs des ventilateurs en passant l'aspirateur sur les pales et le boîtier à l'aide d'une brosse douce.

Nettoyage & entretien d'un poêle à bois

Retrait du ventilateur

Débrancher le câble d'alimentation électrique du ventilateur avant de l'enlever.

ATTENTION : Étiqueter tous les fils avant de les débrancher pour les contrôles de service. Les erreurs de câblage peuvent causer un fonctionnement incorrect et dangereux.

1) Ouvrir la porte à 45°.

2) Tenir fermement le bas et le haut de la porte puis la soulever pour l'enlever.

Remarque : La porte est lourde.

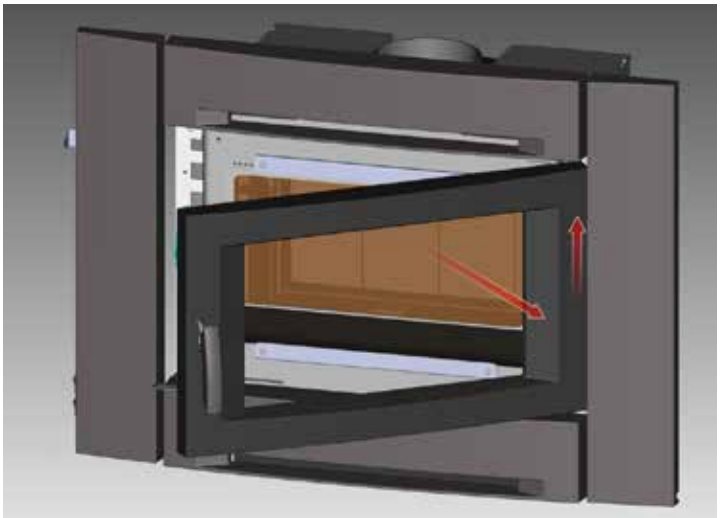

3) Retirer les deux (2) vis (à l'aide de la clé Allen de 3/16 po) qui retiennent le contour inférieur en fonte et le mettre de côté sur une surface souple.

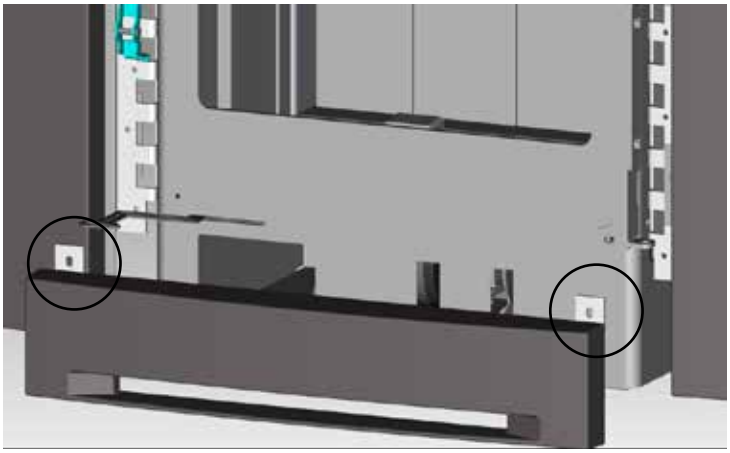

4) Soulever le logement du ventilateur pour le dégager des tiges situées sur le plancher de l'appareil.

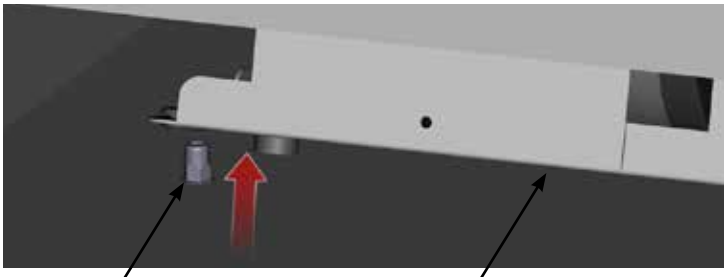

Tiges sur le plancher de l'appareil

Logement du ventilateur

5) Sortir le ventilateur de l'appareil.

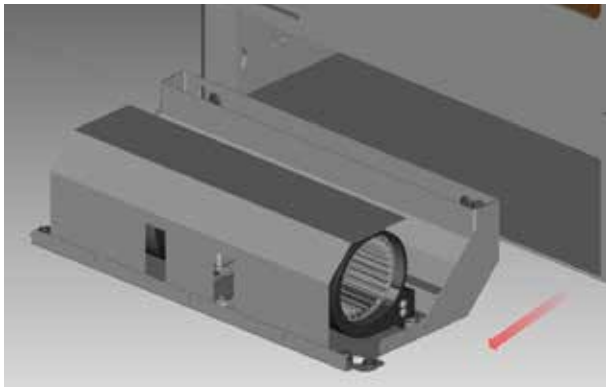

6) Retirer les trois vis pour enlever l'écran thermique du ventilateur.

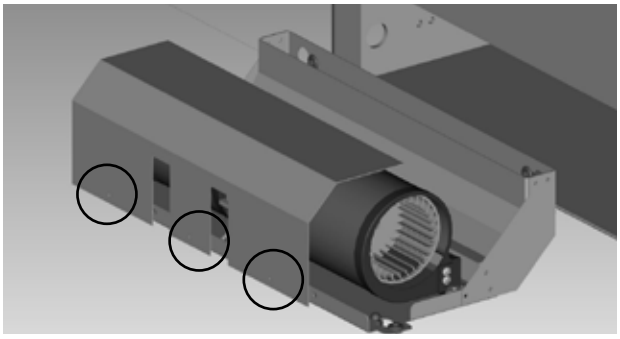

7) Faire glisser la gaine de protection de façon à dégager les fils et débrancher les fils noir, rouge et blanc.

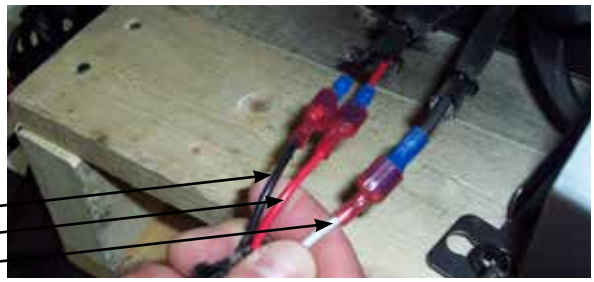

8) Débrancher le fil de terre situé dans la partie gauche du logement du ventilateur.

9) Réinstaller le ventilateur en suivant les étapes 8 à 1 dans cet ordre.

Retrait/installation des tubes d'air secondaire

1. Laisser le feu s'éteindre et l'appareil refroidir, jusqu'à ce qu'il soit froid au toucher.

2. Ouvrir la porte du poêle pour accéder aux tubes d'air secondaire.

Remarque : L'enlèvement de la brique de base inférieure droite et de la brique de la paroi latérale droite facilite l'enlèvement des tubes d'air.

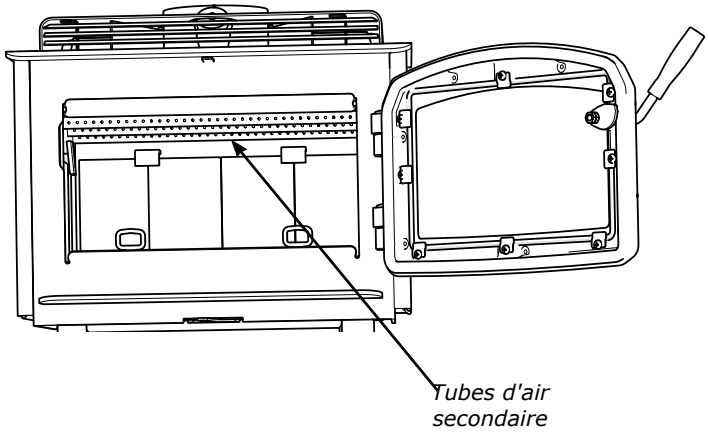

3. À l'aide d'une pince-étau, saisir fermement le tube d'air secondaire avant en premier. Frapper sur la pince avec un marteau, de droite à gauche, afin de dégager le tube de son emplacement.

4. Enlever les rainures de retenue en métal du haut à gauche et à droite, puis le déflecteur en C-Cast en 3 parties. Retirer ensuite les 2 tubes restants.

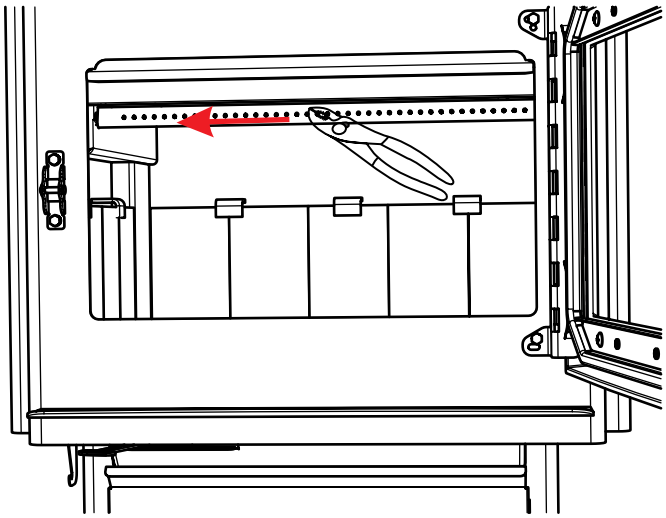

5. Pour réinstaller ou remplacer les tubes, faire glisser d'abord le côté gauche du tube dans le trou de la conduite d'air de gauche. Aligner ensuite l'encoche de son extrémité droite avec la languette de la conduite d'air de droite. Saisir fermement le centre du tube à l'aide d'une pince-étau puis frapper sur la pince avec un marteau, de gauche à droite, jusqu'à ce que le tube soit bien inséré dans la conduite d'air sur la droite.
REMARQUE : Si le tube d'air est corectement verrouillé en place, il devrait y avoir un léger mouvement lors du déplacement du tube d'air.

Remplacement du déflecteur vertical en acier inoxydable

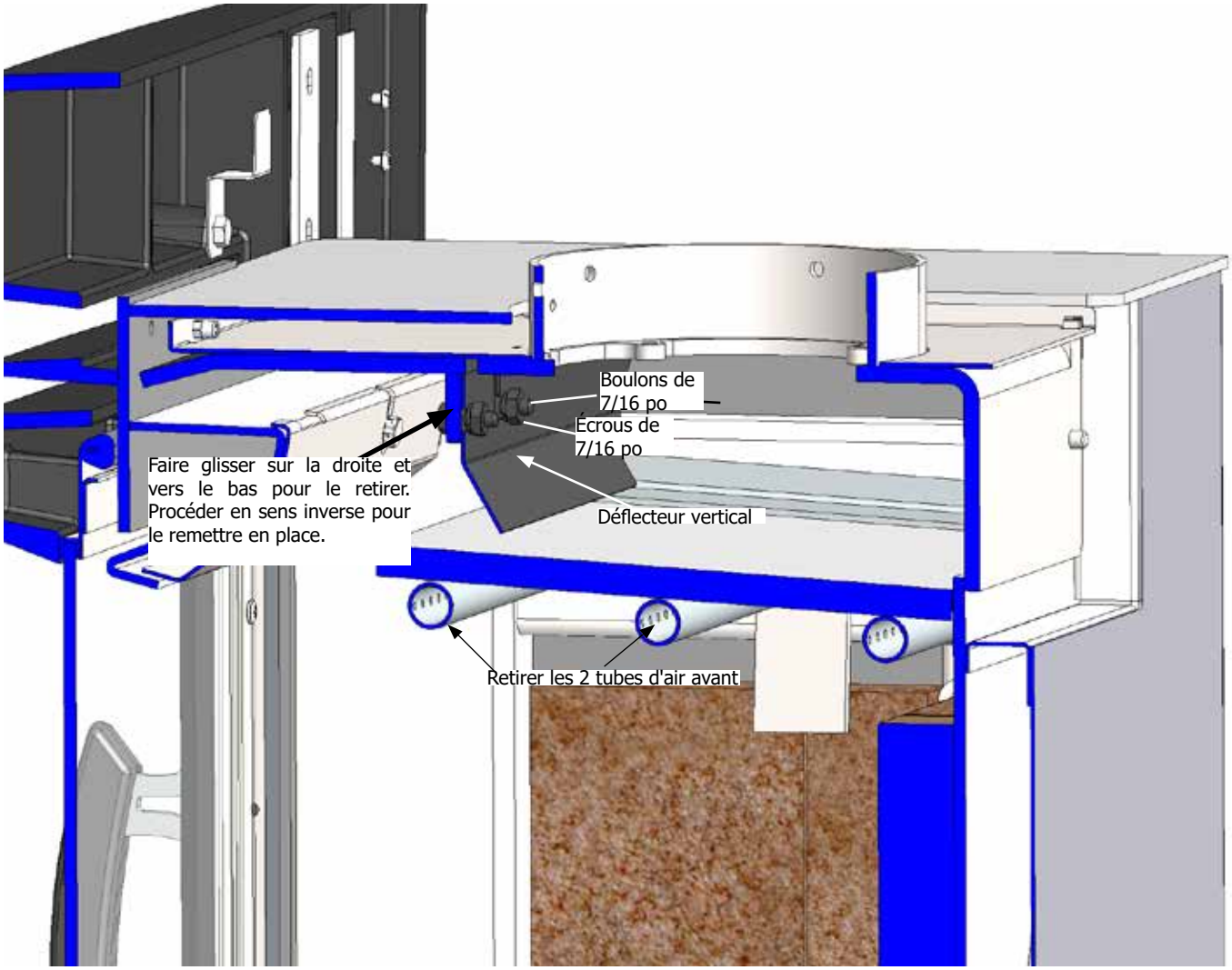

1. Retirer les 2 tubes d'air secondaire avant et les déflecteurs (voir le manuel pour plus de détails).
2. Dévisser les deux boulons de 7/16 po + les écrous pour retirer ou remettre en place le déflecteur vertical.
3. Répéter ces étapes pour installer le nouveau déflecteur vertical.

REMARQUE : S'ASSURER QUE LE DÉFLECTEUR EST POUSSÉ VERS LE HAUT DE LA CHAMBRE DE COMBUSTION AUSSI LOIN QUE POSSIBLE ET QU'IL EST SERRÉ CONTRE LE SOMMET.

Entretien annuel	
Nettoyer complètement l'appareil	Une fois par an
Inspecter les tubes d'air et les briques	Remplacer toutes les pièces endommagées
Ajuster les loquets et les verrous de la porte	S'il est impossible de rendre la porte plus étanche, remplacer le joint d'étanchéité de la porte. Réajuster le loquet une fois le joint installé.
Inspecter l'état et l'étanchéité des pièces suivantes : Joint d'étanchéité de la vitre Joint d'étanchéité de la porte	Effectuer le test de la feuille de papier (voir ci-dessous) - remplacer le joint si nécessaire
Test de la feuille de papier	Tester le joint d'étanchéité de la porte de chargement avec un billet de banque : - Placer un billet de banque dans la zone scellée par le joint d'étanchéité de la porte du poêle lorsqu'il est froid. - Fermer la porte. - Essayer de retirer le billet en le tirant. - Le billet ne devrait pas se retirer facilement. Mais si c'est le cas, essayer d'ajuster le loquet de la porte. Si cela ne résout pas le problème, remplacer le joint d'étanchéité.
Vérifier et lubrifier les charnières et loquets de porte	Utiliser seulement un lubrifiant haute température antigrippant (par ex. Never Seize©)
Vérifier la présence de fissures dans les vitres	Remplacer si nécessaire
Nettoyer le moteur du ventilateur	Débrancher l'alimentation électrique. Retirer et nettoyer le ventilateur. ***NE PAS LUBRIFIER***
Inspecter et nettoyer la cheminée	Nettoyage annuel effectué par un ramoneur professionnel (recommandé)

REMARQUE :
Ramonage de la cheminée

Lors du nettoyage des tubes d'air du système de la cheminée, les déflecteurs doivent être enlevés pour faciliter l'opération. Voir le manuel pour plus de détails concernant le retrait des déflecteurs.
Il est vivement recommandé de faire appel à un professionnel pour réaliser ce ramonage. Il disposera de tout l'équipement nécessaire, comme une brosse de longueur adéquate et un aspirateur spécifique conçu pour aspirer les fines particules.

IMPORTANT
Avant d'essayer de desserrer ou de retirer une vis ou un boulon de l'intérieur d'un poêle à bois, d'un encastrable au bois ou d'un foyer préfabriqué dans lequel il y a eu un feu, il est vivement recommandé de vaporiser généreusement la vis ou le boulon avec une huile pénétrante de bonne qualité, qui ne contient pas de propriétés inflammables. Laisser le produit agir, puis taper ou secouer la vis ou le boulon pour le desserrer avant d'essayer de le retirer. Pour de meilleurs résultats, suivre les instructions fournies avec l'huile pénétrante.

Pièces principales et options - Modèle Ci1150-1

	Pièce nº	Description
1)	075-037	Déflecteur de fumée
2)	075-041	Support du déflecteur
3)	033-953	Tubes d'air (à l'unité)
4)	075-955	Jeu complet de déflecteurs
5)	075-040	Plaque de recouvrement du déflecteur latéral (à l'unité)
6)	172-032/P	Déflecteur vertical
7)	172-942	Adaptateur de conduit de cheminée standard
	172-946	Adaptateur de conduit de cheminée décalé
8)	156-056	Crochet pour poignée
9)	156-533	Dispositif complet de l'interrupteur (incluant tous les interrupteurs, cordon d'alimentation, faisceau de câbles)
9a)	156-011	Support de l'interrupteur du ventilateur seulement
10)	156-519	Loquet de la porte
11)	173-031	Déflecteur d'air primaire
12)	075-063F	Chenet (à l'unité)
13)	910-157/P	Moteur du ventilateur
14)	075-064	Support de chenets (à l'unité)
15)	156-004	Charnière de porte
16)	156-035	Cadre de la joint d'étanchéité de la vitre
17)	940-366/P	Vitre Neoceram (joint d'étanchéité inclus)
18)	156-513	Dispositif de la porte noire métallique (sans vitre)
	846-570	Ensemble joint de la porte densité moyenne
19)	156-515/P	Ensemble d'alignement de porte
20)	156-241	Poignée en fonte
21)	156-514	Ensemble loquet de porte
22)	157-510/P	Dispositif du ventilateur-complet
23)	910-142	Thermodisque du ventilateur
24)	846-682 ENC	Ruban d'étanchéité adhésif pour vitre de 7/8 po (12 pi) (936-243)

	Pièce nº	Description
N/I	911-048-ASM	Câble d'alimentation 120 Volts
N/I	948-444	Logo flamme Regency argent
N/I	075-021	Joint du plancher de la chambre de combustion
N/I	910-138	Interrupteur 2 positions Carling
N/I	910-140	Interrupteur 3 positions Carling
N/I	911-049	Faisceau de câblage du ventilateur à l'interrupteur

N/I = non illustré

COMPOSANTS DE VENTILATION EN OPTION

Pièce nº	Description
948-520	Kit flexible en acier inoxydable pour encastrable au bois 5-1/2 po (140 mm) x 25 pi (7,6 m)
948-530	Kit flexible en acier inoxydable pour encastrable au bois 5-1/2 po (140 mm) x 35 pi (10,7 m)
948-512	Capuchon pour la pluie
948-526	Capuchon de nettoyage facile Home style avec solin de 13 po (330 mm) x 13 po (330 mm)
948-524	Cône du guidage de traction
948-525	Isolation enveloppante de 1/2 po (13 mm) x 25 pi (7,6 m)
948-535	Isolation enveloppante de 1/2 po (13 mm) x 35 pi (10,7 m)
846-504	Connecteur de conduit droit de 6 po (152 mm)
846-506	Connecteur de conduit 30º de 6 po (152 mm)
846-508	Connecteur de conduit 45º de 6 po (152 mm)
846-527	Kit de fixation du conduit

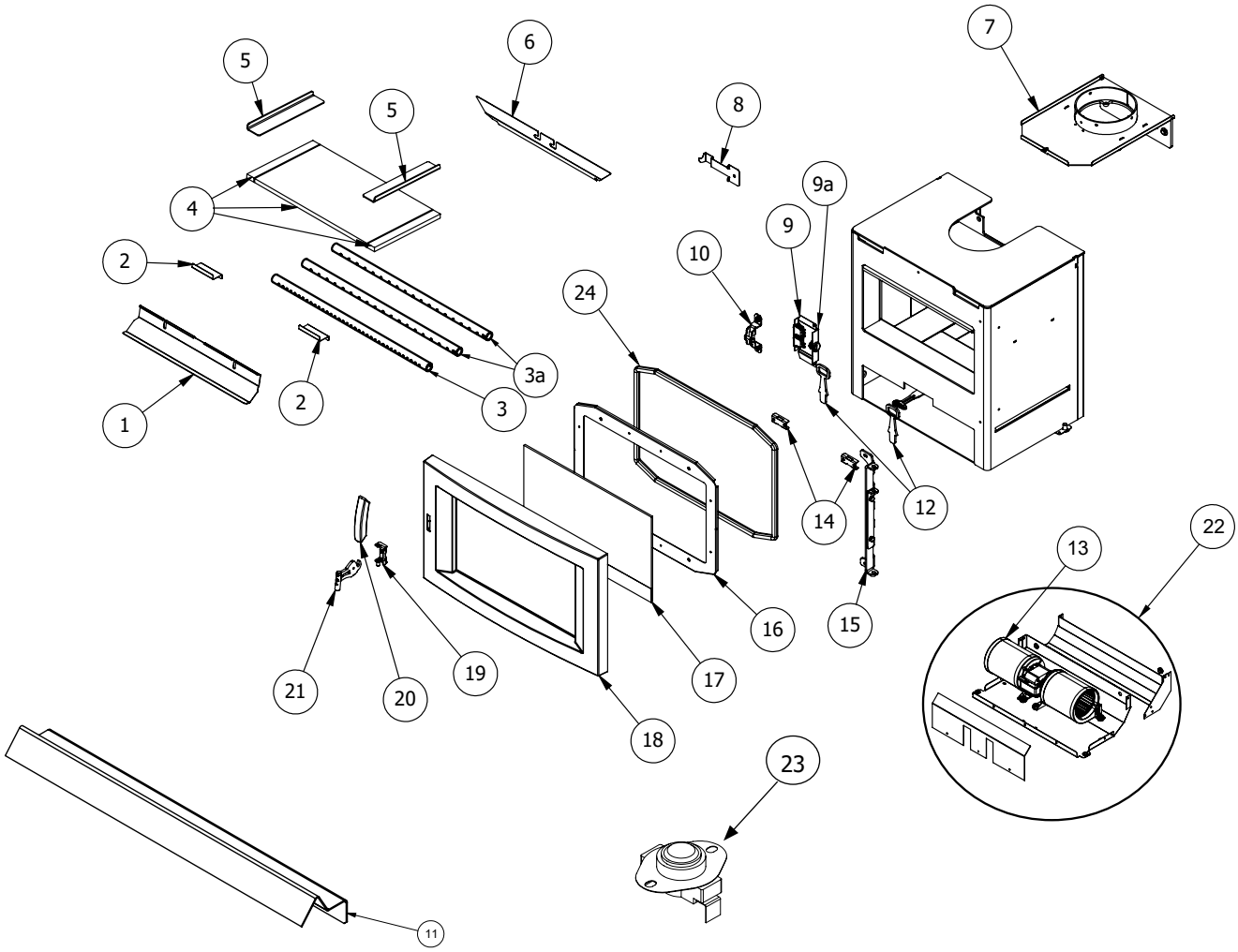

liste des pièces

Panneaux de briques

Pièce n°	Description
173-960	Jeu de briques complet - Modèle Ci1150-1

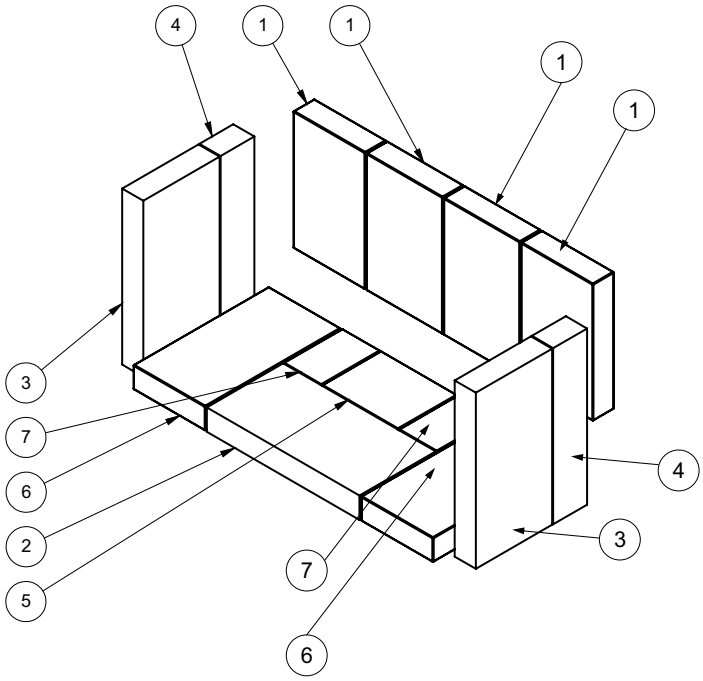

Briques réfractaires	
No.	Dimensions
1	8-3/8 po x 4-3/8 po
2	9 po x 4-1/4 po
3	9 po x 4-1/2 po
4	9 po x 2-3/8 po
5	3-1/2 po x 4-1/2 po
6	7-3/4 po x 4-1/4 po
7	3-1/2 po x 2-1/4 po

Façade en fonte

	Pièce nº	Description
	156-951	Façade - Noir métallique Ci1150-1
1)	*	Contour supérieur
2)	*	Contour de gauche
3)	*	Façade de droite
4)	*	Contour inférieur

* Non disponible en pièce de rechange.

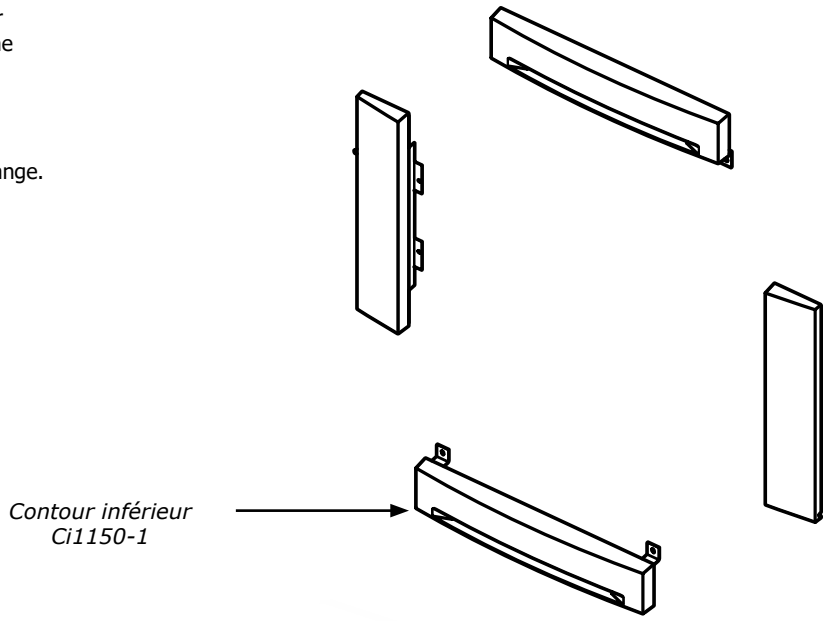

garantie

Garantie à Vie Limitée

La présente garantie à vie limitée de FPI Fireplace Products International Ltée (pour les clients canadiens) et Fireplace Products U.S. Inc. (pour les clients américains) (désigné ci-après “FPI”) couvre l’acheteur d’origine de cet appareil tant qu’il reste dans son emplacement d’origine et n’est pas déplacé. Les pièces et composants couverts par la présente garantie limitée et les périodes de garantie sont indiqués dans le tableau ci-dessous.

Dans ce document, l’appareil désigne un encastrable au bois d’intérieur ou un poêle autoportant à bois d’intérieur.
Cet appareil a été certifié et approuvé pour être utilisé seulement à l’intérieur.

Remarque : Cette garantie ne s’applique pas aux modèles Ri50 et CF780. Consultez la garantie des modèles Ri50 et CF780 pour plus de détails.

Cette garantie à vie limitée commence le jour où l'appareil a été acheté.
La présente garantie n’est en aucun cas transférable, modifiable ni négociable.

Appareils au bois d’intérieur	**Garantie des pièces et composants**					**Garantie Main d’œuvre subventionnée*** **
Pièces et composants sous garantie	**Garantie à vie limitée**	**5 ans**	**2 ans**	**1 an**	**Garantie**	**(Années de garantie)**
Chambre de combustion soudée en acier	✓					5
Composants en acier inoxydable : déflecteurs de fumée, écrans thermiques etc.	✓					3
Tubes d’air	✓					3
Diffuseur Airmate	✓					3
Ensemble poignées et loquets de porte, quincaillerie	✓					3
Vitre (bris thermique seulement)	✓					3
Façades en acier, boîtiers accessoires	✓					3
Placage	✓					3
Tiroir à cendres, écrans thermiques, socle	✓					0
Déflecteurs en acier, en céramique, déflecteurs de type C en vermiculite	✓					0
Moulures : chambre de combustion, contours, portes, panneaux, etc.		✓				3
Composants électriques : ventilateur, câblage, interrupteurs, moniteurs catalytiques, sondes, etc.			✓			2
Vitre (fissures)				✓		1
Catalyseur de postcombustion					** 10 ans prorata	0
Évacuation/Cheminée				✓		1
Écrans de protection				✓		1

** Voir les conditions spécifiques de la garantie concernant le catalyseur de postcombustion dans le présent manuel.

Remarque : La couverture de la garantie indiquée ci-dessus peut ne pas être applicable puisque les composants et les options varient selon l’appareil acheté.

Conditions :

La présente garantie couvre uniquement les vices de fabrication ou les défauts des composants assemblés à l’usine de FPI, sauf indication contraire énoncée dans la présente.

***** Cette garantie ne couvre pas les frais de déplacement, le kilométrage, le carburant ni les péages du détaillant pour les travaux de diagnostic ou d’entretien. Tous les frais de main-d’œuvre payés aux détaillants agréés sont des frais subventionnés et prédéterminés. Les détaillants peuvent vous facturer les frais de déplacement et le temps supplémentaire au-delà de cette subvention.**

Toute pièce qui s’avère défectueuse pendant la période de garantie précisée plus haut sera réparée ou remplacée, au choix de FPI, par l’intermédiaire d’un distributeur accrédité, d’un détaillant ou d’un représentant désigné préautorisé, à la condition que la pièce défectueuse soit retournée au distributeur, au détaillant ou au représentant pour inspection, si requis par FPI. Par ailleurs, FPI peut,

à sa discrétion, se décharger de toutes ses obligations en ce qui concerne la présente garantie en remboursant à l'acheteur d'origine le prix d'achat du produit une fois vérifié. Le prix d'achat doit être confirmé par la facture de vente originale.

Le détaillant autorisé ou tout autre détaillant FPI autorisé est responsable, après approbation préalable de FPI, du diagnostic et de la réparation sur place concernant toute réclamation au titre de la présente garantie. En cas de négligence dans l'exécution des travaux, FPI n'est pas tenue responsable des réparations ni des coûts de fabrication de détaillants ou représentants qui n'ont pas été autorisés au préalable par FPI.

À tout moment, FPI se réserve le droit d'inspecter le produit ou la pièce défectueuse faisant l'objet d'une réclamation et signalé sur place ou à l'endroit où il a été déposé, avant de traiter ou d'honorer toute réclamation. Le refus de se soumettre à cette condition annulera la présente garantie.

Toutes les réclamations doivent transiger par le détaillant chargé de traiter la réclamation et doivent comprendre une copie de la facture de vente (preuve d'achat pour l'acheteur). Toute réclamation doit être complète et fournir des explications détaillées et les renseignements nécessaires à FPI pour être prise en compte et traitée. **Toute réclamation incomplète peut être rejetée.**

Les appareils sont sujets à une limite d'un seul remplacement au cours de la période de garantie. Le tube d'air et le déflecteur sont sujets à une limite d'un seul remplacement au cours de la période de garantie.

L'appareil doit être installé conformément aux directives du fabricant détaillées dans le manuel d'installation. Tous les codes et règlements locaux et nationaux doivent être respectés.

Il est de la responsabilité de l'installateur de s'assurer que l'appareil fonctionne comme il se doit au moment de l'installation.

L'acheteur d'origine est responsable de l'entretien annuel de l'appareil, comme précisé dans le manuel de l'utilisateur. Comme indiqué ci-dessous, la garantie peut être annulée en cas de dommages causés par le manque d'entretien de l'appareil.

Pièces achetées : Les pièces de rechange ou de réparation achetées par le client à FPI après expiration de la garantie originale de l'appareil, ont une période de garantie de **90 jours** à partir de la date d'achat, valable seulement avec la preuve d'achat. Toute pièce défectueuse sera réparée ou remplacée sans frais. La garantie ne couvre pas la main d'œuvre sur ces pièces.

Si des dégâts ont été constatés pendant le transport, qu'ils soient extérieurs ou intérieurs, le détaillant doit en être informé dans les trois jours. Toutes les réclamations relatives à des dommages doivent être soumises par le détaillant qui s'occupe de la réclamation, avec une copie de facture de vente (preuve d'achat). Toutes les réclamations doivent être complètes et fournir toutes les explications détaillées demandées par FPI pour être prises en compte lors de l'évaluation. **Les demandes incomplètes peuvent être rejetées.**

Comme il s'agit d'une garantie à vie limitée, si l'appareil doit être remplacé, l'appareil acheté ne sera peut-être pas remplacé par un appareil de même modèle. Dans ce cas, FPI remplace votre appareil par un appareil similaire au moment du remplacement selon les termes de la présente garantie à vie limitée, mais UNIQUEMENT dans le cas où une pièce couverte par ladite garantie s'avère défectueuse. Veuillez vous référer au tableau de la première page de la présente garantie pour connaître les pièces couvertes. Les changements dans les produits peuvent être liés à la discontinuité de l'appareil d'origine, à des changements dans les exigences réglementaires, à l'évolution des produits, etc. qui sont hors du contrôle de FPI. **La présente garantie à vie limitée ne couvre pas les frais d'installation, ni les frais associés aux changements des dégagements requis pour l'appareil de remplacement, les protections de plancher, les manteaux, les matériaux de revêtement ou de façade tels que l'encadrement, les murs finalisés en cloison sèche, en bois, avec des panneaux non combustibles, avec de la céramique, des briques, des pierres, du marbre, etc., les systèmes de ventilation ou de cheminée, ou les pièces du système de cheminée.**

S'il n'est pas possible d'effectuer le remplacement approprié, FPI remboursera **50 %** du prix d'achat de l'appareil et de tous les accessoires FPI applicables (façades, panneaux de briques, éléments décoratifs, etc.) achetés au moment de la vente. **En aucun cas, FPI ne remboursera une quelconque partie du prix d'achat ou les coûts associés à d'autres pièces, y compris, mais sans s'y limiter, l'installation d'un nouvel Appareil, les changements de dégagements requis pour un nouvel Appareil, les plaques de foyer, les manteaux, les matériaux de revêtement ou de façade tels que l'encadrement, les murs finalisés en cloison sèche, en bois, avec des panneaux non combustibles, avec de la céramique, des briques, des pierres, du marbre, etc., les systèmes de ventilation ou de cheminée, ou les pièces du système de cheminée. Une copie du reçu ou de la facture de vente sera nécessaire pour valider le prix d'achat.**

Exclusions :

Cette garantie à vie limitée ne couvre pas (ni n'inclut) la peinture, la rouille ou la corrosion de tout type causée par : un manque d'entretien ou une évacuation inadéquate, un approvisionnement insuffisant en air de combustion, ou l'utilisation de produits chimiques corrosifs (ex : chlorine, sel, air, etc.), les briques réfractaires (fond, parois latérales ou base), le manque d'étanchéité des portes ou des vitres, les briques de plancher en vermiculite, les assemblages de chenets ou les leviers du registre de la cheminée, ni tout autre système d'étanchéité installé en usine, les piles.

Cette garantie à vie limitée ne s'applique pas aux problèmes de dysfonctionnement, d'avaries ou de performance de l'appareil causés par des conditions environnementales ou géographiques, des dommages d'origine chimique, un courant descendant, une mauvaise installation, une installation effectuée par un installateur non qualifié, des composants de cheminées inadaptés (y compris, mais non exclusivement, la taille ou le type de chapeau d'évacuation), une erreur de fonctionnement, un mauvais usage,

un usage abusif, l'utilisation de carburants inappropriés (bois de corde trop humide, chutes de bois, bois ou débris de construction, copeaux, bois traité ou peint, métal ou feuille métallique, plastiques, ordures, solvants, carton, charbon ou produits dérivés de charbon, produits à base d'huile, papiers cirés, bûches préfabriquées compressées, bois séché au four), un manque d'entretien régulier, des catastrophes naturelles, des intempéries tels que ouragans, tornades, tremblements de terre, inondations, des pannes de courant ou des actes de terrorisme ou de guerre.

FPI n'est soumise à aucune obligation d'améliorer ou de modifier un appareil déjà fabriqué (ex : aucune modification ni mise à jour ne sera effectuée sur un appareil existant même si les produits ont évolué).

Un appareil qui montre des signes de négligence ou d'usage abusif n'est pas couvert par les termes de la présente garantie, ce qui pourrait entraîner l'annulation de cette garantie. Ceci inclut les appareils dont la chambre de combustion est rouillée ou corrodée et dont l'état de rouille ou de corrosion n'a pas été signalé dans les **trois (3)** mois suivant son installation ou son achat.

L'utilisation, malgré leur état, d'appareils endommagés ou qui présentent des problèmes connus de l'acheteur, pouvant aggraver les dommages entraînera l'annulation de la présente garantie.

L'altération du numéro de série sur l'appareil (effacement, retrait de l'étiquette ou numéro illisible) entraînera l'annulation de la présente garantie.

Des mouvements mineurs d'expansion et de contraction de l'acier sont normaux et ne sont donc pas couverts par la présente garantie.

Les dégâts causés aux produits ou aux pièces pendant leur transport ne sont pas couverts par la présente garantie.

L'utilisation conjointe de produits FPI avec des produits fabriqués ou fournis par d'autres fabricants, sans l'autorisation préalable de FPI, peut entraîner l'annulation de la présente garantie.

Limites de responsabilité :

Le recours exclusif de l'acheteur d'origine par rapport à la présente garantie et la seule obligation de FPI à l'égard de cette garantie à vie limitée, expresse ou implicite, contractuelle ou délictuelle, se limitent à un remplacement, une réparation ou un remboursement, dans les conditions décrites ci-dessus. EN AUCUN CAS, FPI NE SERA TENUE RESPONSABLE AU TITRE DE LA PRÉSENTE GARANTIE DE TOUT DOMMAGE COMMERCIAL ACCIDENTEL OU NON ACCIDENTEL OU DE TOUT DOMMAGE CAUSÉ AU BIEN. DANS LA LIMITE AUTORISÉE PAR LA LOI APPLICABLE, FPI NE FOURNIT AUCUNE GARANTIE EXPRESSE AUTRE QUE LA PRÉSENTE GARANTIE SPÉCIFIÉE. LA DURÉE DE TOUTE GARANTIE IMPLICITE EST LIMITÉE À LA DURÉE DE LA GARANTIE EXPLICITE TEL QU'INDIQUÉ CI-DESSUS. SI LES GARANTIES IMPLICITES NE PEUVENT PAS ÊTRE EXCLUES, ELLES SONT ALORS LIMITÉES EN DURÉE À LA DURÉE DE LA PRÉSENTE GARANTIE.

Certains États aux États-Unis n'autorisent pas qu'une limite soit fixée à la durée d'une garantie implicite, ou autorisent l'exclusion ou la limitation des dommages directs ou indirects, de sorte que les limitations ou exclusions mentionnées ci-dessus peuvent ne pas vous concerner.

Les clients situés à l'extérieur des États-Unis doivent consulter les codes et règlements locaux, provinciaux ou nationaux qui s'appliquent pour connaître les conditions particulières qui peuvent s'ajouter à la présente garantie.

Comment bénéficier d'un service sous garantie :

Les clients doivent contacter leur détaillant autorisé pour obtenir un service sous garantie. Si ce dernier ne peut pas fournir ce service, veuillez contacter FPI par courrier à l'adresse mentionnée ci-dessous. Merci d'inclure une brève description du problème ainsi que votre adresse, vos coordonnées téléphoniques et votre courriel. Un représentant vous contactera pour fixer un rendez-vous pour une inspection ou un service sous garantie.

Garant Canada :

FPI Fireplace Products International Ltd.
6988 Venture St.
Delta, British Columbia
Canada, V4G 1H4

Garant États-Unis :

Fireplace Products U.S., Inc.
PO Box 2189 PMB 125
Blaine, WA
United States, 98231

Ou contactez le Service à la Clientèle de Regency au 1-800-442-7432 (tél.) / 604-946-4349 (téléc.) /customerservice@regency-fire.com (courriel)

Enregistrement du produit et service à la clientèle :

Merci d'avoir choisi un foyer Regency. Regency fait partie des chefs de file mondiaux dans la conception, la fabrication et la commercialisation de produits de foyer. Pour vous offrir le meilleur service possible, nous vous invitons à compléter le formulaire d'enregistrement de votre produit à l'adresse http://www.regency-fire.com/Customer-Care/Warranty-Registration.aspx dans les **quatre-vingt-dix (90)** jours suivant la date de votre achat.

REGENCY
PRODUITS DE FOYER

Enregistrement du produit et service à la clientèle :

Merci d'avoir choisi un foyer Regency. Regency fait partie des leaders mondiaux dans la conception, la fabrication et la commercialisation de produits de foyer. Pour vous offrir le meilleur service possible, nous vous invitons à compléter le formulaire d'enregistrement de votre produit sur notre site web sous Service à la Clientèle dans les quatre-vingt-dix (90) jours suivant la date de votre achat.

Pour les achats effectués au **CANADA ou aux ÉTATS-UNIS** :
http://www.regency-fire.com/Customer-Care/Warranty-Registration.aspx

Pour les achats effectués en AUSTRALIE :
http://www.regency-fire.com.au/Customer-Care/Warranty-Registration.aspx

Merci de compléter également le formulaire d'enregistrement de la garantie de votre produit de foyer Regency puis nous le retourner par courrier et/ou par fax pour permettre l'enregistrement de votre garantie. Il est important que vous nous fournissiez toutes les informations ci-dessous pour que nous puissions vous offrir le meilleur service possible.

Formulaire d'enregistrement de la garantie
(ou enregistrement en ligne à l'adresse web mentionnée ci-dessus)

Informations sur la garantie	
Numéro de série (obligatoire) :	
Date d'achat (obligatoire) (mm/dd/yyyy) :	
Informations sur le produit	
Type et modèle (obligatoire) :	
Informations sur le détaillant	
Nom du détaillant (obligatoire) :	
Adresse du détaillant :	
No de tél du détaillant :	
Installateur :	
Date d'installation (mm/dd/yyyy) :	
Vos coordonnées (obligatoire)	
Nom :	
Adresse :	
Téléphone :	
Courriel :	

Pour les achats au CANADA :

FPI Fireplace Products International Ltd.
6988 Venture St.
Delta, British Columbia
Canada, V4G 1H4

Tél : 604-946-5155
Télec. : 1-866-393-2806

Pour les achats aux ÉTATS-UNIS :

Fireplace Products U.S., Inc.
PO Box 2189 PMB 125
Blaine, WA
United States, 98231

Tél : 604-946-5155
Téléc. : 1-866-393-2806

Pour les achats en AUSTRALIE :

Fireplace Products Australia Pty Ltd
99 Colemans Road
Dandenong South, Vic.
Australia, 3175

Tél : +61 3 9799 7277
Téléc. : +61 3 9799 7822

Pour l'entretien de votre foyer, des astuces et des réponses aux questions les plus fréquentes, visitez la section Service à la Clientèle de notre site web. N'hésitez pas à contacter votre détaillant si vous avez des questions sur votre produit Regency.

garantie

CYCLE DE VIE DU PRODUIT :
En recyclant vos appareils usagés, vous détournez les déchets des décharges locales et vous contribuez à la protection de l'environnement. Vous réduisez également les besoins en matières premières pour la fabrication de nouveaux produits. Contactez votre municipalité pour connaître les services de recyclage des appareils, les programmes de recyclage locaux ou les services d'enlèvement des appareils afin de vous assurer que les composants et l'emballage de vos appareils Regency sont correctement recyclés.

notes

Installateur : Veuillez compléter les informations suivantes

Adresse et nom du détaillant : _____

_____

Installateur : _____

N° de téléphone : _____

Date d'installation : _____

N° de série : _____

Regency, Alterra® sont les marques déposées de FPI Fireplace Products International Ltée.

©2025, FPI Fireplace Products International Ltée. Tous droits réservés.

Imprimé au Canada