REGENCY
PRODUITS DE FOYER

Regency® Gi29L
Encastrable au gaz

Manuel d'installation et d'utilisation

www.regency-fire.com

MODÈLES : Gi29L-GN Gaz naturel Gi29L-PL Propane

⚠ ATTENTION
Risque d'incendie ou d'explosion
le fait de ne pas suivre exactement les avertissements de sécurité peut entraîner des blessures graves, la mort ou des dommages matériels.

- **Ne pas stocker ni utiliser d'essence ou d'autres vapeurs et liquides inflammables à proximité de cet appareil ou de tout autre appareil.**
- **L'installation et l'entretien doivent être effectués par un installateur qualifié, une agence de service, ou un fournisseur de gaz.**

– QUE FAIRE SI VOUS DÉTECTEZ UNE ODEUR DE GAZ :

- **N'essayez pas d'allumer un appareil.**
- **Ne touchez à aucun interrupteur : n'utilisez pas de téléphone à l'intérieur du bâtiment. Sortez immédiatement du bâtiment.**
- **Appelez immédiatement votre fournisseur de gaz depuis un téléphone extérieur voisin. Suivez les instructions du fournisseur.**
- **Si vous ne pouvez pas rejoindre le fournisseur de gaz, appelez le service incendie.**

Testé par : Intertek	**Certified to/Certifié pour: ANSI Z21.88-2019 CSA 2.33-2019 CSA 2.17-2017**	***Installateur :*** **Remplissez la fiche de la couverture arrière et laissez ce manuel au propriétaire du foyer.** ***Propriétaire :*** **Merci de conserver ce guide pour consultation ultérieure.**

AU NOUVEL ACQUÉREUR

Félicitations! Vous êtes l'heureux propriétaire d'un appareil au gaz fabriqué par Regency.

Les encastrables au gaz artisanaux de Regency ont été conçus pour vous offrir toute la chaleur et le charme d'un foyer en appuyant simplement sur un interrupteur. Le GI29 est homologué par Intertek pour en assurer la sécurité et l'efficacité. Notre marque de commerce vous garantit un appareil économique qui vous procurera confort en toute sécurité pour de nombreuses années.

Veuillez prendre le temps de vous familiariser avec les présentes instructions et les multiples caractéristiques de votre appareil Regency.

DANGER

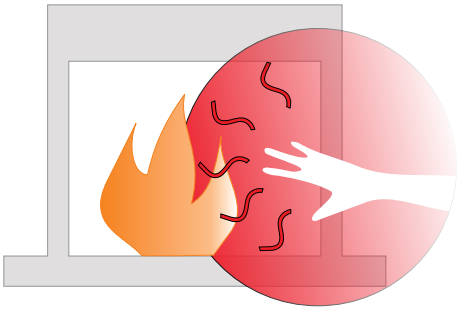

LA SURFACE VITRÉE CHAUDE PEUT CAUSER DES BRÛLURES.

NE TOUCHEZ PAS À LA SURFACE VITRÉE NON REFROIDIE.

NE LAISSEZ JAMAIS UN ENFANT TOUCHER LA SURFACE VITRÉE.

L'écran pare-étincelles fourni avec ce foyer réduit le risque de brûlure en cas de contact accidentel avec la vitre chaude et doit être installé pour la protection des enfants et des personnes à risque.

ATTENTION

Risque de brûlures graves.
Ne pas toucher l'appareil lorsqu'il fonctionne.
Ne pas laisser les enfants s'approcher de l'appareil. Garder les vêtements, les meubles et tout gaz ou liquide inflammable (carburant) à distance de l'appareil.
S'assurer que le brûleur et le compartiment des commandes sont propres.
Voir les instructions d'installation et d'utilisation qui accompagnent l'appareil.

920-408-fr

NATIONAL FIREPLACE INSTITUTE NFI CERTIFIED www.nficertified.org

Nous recommandons que nos produits de chauffage au bois soient installés et entretenus par des professionnels certifiés par le NFI (National Fireplace Institute) ou au Canada par le WETT (Wood Energy Technical Training).

Wood Energy Technical Training

Cet appareil peut être installé dans une maison préfabriquée déjà installée à demeure (aux États-Unis seulement) ou une maison mobile, si les règlements locaux le permettent.

Cet appareil doit être utilisé uniquement avec le type de gaz indiqué sur la plaque signalétique. Cet appareil ne peut être converti à d'autres gaz, sauf si une trousse de conversion est utilisée.

Dimensions

Dimensions de l'appareil 4
Dimensions de la façade 5

Information à l'usage du propriétaire

Copie de l'étiquette de sécurité 6
Connaître son appareil 9
Message important 10
Informations importantes 10
Avant de commencer 10
Pour votre sécurité 10
Caractéristiques 10
Commutateur On/Off 10
Copie des instructions apposées sur la plaque d'allumage 11

Information à l'usage de l'installateur

Liste de contrôle pour l'installation du foyer au gaz 7
Test de pression du gaz 12
Installation dans un foyer en maçonnerie ou un foyer préfabriqué pour combustible solide 12
Exigences pour une cheminée à bois préfabriquée (métal) 12
Information de sécurité générale 12
Aide-mémoire pour l'installation 13
Matériaux requis 13
Dimensions minimales de la cheminée 13
Prise électrique dans un foyer de maçonnerie 13

Installation

Dimensions minimales des ouvertures de foyer avec différentes options de façade et de plaque de support. 14
Dégagements minimaux par rapport aux matériaux combustibles 15
Dégagements du manteau sans déflecteur 16
Dégagements du manteau avec déflecteur de 2-1/2 po (64 mm) 16
Utilisation de montants en acier et d'un panneau en béton au-dessus d'une cheminée en briques de maçonnerie 17
Réglage des pattes de nivellement 18
Raccordement de gaz 19
Évacuation verticale 19
Chapeaux d'évacuation verticale/adaptateurs alternatifs approuvés. 20
Réglage du réducteur 21
Évacuation verticale / positions du réducteur pour GN et PL 22
Évacuation verticale /Réglage du réductgeur d'air pour chapeau d'évacuation verticale colinéaire pour évacuation directe FPI et solin encastré (946-588) 23
Système d'évacuation colinéaire horizontal (foyers en maçonnerie seulement) 25
Retrait et installation de la buse de la cheminée 26
Réglage de l'obturateur d'air 27
Données du système GN 28
Données du système LP 28
Haute altitude 28
Installation de la ligne de gaz 28
Réglage de la veilleuse 28
Test de pression de la conduite de gaz 28
Description de la valve SIT 820 28
Procédure pour couper le gaz 29
Installation du ventilateur (en option) 30-31
Conversion du gaz naturel au propane 32-33
Kit de réduction de puissance 34
Installation des panneaux 35-37
Installation du jeu de bûches de bouleau et de chêne 38-45
Installation du jeu de bûches en bois de grève 46-52
Retrait de l'écran 53
Retrait de la porte vitrée 54
Installation de la façade 55
Installation de la plaque de support 56-57
Installation du déflecteur du manteau 58
Installation du contour de la façade haut de gamme 59
Installation du contour traditionnel de la façade 60
Installation de la garniture d'âtre - découpage à la bonne hauteur .. 61
Installation et montage de la garniture d'âtre 62
Installation de la télécommande 63
Thermostat mural en option 64
Tableau des fils du thermostat 64
Télécommande en option 64
Vérification finale 64
Schéma de câblage 65

Consignes d'utilisation

Consignes d'utilisation 66
Procédure d'allumage 66
Procédure d'arrêt 66
Premier allumage 66
Fonctionnement automatique du ventilateur de convection 66
Commutateur ON/OFF 66
Bouton d'extension ON/OFF de la veilleuse
Bouton d'extension Haut/Bas
Bouton de réglage du ventilateur 66
Consignes d'utilisation de la télécommande Proflame I (en cas d'achat de la télécommande en option) 67-69
Remplacement des piles du récepteur de la télécommande (en cas d'achat de la télécommande en option) 70
Procédure de fonctionnement de la télécommande 71
Bruits normaux de fonctionnement des foyers au gaz 72

Consignes d'entretien

Consignes d'entretien 72
Vitre de la porte 73
Entretien général du système d'évacuation 73
Remplacement des bûches 73
Joint d'étanchéité de la vitre 73
Changement de la batterie du boîtier à étincelles 73
Remplacement du ventilateur (si installé) 74
Remplacement de la valve 75-76
Entretien du gaz - Routine annuelle recommandée 77

Pièces

Pièces principales 78-79
Façades / accessoires 80
Accessoires en option 80

Garantie 82

Recyclage 88

dimensions

Dimensions de l'appareil

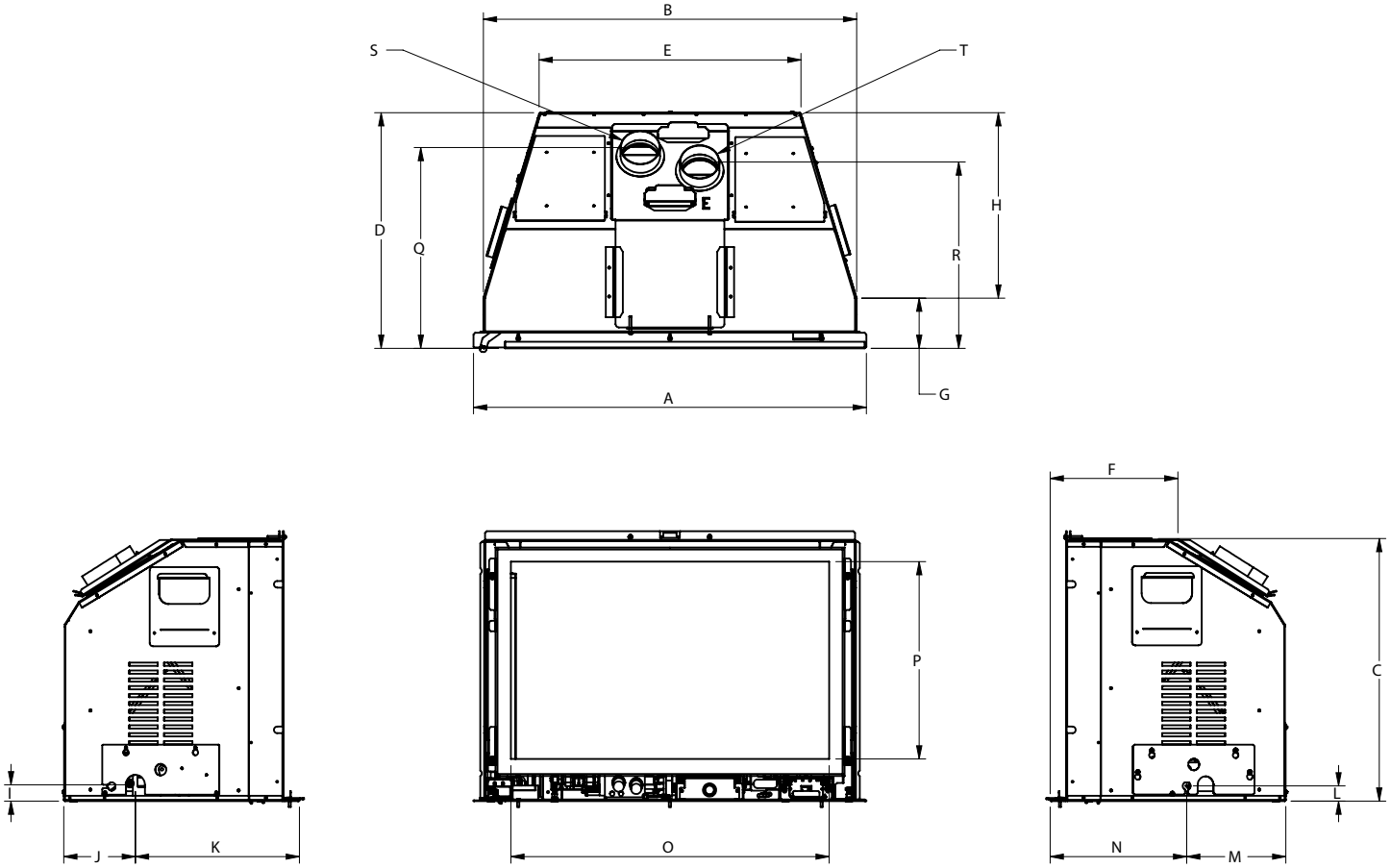

	Description	Dimensions (pouces)	Dimensions (mm)
A	Largeur	29-3/4 po	756 mm
B	Largeur de la boîte extérieure	28-5/16 po	719 mm
C	Hauteur de la boîte extérieure	20-1/4 po	514 mm
D	Profondeur de la boîte extérieure	17-7/8 po	454 mm
E	Largeur arrière de la boîte extérieure	20 po	508 mm
F	Raccord de l'avant vers le haut	8-3/8 po	213 mm
G	Raccord de l'avant vers le côté	3-13/16 po	97 mm
H	Raccord de l'arrière vers le côté	14-1/16 po	357 mm
I	Hauteur de l'entrée de gaz	1-1/4 po	32 mm
J	Profondeur arrière de l'entrée de gaz	5-1/2 po	140 mm

	Description	Dimensions (pouces)	Dimensions (mm)
K	Profondeur avant de l'entrée de gaz	12-7/16 po	316 mm
L	Hauteur de l'accès électrique	1-1/8 po	29 mm
M	Profondeur arrière de l'accès électrique	7-1/2 po	191 mm
N	Profondeur avant de l'accès électrique	10-3/8 po	264 mm
O	Largeur de la surface vitrée	24-1/8 po	613 mm
P	Hauteur de la surface vitrée	15 po	381 mm
Q	De l'avant à l'entrée	15-1/16 po	383 mm
R	De l'avant à l'échappement	14 po	356 mm
S	Diamètre de l'admission d'air	3 po	76 mm
T	Diamètre de l'échappement	3 po	76 mm

Dimensions de la façade

Façade trois côtés

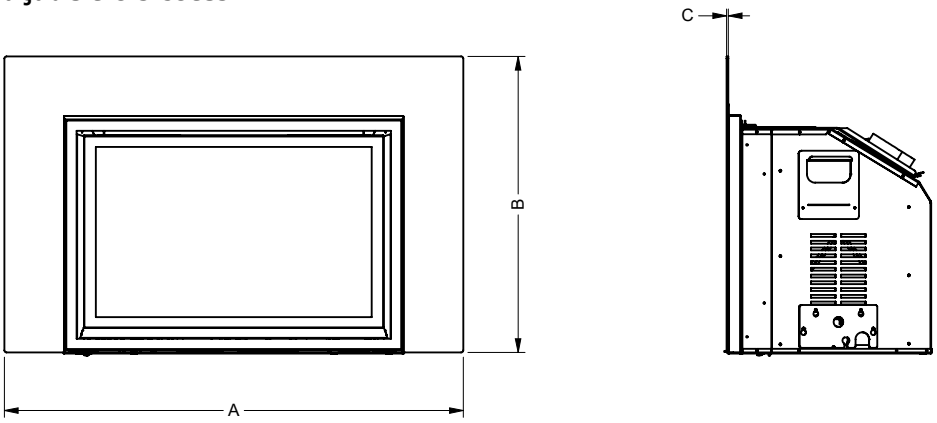

Façade quatre côtés

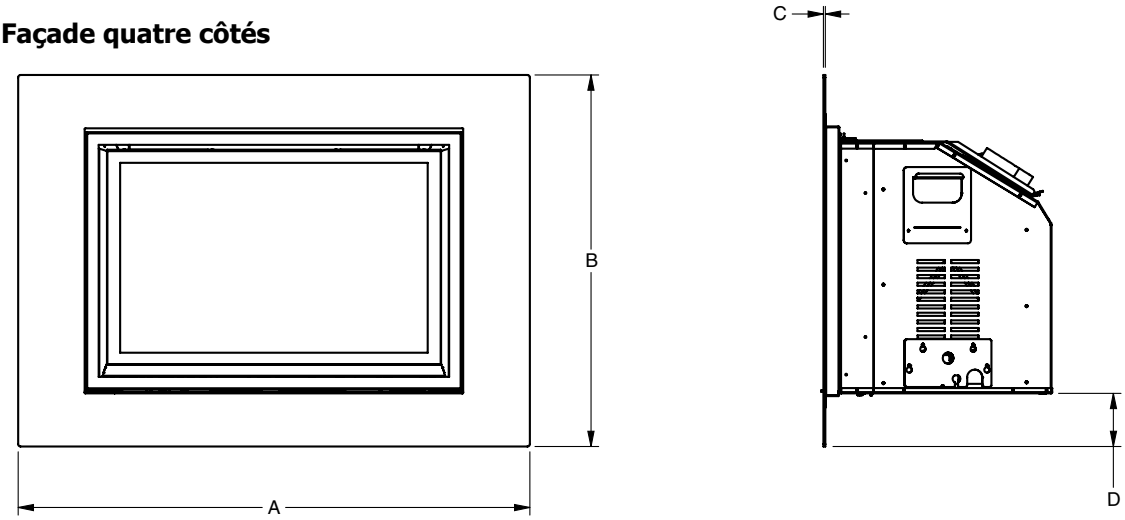

Façade	Dimensions			
	Largeur (A)	**Hauteur (B)**	**Profondeur (C)**	**Au bas de la plaque de support (D)**
Façade standard	40-3/16 po (1021 mm)	26 po (660 mm)	1-1/4 po (32 mm)	-
Façade standard avec contour haut de gamme	40-13/16 po (1021 mm)	26-3/8 po (670 mm)	1-11/16 po (41 mm)	-
Façade affleurante	40-3/16 po (1021 mm)	26 po (660 mm)	1/8 po (3 mm)	-
Façade affleurante avec contour traditionnel	45-3/4 po (1162 mm)	28-3/4 po (730 mm)	2-1/4 po (57 mm)	-
Façade affleurante 4 côtés	40-3/16 po (1021 mm)	29-1/4 po (743 mm)	1/8 po (3 mm)	4-3/16 po (106 mm)
Bordure de finition	31-7/8 po (810 mm)	21-7/8 po (556 mm)	1/16 po (2 mm)	-
Bordure de finition 4 côtés	31-7/8 po (810 mm)	23-1/8 po (587 mm)	1/16 po (2 mm)	1-1/8 po (29 mm)
Plaque de support surdimensionnée	47-1/2 po (1207 mm)	31-1/2 po (800 mm)	1/8 po (3 mm)	-
Plaque de support 3 côtés sur mesure	33-7/8 po - 56-7/8 po (860 mm - 1445 mm)	22-7/8 po - 44-7/8 po (581 mm - 1118 mm)	1/8 po (3 mm)	-
Plaque de support 4 côtés sur mesure	33-7/8 po - 69 po (860 mm - 1753 mm)	25-1/8 po - 45 po (638 mm - 1143 mm)	1/8 po (3 mm)	2-1/8 po (54 mm) min.

Information à l'usage du propriétaire

Copie de l'étiquette de sécurité

Une copie de l'étiquette qui accompagne chaque encastrable au gaz Gi29L se trouve ci-dessous.

Gi29L Serial Label — *Duplicate Serial number/Copie No de série* **558**

Listed: VENTED GAS FIREPLACE HEATER/FOYER AU GAZ À ÉVACUATION
Certified to/Certifié pour : CSA 2.17-2017, ANSI Z21.88-2019, CSA 2.33-2019
Refer to Intertek's Directory of Building Products for detailed information.
Pour plus de détails , se reporter au Répertoire des produits de construction de Intertek.
Intertek C # 4001172

DO NOT REMOVE THIS LABEL / NE PAS ENLEVER CETTE ÉTIQUETTE
558
Serial No. / No de série

Model/Modèle: Gi29L-NG

NATURAL GAS FIREPLACE INSERT: MODEL Gi29L-NG
Factory Equipped For Altitude 0-4500ft. (0-1370m)

Min. Supply Pressure	5"	WC	(1.25 kPa)
Low Setting Man. Pressure	1.1"	WC	(0.27 kPa)
Max. Manifold pressure	3.8"	WC	(0.95 kPa)
Factory Equipped for Altitude 0-2,000ft (0-610m)			
Orifice	#38	DMS	
Minimum input	17,000	Btu/h	(4.98 kW)
Maximum input	31,500	Btu/h	(9.22 kW)
Field Convertible for Altitude 2,000 - 4,500ft (610m-1370m) - Use Conversion Kit #311-980			
Orifice	#39	DMS	
Minimum Input	16,500	Btu/h	(4.83 kW)
Maximum Input	30,500	Btu/h	(8.93 kW)

ENCASTRABLE AU GAZ NATUREL
MODÈLE Gi29L-NG
Pression d'alimentation minimale
Pression de sortie (manifold) - basse
Pression de sortie (manifold) - max.
Taille de l'orifice
Débit calorifique minimal
Débit calorifique maximal

Model/Modèle: Gi29L-LP

PROPANE GAS FIREPLACE INSERT: MODEL Gi29L-LP
Factory Equipped For Altitude 0-4500ft. (0-1370m)

Min. Supply Pressure	11"	WC	(2.74 kPa)
Low Setting Man. Pressure	2.9"	WC	(0.72 kPa)
Max. Manifold Pressure	10.5"	WC	(2.61 kPa)
Orifice	#52	DMS	
Minimum Input	17,000	Btu/h	(4.98 kW)
Maximum Input	31,500	Btu/h	(9.22 kW)

ENCASTRABLE AU GAZ PROPANE
MODÈLE Gi29L-LP
Pression d'alimentation minimale
Pression de sortie (manifold) - basse
Pression de sortie (manifold) - max.
Taille de l'orifice
Débit calorifique minimal
Débit calorifique maximal

Minimum Clearances to Combustibles from Insert/Dégagements min. combustibles

Side wall /mur latéral	A	8" (203 mm)
Ceiling/Plafond	B	60" (1524 mm)
Mantel/Manteau	C	38.75" (984 mm)
Min. Alcove Width/ Largeur min. alcôve	K	54" (1372 mm)
Max. Alcove Depth/ Prof. max. alcôve	L	36" (914 mm)

Mantel Clearances / Dégagements manteau

Min. Hearth Depth/ Prof. min. âtre	D	12" (305 mm)
Min. Hearth Width/ Largeur min. âtre	E	36" (914 mm)
Max. Mantel Depth/ Prof. max. manteau	G	12" (305 mm)

FPI Fireplace Products International, Ltd
Delta BC, CANADA

REGENCY FIREPLACE PRODUCTS

MADE IN CANADA /FABRIQUÉ AU CANADA

This appliance must be installed in accordance with local codes, if any; if none, follow the National Fuel Gas Code, ANSI Z223.1, or Natural Gas and Propane Installation Code, CSA B149.1.
This appliance is only for use with the type of gas indicated on the rating plate.
This appliance is not convertible for use with other gases unless a certified kit is used.
This appliance is only for use with the type of gas indicated on the rating plate and may be installed in an aftermarket, permanently located, manufactured (mobile) home where not prohibited by local codes. See owner's manual for details
WARNING. This fireplace has been converted for use with a gas fireplace insert only and cannot be used for burning wood or solid fuels unless all original parts have been replaced, and the fireplace re-approved by the authority having jurisdiction.
Cet appareil doit être installé conformément aux codes et règlements locaux, ou, en l'absence de tels règlements, conformément au National Fuel Gas Code ANSI Z223.1, ou au CSA-B149.1 en vigueur.
Cet appareil doit être utilisé uniquement avec le type de gaz indiqué sur la plaque signalétique. Cet appareil peut être installé dans une maison préfabriquée ou mobile (É.-U. seulement) installée à demeure si les règlements locaux le permettent. Voir la notice de l'utilisateur pour plus de renseignements. Cet appareil ne peut pas être utilisé avec d'autres gaz sauf si une trousse de conversion certifiée est fournie.
Cet appareil n'est pas convertible pour une utilisation avec d'autres gaz, sauf si un kit certifié est utilisé.

AVERTISSEMENT : Ce foyer a été converti pour être utilisé avec un foyer au gaz encastrable et ne peut être utilisé pour brûler du bois ou d'autres combustibles solides à moins que toutes les pièces d'origine aient été remises en place et que le foyer ait été homologué de nouveau par une autorité compétente.

This vented gas fireplace heater is not for use with air filters.
For use with glass doors certified with the appliance only.
For use only with barrier (Part # 311-417/P) Follow installation instructions.

Ne pas utiliser de filtre à air avec ce foyer au gaz à évacuation.
Pour utilisation uniquement avec les portes en verre certifiées avec l'appareil.
Pour utilisation uniquement avec l'écran(Pièce n°311-417/P)
Suivre les consignes d'installation.

Electrical supply / Alimentation électrique 115VAC, Less than 1A, 60Hz, Fan Part #/Pièce ventilateur 911-071/P
CATEGORY / CATÉGORIE 1

VENTED GAS FIREPLACE HEATER - NOT FOR USE WITH SOLID FUELS.
FOYER AU GAZ À ÉVACUATION - NE PAS UTILISER AVEC UN COMBUSTIBLE SOLIDE.

Intertek EP5011169 — CANADIAN ENERGY PERFORMANCE VERIFIED / RENDEMENT ÉNERGÉTIQUE VÉRIFIÉ
CSA P.4.1 Fireplace Efficiency (FE) /Efficacité énergétique des foyers (EEF) CSA P.4.1
Natural Gas / Gaz naturel 63.88%
Propane Gas / Gaz propane 62.33%
920-392b

Dans l'État du Massachusetts, l'installation et la réparation doivent être effectuées par un plombier ou un monteur d'installations au gaz certifié par le Commonwealth of Massachusetts.

Dans l'État du Massachusetts, les raccordements de conduits flexibles ne doivent pas dépasser 36 po de longueur.

Dans l'État du Massachusetts, la fermeture de gaz manuelle indépendante de l'appareil doit être une vanne avec une poignée en forme de t.

L'État du Massachusetts exige l'installation d'un détecteur de monoxyde de carbone conformément à la norme NFPA 720, ainsi que d'un détecteur de carbone (CO) muni d'une batterie de secours et installé dans la même pièce que le foyer au gaz.

Pour trouver l'étiquette de sécurité, retirer la plaque frontale de l'avant de votre appareil (voir le manuel). L'étiquette de sécurité se trouve sous la vitre (voir l'image ci-dessous).

NE PAS RETIRER L'ÉTIQUETTE DE L'APPAREIL

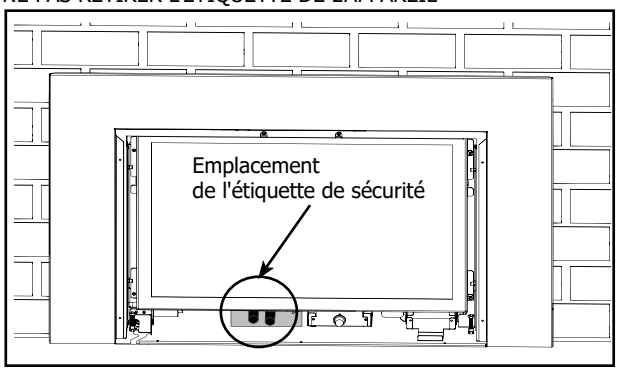

REMARQUE

Nous améliorons constamment les appareils Regency. Vérifier l'étiquette de sécurité sur l'appareil et si elle est différente de la copie fournie ici, l'étiquette sur l'appareil est correcte.

VEILLEUSE SUR COMMANDE (MINUTERIE DE SÉCURITÉ DE 7 JOURS)

Information importante

Cet appareil est muni d'un système de veilleuse permanente Millivolt équipé de la veilleuse "sur commande", un dispositif de sécurité qui ferme complètement la valve de gaz en éteignant la veilleuse en cas d'inactivité continue pendant sept jours.

Chaque fois que le brûleur principal s'éteint, manuellement ou par un appel du thermostat, la minuterie de sept jours se remet en marche. Sur ces systèmes à veilleuse permanente, la valve de contrôle est gérée manuellement tandis que la minuterie d'inactivité de sept jours est contrôlée par un circuit imprimé. Lorsque la veilleuse est éteinte après sept jours consécutifs d'inactivité, la poignée de commande reste en position "ON". La veilleuse ne peut pas être rallumée tant que le bouton de commande n'est pas remis manuellement en position "OFF", ce qui redémarre le processus d'allumage.

S'il n'y a pas d'appel de chaleur pendant une période inférieure à sept jours, la veilleuse reste allumée tant qu'elle n'est pas éteinte manuellement. Se reporter aux consignes de ce manuel et à la plaque d'allumage située sur l'appareil pour allumer ou rallumer la veilleuse.

Liste de contrôle pour l'installation d'un foyer au gaz

Cette liste de contrôle générale ne contient pas tous les détails ou toutes les spécificités d'installation pertinents et ne remplace pas les directives de ce manuel. Votre détaillant ou installateur Regency doit l'utiliser en conjonction avec les instructions du manuel. Veuillez suivre tous les codes et réglements locaux et vérifier les juridictions en vigueur.

Client :		**Date d'installation :**	
Adresse de l'installation :		**Emplacement du foyer :**	
N° de série :		**Installateur :**	
N° de modèle :			

Exigences du site	**OUI**	**NON**
S'il y a lieu, y a-t-il de l'isolant, un pare-vapeur et des cloisons sèches si le foyer est installé sur un mur extérieur ou un châssis?		
L'espace dispose-t-il d'une base solide continue pour supporter l'appareil?		
L'espace est-il adapté à la taille de l'appareil et à tous les dégagements?		
Le gaz et l'électricité ont-ils été amenés à l'endroit où l'appareil sera installé?		
Dans les installations Cool Wall des modèles City et Grandview Series, l'enceinte du châssis est-elle scellée pour empêcher la chaleur de s'échapper? Tout l'air chaud de l'appareil doit sortir par les ouvertures d'évacuation requises.		
Dans les installations City et Grandview, l'enceinte du châssis est-elle ventilée par les ouvertures d'évacuation requises? Consultez le manuel pour plus de détails.		
S'il y a lieu, le foyer en maçonnerie ou fabriqué en usine est-il dans son état d'origine, sans aucune modification?		
S'il y a lieu, les exigences en matière d'âtre ont-elles été respectées?		
Configuration de l'appareil	**OUI**	**NON**
S'il y a lieu, les espaceurs et les extensions de bride de clouage supérieure sont-ils installés et à la bonne profondeur pour accueillir le matériau de finition? Consultez le manuel pour plus de détails.		
S'il y a lieu, le foyer est-il de niveau et fixé, et respecte-t-il les dégagements de l'encadrement? Consultez le manuel pour plus de détails.		
S'il y a lieu, l'appareil est-il converti à une ventilation sur le dessus ou à l'arrière conformément aux directives du manuel? L'isolation est-elle mise de côté?		
Ventilation	**OUI**	**NON**
Les composants de ventilation sont-ils homologués pour l'appareil installé?		
La configuration de ventilation est-elle conforme aux schémas d'évacuation?		
La ventilation est-elle installée et fixée, et les dégagements pour le conduit d'évacuation et le chapeau d'évacuation sont-ils respectés?		
S'il y a lieu, une élévation de 1/4 po a-t-elle été respectée à chaque pied de longueur horizontale?		
Est-ce que la terminaison a été installée et scellée?		
La terminaison de l'évacuation directe se trouve-t-elle au point le plus élevé de l'ensemble de l'évacuation?		
S'il y a lieu, les deux revêtements de cheminée sont-ils continus depuis les buses de la cheminée jusqu'à la terminaison?		
Alimentation électrique et câblage	**OUI**	**NON**
L'appareil est-il raccordé au réseau 110/120 V de la maison conformément aux codes locaux? Vérifiez les codes locaux pour l'emplacement des prises de courant.		
Les raccordements dans le foyer ont-ils été testés avec un multimètre?		
L'appareil est-il correctement mis à la terre?		
S'il y a lieu, le boîtier électrique ou jumelé est-il fixé au mur pour faciliter le montage du récepteur ou du compartiment de piles?		
S'il y a lieu, tous les fils et câbles électriques, Ethernet, HDMI, réseau, optiques, conduits, etc. sont-ils placés à travers les montants en bois ou en acier, car les fils et câbles de toute nature ne peuvent pas être exposés directement au-dessus du foyer?		

Alimentation au gaz	OUI	NON
La pression d'alimentation est-elle conforme aux exigences indiquées sur la plaque signalétique?		
Une conversion a-t-elle été effectuée?		
Un contrôle d'étanchéité a-t-il été effectué et les pressions du collecteur (manifold) ont-elles été vérifiées?		
La valve d'arrêt est-elle installée et facilement accessible au client?		
Finition	**OUI**	**NON**
S'il y a lieu, est-ce que seuls des matériaux non combustibles ont été installés dasn les zones non combustibles?		
Les dégagements respectent-ils les exigences en matière d'installation mentionnées dans le manuel?		
Les manteaux et/ou les projections sont-ils conformes au manuel d'installation?		
S'il y a lieu, la plaque d'avertissement du foyer à combustible solide a-t-elle été installée?		
L'enceinte du châssis est-elle complètement ouverte sur toute la largeur, la hauteur et la profondeur au-dessus du foyer, conformément aux exigences énoncées dans la section sur l'encadrement?		
Mise en place des éléments décoratifs	**OUI**	**NON**
Les commandes de la télécommande ou de l'interrupteur mural allument-elles la veilleuse et le brûleur principal?		
Les éléments décoratifs et le jeu de bûches du brûleur, la porte vitrée et l'écran sont-ils installés conformément aux instructions du manuel?		
Après 20 minutes de fonctionnement, l'obturateur d 'air est-il correctement réglé?		
S'il y a lieu, le contour et les garnitures ont-ils été installés conformément au manuel?		
Le fonctionnement du ventilateur, des lumières (si elles ont été installées) et de la modulation de la flamme a-t-il été vérifié?		
Tutoriel et présentation à l'intention des clients	**OUI**	**NON**
Le client a-t-il confiance dans le fonctionnement du nouvel appareil au gaz et connaît-il toutes les fonctions de la télécommande?		
Confirmez que la plaque signalétique et la plaque d'allumage sont fixées à l'appareil. Ne les retirez pas.		
Le client a-t-il été informé de l'emplacement de ces deux plaques?		
Est-ce que l'accès aux commandes de l'appareil en cas de panne de courant a été expliqué au client?		
Les numéros de modèle et de série, ainsi que la date d'installation de l'appareil sont-ils inscrit dans le manuel et sur la liste de contrôle?		
La garantie et l'enregistrement de l'appareil ont-ils été revus avec le client?		
Commentaires :		

Connaître son appareil

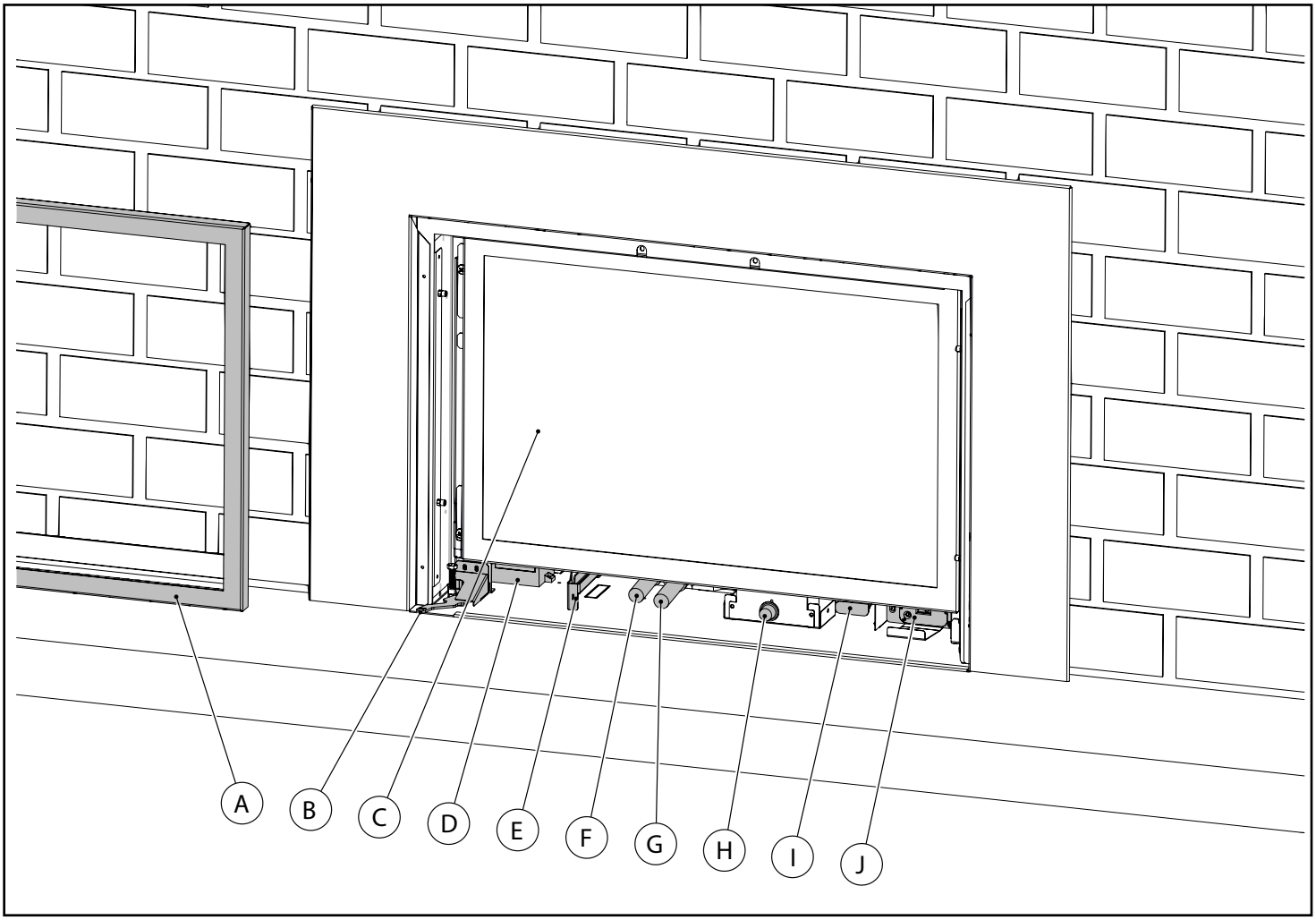

LETTRE	DESCRIPTION	PLUS D'INFORMATIONS À LA PAGE
A	ÉCRAN	52
B	COMMUTATEUR ON/OFF	65
C	PORTE VITRÉE	53
D	EMPLACEMENT DE LA BATTERIE DU BOÎTIER À ÉTINCELLES	72
E	PROCÉDURE POUR COUPER LE GAZ	28
F	POIGNÉE DE COMMANDE D'ALLUMAGE ET D'EXTINCTION (ON/OFF) DE LA VEILLEUSE	63
G	BOUTON DE RÉGLAGE DE LA FLAMME	63
H	BOUTON DE RÉGLAGE DU VENTILATEUR (si le ventilateur en option est installé)	63
I	RÉGLAGE DE L'OBTURATEUR D'AIR	26
J	EMPLACEMENT DU RÉCEPTEUR DE LA TÉLÉCOMMANDE (si la télécommande en option est installée)	62

Information à l'usage du propriétaire

Message Important

CONSERVER CES INSTRUCTIONS

L'encastrable au gaz Gi29 doit être installé conformément aux instructions de ce manuel ; lisez-les attentivement avant d'installer l'appareil. Consultez les autorités compétentes pour savoir si vous devez vous procurer un permis au préalable. Il est de la responsabilité de l'installateur de s'assurer que ce foyer est installé conformément aux instructions du fabricant et aux codes et règlements en vigueur.

Informations importantes

Veilleuse sur commande (minuterie de sécurité de sept jours). Approuvé pour utilisation au Canada et aux États-Unis.

Cet appareil est muni d'un système de veilleuse perrmanente millivolt équipé de la veilleuse "sur commmande", un dispositif de sécurité qui ferme la valve à gaz en éteignant la veilleuse après sept jours d'inactivité. Chaque fois que le brûleur principal s'éteint, manuellement ou par l'appel du thermostat, la minuterie de sept jours se remet en marche. Sur ces systèmes à veilleuse permanente, la valve de commande est contrôlée manuellement et le minuteur d'inactivité de sept jours est contrôlé par une carte de circuit imprimé.

Si la veilleuse s'éteint après sept jours d'inactivité, le bouton de commande restera en position "ON". La veilleuse ne peut pas être rallumée tant que le bouton de commande de la veilleuse n'est pas remis manuellement en position "OFF". Si l'appareil ne reste jamais plus de sept jours complets sans appel de chauffage, la veilleuse restera allumée jusqu'à ce qu'elle soit éteinte manuellement. Voir les instructions dans ce manuel et sur la plaque d'instructions d'allumage sur l'appareil pour allumer ou rallumer la veilleuse.

Avant de commencer

Nous sommes tenus par les normes de sécurité canadiennes et les normes ANSI de vous informer de ce qui suit.

L'INSTALLATION ET LA RÉPARATION DOIVENT ÊTRE EFFECTUÉES PAR UN TECHNICIEN QUALIFIÉ. L'APPAREIL DOIT ÊTRE INSPECTÉ PAR UN TECHNICIEN AVANT LA PREMIÈRE UTILISATION, PUIS AU MOINS UNE FOIS PAR AN. UN NETTOYAGE PLUS FRÉQUENT PEUT ÊTRE NÉCESSAIRE EN RAISON DE LA PRÉSENCE DE PELUCHES. IL EST IMPÉRATIF QUE LES COMPARTIMENTS DE COMMANDE, LES BRÛLEURS ET LES PASSAGES D'AIR DE CIRCULATION SOIENT MAINTENUS PROPRES.

MISE EN GARDE : Risque de cancer et de malformations congénitales
www.P65Warnings.ca.gov
919-874-fr

AVERTISSEMENT : UNE INSTALLATION NON CONFORME DE L'APPAREIL ENTRAÎNERA L'ANNULATION DE VOTRE GARANTIE ET POURRAIT CAUSER UN INCENDIE GRAVE.

EN RAISON DES TEMPÉRATURES ÉLEVÉES, L'APPAREIL DOIT ÊTRE INSTALLÉ DANS UN ENDROIT OÙ IL Y A PEU DE CIRCULATION ET À DISTANCE DU MOBILIER ET DES TENTURES.

LES ENFANTS ET LES ADULTES DOIVENT CONNAÎTRE LES DANGERS LIÉS AUX SURFACES EXPOSÉES À DES TEMPÉRATURES ÉLEVÉES, NOTAMMENT LA SURFACE VITRÉE DU FOYER, ET SE TENIR À DISTANCE POUR ÉVITER TOUT RISQUE DE BRÛLURES OU DE COMBUSTION DES VÊTEMENTS.

UN ÉCRAN DE PROTECTION DESTINÉ À RÉDUIRE LE RISQUE DE BRÛLURES LIÉ À LA VITRE CHAUDE EST FOURNI AVEC CET APPAREIL ET DOIT ÊTRE INSTALLÉ POUR ASSURER LA PROTECTION DES ENFANTS ET DES PERSONNES À RISQUE.

AUCUN VÊTEMENT NI AUTRE MATIÈRE INFLAMMABLE SUR L'APPAREIL NI À PROXIMITÉ.

SI L'ÉCRAN EST ENDOMMAGÉ, IL DOIT ÊTRE REMPLACÉ PAR UN ÉCRAN FOURNI PAR LE FABRICANT POUR CET APPAREIL.

TOUT ÉCRAN OU GRILLE DE PROTECTION AYANT ÉTÉ ENLEVÉ POUR ENTRETIEN DOIT ÈTRE REMIS EN PLACE AVANT DE FAIRE FONCTIONNER L' APPAREIL.

Pour votre sécurité

Cet appareil nécessite une alimentation en air pour combustion adéquate. Toujours fournir une combustion et circulation d'air adéquates. Suivre les instructions du fabricant et les informations fournies par les codes CSA B149.1 au Canada ou le National Fuel Gas Code ANSI Z223.1 (aux États-Unis), concernant les exigences en matière d'air de combustion et de ventilation.

Caractéristiques

À des pressions supérieures à 1/2 psig, la conduite d'alimentation de gaz doit être débranchée de l'appareil.

Alimentation maximale en gaz :

Gaz naturel	31 500 Btu/h (0-2 000 pi / 0 - 610 m)
	30 500 Btu/h (2 000-4 000 pi / 610-1 370 m)
Propane	31 500 Btu/h

Apport minimal :

Gaz naturel	17 000 Btu/h (0 - 2000 pi / 0 - 610 m)
	16 500 Btu/h (2 000-4 000 pi / 610 - 1 370 m)
Propane	17 000 Btu/h

Carburants : Cet appareil est homologué pour être utilisé avec du gaz naturel ou du propane. Il est également homologué pour une utilisation à une altitude comprise entre 0 et 4 500 pieds (de 0 à 1 370 m).

Alimentation électrique : Système de 120 V en courant alternatif.

Ventilateur de circulation : Vitesse variable, 140 pieds cube par minute.

Jeu de bûches : Fibre céramique, 10 pièces par jeu

Cristaux de verre : 2-1/2 livres de verre concassé

Système d'évacuation : Gaine flexible de 3 po (76 mm) en aluminium colinéaire (admission et échappement). Le rendement thermique de l'appareil est déterminé dans des conditions de fonctionnement continu, indépendamment de tout système installé.

Commutateur ON/OFF

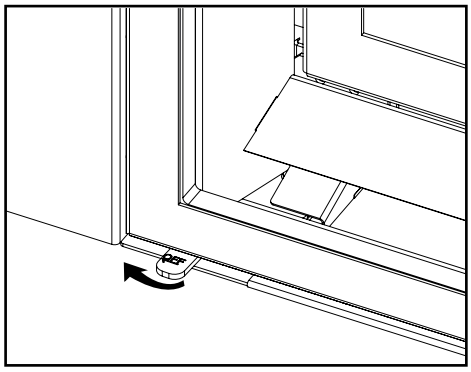

Lorsque la veilleuse est allumée, tourner l'interrupteur vers la droite pour allumer le brûleur. En déplaçant l'interrupteur vers la gauche, le brûleur s'éteint.

REMARQUE: Cet interrupteur ON/OFF est situé sur le côté inférieur gauche de l'appareil, comme indiqué ci-dessus.

Copie des instructions apposées sur la plaque d'allumage

FOR YOUR SAFETY READ BEFORE LIGHTING
POUR VOTRE SÉCURITÉ – À LIRE AVANT LA MISE EN MARCHE

WARNING: If you do not follow these instructions exactly, a fire or explosion may result causing property damage, personal injury or loss of life. Improper installation, adjustment, alteration, service or maintenance can cause injury or property damage. Refer to the owner's information manual provided with this appliance. For assistance or additional information consult a qualified installer, service agency or gas supplier.

AVERTISSEMENT. Quiconque ne respecte pas à la lettre les instructions dans la présente notice risquede déclencher un incendie ou une explosion entraînant des dommages, des blessures ou la mort.
Une installation, d'ajustement, de modification, de service ou d'entretien peut provoquer des blessures ou des dommages matériels. Reportez-vous au manuel du propriétaire fourni avec cet appareil. Pour obtenir de l'aide ou des informations supplémentaires consulter un installateur qualifié, une agence de service ou fournisseur de gaz.

A) This appliance has a pilot that must be lighted by hand. When lighting the pilot, follow these instructions exactly.
B) BEFORE LIGHTING smell all around the appliance area for gas. Be sure to smell next to the floor because some gas is heavier than air and will settle on the floor.

WHAT TO DO IF YOU SMELL GAS
- Do not try to light any appliance.
- Do not touch any electric switch, do not use any phone in your building.
- Leave the building immediately.
- Immediately call your gas supplier from a neighbours phone. Follow the gas supplier's instructions.
- If you cannot reach your gas supplier, call the fire department.

C) Use only your hand to push in or turn the gas control knob. Never use tools. If the knob will not push in or turn by hand, do not try to repair it; call a qualified service technician. Force or attempted repair may result in a fire or explosion.
D) Do not use this appliance if any part has been under water. Immediately call a qualified service technician to inspect the appliance and replace any part of the control system and any gas control which has been underwater.

A) Cet appareil est muni d'une veilleuse qui doit être allumée manuellement. Respectez les instructions ci-dessous à la lettre.
B) AVANT LA MISE EN MARCHE, reniflez tout autour de l'appareil pour déceler une odeur de gaz. Reniflez au niveau du plancher, car certains gaz sont plus lourds que l'air et peuvent s'accumuler au niveau du sol.

QUE FAIRE SI VOUS SENTEZ UNE ODEUR DE GAZ :
- Ne tentez pas d'allumer l'appareil
- Ne touchez à aucun interrupteur; n'utilisez pas de téléphones se trouvant dans le bâtiment.
- Sortez du bâtiment immediatement
- Appelez immédiatement votre fournisseur de gaz depuis un téléphone extérieur. Suivez les instructions du fournisseur.
- Si vous ne pouvez pas rejoindre le fournisseur, appelez le service incendie.

C) Ne poussez ni ne tournez la manette d'admission du gaz qu'à la main. Ne jamais employer d'outil à cette fin. Si la manette reste coincée, ne tentez pas de la réparer; appelez un technicien qualifié. Quiconque tente de forcer la manette ou de la réparer peut provoquer une explosion ou un incendie.
D) N'utilisez pas cet appareil s'il a été plongé dans l'eau, même partiellement. Faites inspecter l'appareil par un technicien qualifié et remplacez tout élément du système de contrôle ou de commande qui a été plongé dans l'eau.

CAUTION: Hot while in operation. Do not touch. Severe burns may result. Due to high surface temperatures keep children, clothing and furniture, gasoline and other liquids having flammable vapors away. Keep burner and control compartment clean. See installation and operating instructions accompanying appliance.

ATTENTION : Surfaces chaudes lorsque l'appareil est en marche. Ne pas toucher. Risque de brûlures graves. En raison des températures élevées, les enfants, les vêtements et le mobilier, le carburant et tout autre liquide aux vapeurs inflammables doivent être tenus éloignés de l'appareil. Nettoyer régulièrement le brûleur et le compartiment des commandes. Voir les consignes d'installation et d'utilisation fournies avec l'appareil.

LIGHTING INSTRUCTIONS / CONSIGNES D'ALLUMAGE

1) **STOP! Read the safety information above on this label.**
This appliance is equipped with an on-demand pilot that shuts off after seven days.

2) Push in gas control knob slightly and turn clockwise to "OFF". Knob cannot be turned from "PILOT" to "OFF" unless knob is pushed in slightly. Do not force.

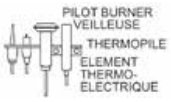

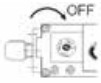

3) Wait five (5) minutes to clear out any gas. If you then smell gas STOP! Follow step "B" in the Safety Information above on this label. If you don't smell gas, go to the next step.
4) Push in gas control knob slightly and turn counterclockwise to "PILOT" position.
5) Push in control knob all the way and hold in until the pilot lights. Continue to hold the control knob in for about 30 seconds after the pilot lights. Release the knob.
6) Push in gas control knob slightly and turn counterclockwise to "ON" position
7) Turn on the flame switch.

1) **STOP ! Lire les instructions de sécurité sur la portion supérieure de cette étiquette.**
Cet appareil est équipé d'une veilleuse sur demande qui s'éteint après sept jours.
2) Enfoncer légèrement le bouton de commande de gaz et tournez dans le sens horaire en position OFF. Le bouton ne peut pas être tourné du PILOT à OFF à moins que le bouton soit enfoncé légèrement. Ne forcez pas.
3) Attendre cinq (5) minutes pour laisser échapper tout le gaz. Si vous sentez une odeur de gaz, ARRÊTEZ! Passez à l'étape "B" des instructions de sécurité sur la portion supérieure de cette étiquette. S'il n'y a pas d'odeur de gaz, passez à l'étape suivante.
4) Enfoncer légèrement le bouton de commande de gaz et tournez dans le sens antihoraire en position PILOT.
5) Pousser le bouton de commande de gaz à fond et le maintenir enfoncé jusqu'à ce que la veilleuse s'allume. Maintenir le bouton de commande de gaz enfoncé pendant environ 30 secondes après l'allumage de la veilleuse. Relâcher le bouton de commande de gaz.
6) Enfoncer légèrement le bouton de commande de gaz et tourner dans le sens antihoraire en position 'ON'.
7) Actionner l'interrupteur de flamme.

TO TURN OFF GAS TO APPLIANCE / POUR COUPER LE GAZ AU NIVEAU DE L'APPAREIL

1) Turn off the flame switch.
2) Push in the gas control knob slightly and turn clockwise to "OFF". Do not force.
3) Turn off all electric power to the appliance if service is to be performed.
You may shut off the pilot during prolonged non use periods to conserve fuel.

1) Fermer l'interrupteur de flamme.
2) Enfoncer légèrement le bouton de commande de gaz et tournez dans le sens horaire en position OFF. Ne pas forcer.
3) Avant d'effectuer des opérations d'entretien, couper l'alimentation électrique de l'appareil.
Pour économiser le carburant, vous pouvez éteindre la veilleuse lorsque l'appareil reste longtemps inutilisé.

DO NOT REMOVE THIS INSTRUCTION PLATE

NE PAS ENLEVER CETTE ÉTIQUETTE D'INSTRUCTIONS

920-438

Test de pression du gaz

Pendant les essais de gaz à des pressions égales ou inférieures à 1/2 psig. (3,45 kPa), la vanne d'arrêt manuelle de l'appareil doit être fermée pour l'isoler du système d'alimentation en gaz.

Installation dans un foyer en maçonnerie ou un foyer préfabriqué pour combustible solide

L'encastrable au gaz Gi29 a été testé et approuvé pour une ventilation dans n'importe quel foyer en maçonnerie ou foyer préfabriqué à combustible solide approuvé dans lequel l'encastrable s'insère. Consulter la section « Dimensions minimales du foyer » pour connaître les dégagements minimaux à respecter.

Si la hauteur de la cheminée préfabriquée* n'est pas suffisante pour l'encastrable, vous pouvez enlever la plaque du déflecteur de fumée, le registre, les briques réfractaires, les portes vitrées, le support du pare-feu, la grille de protection et les supports de bûches de la cheminée préfabriquée. Conserver ces éléments et les réinstaller en cas de retrait de l'encastrable. Le registre de tirage du conduit peut rester complètement ouvert ou être retiré pour l'installation de l'encastrable au gaz.

Les étagères, écrans, et déflecteurs de fumée peuvent être retirés s'ils sont fixés par des attaches mécaniques. Le cas échéant, s'assurer que leur retrait n'affaiblit pas la structure de la cheminée préfabriquée.

La cheminée et le conduit de la cheminée doivent être propres, en bonne condition d'opération et faits de matériaux non combustibles.
Les panneaux de contour ne doivent pas bloquer les ouvertures d'évacuation sur la cheminée.

Les trappes de nettoyage de la cheminée doivent être de dimensions adéquates. Il est interdit de couper toute pièce de tôle de l'âtre dans lequel l'encastrable au gaz doit être installé. Procéder à une inspection avec un représentant local avant de commencer l'installation.

REMARQUE

Toute modification apportée à un foyer préfabriqué à combustible solide répertorié peut annuler l'homologation de ce foyer.

L'installateur doit fixer mécaniquement l'étiquette fournie à l'intérieur de la chambre de combustion du foyer dans lequel l'encastrable au gaz est installé.

AVERTISSEMENT

Ce foyer a été converti pour être utilisé uniquement avec un foyer au gaz encastrable. Il ne peut pas être utilisé pour brûler du bois ou des combustibles solides sauf si toutes les pièces originales sont remises en place, et si le foyer est à nouveau certifié conforme.

Exigences pour une cheminée à bois préfabriquée (métal)

REMARQUE

Toutes les pièces enlevées doivent être enlevées de sorte qu'elles puissent être réinstallées au cas où l'encastrable serait retiré (le retrait des rivets ou des vis est acceptable).

Pour les pièces de référence - voir l'illustration ci-dessous.

À enlever :
1 -Registre
2 - Support (avec jeu de bûches)
Peuvent être enlevés (si nécessaire):
3 - Tablette à fumée
4 - Déflecteurs internes
5 - Pare-feu
6 & 7 - Revêtement en maçonnerie ou réfractaire
8 - Portes métalliques ou vitrées

Une inscription permanente sur la cheminée doit indiquer qu'elle a été modifiée et n'est plus adaptée pour brûler des combustibles solides (bois), à moins que les pièces enlevées soient réinstallées. Il est interdit de couper toute pièce de tôle.

Peut être enlevée (dans certains cas) :
9 -Base métallique de la chambre de combustion

10 -L'isolation et les éléments rigides structurés du cadre ne doivent pas être retirés ou modifiés (côté et haut du cadre de la porte, côté et haut de la face du foyer, côtés métalliques, etc.)

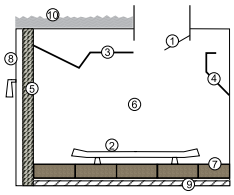

ATTENTION

Les normes de sécurité sur les équipements (ANSI Z21.88, CSA 2.33) utilisées dans la certification de cet appareil ne couvrent pas le retrait de la base de la chambre de combustion. La certification de sécurité Intertek ne s'applique pas à cette méthode d'installation. Avant d'installer l'appareil selon cette méthode, contacter l'autorité compétente pour s'assurer que cette installation est approuvée dans votre municipalité. La base en tôle du foyer doit rester en place et un panneau de ciment d'au moins 1/2 po (13 mm) doit être placé sous toute la surface de l'appareil.

Si la cheminée préfabriquée n'est pas munie d'un / de trou(s) d'accès au gaz, un trou d'accès inférieur ou égal à 1-1/2 po (37-1/2 mm) peut être percé à travers les parois inférieures ou à la base de la chambre de combustion. Ce trou d'accès doit être calfeutré avec une isolation non combustible après l'installation de la conduite d'alimentation au gaz.

Information de sécurité générale

1. L'installation de l'appareil doit être conforme aux codes locaux, ou en leur absence, à la norme CSA B149.1 (au Canada) ou au National Fuel Gas Code ANSI Z223.1 aux États-Unis. Cet appareil doit être installé par un technicien qualifié en gaz.
2. L'installation et la réparation doivent être effectuées par un technicien qualifié.
3. L'appareil doit être inspecté par un technicien avant la première utilisation, et au moins une fois par an. Un nettoyage plus fréquent peut être nécessaire en raison de la présence de peluches. Il est impératif que les compartiments de contrôle, les bruleurs, et les passages d'air de circulation de l'appareil soient propres.
4. Voir les instructions générales de construction et d'assemblage. Installer cet appareil uniquement dans un foyer ventilé, non combustible.
5. Cet appareil est homologué pour installation dans une chambre à coucher s'il est équipé d'un thermostat Millivolt homologué. Certaines municipalités ont des exigences supplémentaires; consulter les codes et règlements locaux avant de procéder.
6. Il faut toujours ventiler cet encastrable à l'extérieur de l'enveloppe du bâtiment - ne jamais le ventiler à l'intérieur. S'assurer que la dimension et la hauteur de la ventilation sont correctement adaptées à un tirage adéquat.
7. Inspecter annuellement le système d'évacuation pour prévenir tout blocage ou autres signes de déterioration.
8. Toutes les surfaces vitrées qui ont été retirées pour entretien doivent être remises en place avant d'utiliser l'appareil.
9. Afin d'éviter toute blessure, ne pas confier le fonctionnement de l'appareil à une personne qui n'est pas familière avec son utilisation.
10. Ne pas faire fonctionner cet appareil sans les panneaux de briques ou en émail.
11. En raison des températures élevées qu'il produit, l'appareil doit être installé dans un endroit où il y a peu de circulation et à distance du mobilier et des tentures. Enfants et adultes doivent connaître les dangers liés aux surfaces à températures élevées, notamment la surface vitrée du foyer, et se tenir à distance. Les jeunes enfants doivent être étroitement surveillés autour de l'appareil. AUCUN vêtement ni autre matière inflammable sur l'appareil ni à proximité.

AVERTISSEMENT

Afin d'éviter les risques de blessures ou des dommages matériels, installer les pièces de l'appareil conformément aux schémas du présent guide et n'utiliser que des pièces qui lui sont destinées spécifiquement.

Aide-mémoire pour l'installation

Avant d'installer le système d'évacuation, s'assurer que la plaque du registre est ouverte et bien fixée pour éviter qu'elle ne tombe et n'écrase la gaine.

L'encastrable au gaz Regency est installé comme répertorié.

1. Vérifier tous les dégagements des matériaux combustibles. Consulter les sections « Dimensions minimales de la cheminée » et « Dégagements minimaux des matériaux combustibles ».
2. Brancher au système d'alimentation en gaz. Consulter la section « Branchement de l'alimentation au gaz ».
3. Installer les 2 gaines flexibles (prise d'air de 3 po et évacuation de 3 po) à la plaque de connexion coulissante. Voir la section « Installation/retrait du collet de cheminée ».
4. Glisser l'appareil à mi-chemin dans l'âtre.
5. Placer la plaque de connexion des gaines dans les ferrures coniques et la fixer à l'avant du foyer. Voir la section "Installation/retrait du collet de cheminée".
6. Glisser l'appareil entièrement dans l'âtre. Le niveler si nécessaire.
7. Vérifier la pression du gaz. Consulter la section « Test de pression du gaz ». Vérifier le système d'aération. Voir la section « Réglage du volet d'aération ».
8. Installer les accessoires standard et en option. Se reporter aux sections suivantes :
   a. Installation des panneaux
   b. Installation du jeu de bûches
   c. Installation de la façade
   d. Dégagements minimales des matériaux combustibles
   e. Dimensions minimales des ouvertures de foyer avec différentes façades et plaques de support.
   f. Conversion de gaz naturel au propane
   g. Kit de ventilateur
   h. Télécommande
   i. Thermostat murale
9. Vérification finale : Avant de quitter le domicile du client, l'installateur doit s'assurer que l'appareil s'allume correctement. Cela comprend :
   a. Chronométrer l'appareil afin de s'assurer que la vitesse de chauffe est correcte.
   b. Au besoin, régler le débit d'air primaire pour éviter que les flammes ne produisent du carbone. Consulter la section « Réglage de l'arrivée d'air de l'encastrable au gaz ».
   c. S'assurer que le système d'évacuation de l'appareil fonctionne correctement.

Matériaux requis

Aucune alimentation électrique n'est requise pour le fonctionnement de la commande de gaz. Cependant, une pile AA est nécessaire pour l'étinceleur à courant continu. L'appareil est branché au courant alternatif 120 volts pour faire fonctionner le ventilateur en option, s'il est installé. Brancher le câble de 3 broches à une prise appropriée. Ne jamais couper la borne de mise à la terre. Une fois relié au 120 volts, cet appareil doit être électriquement mis à la terre conformément aux codes locaux, au CSA C22.1(au Canada) ou, en l'absence de tels codes, au National Electrical Code ANSI/NFPA 70-1987.

Dimensions minimales de la cheminée

Le tableau suivant indique les dimensions minimales ainsi que les dégagements à respecter pour le foyer à gaz encastrable Regency® :

REMARQUE Voir également les tailles minimales d'ouverture du foyer avec les différentes options de façade/plaque de support à la page suivante.

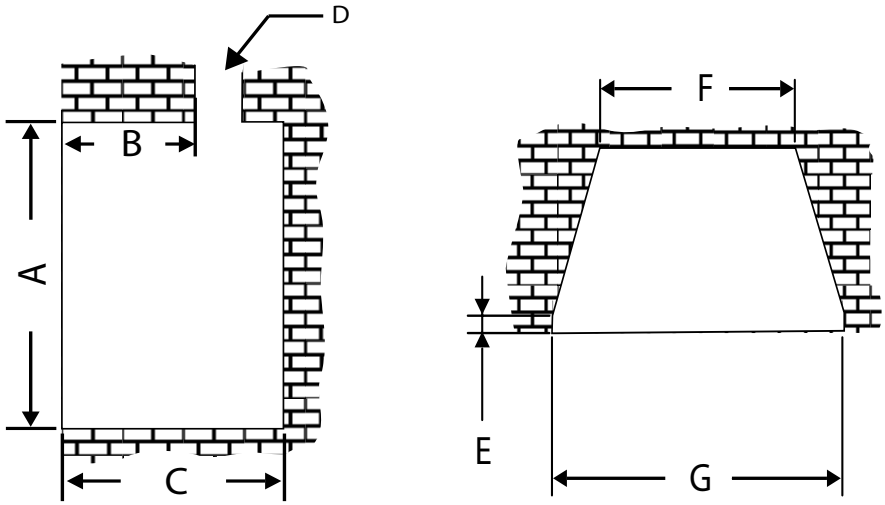

A Hauteur	B Profondeur max.de la barre du linteau	C Profondeur	D Ouverture du registre	E Profondeur à l'avant avant inclinaison	F Largeur (arrière)	G Largeur (avant)
20-1/4 po (514 mm)	11-3/8 po (289 mm)	16-3/4 po (425 mm)	8 po x 4 po min. (203 mm x 102 mm)	2-5/8 po (67 mm)	20 po (508 mm)	29 po (737 mm)

Prise électrique dans un foyer de maçonnerie

La prise électrique peut être placée sur le côté gauche ou droit de l'appareil, à l'intérieur de l'enceinte en maçonnerie, et en respectant les conditions suivantes :

1. Distance entre la face de la prise et l'encastrable au gaz : minimum 3 po (76 mm)
2. Placer la prise le plus loin possible vers l'arrière, de façon à ce qu'elle soit près de l'arrière de l'encastrable au gaz une fois installé.
3. Hauteur depuis le haut de la prise au plancher du foyer en maçonnerie : maximum 3-1/2 po (89 mm)
4. Le boîtier de la prise et son couvercle doivent être en métal.
5. Lorsque le cordon d'alimentation de 120 volts du ventilateur en option sort vers la prise de courant, il ne doit pas entrer en contact avec l'arrière ou les côtés de l'encastrable au gaz. Il ne peut toucher que la façade.

Une fois installé, cet appareil doit être mis à la terre conformément aux codes locaux ou, en leur absence, au Code national de l'électricité ANSI/NFPA 70 ou au Code canadien de l'électricité CSA C22.1.

IMPORTANT **Vérifier avec votre inspecteur local avant de commencer cette installation, car certaines juridictions peuvent ne pas autoriser le placement de cette prise dans une cheminée de maçonnerie.**

Dimensions minimales des ouvertures de foyer avec différentes options de façade et de plaque de support

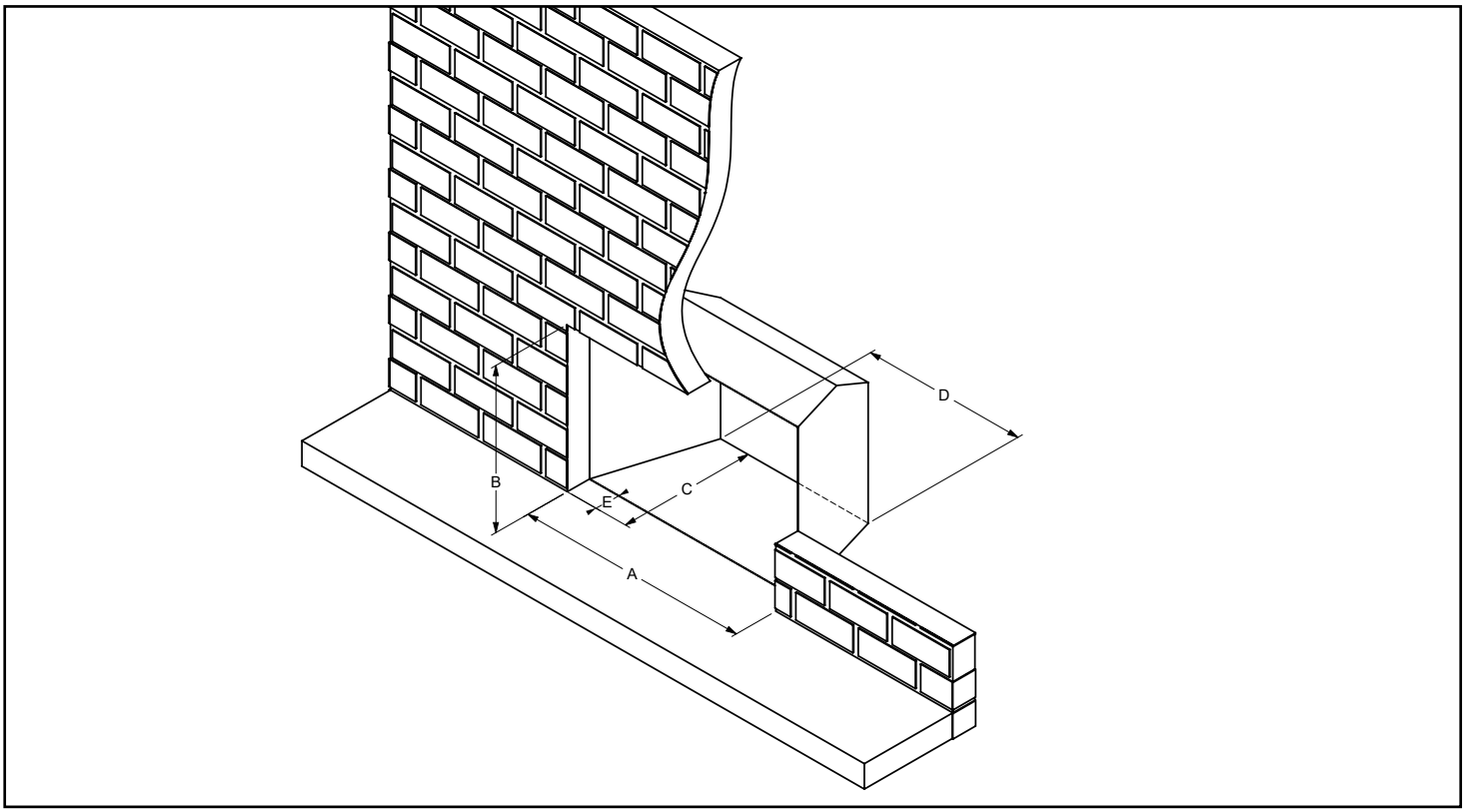

Façade	Dimensions				
	Largeur min. d'installation (A)	**Hauteur min. d'installation (B)**	**Profondeur min. d'installation (C)**	**Largeur arrière minimale (D)**	**Profondeur du raccord (E)**
Façade standard	28-7/16 po (722 mm)	20-1/4 po (514 mm)	16-11/16 po (424 mm)	20 po (508 mm)	2-13/16 po (71 mm)
Façade standard avec plaque de support	30-7/8 po (784 mm)	21-7/16 po (545 mm)	16-3/4 po (425 mm)	20 po (508 mm)	2-11/16 po (68 mm)
Façade standard avec contour haut de gamme	28-7/16 po (722 mm)	20-1/4 po (514 mm)	16-5/8 po (422 mm)	20 po (508 mm)	2-9/16 po (65 mm)
Façade standard avec contour haut de gamme et plaque de support	30-7/8 po (784 mm)	21-7/16 po (545 mm)	16-1/2 po (419 mm)	20 po (508 mm)	2-7/16 po (62 mm)
Façade affleurante	30 po (762 mm)	21-1/16 po (535 mm)	17-15/16 po (456 mm)	20 po (508 mm)	3-7/8 po (98 mm)
Façade affleurante avec plaque de support	30-7/8 po (784 mm)	21-7/16 po (545 mm)	17-13/16 po (452 mm)	20 po (508 mm)	3-3/4 po (95 mm)
Façade affleurante avec contour traditionnel	28-7/16 po (722 mm)	20-1/4 po (514 mm)	15-15/16 po (405 mm)	20 po (508 mm)	1-7/8 po (48 mm)
Façade affleurante avec contour traditionnel et plaque de support	30-7/8 po (784 mm)	21-7/16 po (545 mm)	15-13/16 po (402 mm)	20 po (508 mm)	1-3/4 po (45 mm)
Façade affleurante à 4 côtés	30 po (762 mm)	21-5/16 po (540 mm)	17-15/16 po (456 mm)	20 po (508 mm)	3-7/8 po (98 mm)
Bordure de finition	30 po (762 mm)	21-1/16 po (535 mm)	18 po (457 mm)	20 po (508 mm)	3-15/16 po (100 mm)
Bordure de finition avec plaque de support	30-7/8 po (784 mm)	21-7/16 po (545 mm)	17-7/8 po (454 mm)	20 po (508 mm)	3-7/8 po (98 mm)
Bordure de finition 4 côtés	30 po (762 mm)	21-5/16 po (540 mm)	18" (457 mm)	20 po (508 mm)	3-15/16 po (100 mm)

Dégagements minimaux par rapport aux matériaux combustibles

Les dégagements indiqués ci-dessous sont les distances minimales à respecter sauf indication contraire.

Une cause majeure d'incendie est liée au non-respect des dégagements requis (espace vide) par rapport aux matériaux combustibles. Il est de la plus grande importance que cet appareil au gaz décoratif soit strictement installé conformément à ces instructions.

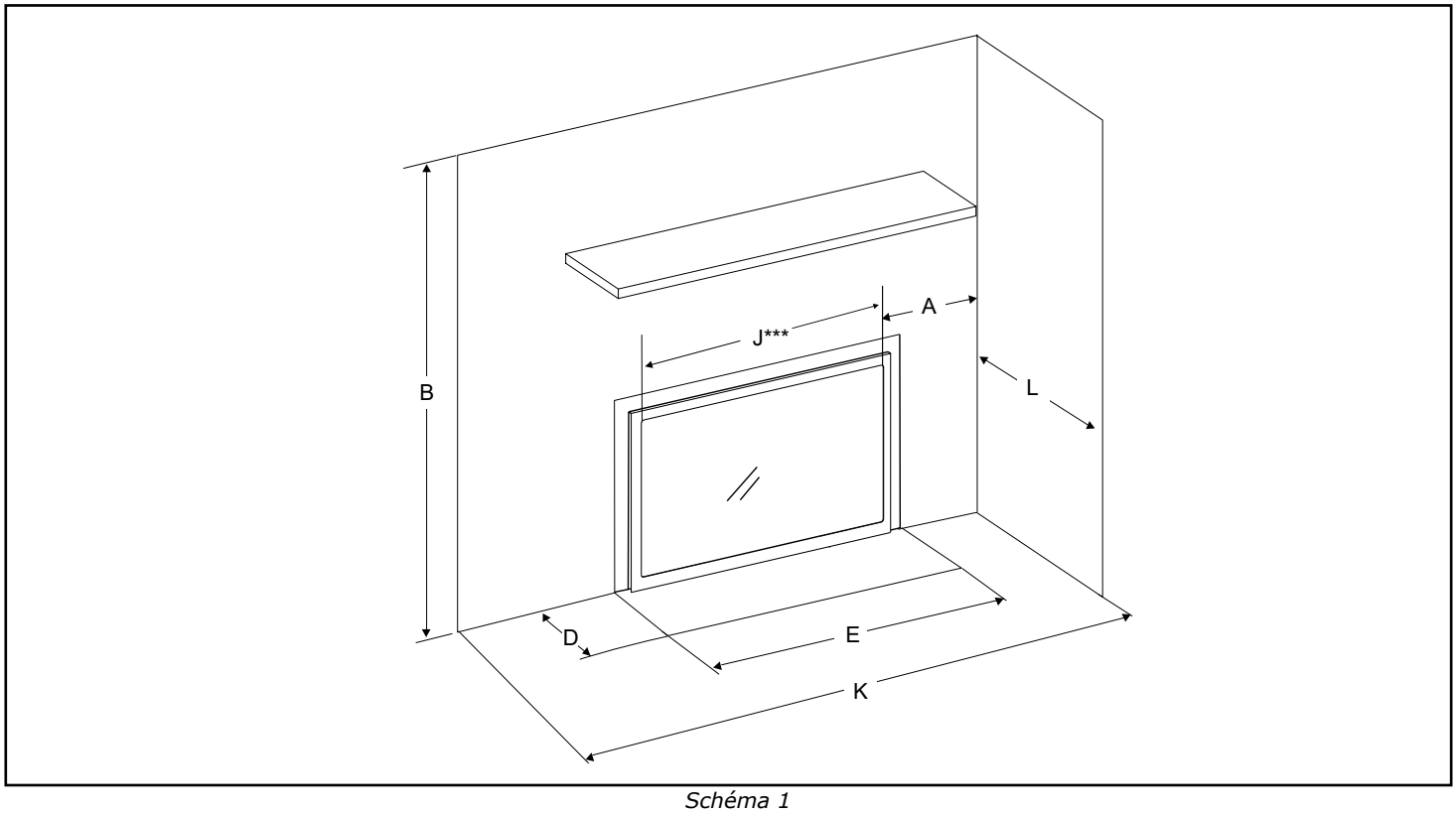

Schéma 1

Dégagements :	Dimension	Mesurés à partir de :
A : Mur latéral	8 po / 203 mm	*** Depuis le bord intérieur de la façade / des portes
B : Plafond	63-3/4 po / 1873 mm	De la base de l'appareil
D : Profondeur min. de l'âtre	12 po / 305 mm	Non requis si l'appareil est surélevé de 76 mm (3 po) par rapport au sol.
E : Longueur min. de l'âtre	36 po / 914 mm	Non requis si l'appareil est surélevé de 76 mm (3 po) par rapport au sol.
J***:	27-1/4 po / 692 mm	Du bord intérieur de la façade / des portes - référence uniquement.
K : Largeur min. de l'alcôve	54 po / 1372 mm	
L : Profondeur max. de l'alcôve	36 po / 914 mm	Depuis l'avant de l'appareil.
M : Déflecteur de manteau	2-1/2 po / 89 mm*	

REMARQUES

- Un âtre non combustible de 36 po (914 mm) de largeur x 12 po (305 mm) de profondeur est nécessaire devant l'appareil, sauf si celui-ci est surélevé de 3 po (76 mm) par rapport au sol.
- * Un déflecteur en option de 2-1/2 po (64 mm) réduit la hauteur du manteau à 13 po (330 mm) du haut de l'appareil à une profondeur de 1 po (25 mm).

Dégagements du manteau sans déflecteur

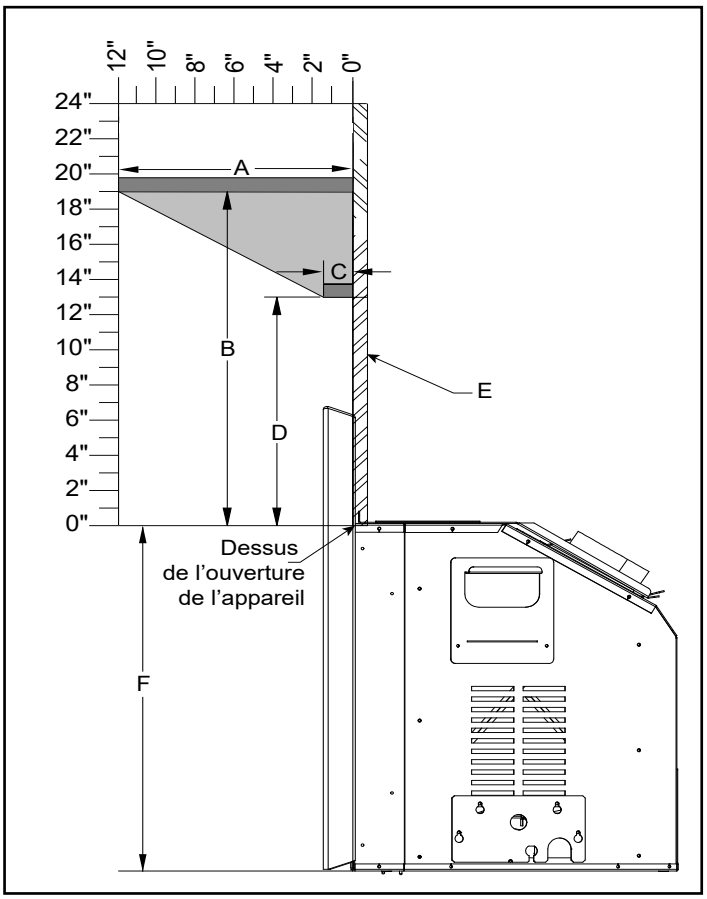

Schéma 2

A	12 po (305 mm)
B	19 po (483 mm)
C	1-1/2 po (38 mm)

D	13 po (330 mm)
E	Matériau non combustible
F	19-3/4 po (451 mm) à la base de l'appareil

AVERTISSEMENT

Bien que cet appareil soit certifié en matière de sécurité, le socle devant le foyer devient très chaud lorsque l'appareil fonctionne. Ne pas utiliser le socle comme siège ou tablette.

Dégagements du manteau avec déflecteur de 2-1/2 po (64 mm)

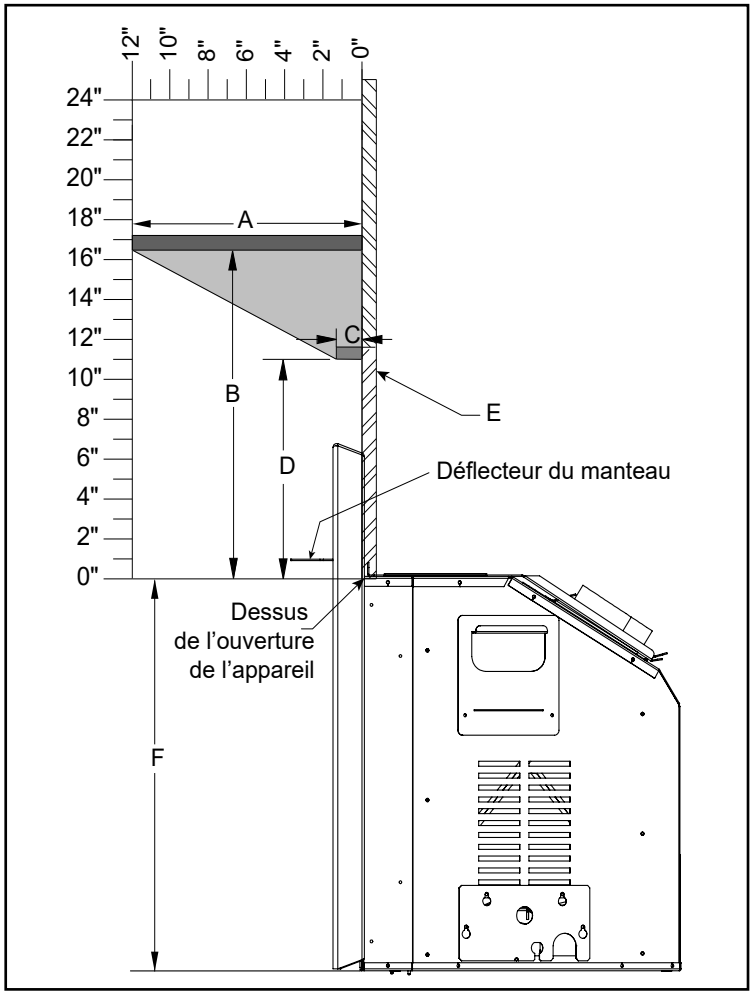

Schéma 3

A	12 po (305 mm)
B	16-1/2 po (419 mm)
C	1-1/2 po (38 mm)

D	11 po (279 mm)
E	Matériau non combustible
F	19-3/4 po (451 mm) à la base de l'appareil

REMARQUES

- * Un déflecteur de 2-1/2 po (64 mm) réduit la hauteur du manteau à 11 po (279 mm) depuis le dessus de l'ouverture de l'appareil à une profondeur de 1-1/2 po (38 mm).
- Un manteau en matériau non combustible peut être installé à une distance moindre si la structure d'encadrement du foyer est faite de montants métalliques recouverts d'un panneau non combustible. Ce manteau non combustible, lorsqu'il est installé à une hauteur totale plus basse, ne peut pas être placé à moins de 6 po (152 mm) du dessus de l'ouverture de l'appareil.
- Toujours choisir des matériaux non combustibles.

Utilisation de montants en acier et d'un panneau en béton au-dessus d'une cheminée en briques de maçonnerie

La façade en briques de maçonnerie peut être enlevée et remplacée par des matériaux non combustibles tels que des montants en acier et un panneau de béton/durarock/micor, conformément au schéma 1. Les montants en acier peuvent également être placés devant la brique de maçonnerie si celle-ci est laissée en place. C'est la méthode préférée en fonction de l'état de la cheminée en briques de maçonnerie.

L'ouverture entre l'avant du foyer en maçonnerie et les matériaux non combustibles tels que les montants en acier doit être scellée afin que la chaleur ne puisse pas circuler entre la façade du foyer au bois et les matériaux de revêtement. Seuls les matériaux de finition tels que la tuile, la pierre, la brique, ou d'autres matériaux similaires qui sont non combustibles peuvent être utilisés. Utiliser des matériaux uniformes de façon à ce que, lorsque l'appareil est positionné, il n'y ait pas d'espace visible sur les côtés ou le dessus de l'encadrement.

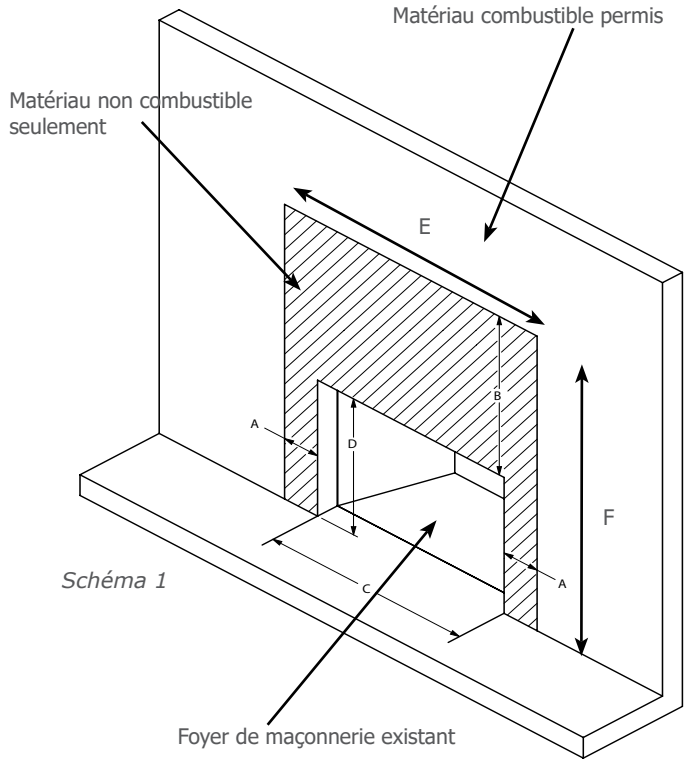

Schéma 1

DIMENSIONS	
A - Dégagement horizontal	8 po (203 mm)
B - Dégagement vertical	23 po (584 mm)
C - Largeur de l'ouverture	30-1/4 po min. (768 mm)
D - Hauteur de l'ouverture	21-1/2 po min. (546 mm)
E - Largeur totale minimale	46-1/4 po (1175 mm)
F - Hauteur totale minimale	41-3/4 po (1060 mm)

Revêtement combustible sur cadre combustible

Revêtement non combustible sur cadre non combustible

Réglage des pattes de nivellement

REMARQUE : Le nivellement de l'appareil doit être réalisé avant le raccordement au gaz et le branchement du système d'évacuation.

1. Les pattes de nivellement peuvent être installées avec des boulons depuis le dessus ou le dessous (selon la préférence) pour mettre l'appareil à niveau. Pour l'installation par le dessus, suivre les étapes ci-dessous. Pour l'installation depuis le dessous, voir l'étape 5. Depuis l'arrière de l'appareil, retirer les 6 vis, puis soulever la plaque du ventilateur pour la dégager.

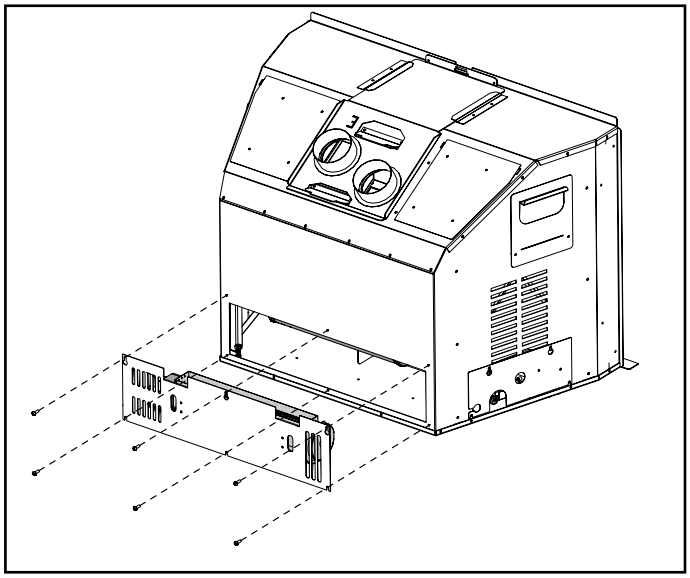

2. Visser les 2 boulons de 2-1/2 po (64 mm) fournis à l'intérieur du kit d'emballlage avec le manuel dans les 2 trous situés dans les coins arrière de l'appareil. À l'aide d'une clé ou d'une douille de 7/16 po, serrer ou desserrer les boulons au besoin. Les boulons arrière peuvent être ajustés jusqu'à 2-1/8 po.
3. Réinstaller la plaque de montage du ventilateur.

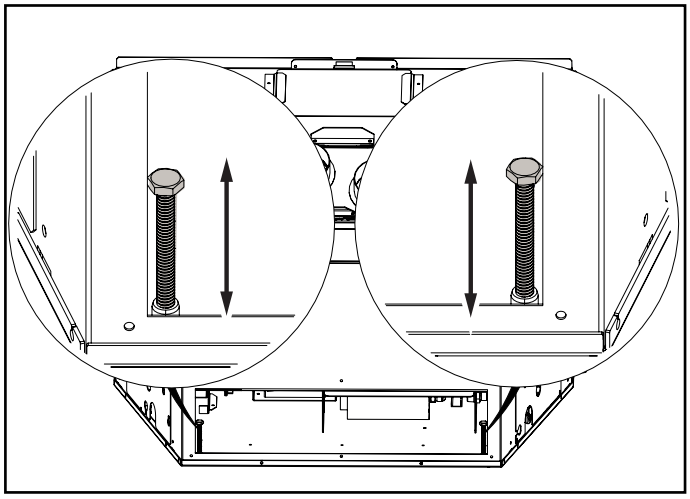

4. On peut accéder aux boulons de nivellement avant depuis l'avant de l'encastrable, sur les côtés inférieurs gauche et droit. Une fois l'appareil en place, régler les boulons pour s'assurer que l'appareil est de niveau et n'est pas instable.

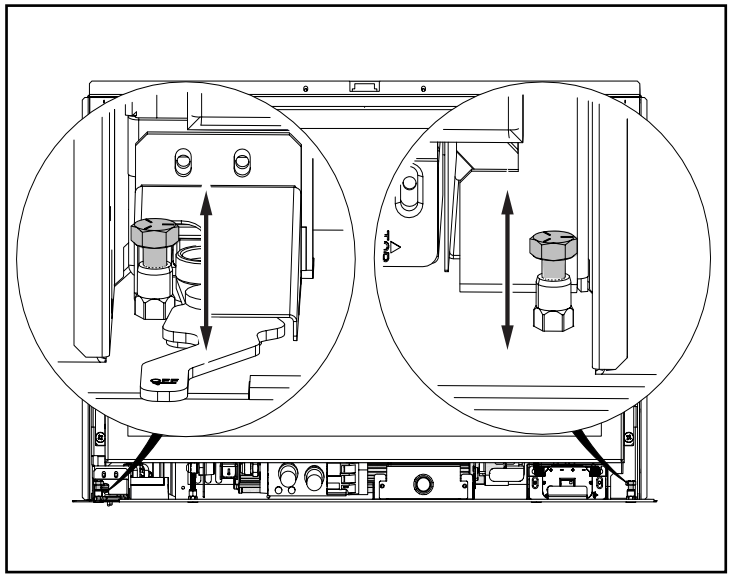

5. Depuis le dessous : Les boulons peuvent être retournés et installés depuis la partie inférieure de l'encastrable pour une augmentation de la longueur. Une fois en place, régler les boulons pour s'assurer que l'appareil est de niveau et ne bougera pas.

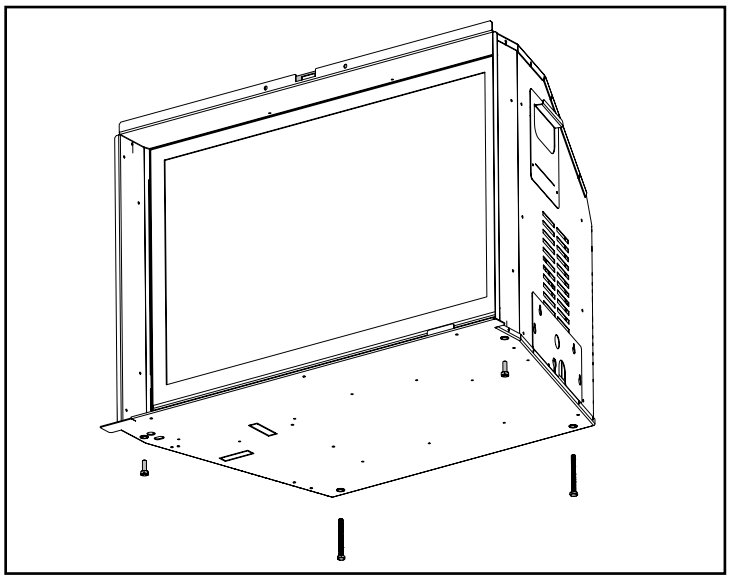

Raccordement de gaz

REMARQUE

Seules les personnes autorisées à travailler avec des conduites de gaz peuvent effectuer les raccordements de gaz nécessaires à cet appareil.

1. Avant de raccorder l'appareil à une cheminée existante, nettoyer en profondeur le foyer en maçonnerie ou préfabriqué.
2. L'appareil est doté d'une ouverture sur le côté gauche du compartiment de commande. Une conduite d'alimentation au gaz NPT de 3/8 po doit être amenée près de l'entrée.
3. Déterminer l'axe central de la gaine d'évacuation à travers la cheminée, au dessus de l'appareil. Déplacer l'appareil à l'endroit où il doit être installé. S'assurer que l'encastrable est à niveau.
4. Ne pas couper les pièces en tôle du foyer dans lequel l'encastrable au gaz doit être installé.
5. Si le foyer fabriqué en usine n'a pas de trou(s) d'accès au gaz, percer un trou d'accès de 1-1/2 po (37-1/2 mm) ou moins à travers les côtés inférieurs ou le fond de la chambre de combustion. Ce trou d'accès doit être calfeutré avec une isolation non combustible après l'installation de la conduite d'alimentation au gaz.

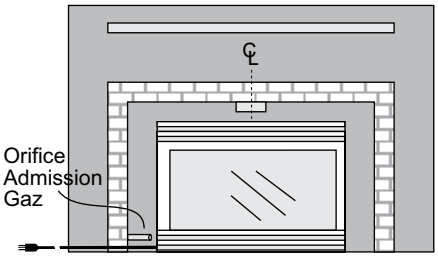

Évacuation verticale

L'APPAREIL NE DOIT PAS ÊTRE RACCORDÉ À UN CONDUIT DE CHEMINÉE DESSERVANT UN AUTRE APPAREIL À COMBUSTIBLE SOLIDE

Cet appareil est conçu pour être fixé à deux gaines flexibles colinéaires en aluminium de 3 po (76 mm) qui parcourent toute la longueur de la cheminée. La longueur du conduit de cheminée doit être d'au moins 8 pi (2,44 m) et ne doit pas dépasser 35 pi (10,7 m). Voir le tableau ci-dessous pour les distances minimales à partir du toit. Vérifier périodiquement que l'évent n'est pas obstrué.

Les cheminées en maçonnerie peuvent prendre différentes formes auxquelles le revêtement flexible s'adapte. Cependant, **garder la gaine flexible aussi droite que possible** (éviter de la plier inutilement).

Fixer les gaines d'évacuation et d'admission au chapeau de terminaison et au collier d'évacuation de l'appareil à l'aide d'au moins trois vis autotaraudeuses. Utiliser du mastic Mil-Pac pour sceller les tuyeaux.

Fixer le conduit d'admission d'air au collet d'admission d'air du chapeau d'évacuation.

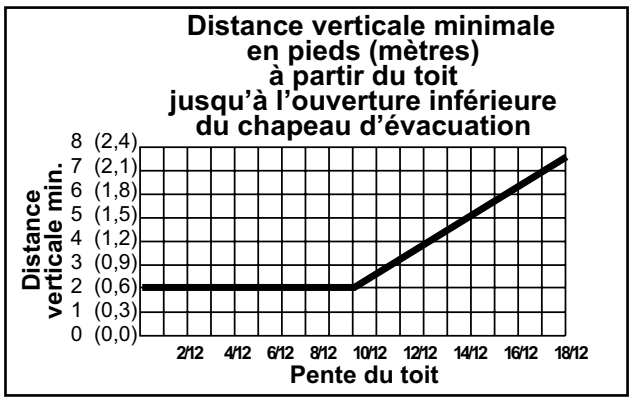

IMPORTANT

Cet appareil a été testé et certifié en tant que système complet avec les chapeaux d'évacuation et la gaine flexible mentionnés. Seuls les chapeaux d'évacuation et les gaines flexibles indiqués ci-dessous peuvent être utilisés. L'utilisation de chapeaux d'évacuation ou de gaines flexibles non répertoriés dans ce manuel annulera la garantie et la certification de cet appareil. Il est également important de ne pas enfermer le chapeau d'évacuation à l'intérieur d'un capuchon pare-pluie de cheminée en maçonnerie ou identique. La terminaison doit être exposée sur les 4 côtés et au-dessus pour permettre l'évacuation et l'aspiration de l'air dans la chambre de combustion.
Il y a une exception car le chapeau d'évacuation verticale colinéaire pour évacuation directe 946-529 peut être placé à l'intérieur d'un chapeau de pluie pour cheminée en maçonnerie, à condition qu'il réponde aux exigences de l'appareil. Voir tous les détails dans ce manuel d'utilisation.

Pièce n°	Description
948-305	Gaine flexible de 3 po - 35 pieds
946-529	Chapeau de terminaison vertical co-linéaire DV

REMARQUES

En attachant les gaines de 2 à 3 pouces (51-76 mm) au chapeau d'évacuation et avant de les glisser dans la cheminée, il est bon de marquer les gaines " évacuation " et " admission d'air ". Cela permet d'éviter de mélanger les gaines au moment de raccorder le collet de cheminée à l'appareil. Si l'on regarde l'appareil de l'avant, l'entrée d'air se trouve à gauche et le conduit d'évacuation à droite.

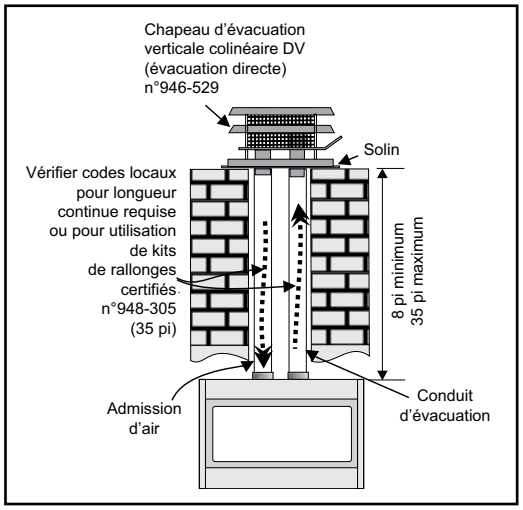

Chapeaux d'évacuation verticale / adaptateurs alternatifs approuvés

Autres chapeaux d'évacuation approuvés

Option 1
46DVA-CL33 - Chapeau vertical pour grands vents avec solin. Inclut également doublure de prise d'air de 3 po (76 mm) x 35 pi (10,7 m) et doublure d'évacuation de 3 po (76 mm) x 35 pi (10,7 m)

Option 2
46DVA-VC Chapeau d'évacuation verticale profilé
OU
46DVA-VCH Chapeau vertical pour grands vents
AND
46DVA-GK Adaptateur colinéaire de 3 po avec solin

Remarque : Les deux doublures de prise d'air et d'évacuation doivent être achetées séparément avec l'option 2 comme elles ne sont pas incluses. Avec l'option 2, des longueurs de conduit Simpson Duravent peuvent être ajoutées si nécessaire pour répondre aux exigences de dégagements. Le conduit d'admission d'air doit être relié au collet d'admission d'air du chapeau d'évacuation.

Dans les zones de grands vents constants, il est recommandé d'utiliser le système de ventilation Simpson Dura-Vent (adaptateur 46DVA-GK et chapeau grand vent 46DVA-VCH).
REMARQUE : Des longueurs de conduit Simpson Duravent peuvent être ajoutées si nécessaire pour répondre aux exigences de dégagements.
Le conduit d'admission d'air doit être relié au collet d'admission d'air du chapeau d'évacuation.

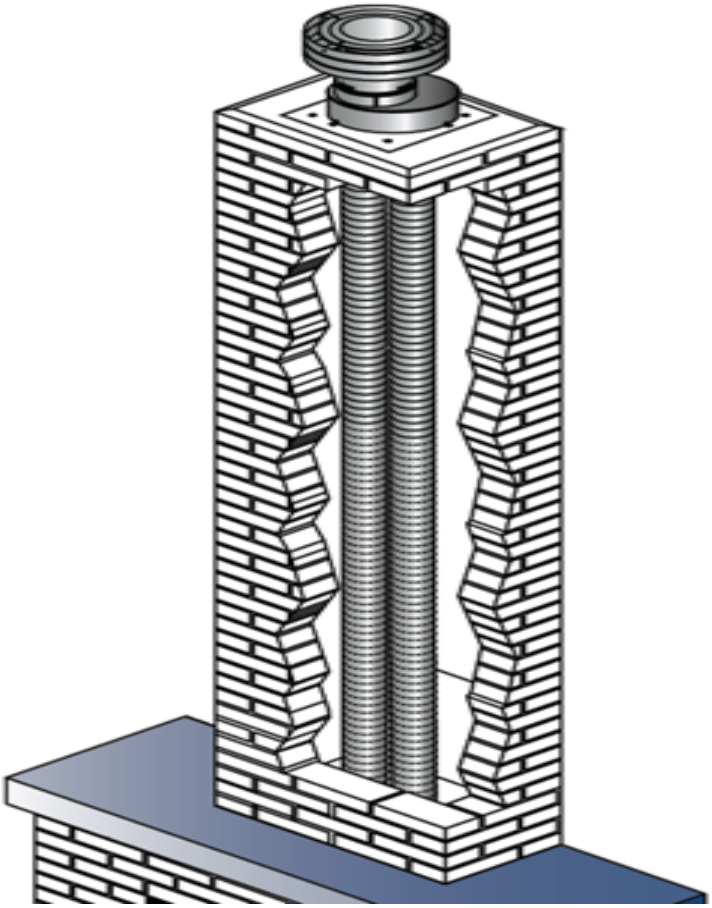

Réglage du réducteur

Outils requis :
- Tournevis Phillips

1. Soulever délicatement l'ensemble de l'écran et le sortir. Voir la section sur le retrait de l'écran.
2. Retirer la porte vitrée. Voir la section sur le retrait de la porte vitrée.
3. Se reporter au tableau de ventilation pour déterminer le réglage du réducteur.
4. Localiser la plaque de restriction et les vis.
5. Utiliser un tournevis Phillips pour desserrer ou retirer les quatre vis.
6. Ajuster les réducteurs selon le tableau de ventilation dans le présent manuel. Les encoches situées au-dessus des trous dans le déflecteur correspondent aux encoches de la plaque de restriction.
7. Resserrer les vis. Les positions 1 et 4 ne nécessitent qu'une seule vis pour chaque réducteur.

Dimensions	Taille de l'ouverture
Position 1	1 po
Position 2	2-1/2 po
Position 3	2 po
Position 4	4-1/2 po

Position 1

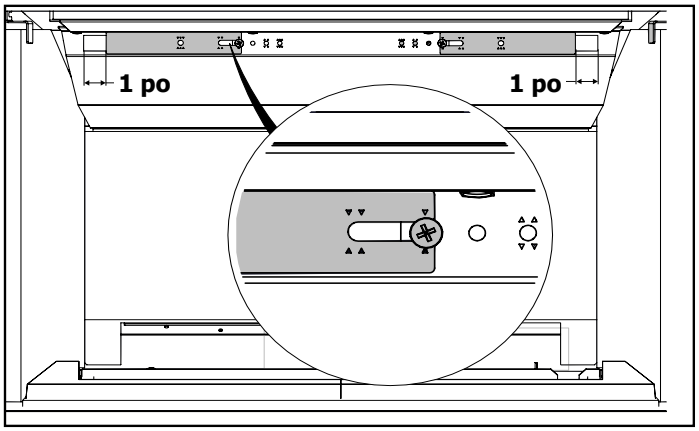

Position 3

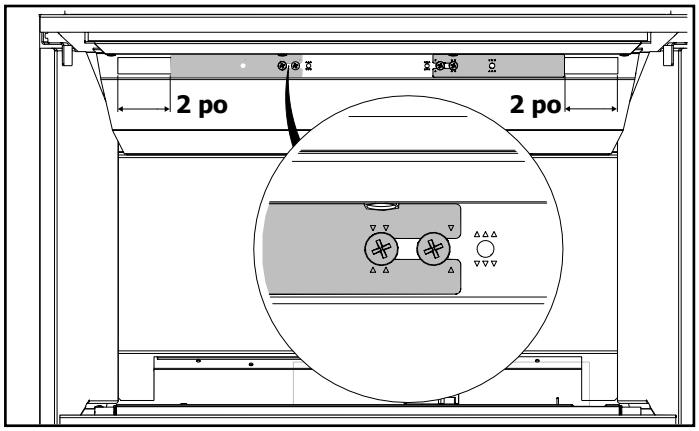

Position 2 (réglage d'usine)

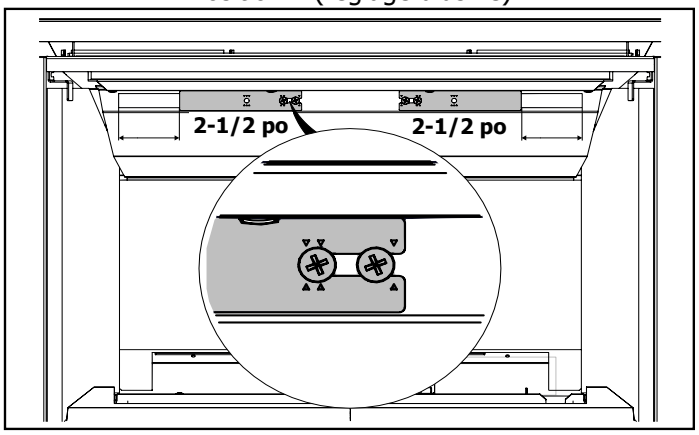

Position 4

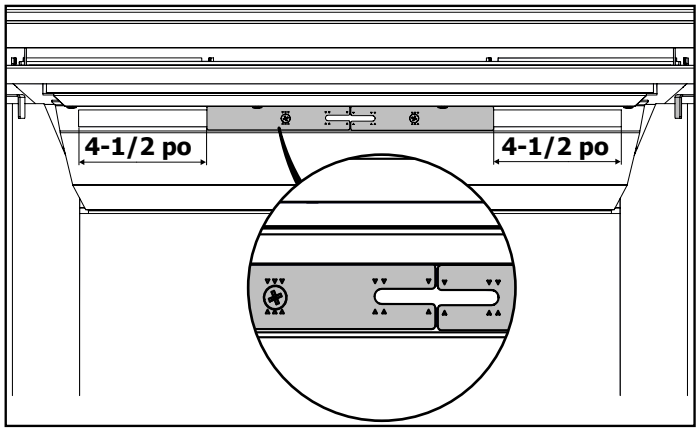

Évacuation verticale / positions du réducteur pour gaz naturel (GN) et propane (PL)

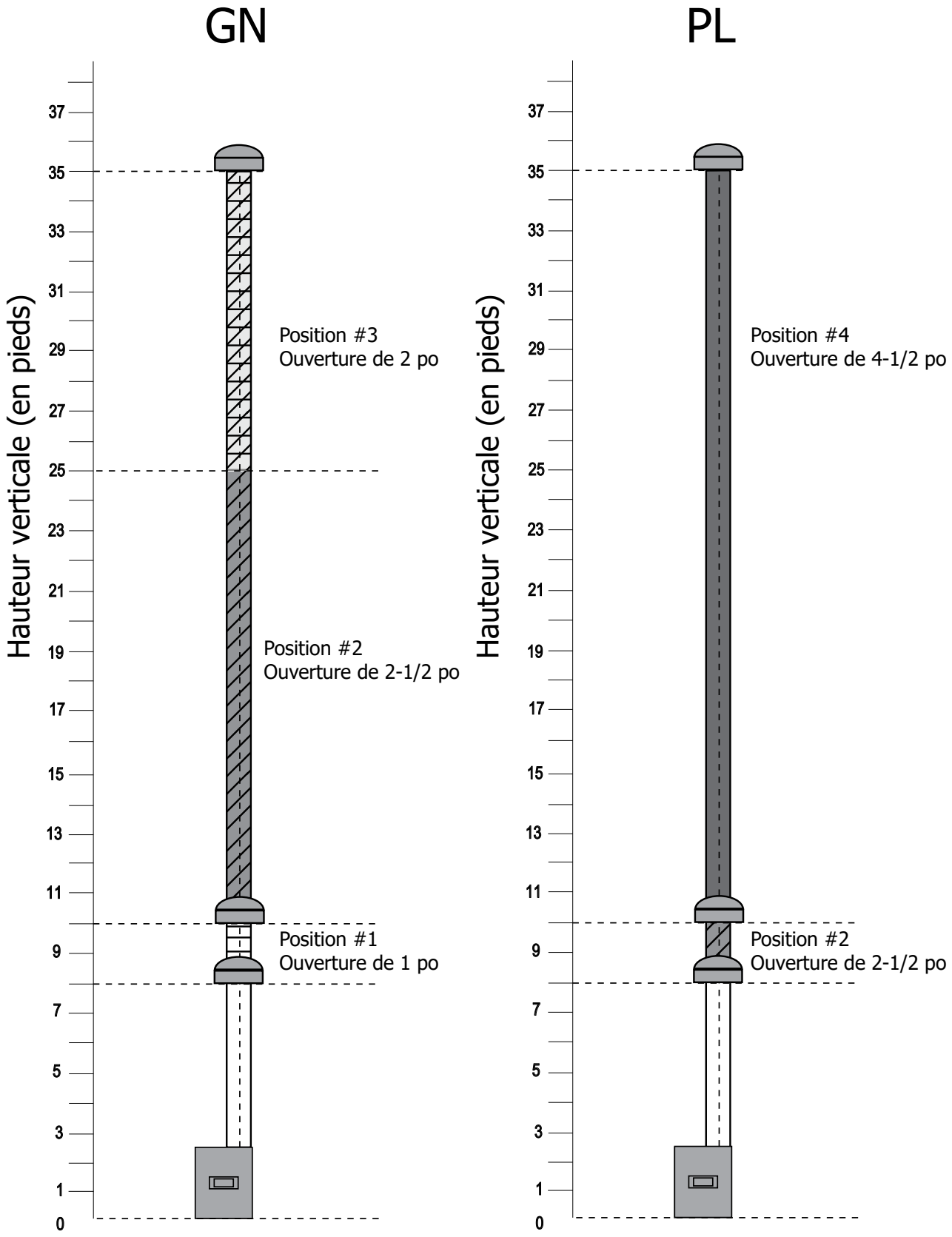

Système d'évacuation verticale / Réglage du réducteur d'air pour chapeau d'évacuation verticale colinéaire pour évacuation directe FPI et solin encastré (946-588)

IMPORTANT :
Les dégagements du chapeau d'évacuation vers les côtés et sur le dessus doivent être respectés.
Voir la page suivante pour les exigences importantes en matière de dégagements lorsque le chapeau d'évacuation est encastré au-dessus des 2 côtés.
Non homologué pour être utilisé avec les chapeaux d'évacuation/adaptateur 46DVA-CL34 ou 46DVA-34CLTA + 46DVA-VCH

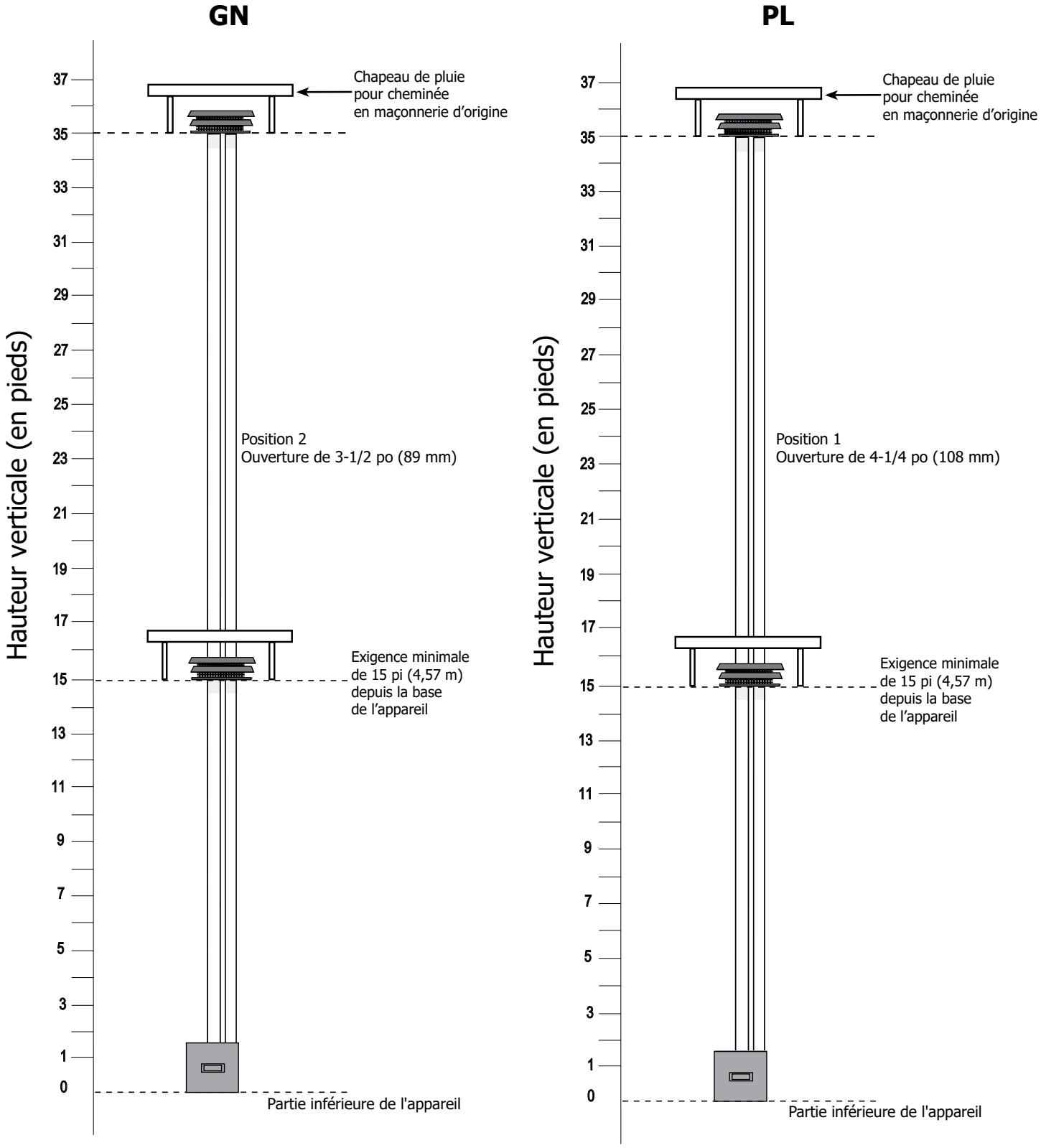

Système d'évacuation verticale / Exigences en matière de dégagements pour chapeau d'évacuation verticale colinaire pour évacuation directe FPI et solin encastré (946-588)

Lors de l'installation avec 46DVA-CL34 ou 46DVA-34CLTA + 46DVA-VCH + gaine flexible FPI de 3 po (évacuation/prise d'air), les dégagements ci-dessous ne s'appliquent pas, tous les chapeaux mentionnés ne doivent pas être obstrués sur aucun côté.

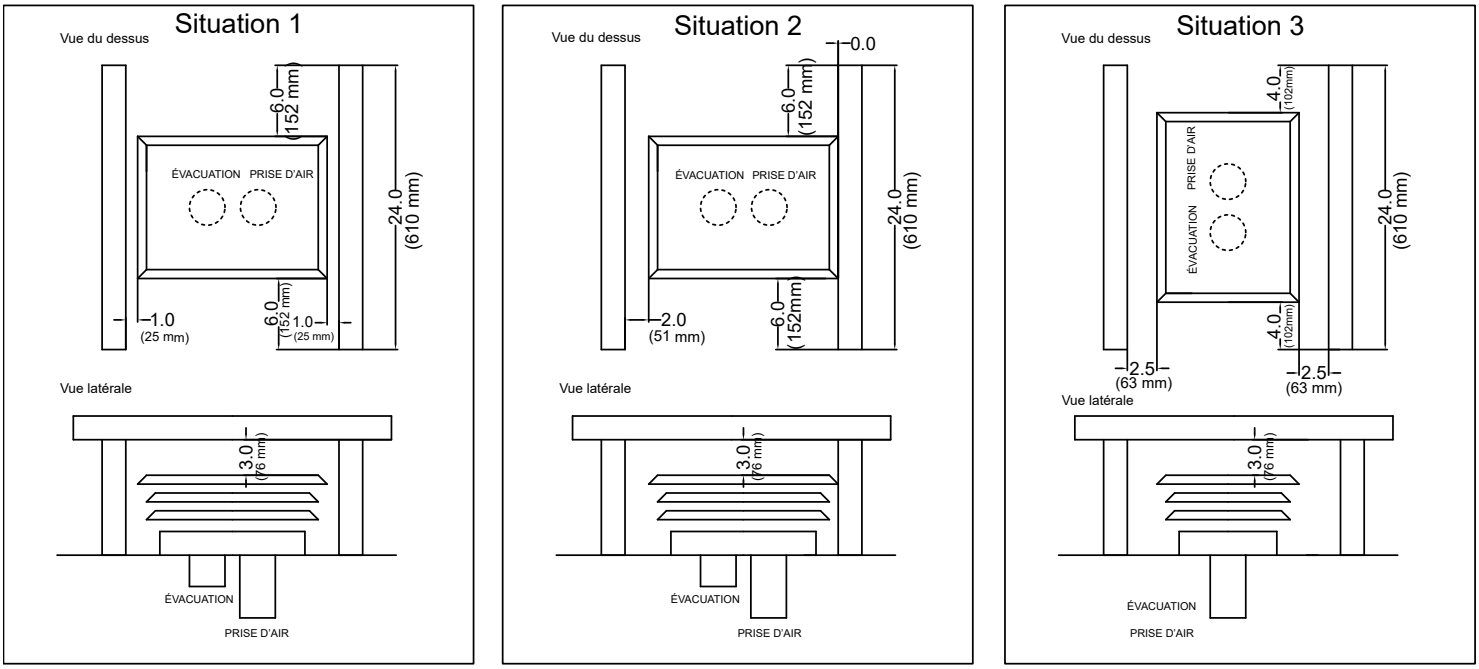

Remarque : Le réducteur de débit d'air doit être ouvert à 3-1/2 po (89 mm) pour le gaz naturel ou à 4-1/4 po (108 mm) pour le propane.

Système d'évacuation colinéaire horizontal (foyers en maçonnerie seulement)

APPLICATION
Ces instructions s'appliquent au système de terminaison DuraVent DirectVent Pro et sont destinées à compléter les instructions applicables au DirectVent Pro. Ce système de terminaison et d'évacuation ainsi que l'appareil au gaz ont été testés et répertoriés par une agence de test accréditée.

Le kit n° 46DVA-HCL33 comprend :
1 chapeau d'évacuation horizontale
2 x gaines rondes de 10 pi (3 m) long x 3 po (76 mm) et quincaillerie.
Le mastic 948-128 Mill-Pac doit être acheté séparément.

REMARQUE : L'admission d'air et l'évacuation sont de 3 po (76 mm).

INFORMATION SUR INSTALLATION

Le registre du conduit de cheminée doit être complètement bloqué en position ouverte ou retiré si cela ne présente aucun danger pour l'installation de l'appareil. Vérifier que le foyer et la cheminée sont propres et en bon état de fonctionnement, et que tous les conduits de la cheminée sont bien ajustés et ne laissent pas entrer d'air dans la cheminée. Installer un chapeau d'évacuation étanche et un solin métallique au sommet de la cheminée de maçonnerie pour éviter les fuites et les mouvements d'air dans la cavité.

Cet appareil est uniquement certifié pour une utilisation avec du gaz naturel (GN) lorsqu'il est raccordé horizontalement (le propane liquide n'est pas autorisé). Faire le trou sur la partie extérieure de la cheminée en maçonnerie en la perçant ou en enlevant des briques. Avant de procéder, vérifier que la structure de maçonnerie est sûre et que les briques peuvent être retirées sans endommager la cheminée. Les hauteurs minimales et maximales des évacuations sont indiquées ci-dessous.

Pour les instructions complètes, suivre ce lien :
https://duravent.com/wp-content/uploads/2020/06/L954-SUP_820018997-DirectVent-Pro-Horizontal-Vent-Kit_03-20-20_V1.pdf [duravent.com]

IMPORTANT FPI n'est pas responsable de l'intégrité du foyer de maçonnerie et/ou des réparations qu'il subit. Veuillez consulter l'autorité compétente de votre région.

GN seulement

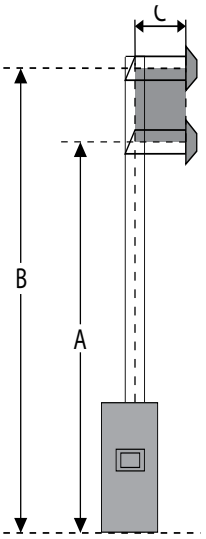

* Réglage du réducteur sur position 4 ouverture de 4-1/2 po

DIMENSIONS	
A Hauteur min.	9 pi. (2,7 m)
B - Hauteur max.	10 pi (3 m)
C - Horizontale max.	18 po (457 mm)

* Voir page 20 pour plus de détails sur la façon de régler le réducteur.

REMARQUE L'évacuation est située sur le côté gauche et l'admission d'air sur le côté droit, lorsque vous faites face à l'arrière de la terminaison comme indiqué ci-dessous. Sceller le conduit flexible de 3 po (76 mm) avec du Mill-Pac, acheté séparément.

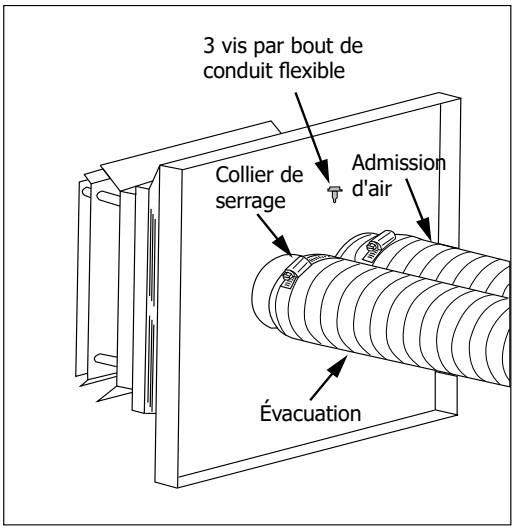

Les installateurs doivent attacher mécaniquement l'étiquette fournie à l'intérieur de la chambre de combustion de la cheminée dans laquelle l'encastrable au gaz est installé.

REMARQUE Ce foyer a été converti pour être utilisé avec un encastrable au gaz gaz uniquement. Il ne peut pas être utilisé pour brûler du bois ou des combustibles solides, à moins que toutes les pièces d'origine soient remplacées et que le foyer soit réapprouvé par l'autorité compétente.

Retrait et installation de la buse de la cheminée

1. Détacher la plaque de connexion des gaines de l'appareil en retirant les vis et en faisant glisser la plaque vers l'avant et hors de l'appareil.

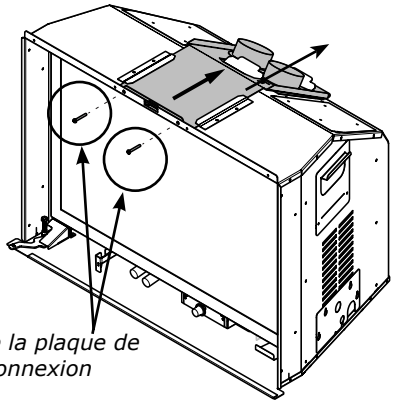

2. Fixer les gaines d'évacuation et d'admission d'air à la buse de cheminée avec au moins trois vis autotaraudeuses. Utiliser le mastic Mill-Pac pour sceller les tuyaux.

3. Tirer la buse de la cheminée à travers la découpe du haut de l'encastrable à l'aide de l'outil prévu à cet effet. Voir schéma 2.

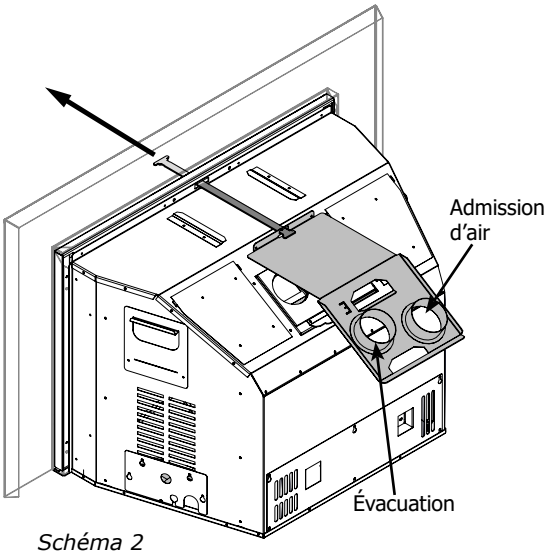

Schéma 2

REMARQUE	S'assurer que le coupe-tirage est correctement fixé et que les vis sont serrées pour créer une étanchéité adéquate.

4. Les languettes sur l'encastrable assureront l'étanchéité de la buse de cheminée contre l'admission d'air et la sortie de l'évacuation. Fixer avec les deux vis retirées à l'étape 1.

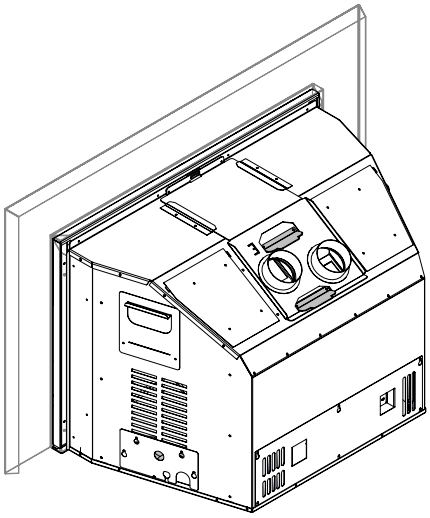

5. Serrer les deux vis Phillips pour fixer le collet.

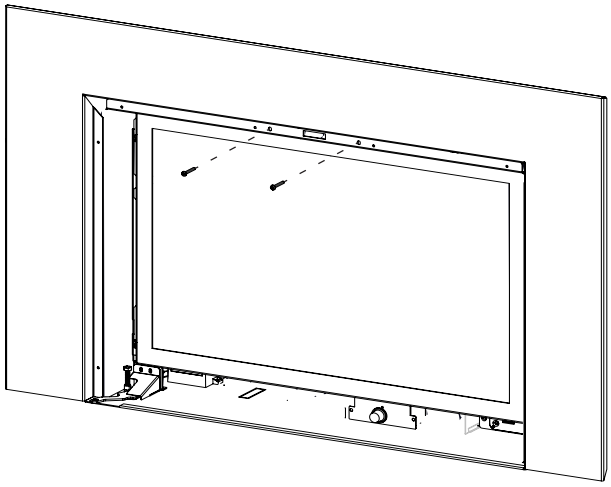

Réglage de l'obturateur d'air

L'aération du brûleur est réglée en usine, mais peut nécessiter un ajustement en fonction de l'altitude ou de l'alimentation en gaz locale.

Les obturateurs d'air augmentent ou diminuent la quantité d'air mélangé au combustible, ce qui affecte la combustion et l'aspect de la flamme. Un air primaire faible créera une flamme plus haute et plus jaune, et un air primaire élevé une flamme plus basse et plus bleue.

Le réglage de l'obturateur d'air n'est pas seulement une question d'apparence - un manque d'air primaire peut entraîner la formation de carbone, de suie ou d'une flamme qui atteint le haut du foyer. Les appareils qui brûlent du propane, qui sont installés à des altitudes plus élevées, ou qui fonctionnent à plein régime la plupart du temps peuvent avoir besoin de plus d'air primaire.

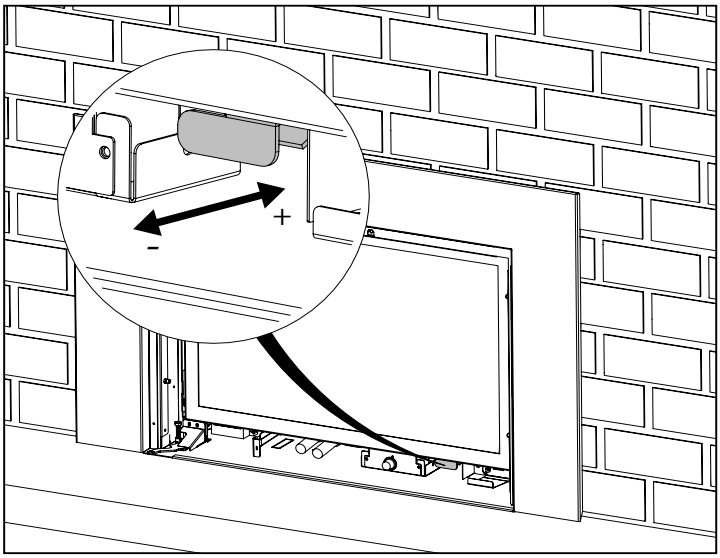

- Pousser pour fermer le registre d'air
+ Tirer pour ouvrir le volet d'air

Appareil	Type de combustible	Réglage minimal de l'obturateur d'air
Gi29L	GN	3/16 po (5 mm)
Gi29L	LP	1/4 po (6,35 mm)
* Si l'appareil se trouve en altitude, ouvrir l'obturateur pour compenser.		

ATTENTION

- *** Il peut y avoir une production de carbone si l'obturateur d'air est trop fermé.**
- **Le réglage de l'aération ne doit être effectué que par un installateur Regency agréé au moment de l'installation ou de l'entretien.**
- **La garantie ne couvre pas les dommages occasionnés par l'émission de carbone à la suite d'un mauvais réglage du débit d'air.**

Données du système GN	
Pression d'entrée min.	5 po de colonne d'eau (1,25 kpa)
Pression manifold basse	1,1 po de colonne d'eau (0,27 kPa)
Pression manifold max.	3,8 po de colonne d'eau (0,95 kPa)
Équipé en usine pour une altitude de 0-2000 ft. (0-610 m)	
Taille de l'orifice	#38 DMS
Pression d'entrée minimale	17 000 Btu/h (4,98 kW)
Pression d'entrée maximale	31 500 Btu/h (9,22 kW)
Convertible sur le terrain pour une altitude de 2 000-4 500 ft. (610 m - 1 370 m) - utiliser le kit de conversion nº 311-980	
Orifice	#39 DMS
Pression d'entrée minimale	16 500 Btu/h (4,83 kW)
Pression d'entrée maximale	30 500 Btu/h (8,93 kW)

Données du système LP	
Équipé en usine pour une altitude de 0-4 000 pi (0-1 370 m)	
Min. Pression d'entrée	11 po de colonne d'eau (2,74 kpa)
Pression manifold basse	2,9 po de colonne d'eau (0,72 kPa)
Pression manifold max.	10,5 po de colonne d'eau (2,62 kpa)
Taille de l'orifice	#52 DMS
Pression d'entrée maximum	31 500 Btu/h (9,22 kW)
Pression d'entrée minimale	17 000 Btu/h (4,98 kW)

Haute altitude

Cet appareil est certifié pour une altitude de 0 à 4 500 pieds.

Installation de la ligne de gaz

Comme certaines municipalités ont leurs propres codes et règlements, il est toujours mieux de consulter les autorités locales et le code d'installation CSA B149.1.

Pour les installations aux États-Unis, suivre les codes locaux et/ou le National Fuel Gas Code actuel, ANSI Z223.1.

N'utiliser que des raccords flexibles ou en cuivre approuvés. Les écrous évasés pour les câbles en cuivre et les raccords flexibles sont approuvés. Installer un raccord pour faciliter la déconnexion des lignes de gaz lors de l'entretien.

REMARQUE Un arrêt / clapet Dante doit être installé à l'intérieur ou à proximité de l'appareil (ou selon les codes et règlements locaux) pour faciliter son entretien.

IMPORTANT **Toujours rechercher les fuites de gaz avec du savon et de l'eau ou avec un détecteur de fuite de gaz. Ne pas tester avec une flamme nue.**

Réglage de la veilleuse

Vérifier régulièrement les flammes de la veilleuse. Si le réglage est correct, on doit avoir 2 flammes bleues soutenues : 1 autour du détecteur de flammes et 1 de part et d'autre du brûleur (elle ne doit pas être en contact avec le brûleur).

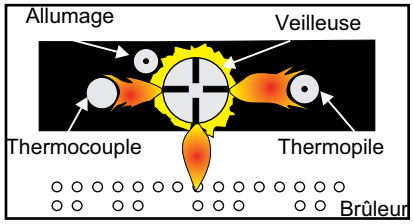

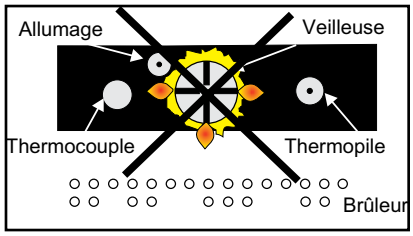

REMARQUE Si le réglage de la flamme n'est pas correct, contactez votre détaillant Regency® pour de plus amples instructions.

Si le réglage n'est pas correct, les flammes sont petites et certainement jaunes, et n'entrent pas correctement en contact avec le brûleur arrière ou le détecteur de flammes.

Test de pression de la conduite de gaz

Il est nécessaire d'isoler l'appareil du système d'alimentation en gaz avant de tester la pression des conduites de gaz. Fermer la vanne d'arrêt manuelle de l'appareil pendant les essais à des pressions égales ou inférieures à 1/2 psig. (3,45 kPa). Débrancher la conduite de gaz de la vanne lorsque la pression dépasse 1/2 psig.

La pression d'entrée et de sortie (manifold) de gaz est contrôlée par un régulateur intégré au système de contrôle de gaz et doit être vérifiée au niveau du point de contrôle de pression.

REMARQUE Pour obtenir une lecture précise de la pression du gaz, vérifier la pression à l'entrée et à la sortie (manifold) au niveau des prises de pression situées sur la valve.

1. S'assurer que l'appareil est en position "OFF".
2. Dévisser la/les prise(s) de pression "IN" et/ou "OUT" en sens antihoraire à l'aide d'un tournevis plat de 1/8 po de large.
3. Fixer un manomètre à la/aux prise(s) de pression "IN" ou "OUT" au moyen d'un tuyau souple de 5/16 po de diamètre intérieur.
4. Allumer l'appareil avec la télécommande manuelle ou l'interrupteur mural.
5. Effectuer le contrôle de pression avec l'appareil en marche. Le réglage doit être compris dans les limites spécifiées sur l'étiquette de sécurité.
6. Une fois la lecture du manomètre terminée, éteindre l'appareil, débrancher le tuyau et serrer la vis dans le sens des aiguilles d'une montre avec un tournevis plat de 1/8 po.

REMARQUE : Bien visser, sans trop serrer.

Description de la valve SIT 820

1. Bouton on/off du gaz
2. Réglage manuel du niveau haut/bas
3. Réglage de la veilleuse
4. Connexion du thermocouple
5. Opérateur principal
6. Prise de pression de sortie (pression manifold)
7. Prise de pression d'entrée (pression d'entrée)
8. Sortie de la veilleuse
9. Sortie principale de gaz
10. Trous de vis de fixation de la bride
11. Point de connexion alternatif du TC
12. Appareil thermoélectrique
13. Trou supplémentaire de montage de la valve

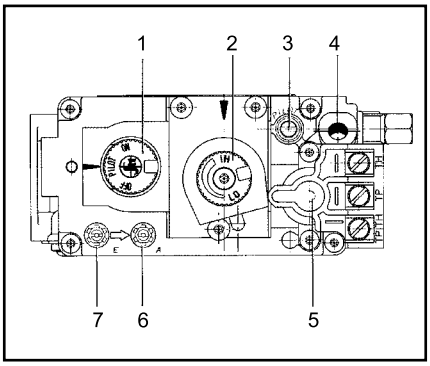

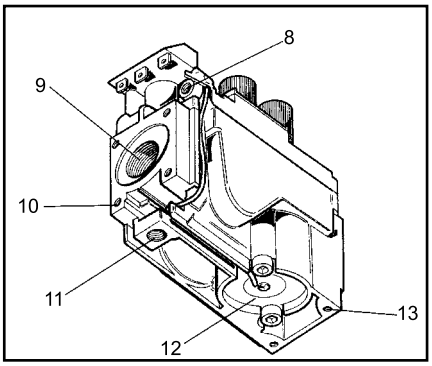

Procédure pour couper le gaz

1. Glisser le bras d'arrêt vers l'extérieur.

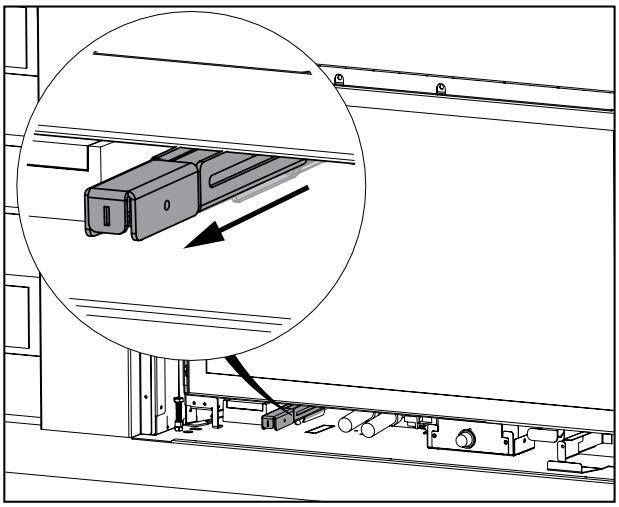

2. Tourner la valve à gaz sur la position souhaitée. Si nécessaire, utiliser un tournevis à tête plate.

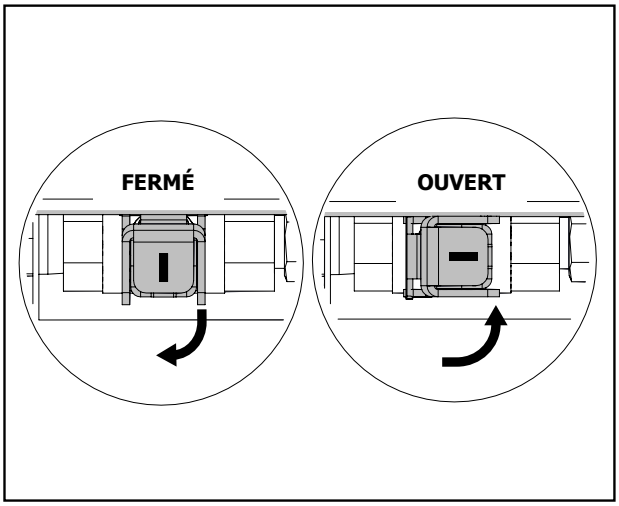

3. Il est aussi possible de tourner le bouton pour le transformer en poignée et obtenir un meilleur effet de levier. Le sens des aiguilles d'une montre ferme la valve, le sens inverse l'ouvre.

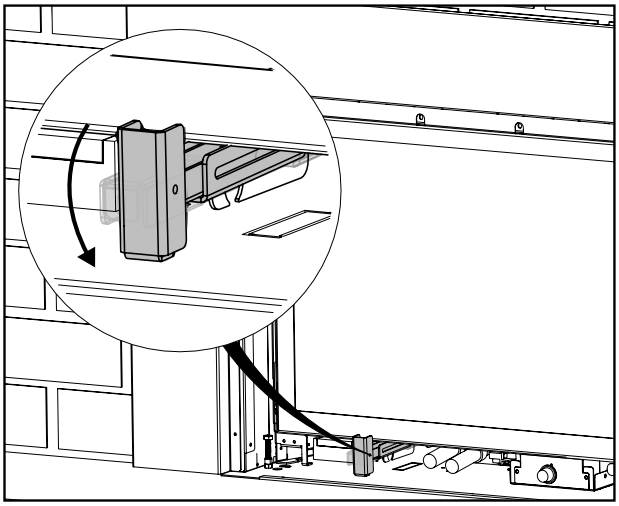

4. Remettre le bras d'arrêt en place.

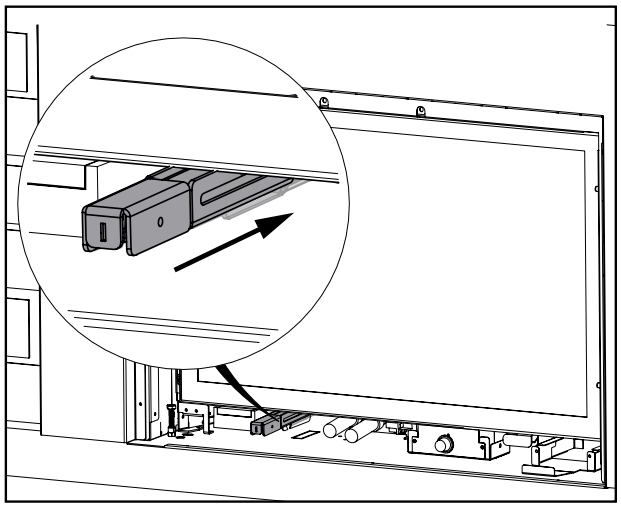

Installation du ventilateur (en option)

REMARQUE : L'installation du ventilateur doit être effectuée avant l'installation de l'encastrable.

1. Couper l'alimentation électrique de l'appareil.
2. Retirer le pare-feu.
3. Depuis l'arrière de l'appareil, desserrer les trois vis sur le dessus, retirer les trois vis sur le dessous, puis soulever et sortir la plaque de montage du ventilateur.

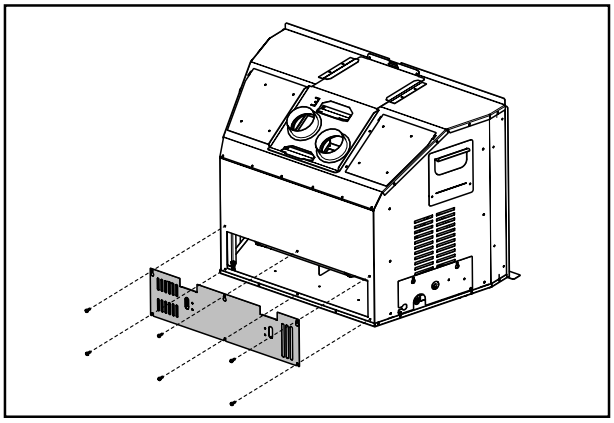

4. Fixer le ventilateur à la plaque de montage du ventilateur à l'aide des quatre vis fournies.

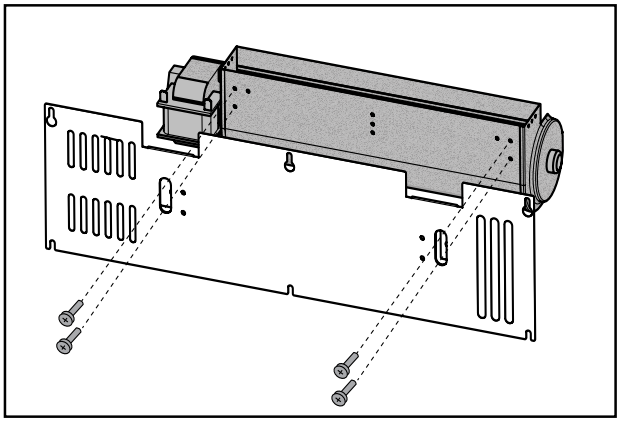

5. a) Acheminer le thermodisque et le fil depuis l'arrière vers l'avant du foyer. Brancher le connecteur rouge du boîtier de commande du ventilateur vers le thermodisque. Fixer le thermodisque sur le clip situé sous le plateau de la valve en le faisant glisser en position par l'avant. Faire glisser le thermodisque de gauche à droite en position.

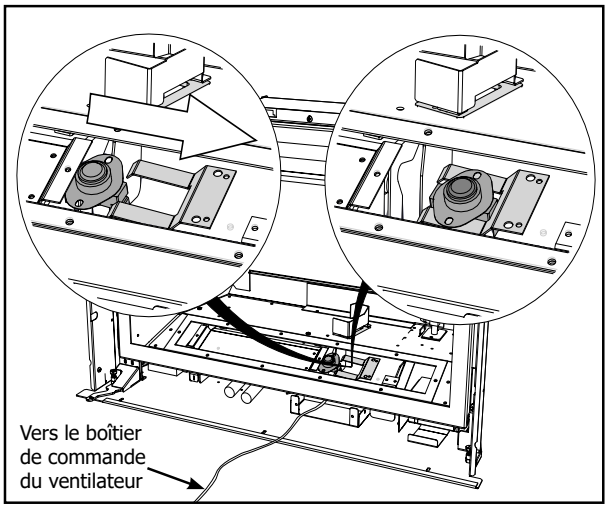

b) Si l'emplacement du thermodisque n'est pas accessible, le plateau des éléments décoratifs peut être retiré. Suivre les étapes du manuel pour retirer le plateau du brûleur. Retirer les 10 vis qui maintiennent le plateau des éléments décoratifs sur le plateau de la valve. Une fois le plateau retiré, le thermodisque peut être installé.

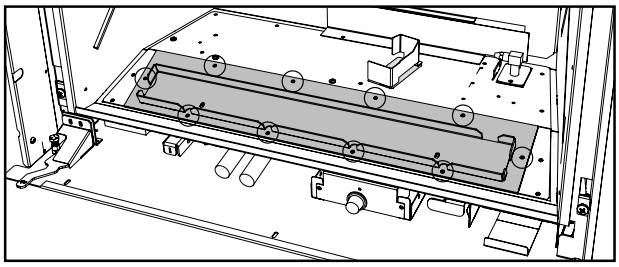

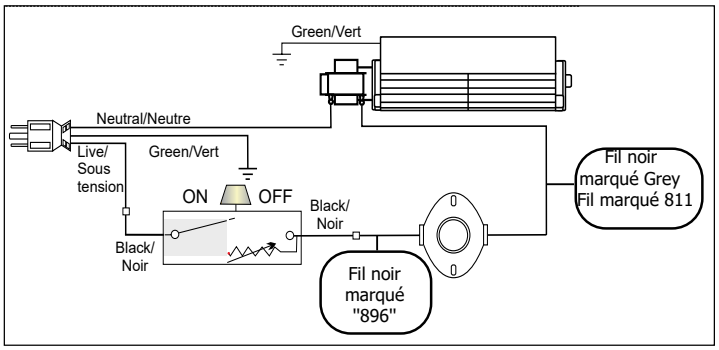

Schémas de câblage

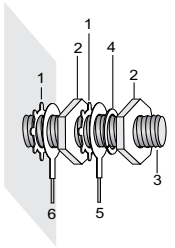

NO.	PIÈCE	DESCRIPTION
1	904-153	RONDELLE DE BLOCAGE EN ÉTOILE
2	904-330	8-32 ÉCROU HEXAGONAL
3	904-612	8-32 X 1/2" COSSE DE MISE À LA TERRE
4	904-169	#10 RONDELLE FREIN FENDUE
5	910-692	FIL DE TERRE VERT
6	N/A	CORDON D'ALIMENTATION FIL DE TERRE

6. Pousser le cordon d'alimentation et le fil de mise à la terre qui sont fixés au boîtier de commande du ventilateur par le devant du foyer et vers l'arrière du foyer. Fixer le boîtier de commande du ventilateur à l'aide des deux vis Phillips noires fournies.

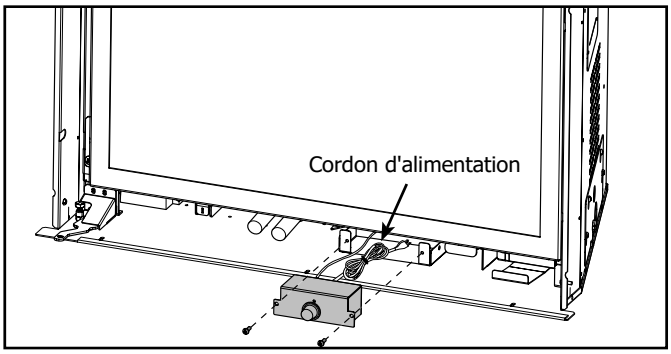

7. Tirer le cordon d'alimentation et brancher le connecteur bleu à la borne ouverte du ventilateur. Se reporter au schéma de câblage et aux détails de la cosse de mise à la terre selon le schéma de câblage. Faire passer le cordon d'alimentation par la plaque d'accès et le fixer à l'aide du serre-câble fourni.

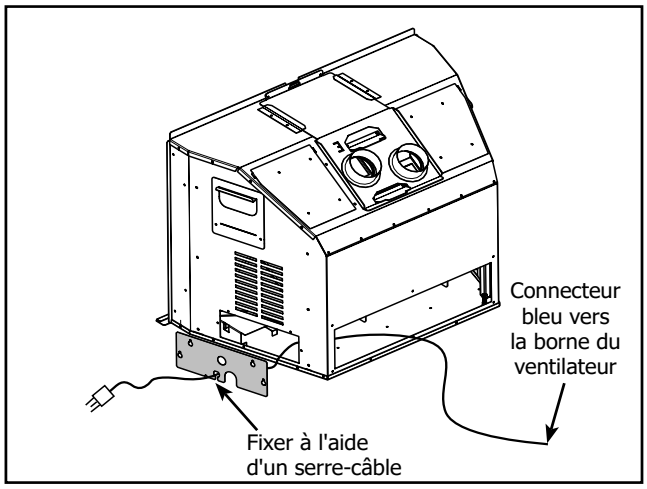

8. Brancher le fil de terre vert du cordon d'alimentation et le fil de terre vert du ventilateur à la cosse de terre, accessible depuis le côté droit de l'appareil lorsqu'on fait face à celui-ci. Séparer la gaine du fil pour obtenir du mou supplémentaire si nécessaire.

9. Cacher les fils excédentaires en laissant suffisamment de mou pour retirer le module. S'assurer que les fils n'entreront pas en contact avec les pales du ventilateur en rotation.

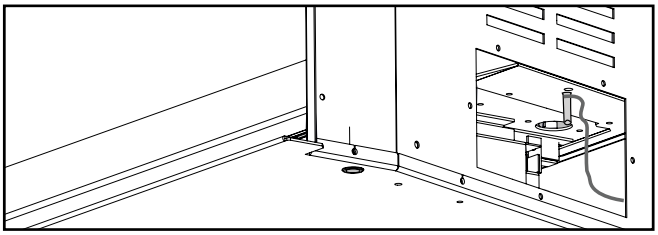

10. Réinstaller la plaque d'accès et la plaque de montage du ventilateur une fois le ventilateur installé.

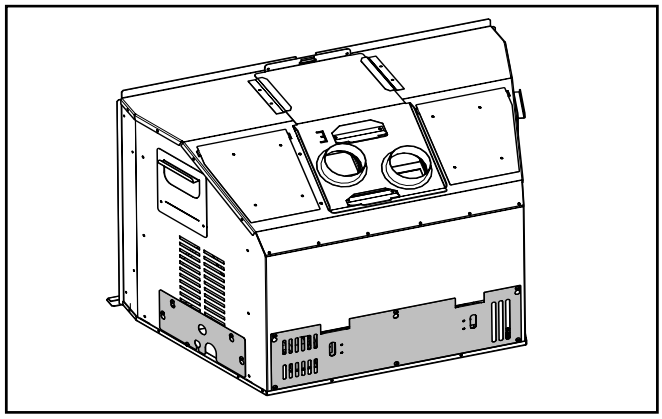

11. Brancher le cordon d'alimentation à une source électrique, soit à l'intérieur de la cavité de maçonnerie, soit par l'avant de la façade. Une ouverture est prévue dans les coins inférieurs de la façade pour permettre au cordon de sortir.

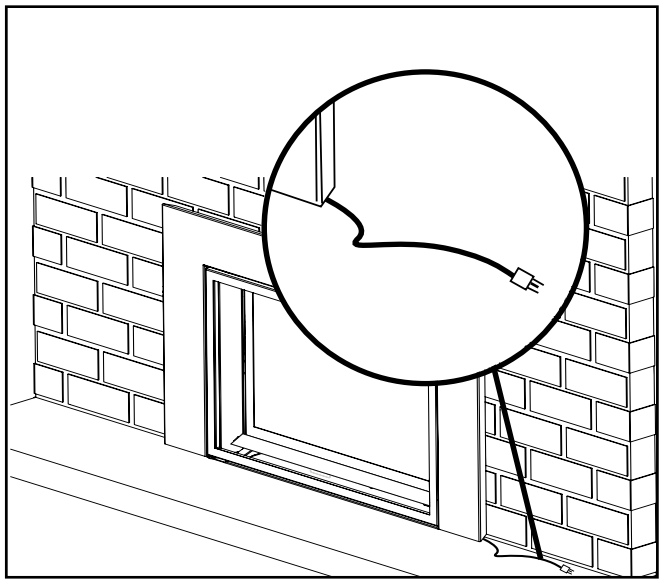

REMARQUE

- Les roulements étanches sont lubrifiés à vie. Ne pas les lubrifier. S'assurer de passer régulièrement l'aspirateur sur la surface du ventilateur.
- En cas d'utilisation d'un thermostat, le moteur du ventilateur s'allumera directement. Une fois que le thermostat aura atteint la température désirée, le moteur du ventilateur s'éteindra au bout de 12 min.

IMPORTANT

Les ventilateurs attirent une grande quantité de la poussière qui circule à l'intérieur de la pièce. Il est donc important d'entretenir régulièrement les moteurs en passant l'aspirateur sur les pales et le boîtier et en les nettoyant à l'aide d'une brosse douce.

Conversion du gaz naturel au propane

CETTE CONVERSION DOIT ÊTRE ÉFFECTUÉE PAR UN MONTEUR D'INSTALLATIONS AU GAZ QUALIFIÉ
EN CAS DE DOUTE, NE PAS FAIRE CETTE CONVERSION

AVERTISSEMENT

Seul un établissement d'entretien autorisé peut installer cette trousse de conversion, conformément aux instructions du fabricant, aux codes en vigueur et aux exigences de l'autorité compétente. Si les présentes instructions ne sont pas scrupuleusement respectées, un incendie, une explosion ou une émission de monoxyde de carbone pourraient se produire et causer des dommages matériels et des blessures qui pourraient s'avérer mortelles. L'établissement autorisé est chargé de l'installation correcte de cette trousse. L'installation n'est pas terminée tant que le fonctionnement de l'appareil converti n'a pas été vérifié.

La trousse de conversion #311-977 comprend :		
1	904-064	Orifice du brûleur nº 52
1	910-037	Orifice de la veilleuse nº 30
1	918-590	Autocollant - Conversion au propane
1	904-529	Clé Allen hexagonale de 5/32 po de long
1	908-528	Étiquette rouge propane
1	920-432	Instructions de conversion au PL

1. Éteindre l'appareil et le laisser refroidir à la température ambiante.
2. Débrancher ou déconnecter la source d'alimentation de la poêle.
3. Retirer le pare-feu et la façade vitrée (voir le manuel).
4. Enlever les bûches et les panneaux de briques (si installés).
5. Déposer le support des bûches arrière droit (3 vis).

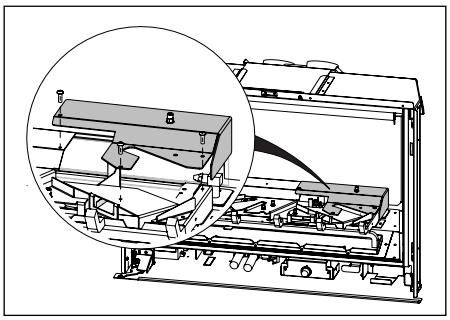

6. Retirer le plateau du brûleur (2 vis).

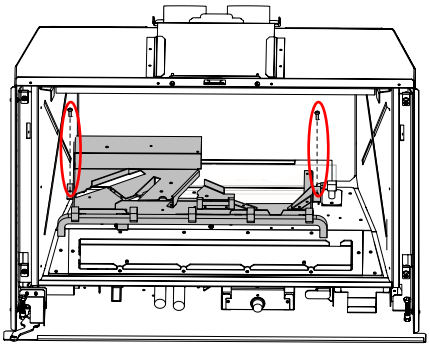

7. Faire glisser le plateau du brûleur vers la gauche et le sortir.

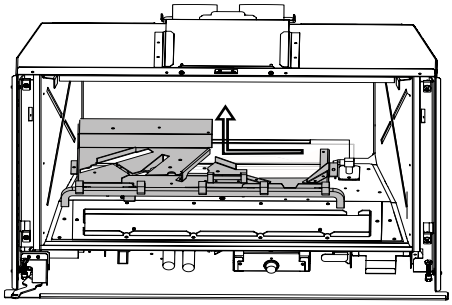

8. Tirer le capuchon de la veilleuse pour dégager l'orifice de la veilleuse.

9. Dévisser l'orifice de la veilleuse à l'aide de la clé Allen et le remplacer par l'orifice de la veilleuse pour propane qui se trouve dans la trousse et remplacer le capuchon de la veilleuse.

10. Retirer l'orifice du brûleur à l'aide d'une clé de 1/2 po et le remplacer par l'orifice n° 52 qui se trouve dans la trousse. Utiliser une autre clé pour maintenir le coude à l'arrière au moment du retrait ou du remplacement de l'orifice du brûleur.

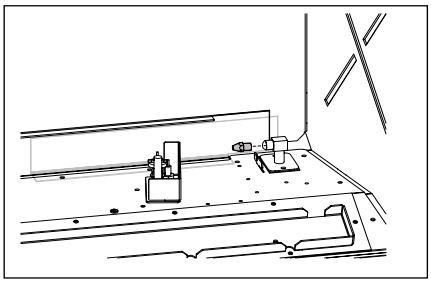

11. Tourner le bouton de commande sur la position "OFF".
12. Retirer le capuchon de protection noir du bouton Hi-Low (voir le schéma 1) à la main.

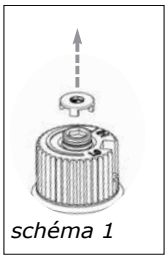

schéma 1

13. Insérer une clé Allen de 5/32 po ou 4 mm dans la rainure hexagonale de la vis (schéma 2); la tourner dans le sens inverse des aiguilles d'une montre jusqu'à ce qu'elle soit libre et l'extraire.

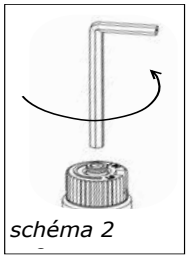

schéma 2

14. Vérifier que la vis est propre.

15. Retourner la vis (voir le schéma 3).

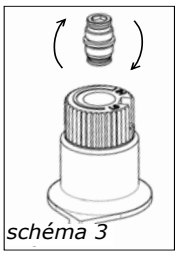

schéma 3

16. À l'aide de la clé Allen, tourner la vis dans le sens des aiguilles d'une montre jusqu'à ce qu'elle soit bien serrée; ne pas trop serrer (voir le schéma 4).

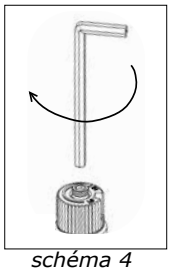

schéma 4

AVERTISSEMENT

Ne pas trop serrer la vis. Il est recommandé de saisir la clé par le côté court.

17. Si la conversion s'opère du GN au GPL, vérifier que la vis est réassemblée avec le joint torique rouge visible (schéma 5).

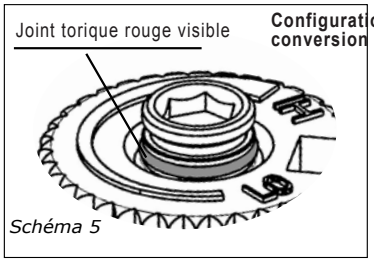

Schéma 5

18. Remettre le capuchon de protection noir (schéma 6).

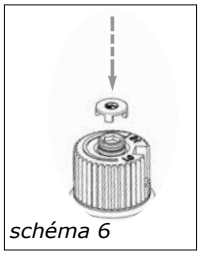

schéma 6

AVERTISSEMENT

Vérifier également que la veilleuse et les injecteurs du brûleur principal sont adaptés au type de gaz utilisé.

19. Faire les étapes 4 à 2 en sens inverse.

20. Coller l'étiquette transparente "Cet appareil a été converti au PL" près ou au-dessus de l'étiquette de sécurité.

21. Remplacer l'étiquette jaune "Gaz naturel " par l'étiquette rouge "Propane".

22. Régler les paramètres d'aération - voir la section « Réglage de l'obturateur d'air » dans ce manuel.

23. Mettre l'appareil en marche (voir la section Instructions d'allumage dans ce manuel). Veiller à ce que l'allumage de la veilleuse et du brûleur se fasse sans délai. Vérifier les pressions d'entrée et de sortie à pleine charge. Avec une solution savonneuse, tester l'étanchéité de tout le système. Vérifier l'aspect correct de la flamme et de la veilleuse.

Kit de réduction de puissance

CETTE CONVERSION DOIT ÊTRE EFFECTUÉE PAR UN TECHNICIEN D'INSTALLATIONS AU GAZ QUALIFIÉ EN CAS DE DOUTE, NE PAS FAIRE CETTE CONVERSION

AVERTISSEMENT

Seul un établissement d'entretien autorisé peut installer cette trousse de conversion, conformément aux instructions du fabricant, aux codes en vigueur, et aux exigences de l'autorité compétente. Si les présentes instructions ne sont pas scrupuleusement respectées, un incendie, une explosion ou une émission de monoxyde de carbone pourraient se produire et causer des dommages matériels et des blessures qui pourraient s'avérer mortelles. L'établissement autorisé est chargé de l'installation correcte de cette trousse. L'installation n'est pas terminée tant que le fonctionnement de l'appareil converti n'a pas été vérifié.

Le kit de réduction de puissance nº 311-980 comprend :		
1	905-069	Orifice du brûleur nº 38
1	920-465	Étiquette BTU converti à 30 500
1	920-464	Fiche technique de la trousse de réduction de puissance

1. Éteindre l'appareil et le laisser refroidir à la température ambiante.
2. Débrancher ou déconnecter la source d'alimentation de la poêle.
3. Retirer l'écran de sécurité et la façade en verre (voir le manuel).
4. Enlever les bûches et les panneaux de briques (si installés).
5. Déposer le support de bûches arrière droit (3 vis).

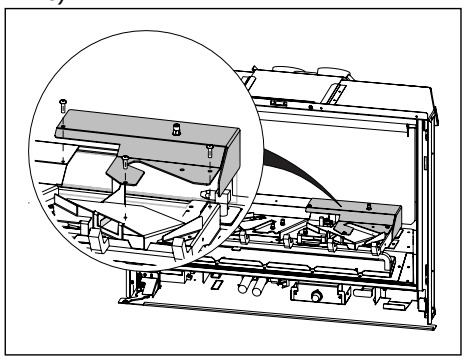

6. Retirer le plateau du brûleur (2 vis).

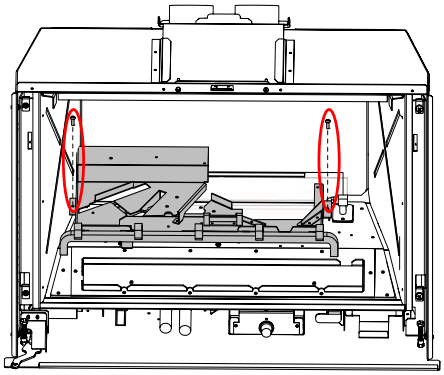

7. Faire glisser le plateau du brûleur vers la gauche et le sortir.

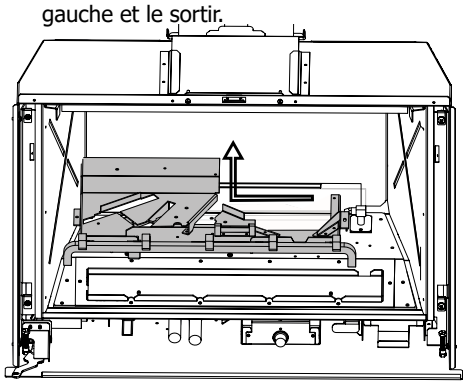

8. Retirer l'orifice du brûleur à l'aide d'une clé de 1/2 po et le remplacer par l'orifice n° 52 qui se trouve dans la trousse.

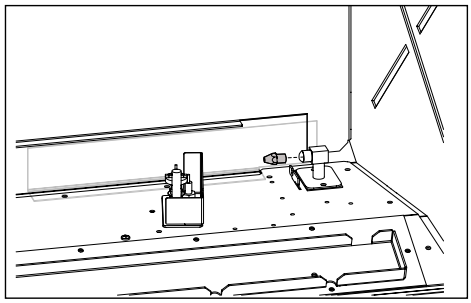

9. Faire les étapes 7 à 2 en sens inverse.
10. Coller l'étiquette transparente "Cet appareil a été converti à 30 500" près ou au-dessus de l'étiquette du numéro de série.
11. Régler les paramètres d'aération - voir la section Réglage de l'obturateur d'air dans ce manuel.
12. Mettre l'appareil en marche (voir la section Instructions d'allumage dans ce manuel). Veiller à ce que l'allumage de la veilleuse et du brûleur se fasse sans délai. Vérifier les pressions d'entrée et de sortie à pleine charge. Avec une solution savonneuse, tester l'étanchéité de tout le système. Vérifier l'aspect correct de la flamme et de la veilleuse.

Installation des panneaux

REMARQUE

- Les panneaux en brique/acier/verre peuvent se décolorer un peu pendant le fonctionnement. Cette décoloration est normale et n'est pas considérée comme un défaut.
- Panneaux noirs vitrés : NETTOYER les marques de doigts à l'aide d'un linge doux. Mettre en place le chapeau d'évacuation verticale en le tournant-verrouillant ("twist- lock"). Le non respect de cette consigne entraînera des taches de brûlure qui ne pourront pas être éliminées. Ce problème n'est pas couvert par la garantie de nos produits.

1. Retirer avec précaution les panneaux de la boîte. Ils sont fragiles - les manipuler avec précaution et ne pas les forcer en position. Si elle est installée, retirer la façade en verre avant d'installer les panneaux.

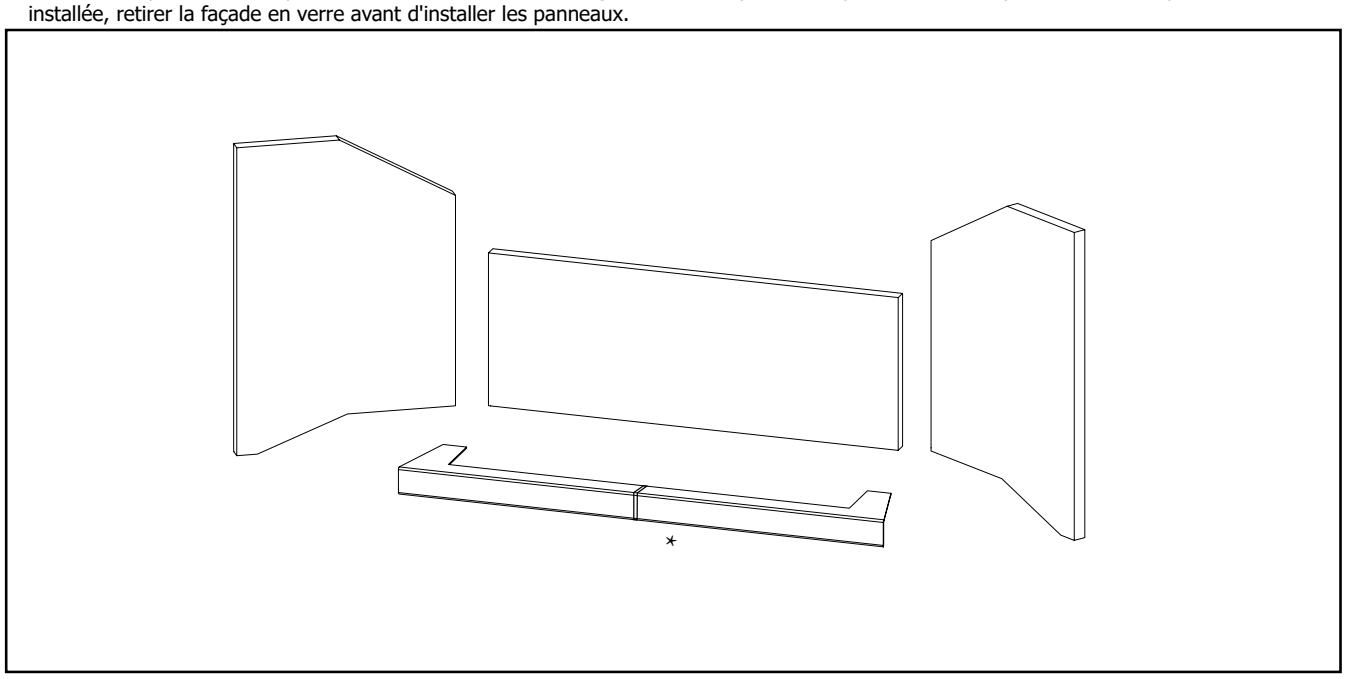

* Le panneau frontal des ensembles acier noir/verre noir est une pièce unique. Le panneau frontal du jeu de panneaux de briques est divisé en deux parties.

2. Desserrer les vis et retirer les supports de retenue des briques.

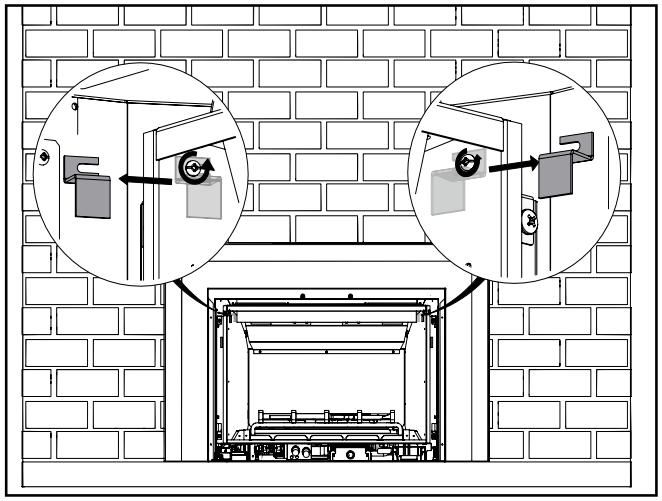

3. Insérer le panneau arrière et le maintenir en place pendant l'installation des panneaux gauche et droit.

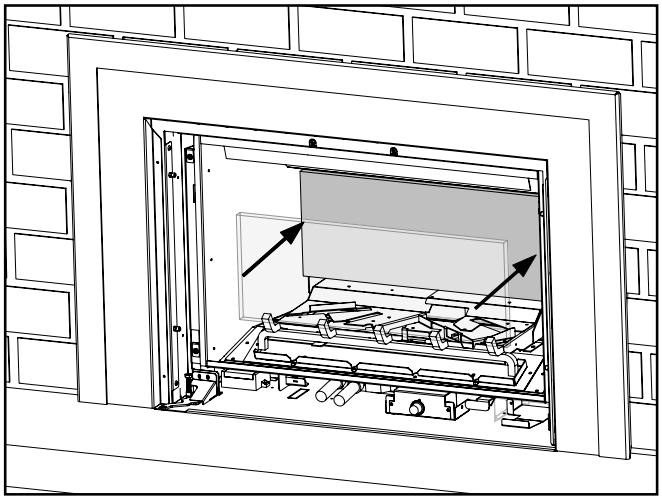

REMARQUE

Les ensembles de panneaux de briques doivent être installés avec la flèche à l'arrière du panneau pointant vers le haut pour aligner les lignes de coulis.

* L'ensemble de panneaux vitrés (311-906) doit être installé avec les petites languettes sur le dessus.

Pour les panneaux en brique/acier :

4. Insérer le panneau gauche et le pousser jusqu'à ce qu'il touche le panneau arrière.

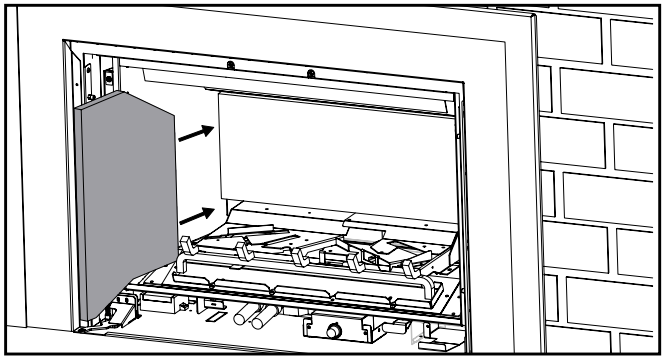

5. Insérer le panneau droit et le pousser jusqu'à ce qu'il touche le panneau arrière.

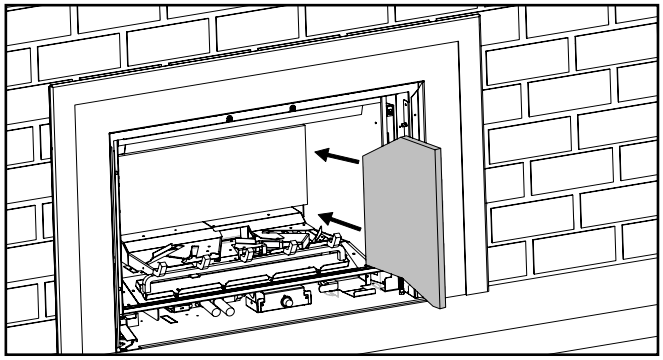

Pour les panneaux vitrés :

6. Faire pivoter le panneau gauche et l'enfoncer jusqu'à ce qu'il touche le panneau arrière.

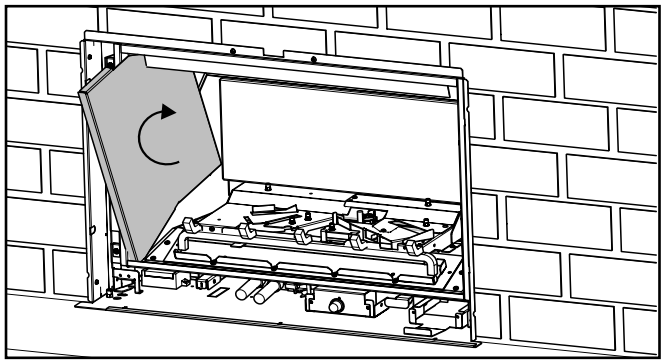

7. Faire pivoter le panneau gauche et l'enfoncer jusqu'à ce qu'il touche le panneau arrière.

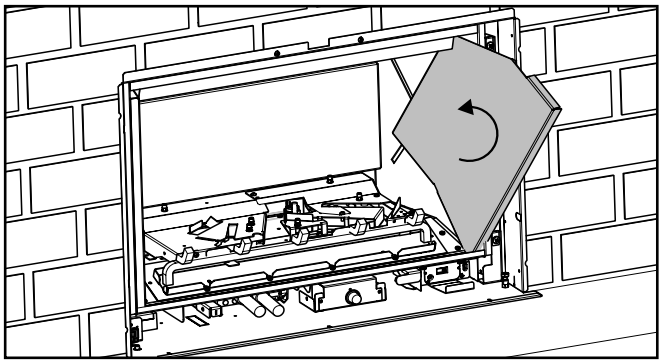

8. Installer les clips de retenue des briques et serrer les vis. Remarque : L'ensemble de panneaux vitrés (311-906) dispose de ses propres retenues fournies dans le kit.

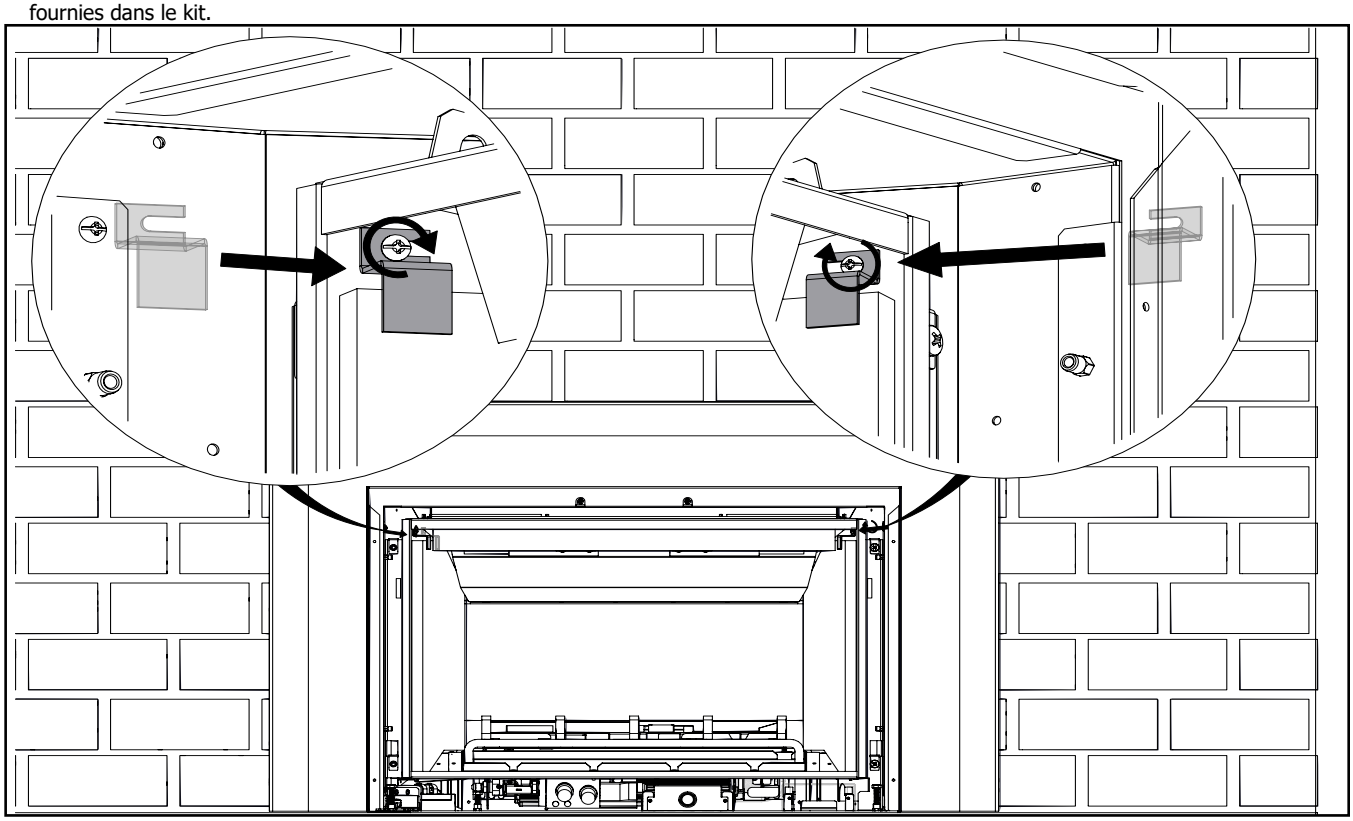

9. Installer les panneaux avant* entre le plateau de support et l'avant de la chambre de combustion. Si le panneau avant est trop serré, des fentes de réglage sur le plateau de support permettent de le desserrer. Desserrer les deux vis du plateau de support et le faire glisser vers l'arrière ou l'avant selon les besoins. Serrer les vis une fois que le plateau de support est à l'emplacement souhaité.

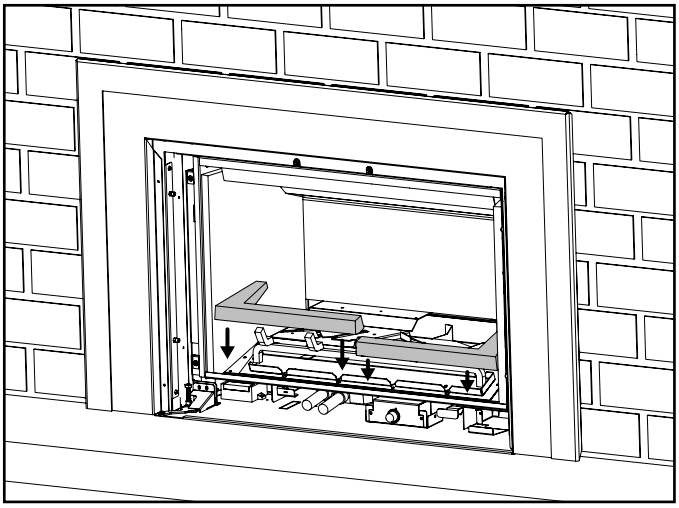

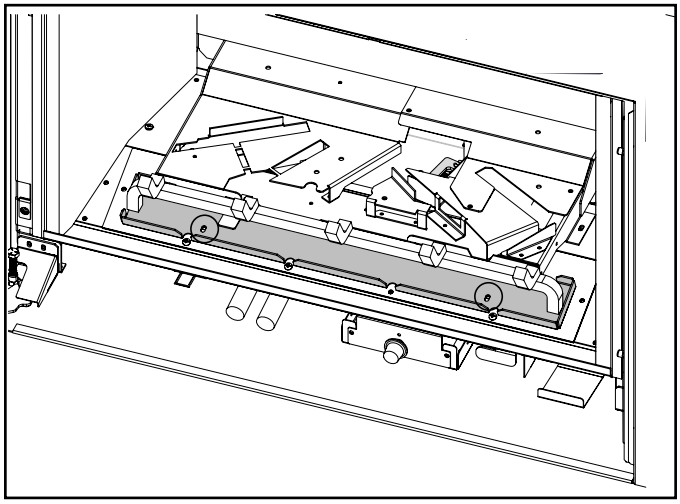

REMARQUE

- *** Le panneau frontal des ensembles vitrés en acier noir/noir est une pièce unique. Le panneau frontal du jeu de panneaux de briques est divisé en deux pièces.**
- **Le panneau avant n'est pas nécessaire si le jeu de bûches en bois de grève est installé.**

10. Installation finale

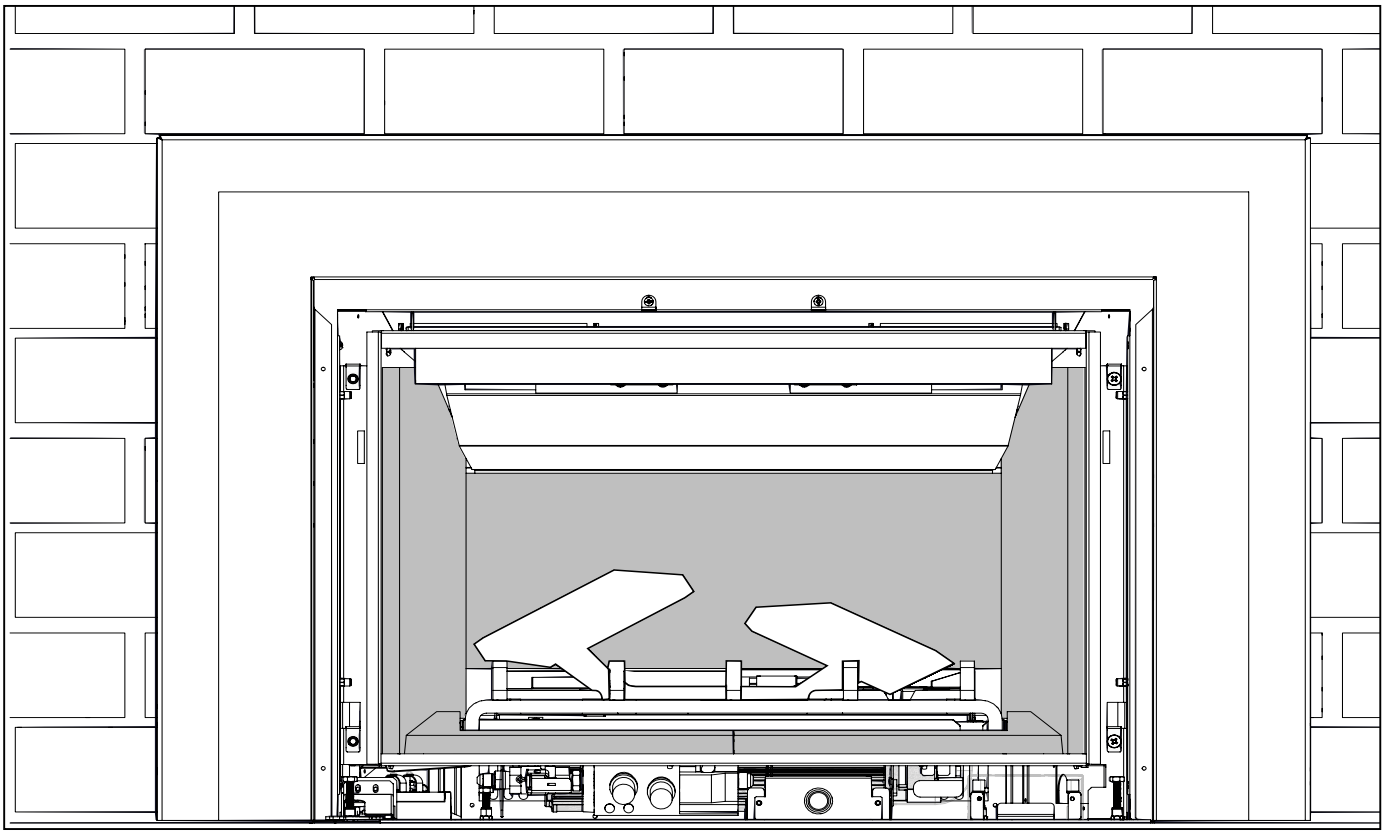

Installation du jeu de bûches de bouleau et de chêne (pièces n° 311-931 et 311-934)

IMPORTANT

Lire attentivement les directives suivantes et se référer aux illustrations fournies. Si les bûches sont brisées, les remplacer avant d'utiliser l'appareil. Un positionnement incorrect des bûches peut créer une accumulation de carbone et peut altérer la performance de l'appareil. Les problèmes causés par un mauvais positionnement des bûches ne sont pas couverts par la garantie.

Avant d'installer le jeu de bûches, installer les panneaux en brique, peints ou en verre.

Ce jeu de bûches comprend :

1	Bûche arrière
2	Bûche arrière gauche
3	Bûche arrière droite
4	Bûche centrale gauche du fond
5	Bûche centrale droite du fond

6	Bûche avant gauche
7	Bûche avant centrale
8	Bûche avant droite
9.	Bûche droite supérieure
10	Bûche supérieure gauche

Accessoires :
1 sac de braises Andriron
Soie de mer noire vermiculite
2,5 lbs de verre concassé 3/4 po
16 pièces de braises noires/blanches
1 support de bûches

1. Retirer les bûches de la boîte avec soin et les sortir de leur emballage. Les bûches sont fragiles - les manipuler avec précaution et ne pas les forcer pour les mettre en place.

REMARQUE

Le jeu de bûches en bouleau (311-931) est légèrement différent de celui illustré ci-contre.

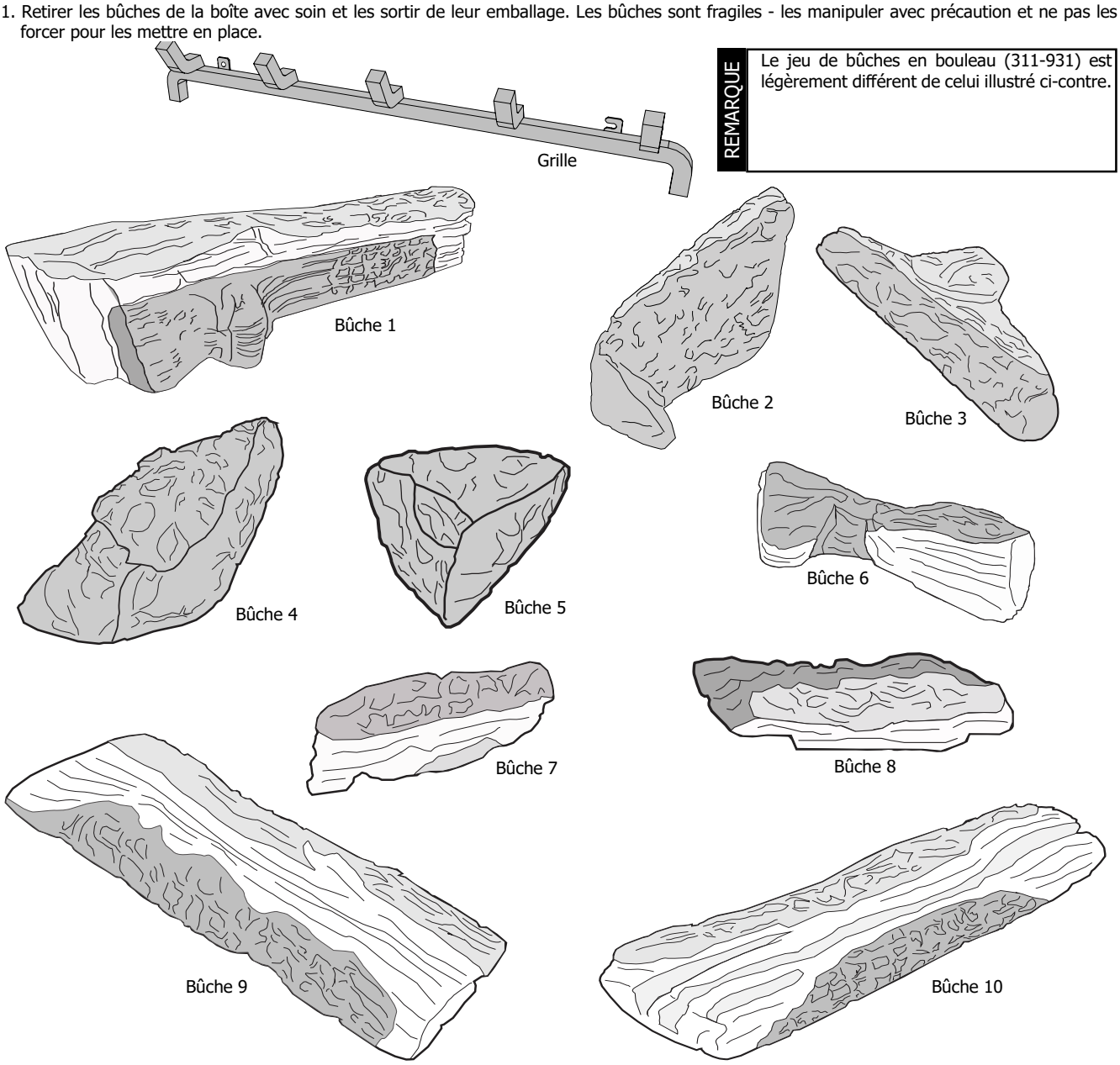

2. Faire glisser la grille sur les deux vis comme indiqué.

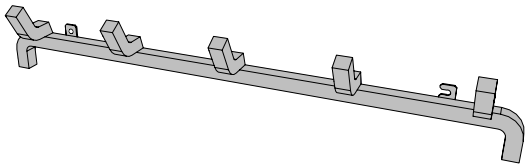

REMARQUE

Il faudra peut-être desserrer les vis avant de pouvoir faire glisser la grille en place.

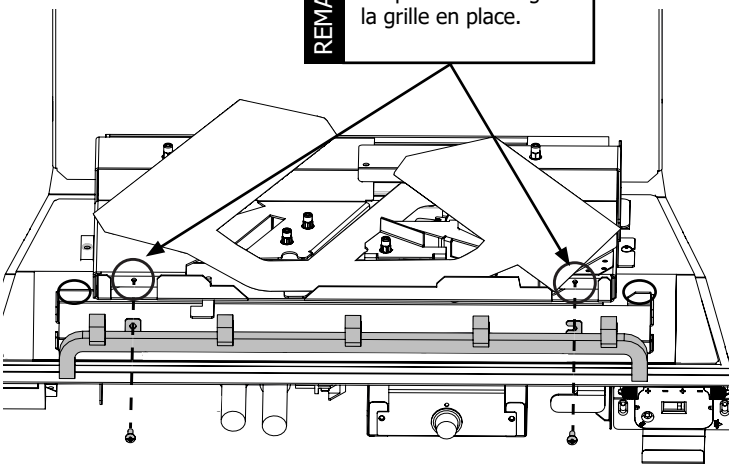

3. Répartir uniformément les braises noires de chaque côté du plateau du brûleur. Veiller à ce que les braises se trouvent sous le plateau du brûleur, afin qu'elles n'interfèrent pas avec les bûches 2 et 3.

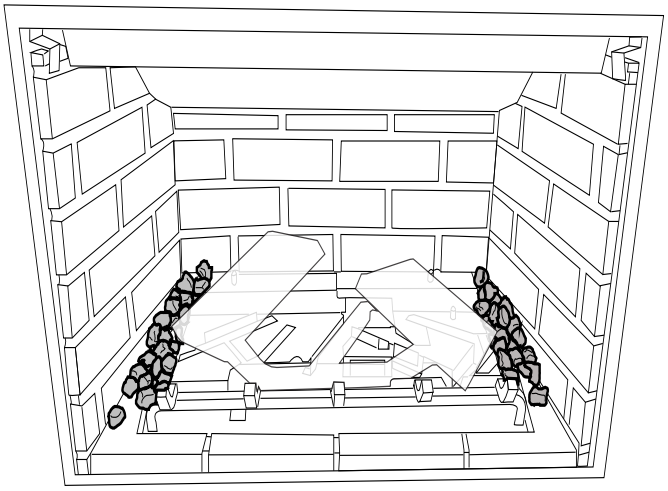

4. Remplir le plateau d'éléments décoratifs avec environ 2 livres de pièces de verre de 3/4 po, puis disperser la vermiculite de soie noire sur le dessus. Le verre peut couvrir certaines parties du panneau de briques avant.

REMARQUE

Des cristaux de verre supplémentaires seront disponibles lors de l'installation d'un Gi29L ou Gi29LU.

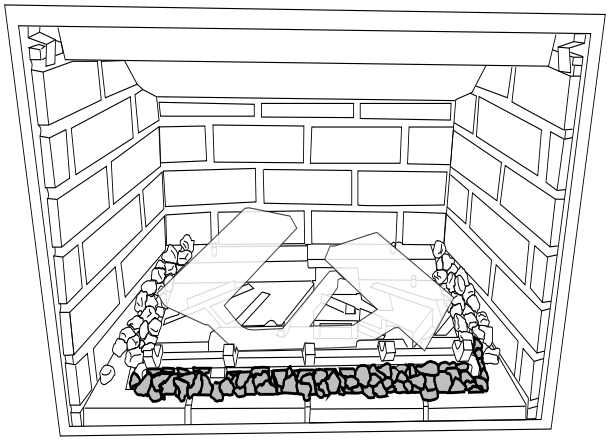

5. Répartir les braises noires/blanches le long des panneaux frontaux. Lorsque les bûches 6, 7 et 8 sont installées, vérifier que les braises n'empêchent pas de placer correctement les bûches. Il est également possible d'ajouter les braises après avoir placé toutes les bûches.

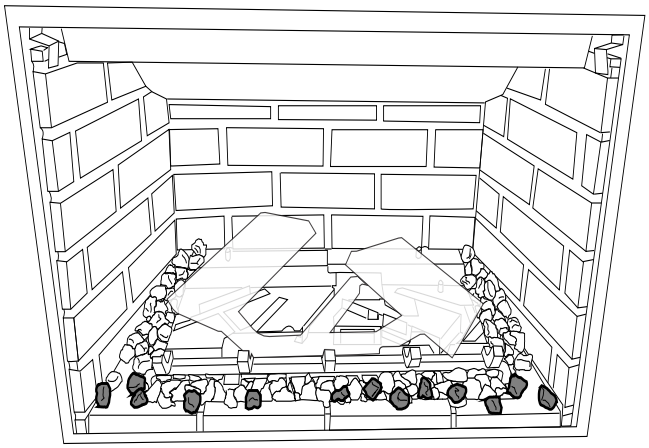

6. Poser délicatement la bûche 1 sur les deux broches situées derrière le brûleur. Veiller à ce que la partie gauche de la bûche ne frappe pas la partie gauche du brûleur.

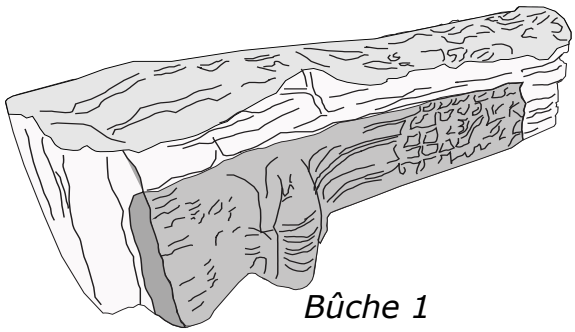

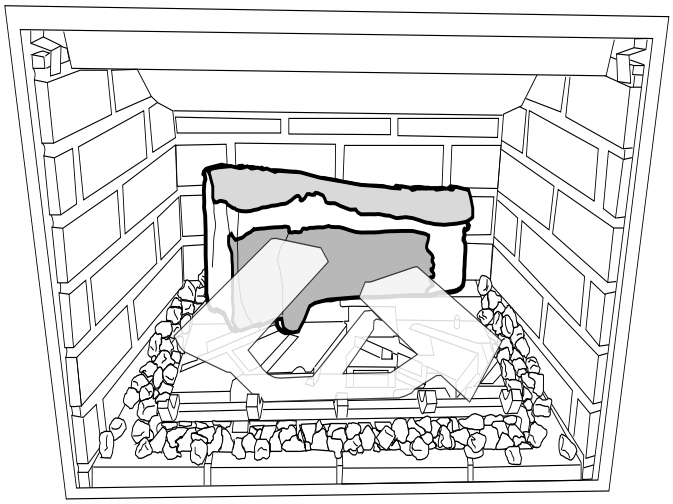

REMARQUE

Le jeu de bûches en bouleau (311-931) est légèrement différent de celui illustré ci-contre, mais la numérotation est identique.

7. Placer la bûche 2 derrière la partie gauche du brûleur, en posant son côté droit dans la zone encochée de la bûche 1. Faire pivoter l'avant de la bûche 2 sur la bride métallique et s'assurer qu'elle repose directement sur le plateau, sans braises en dessous.

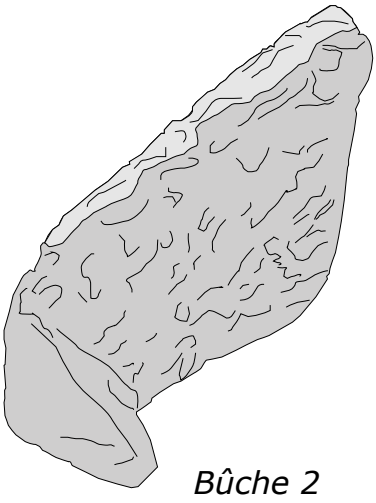

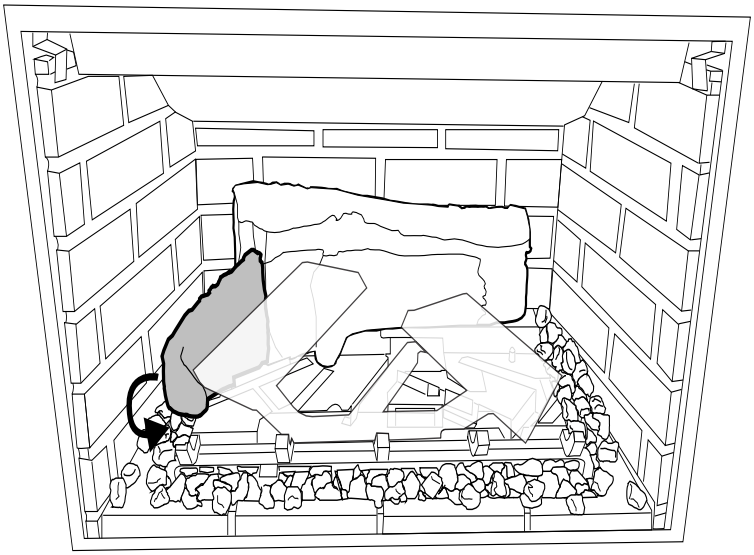

8. Placer la bûche 3 sur l'axe et la faire tourner jusqu'à ce qu'elle touche la languette indiquée ci-dessous. S'assurer que la bûche 3 repose directement sur le plateau, sans braises en dessous.

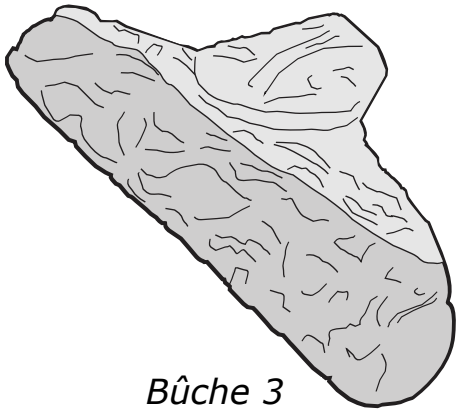

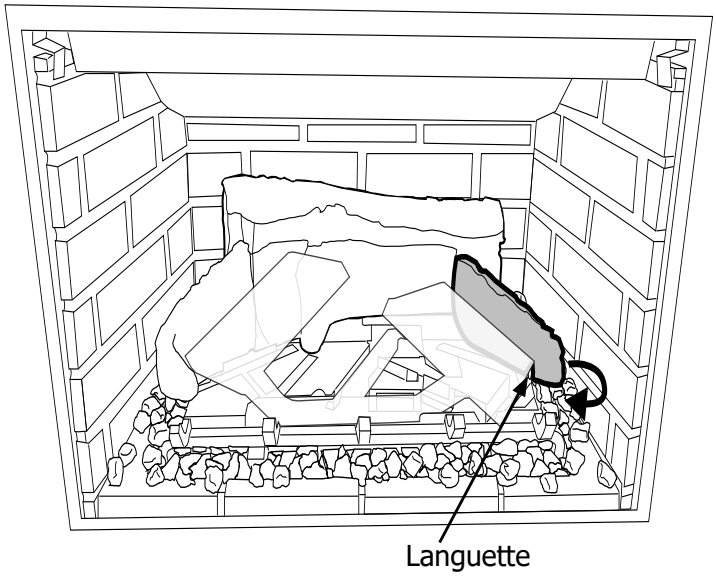

9. Placer la bûche 4 sur les deux tiges situées sous le brûleur de gauche.

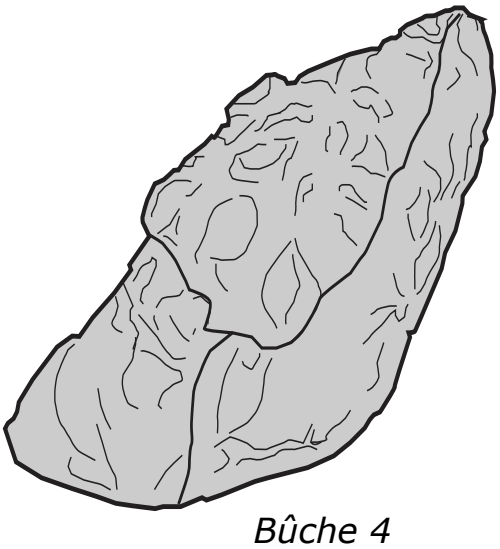

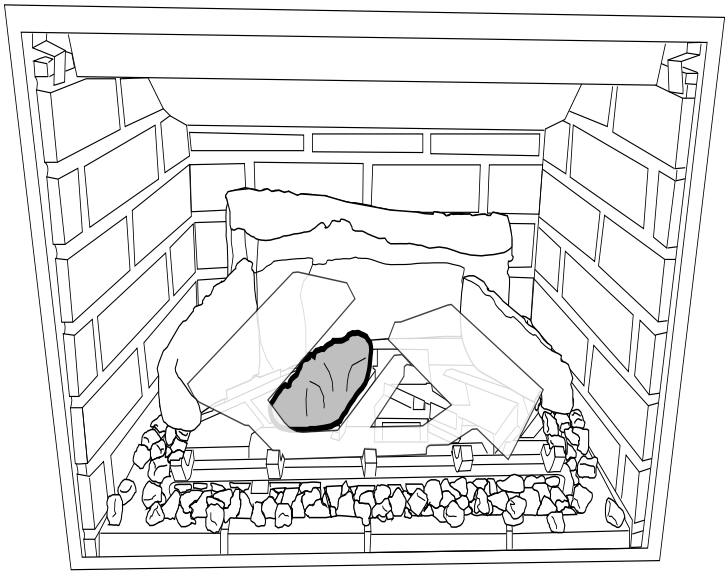

10. Placer la bûche 5 sur la tige sous le brûleur droit.

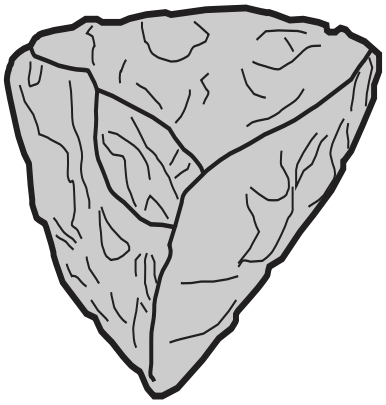

Bûche 5

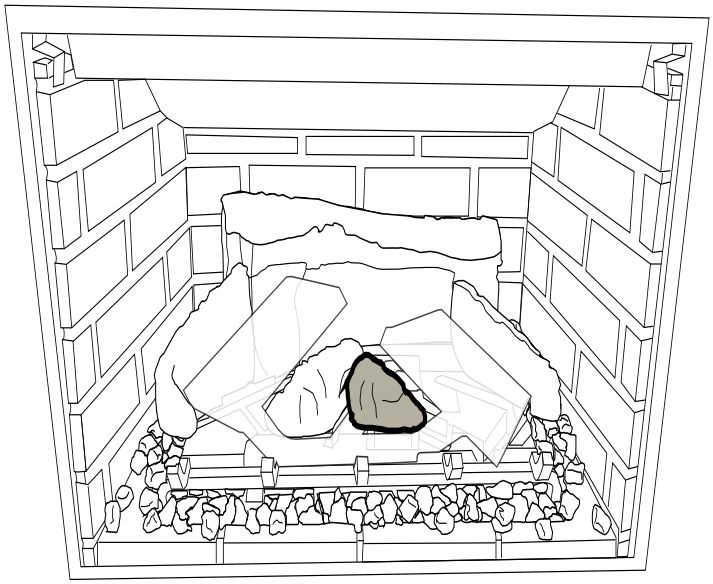

11. Placer la bûche 6 sur la grille, l'encoche du milieu de la bûche reposant sur le premier barreau de la grille et la partie plate pointant vers le haut. La bûche 6 ne repose pas sur le panneau avant : elle repose sur la languette située à côté du deuxième barreau de la grille. Vérifier qu'il n'y a pas de braises sous la bûche.

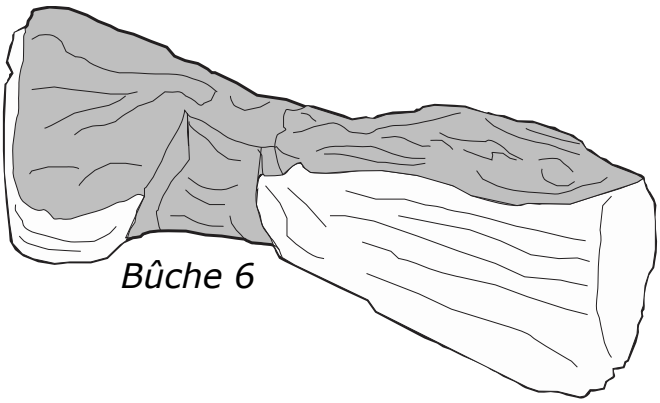

Bûche 6

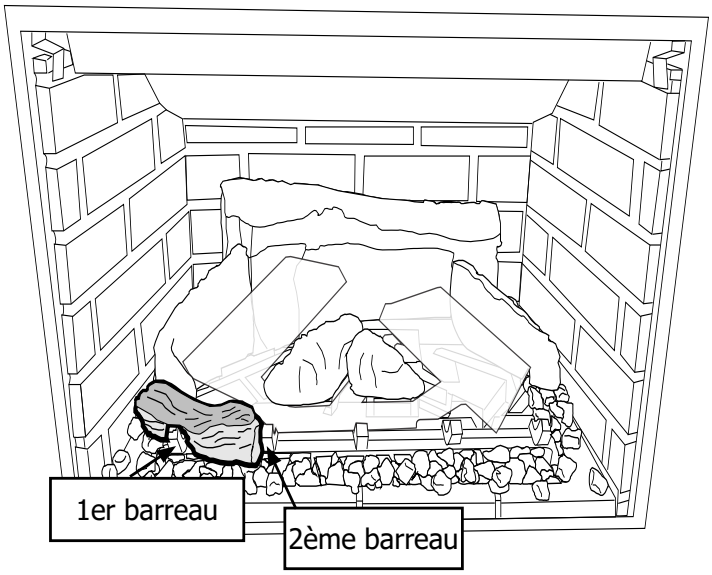

12. Placer la bûche 7 de façon à ce que l'encoche (illustrée ci-dessous) repose sur le coin supérieur droit du deuxième barreau de la grille. Poser l'extrémité inférieure droite de la bûche sur le panneau avant, en veillant à ce qu'elle ne dépasse pas le bord inférieur du foyer et qu'il n'y ait pas de braises en dessous. Cela permet de s'assurer que la bûche 7 repose correctement sur la grille et n'interfère pas avec le fonctionnement de la porte vitrée.

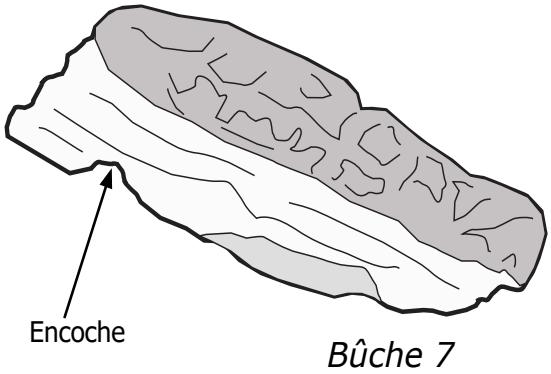

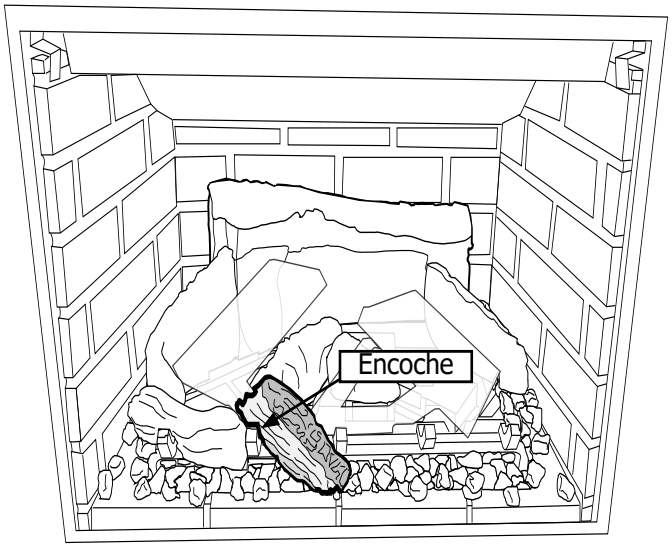

13. Placer la bûche 8 entre le troisième et le quatrième barreau de la grille. La partie carbonisée au sommet de la bûche est orientée vers l'intérieur de la chambre de combustion.

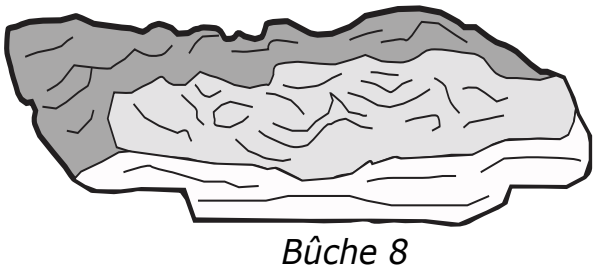

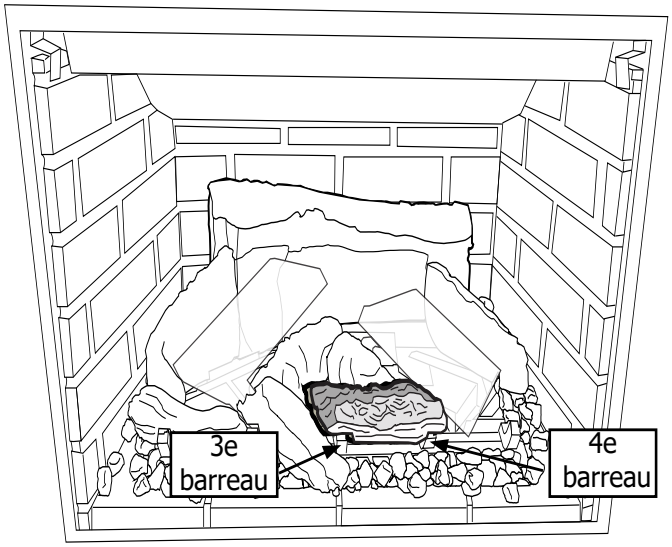

14. Placer la bûche 9 à l'extrémité droite du brûleur. La bûche repose sur le brûleur, et non sur le cinquième barreau de la grille.

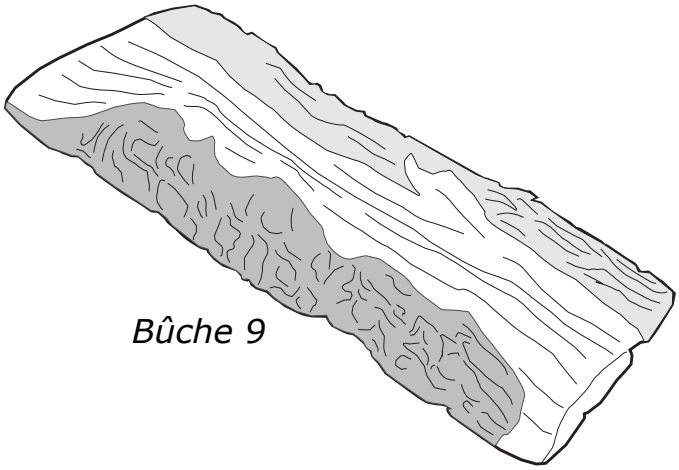

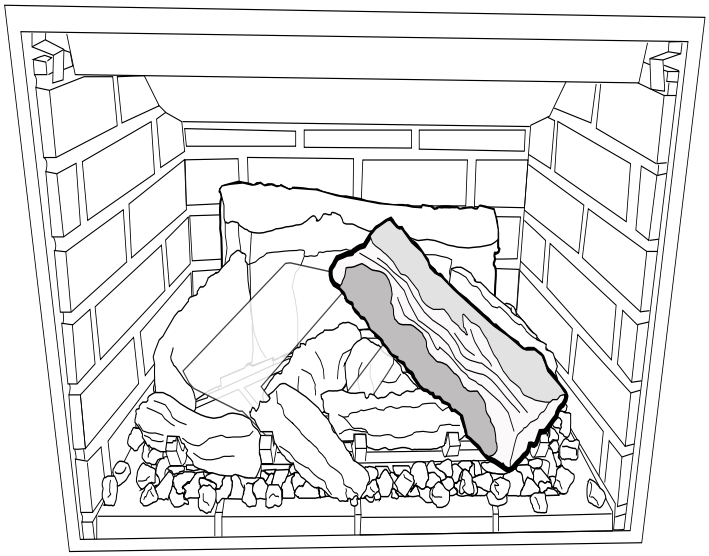

15. Placer la bûche 10 sur le côté gauche du brûleur. La bûche 10 ne doit pas toucher la bûche 6. Réajuster le positionnement de la bûche 6 si nécessaire, en s'assurant qu'elle repose sur la languette à côté du deuxième barreau de la grille.

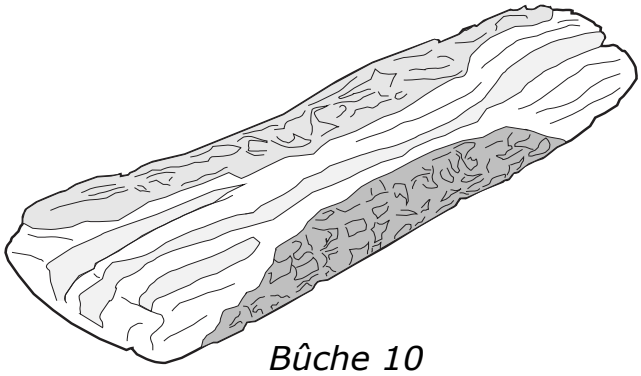

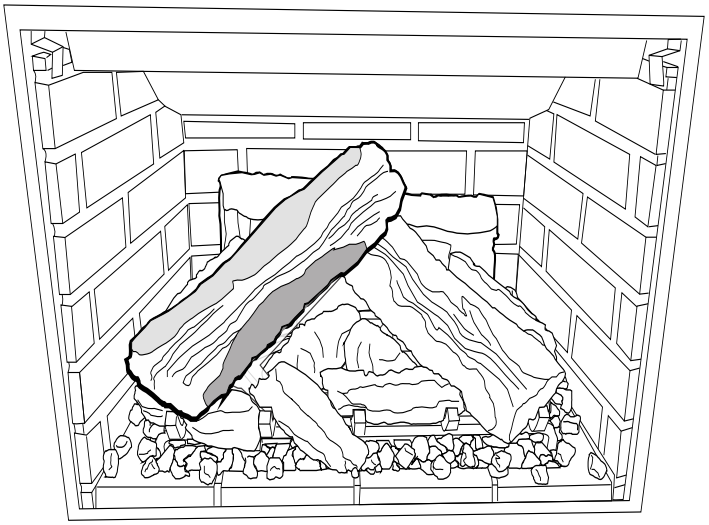

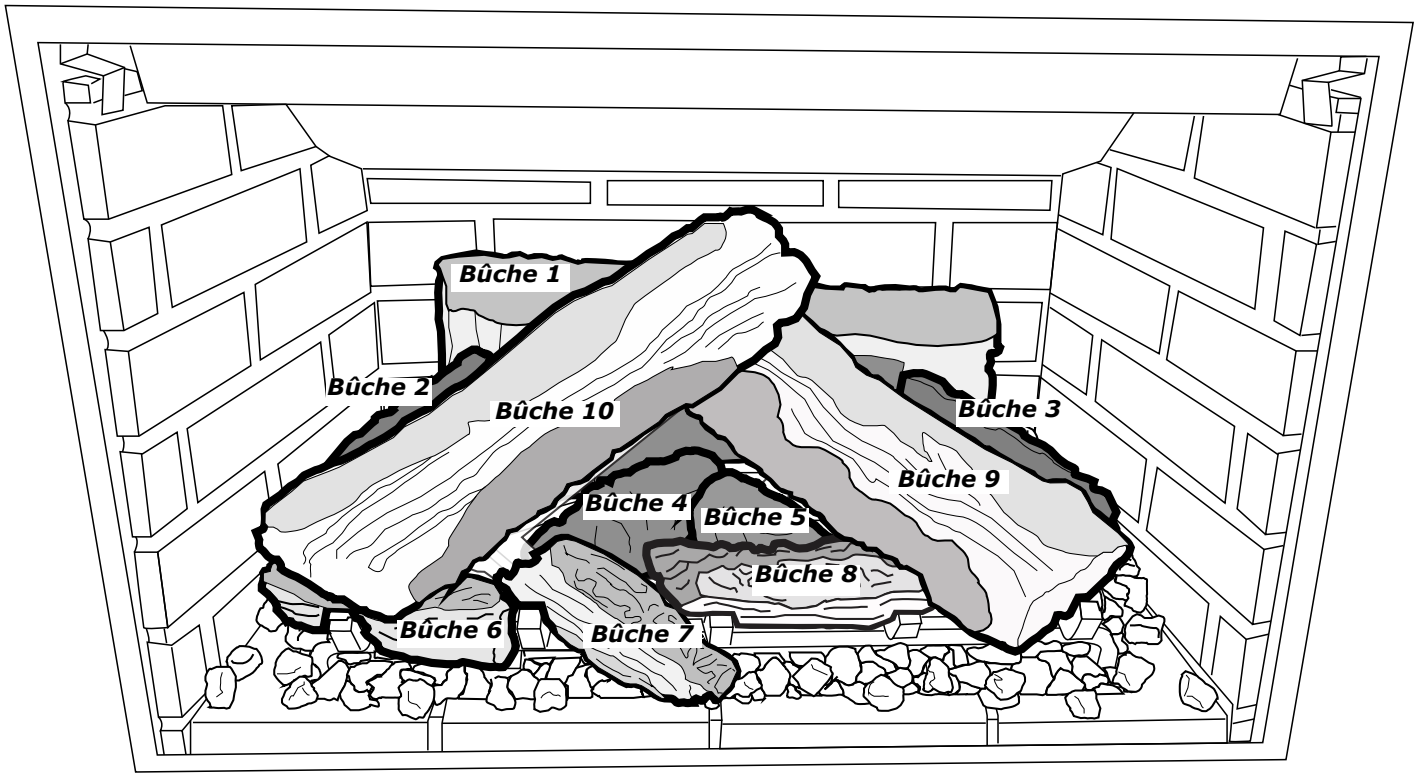

Placement final

Installation du jeu de bûches en bois de grève (Pièce nº 311-930/P)

IMPORTANT	**Lire attentivement les directives suivantes et se référer aux illustrations fournies. Si les bûches sont brisées, les remplacer avant d'utiliser l'appareil. Un positionnement incorrect des bûches peut créer une accumulation de carbone et peut altérer la performance de l'appareil, ce qui n'est pas couvert par la garantie. Avant d'installer le jeu de bûches, installer les panneaux de briques, les panneaux peints ou les panneaux de verre.**

Ce jeu de bûches inclut les pièces suivantes :

1	Bûche arrière
2	Bûche de gauche arrière
3	Bûche de droite arrière
4	Bûche centrale arrière de gauche
5	Bûche centrale arrière de droite

6	Bûche supérieure de gauche
7	Bûche supérieure de droite
8	Bûche avant

Accessoires :
1 Boîte de braises de chenet
1 Boîte de verre concassé de 3/4 po
1 Support de bûches avant

1. Retirer les bûches avec précaution de la boîte et les déballer. Les bûches sont fragiles - les manipuler aec soin et ne pas les forcer en place.

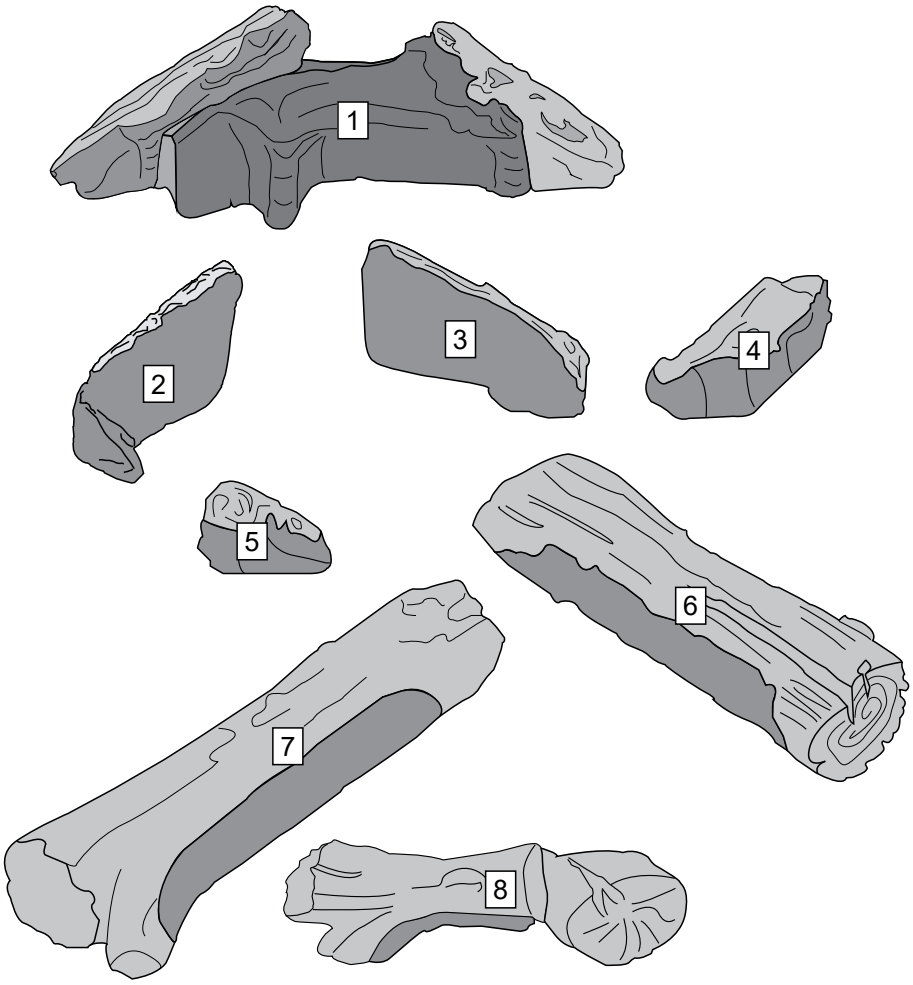

Support de bûches avant

2. Retirer la protection de la veilleuse.

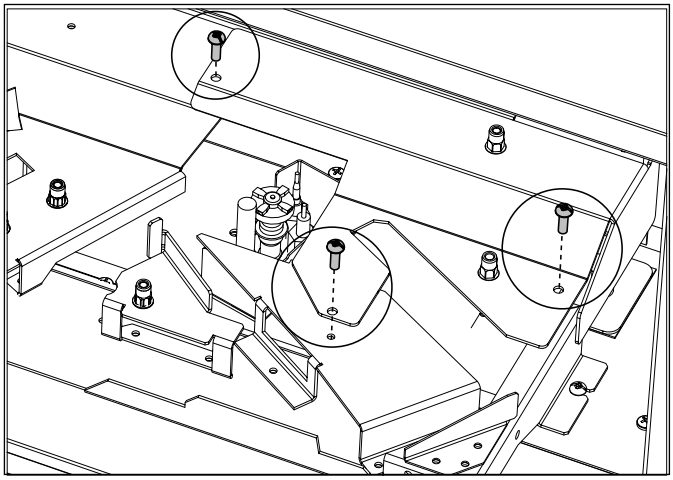

3. Enlever les 3 vis qui dixent la protection de la veilleuse au plateau du brûleur.

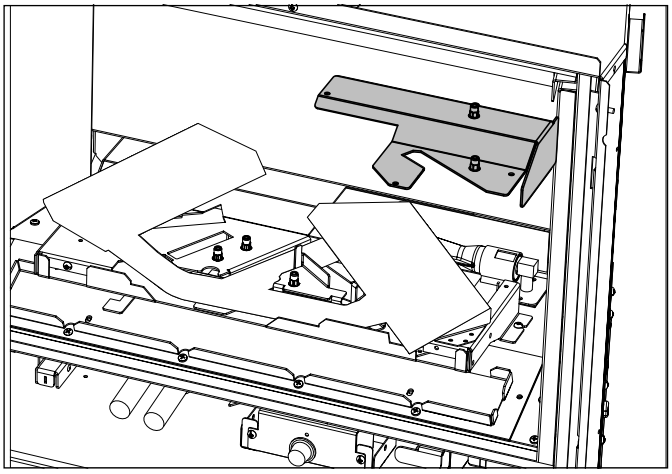

4. Retirer la protection de la veilleuse.

5. Retirer les deux vis comme indiqué ci-dessous.

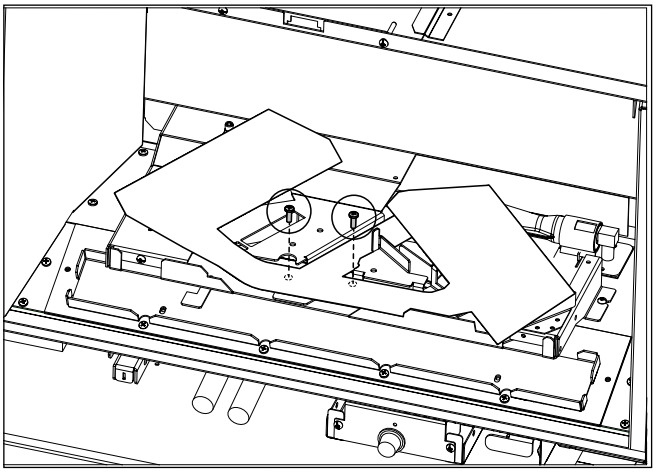

6. Retirer le brûleur en faisant glisser le côté gauche pour le soulever et le dégager du plateau du brûleur.

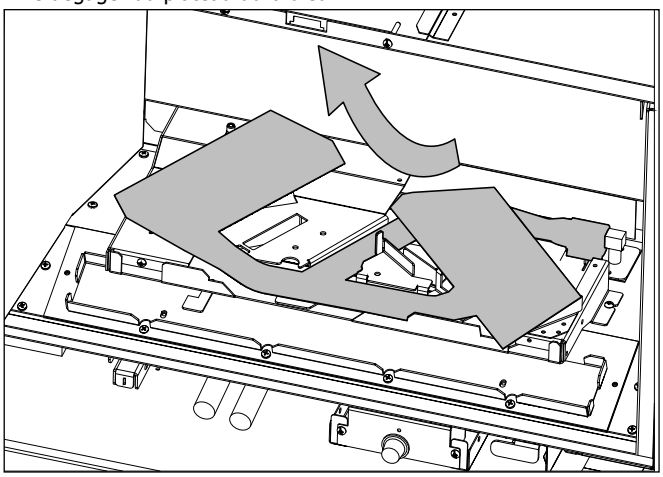

7. Installer le support de bûches avant à l'aide d'une vis comme illustré ci-dessous.

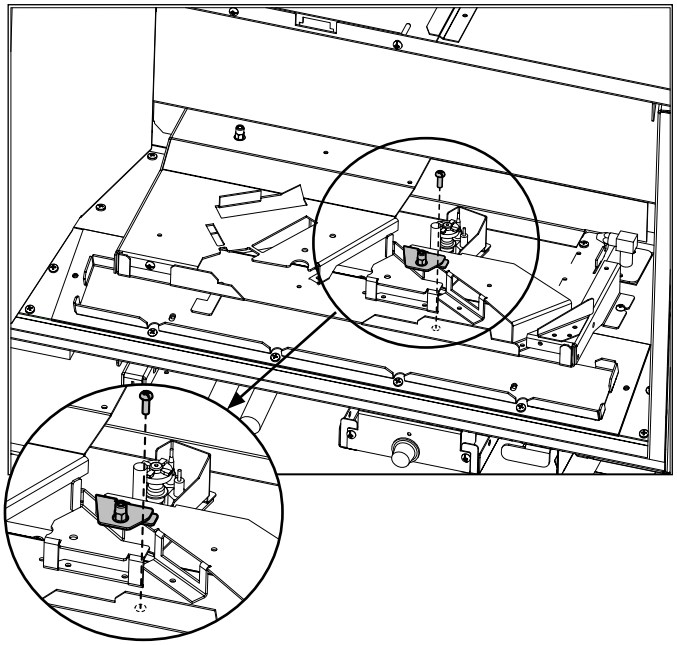

8. Réinstaller le brûleur et la protection de la veilleuse.

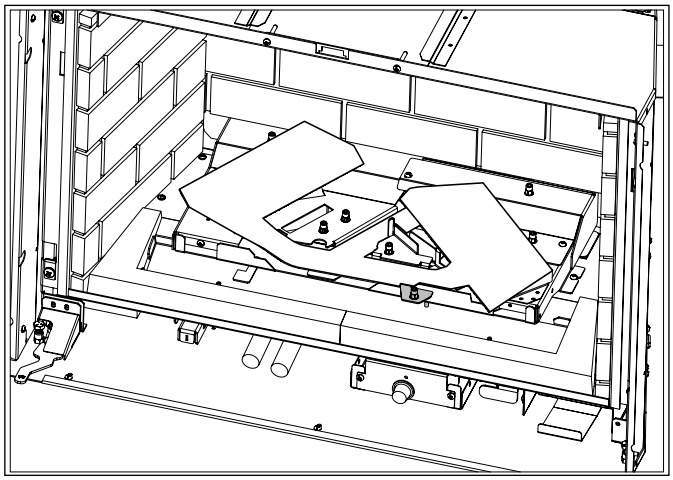

9. Remplir le plateau avec du verre concassé de 3/4 po jusqu'à ce qu'il soit plein.

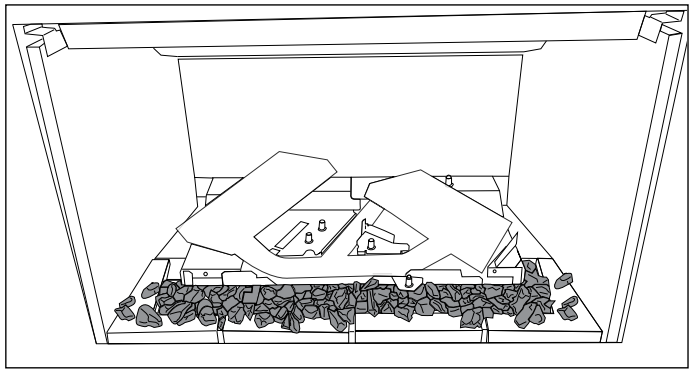

10. Répartir les braises noires à l'extérieur du plateau du brûleur et autour du plateau, comme illustré ci-dessous. Ne pas remplir les côtés de la chambre de combustion au-delà du plateau du brûleur.

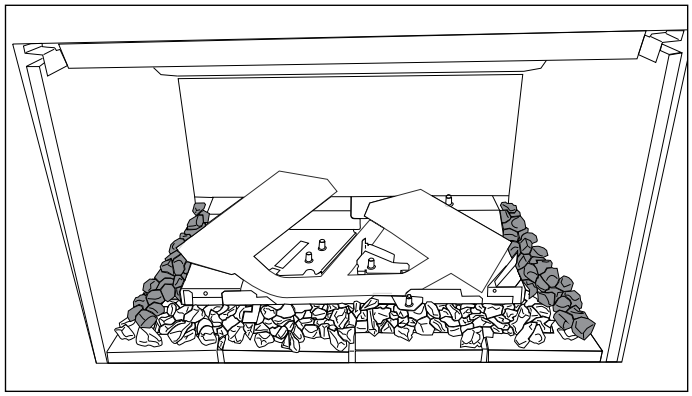

11. Ajouter davantage de verre de 3/4 po et de braises noires, puis remplir le reste de la chambre de combustion. La combinaison de braises noires et de verre créera un effet plus réaliste.

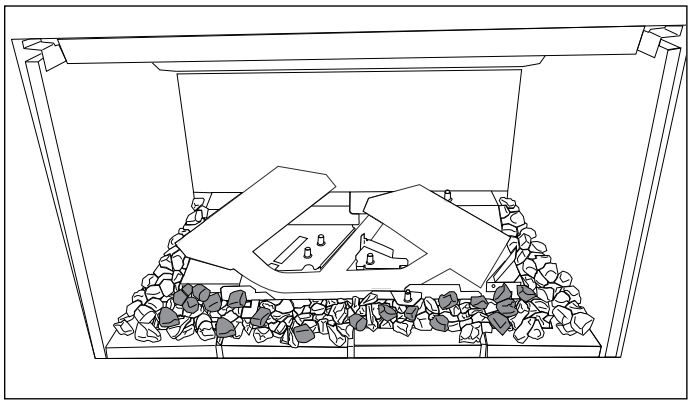

REMARQUE

Tous les élément décoratifs ne sont pas utilisés dans cette installation, il restera du verre et des braises.

12. Poser doucement la bûche 1 sur les deux tiges situées à l'arrière du brûleur. S'assurer que la partie gauche de la bûche ne touche pas la partie gauche du brûleur.

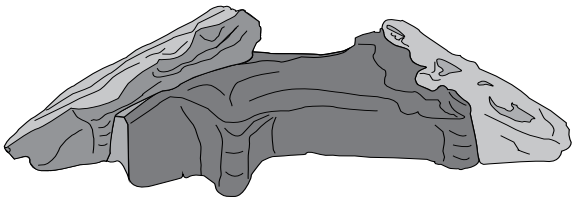

Bûche 1

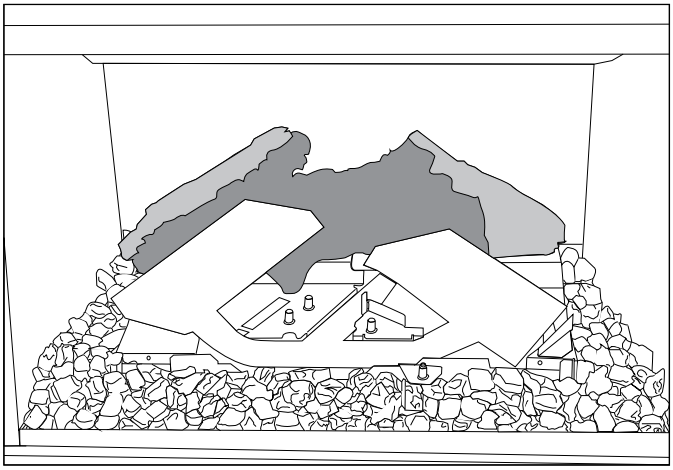

13. Placer la bûche 2 à l'arrière de la partie gauche du brûleur, en faisant reposer son côté droit sur l'entaille située sur la bûche 1. Faire tourner l'avant de la bûche 2 sur la bride de fixation en métal et s'assurer qu'elle repose directement sur le plateau, sans braises au-dessous.

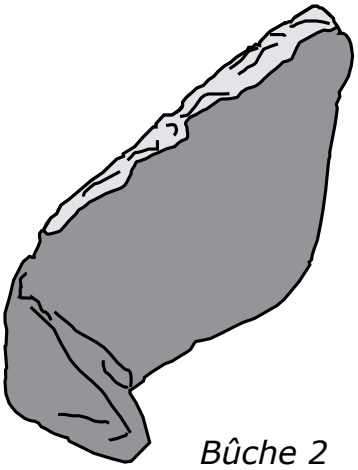

Bûche 2

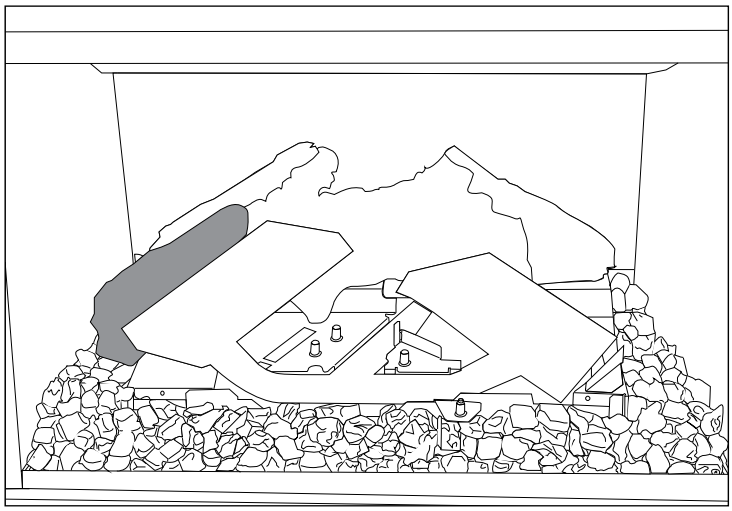

14. Placer la bûche 3 sur la tige et la faire tourner jusqu'à ce qu'elle touche la languette, comme illustré ci-dessous. S'assurer que la bûche 3 repose directement sur le plateau, sans braises au-dessous.

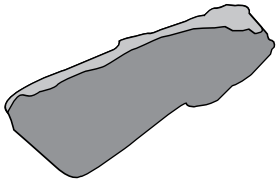

Bûche 3

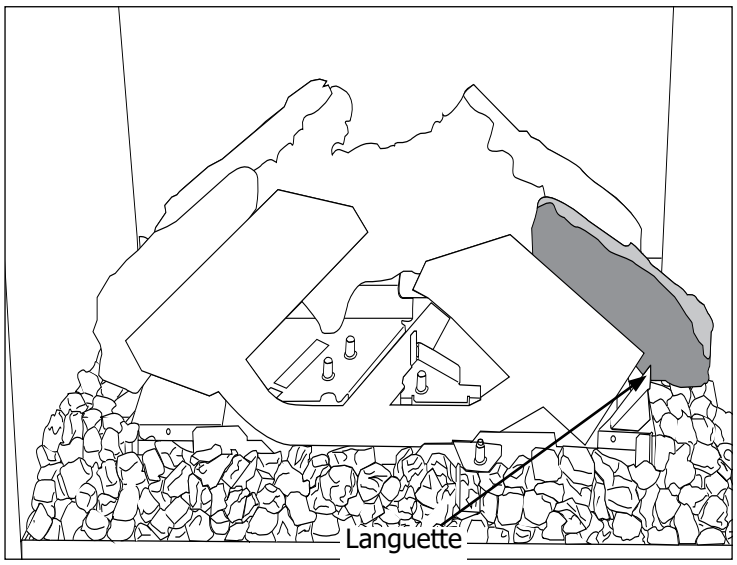

15. Placer la bûche 4 sur les deux tiges situées sous le brûleur de gauche.

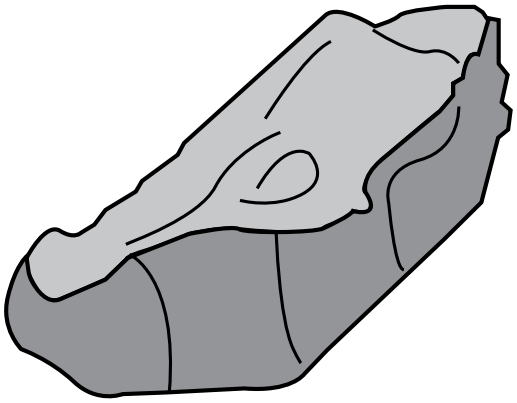

Bûche 4

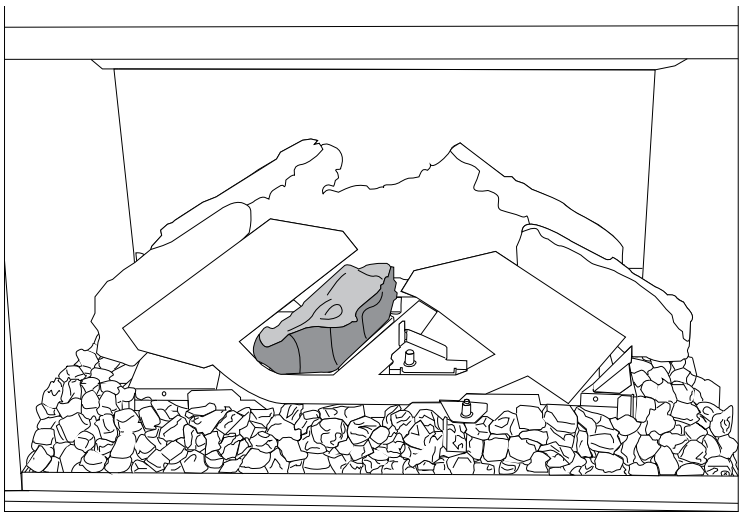

16. Placer la bûche 5 sur la tige située sous le brûleur de droite.

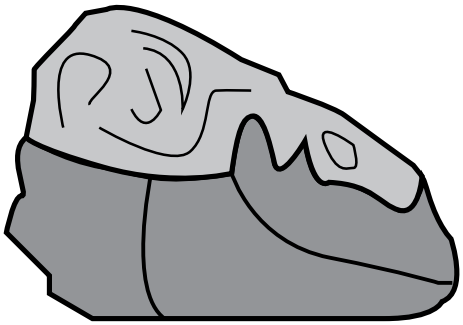

Bûche 5

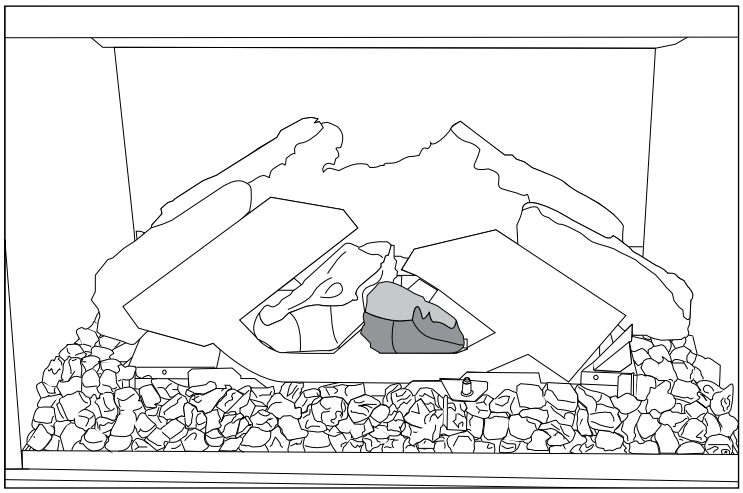

17. Placer la bûche 6 sur l'extrémité droite du brûleur. La bûche doit reposer sur le brûleur.

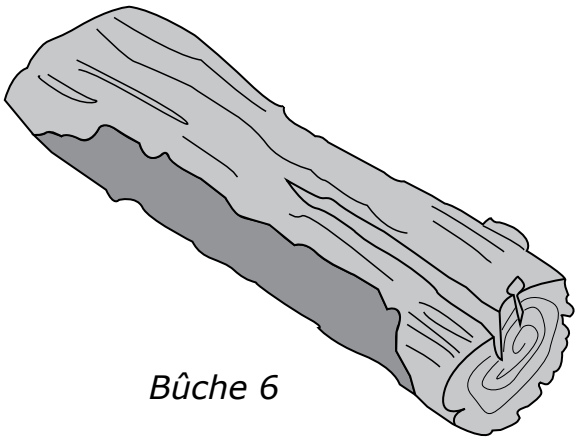

Bûche 6

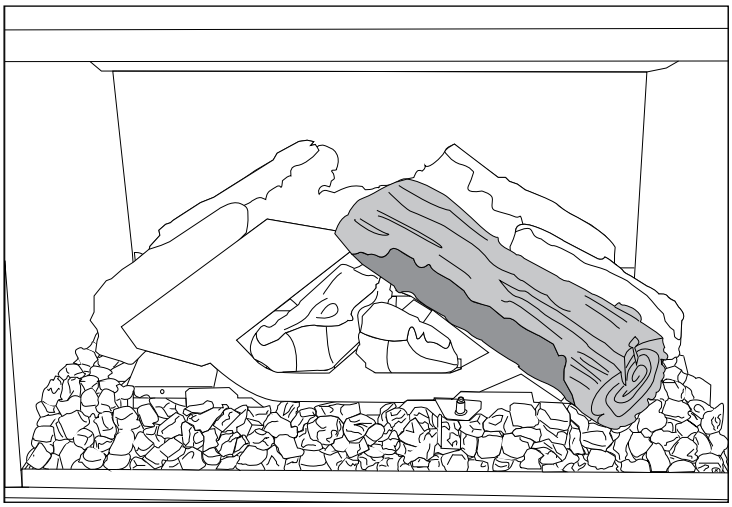

18. Placer la bûche 7 sur la gauche du brûleur. La bûche doit reposer sur le brûleur.

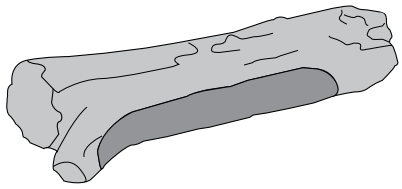

Bûche 7

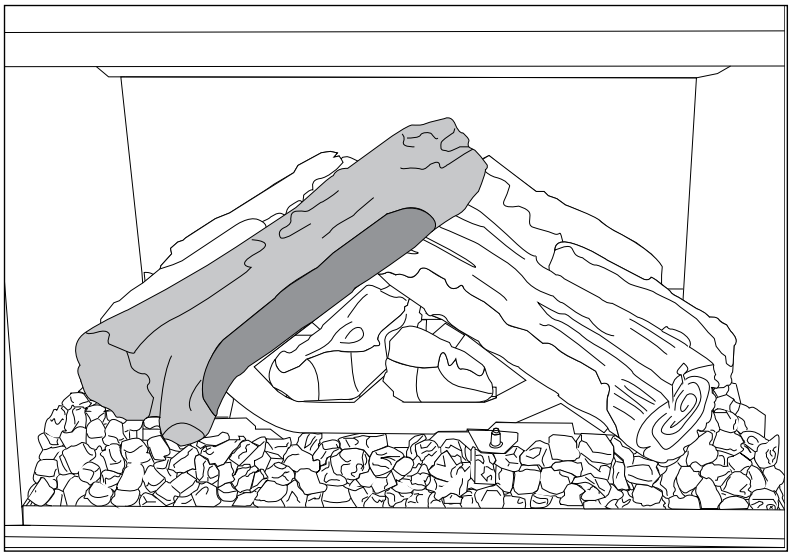

19. Placer la bûche 8 sur la tige située sur le support de bûches avant. L'autre extrémité doit reposer sur les braises.

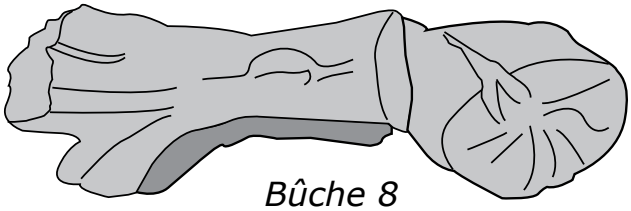

Bûche 8

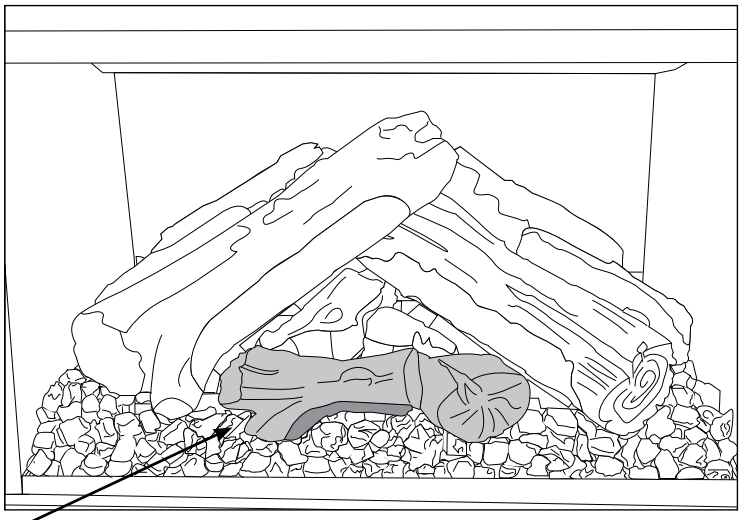

REMARQUE :
NE PAS TENIR COMPTE DE LA TIGE SITUÉE SOUS LE PLATEAU DU BRÛLEUR. ELLE EST UTILISÉE POUR LE JEU DE BÛCHES EN CHÊNE OU EN BOULEAU. RECOUVRIR LA TIGE D'ÉLÉMENTS DÉCORATIFS (BRAISES OU VERRE).

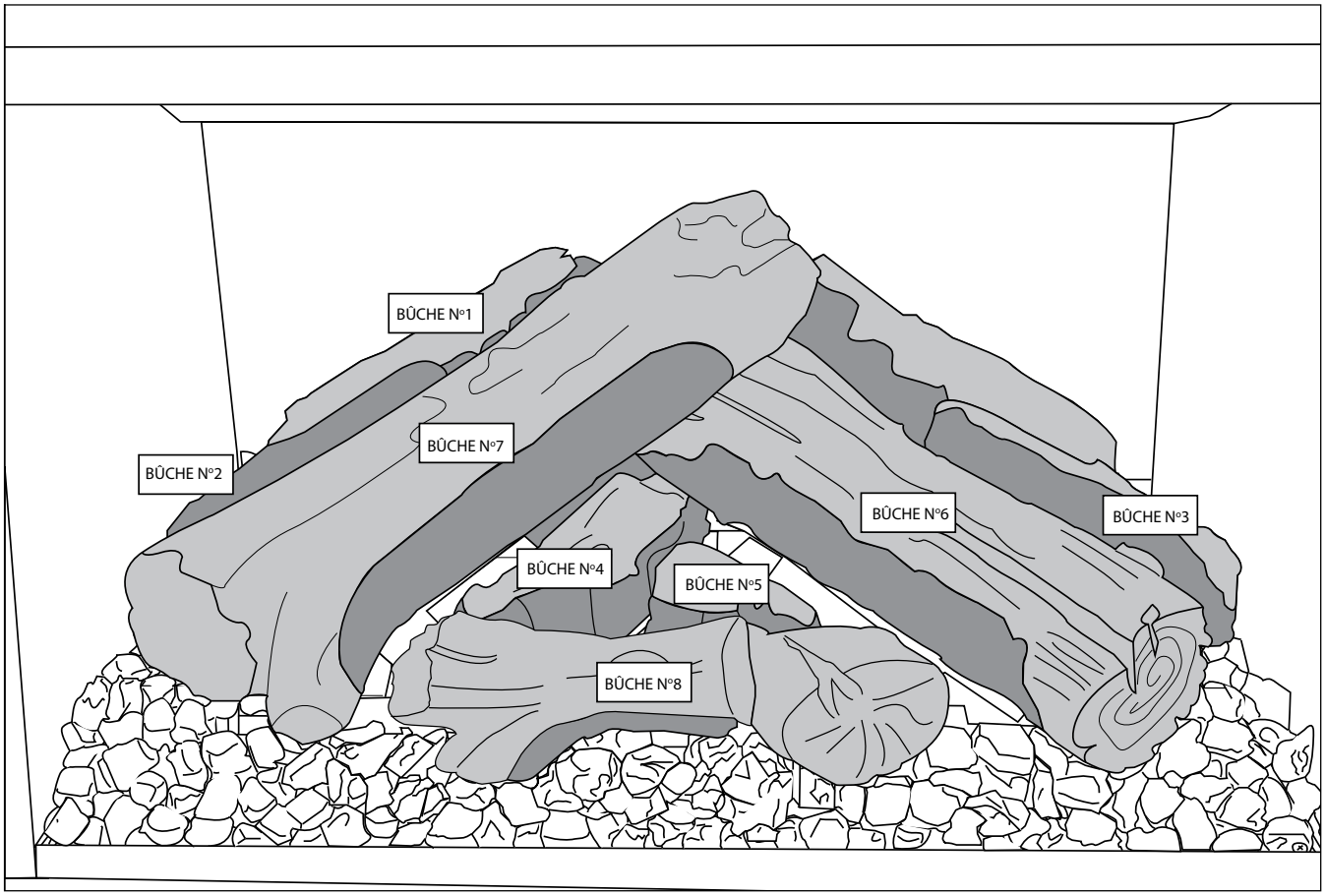

Emplacement final des bûches

Retrait de l'écran

Étape 1 : Soulever délicatement l'ensemble de l'écran et le sortir.

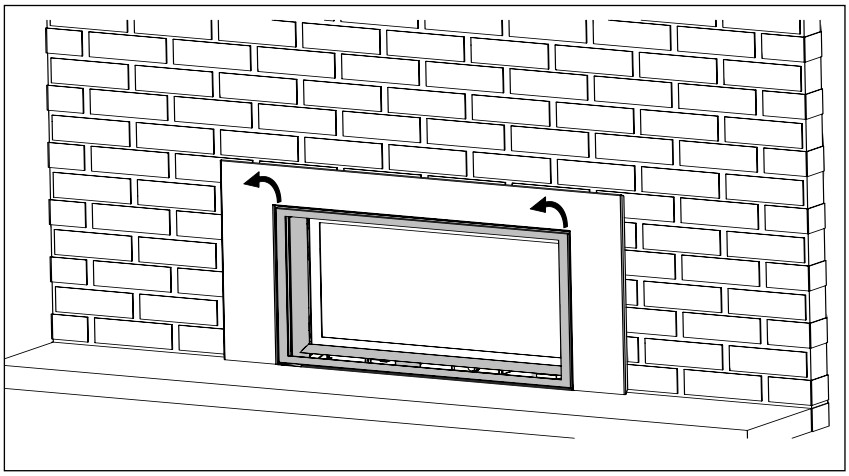

Étape 2 : Placer l'écran dans un endroit sûr où il ne risque pas d'être rayé ou cassé.

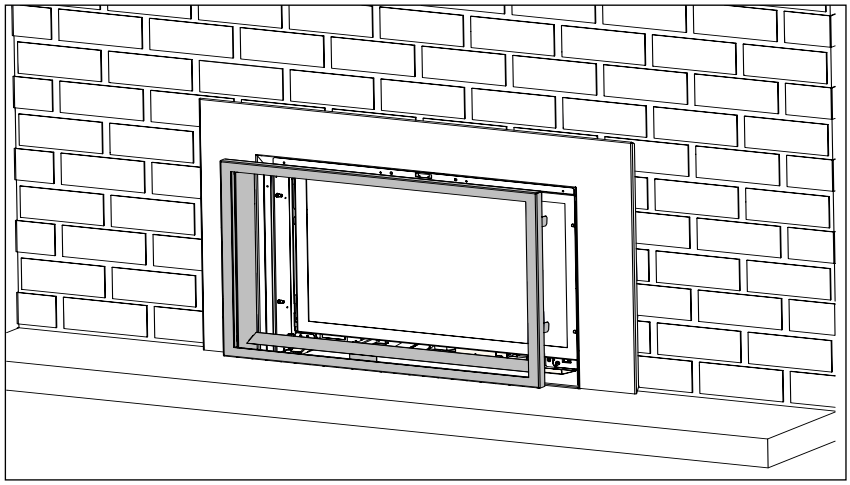

Retrait de la porte vitrée

1. Localiser et retirer les quatre vis à tête Phillips orientées vers l'avant aux emplacements indiqués.

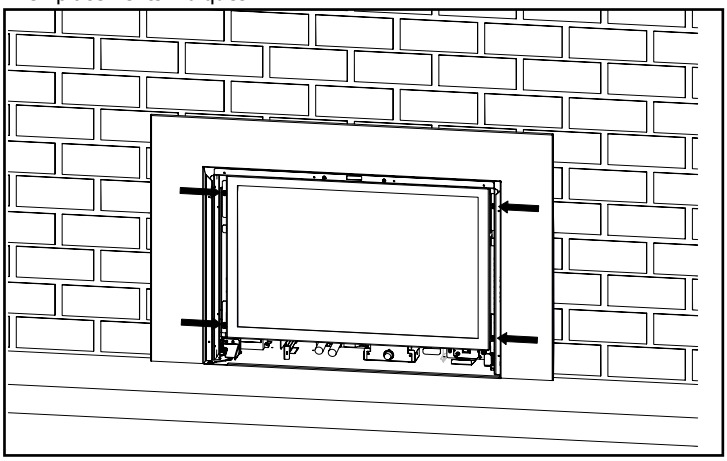

2. Soulever la porte vitrée et la sortir.

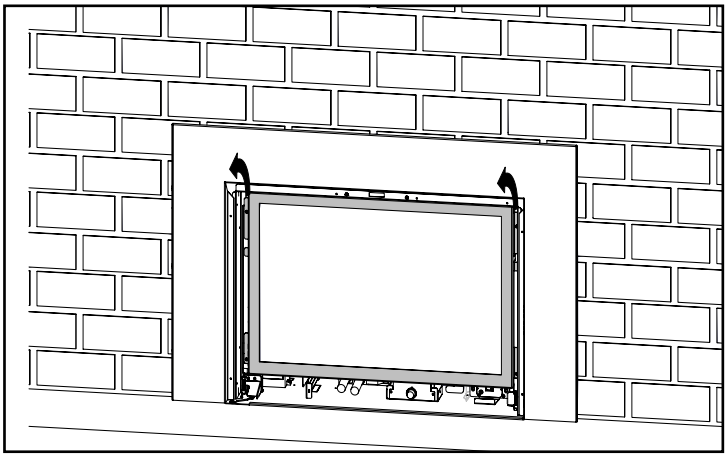

3. Placer la porte vitrée dans un endroit sûr où elle ne risque pas d'être rayée ou cassée.

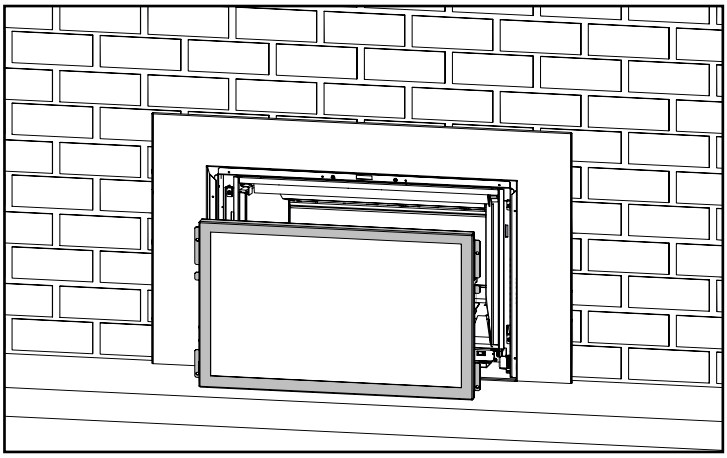

Installation de la façade

Ces instructions sont destinées à être utilisées avec les produits suivants :

Pièce no.	Description
311-910	Façade noir standard 3 côtés
311-912	Façade noir affleurante 3 côtés
311-913	Façade noir affleurante 4 côtés
311-914	Bordure de finition noir 3 côtés
311-915	Bordure de finition noir 4 côtés

1. Retirer les quatre vis du kit fourni avec la façade / la bordure de finition.

2. Positionner la façade/la garniture de finition. En cas d'installation d'un entourage de qualité supérieure, se reporter à la section "Installation de l'entourage de qualité supérieure".

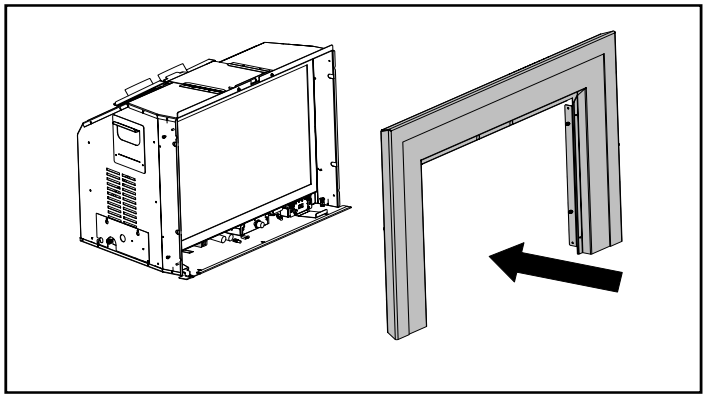

3. Fixer les quatre vis des deux côtés pour attacher la façade / la bordure de finition.

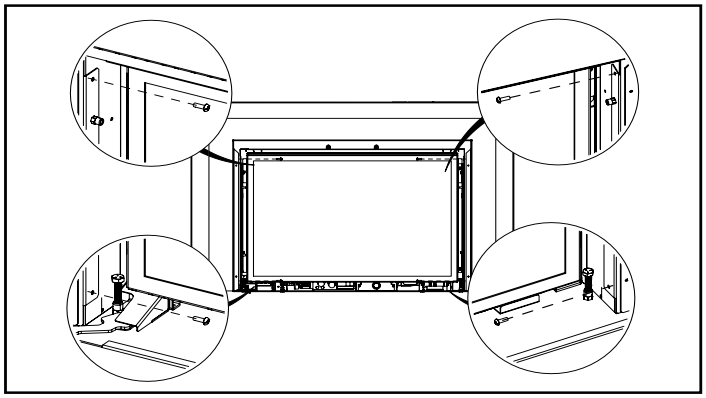

4. Installer l'écran compact.

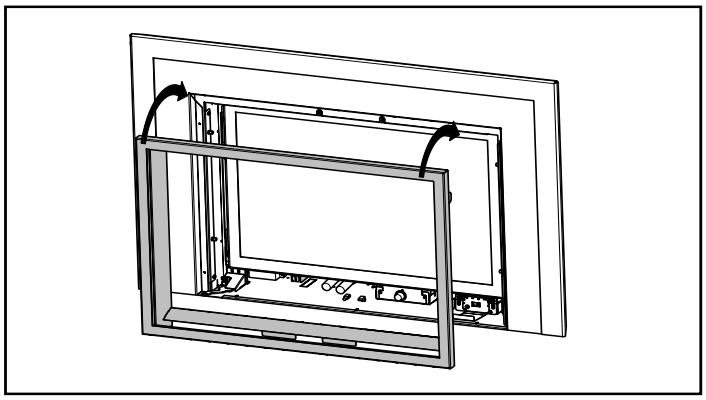

Installation de la plaque de support

Ces instructions sont destinées à être utilisées avec les produits suivants :

Pièce no.	Description
311-936	Plaque de support surdimensionnée noire 3 côtés
311-937	Plaque de support sur mesure noire 3 côtés
311-938	Plaque de support sur mesure noire 4 côtés

1. Fixer les supports sur les deux côtés à l'aide des quatre vis fournies, en veillant à ce qu'ils se trouvent à l'avant des fentes.

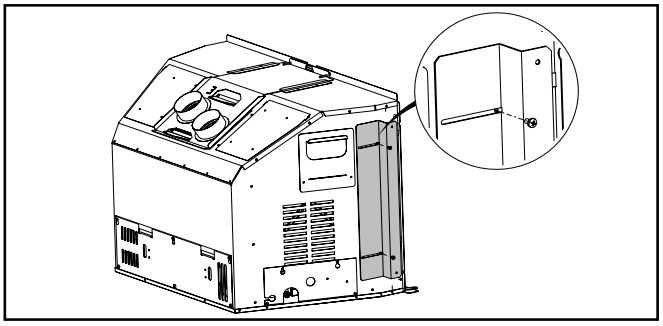

2. Positionner la plaque de support.

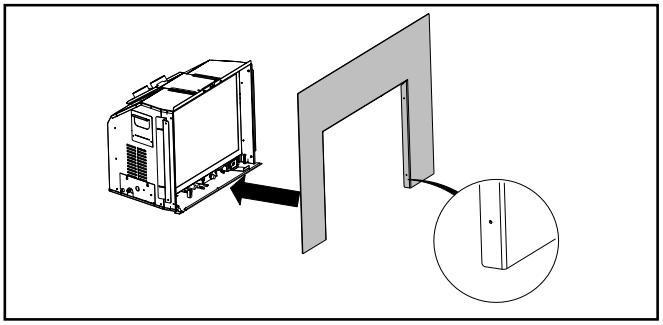

3. Fixer quatre vis sur les deux côtés pour attacher la plaque de support.

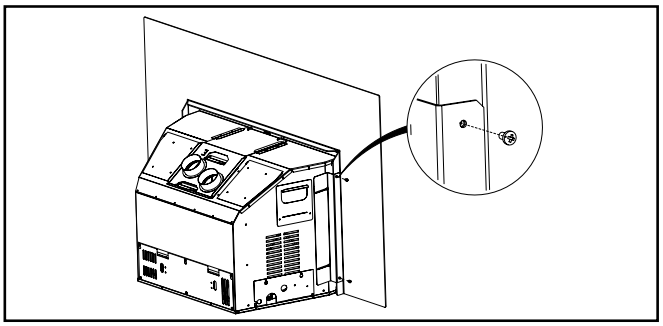

4. Retirer les quatre vis du devant de l'appareil.

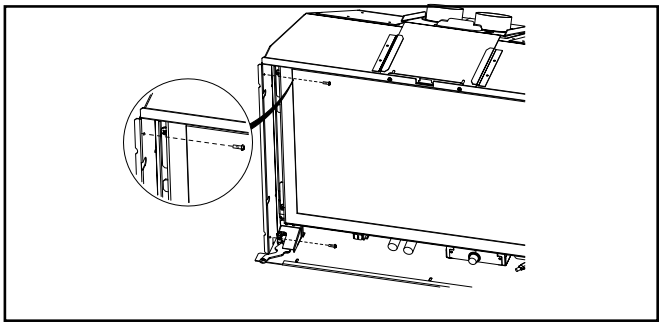

5. Positionner la façade. Si un entourage de qualité supérieure est installé, voir la section "Installation de l'entourage de qualité supérieure".

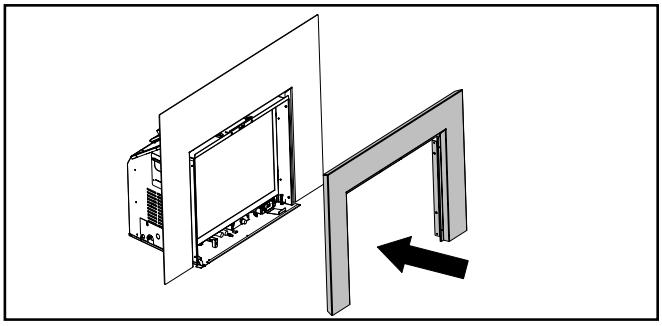

6. Fixer les quatre vis sur les deux côtés pour attacher la façade.

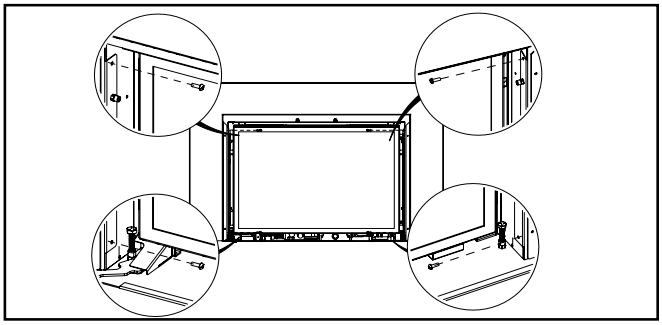

7. Desserrer légèrement les vis indiquées ci-dessous sur les deux côtés.

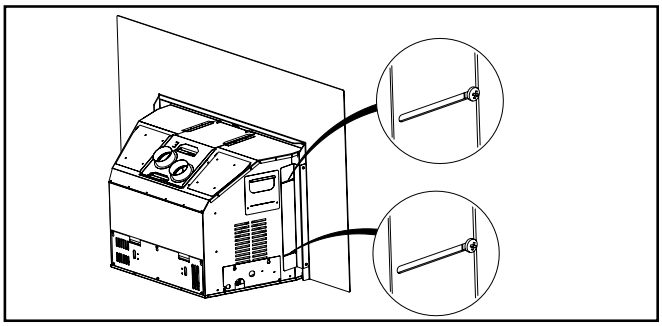

8. Tirer la plaque de support aussi loin que possible vers l'avant contre la façade, puis resserrer les vis sur les deux côtés.

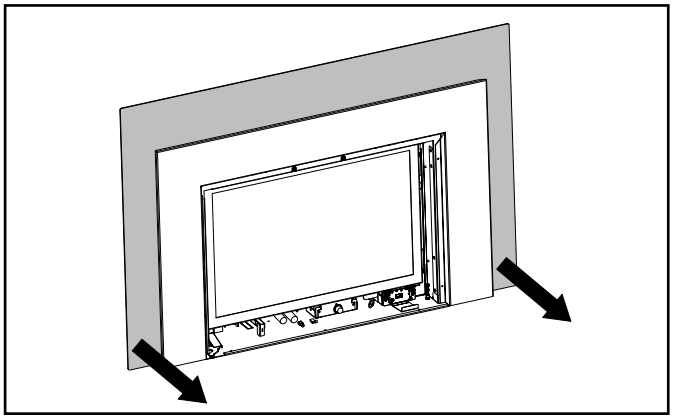

9. Installer l'écran compact.

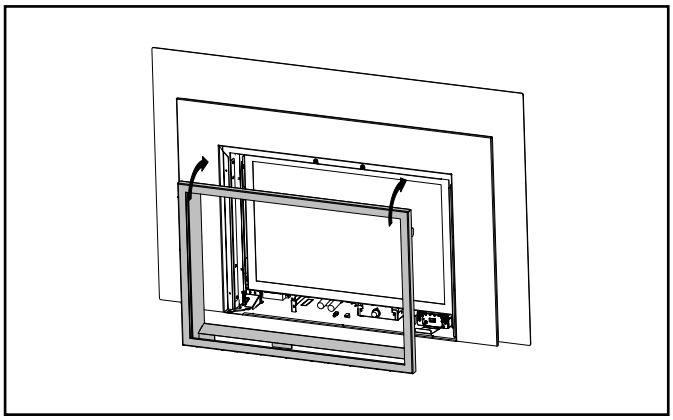

Installation du déflecteur du manteau

1. Fixer les deux vis fournies par l'arrière pour attacher le déflecteur du manteau.

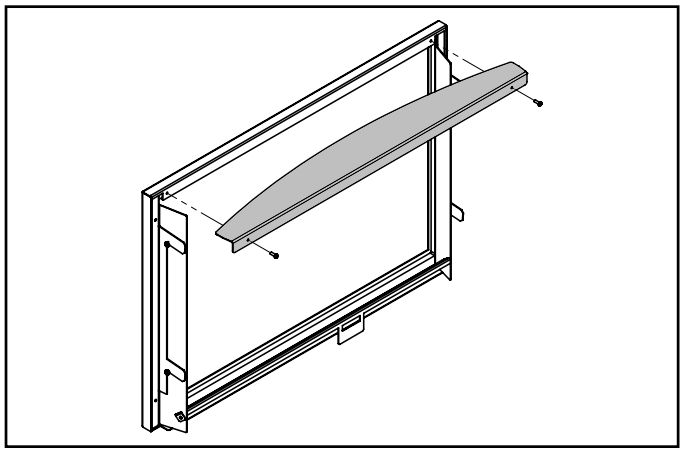

2. Déflecteur du manteau, installé.

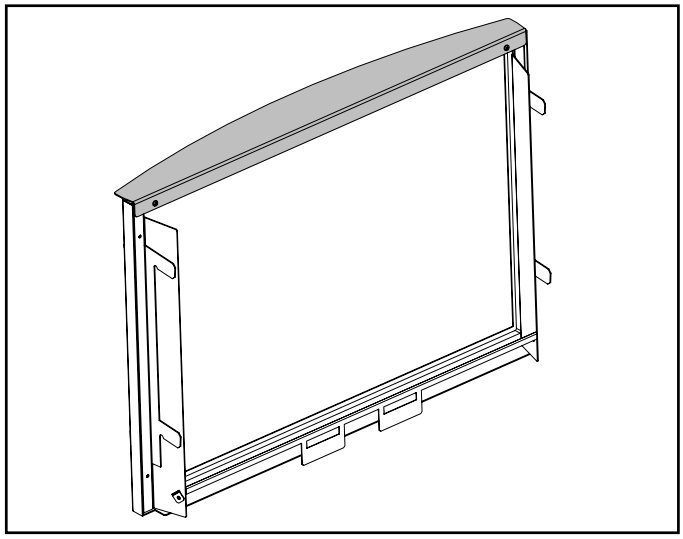

3. Installer l'écran compact.

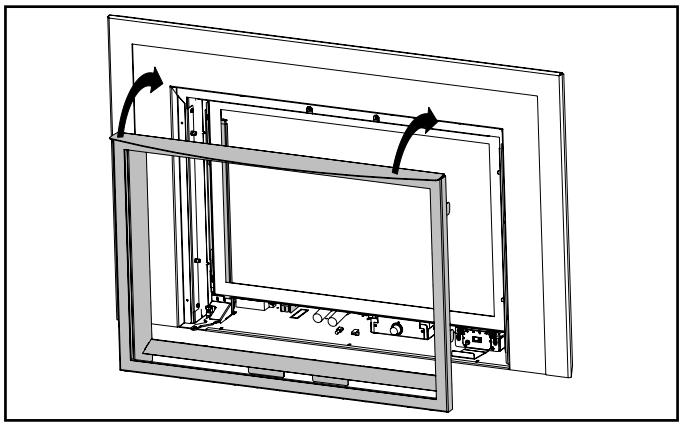

Installation du contour de la façade haut de gamme

Ces instructions sont destinées à être utilisées avec les produits suivants :

Pièce no.	Description
311-920	Bordure de la façade noir
311-921	Bordure de la façade gris
311-922	Bordure de la façade blanche
311-923	Bordure de la façade crépuscule bronze
311-924	Bordure de la façade nickel brossé

1. Faire glisser délicatement le contour de la façade par le haut.

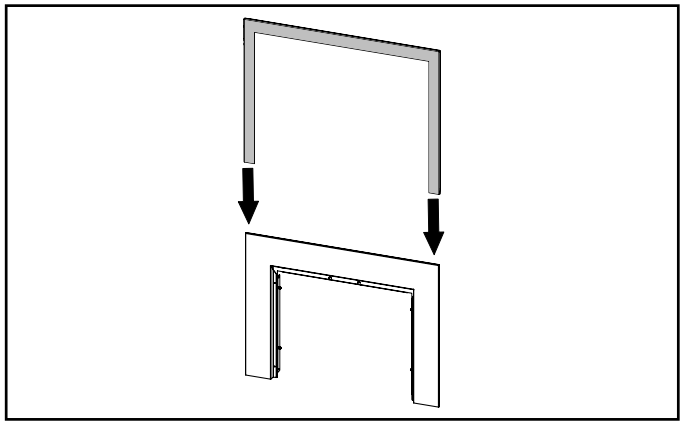

2. Contour de la façade, une fois installé.

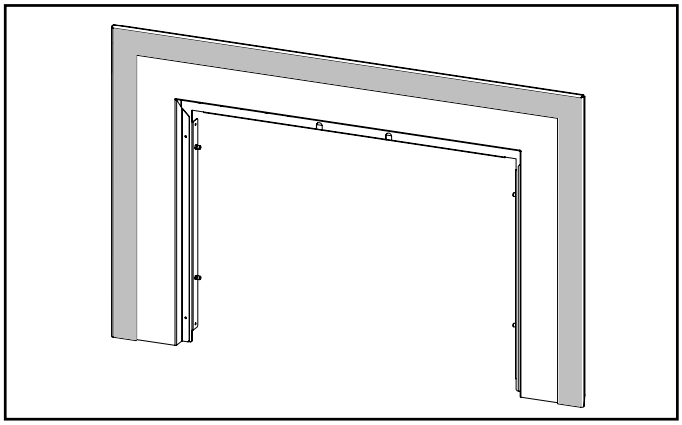

3. Soulever la façade et le contour de la façade à partir du bord supérieur et se reporter à la section "Installation de la façade et de la bordure de finition".

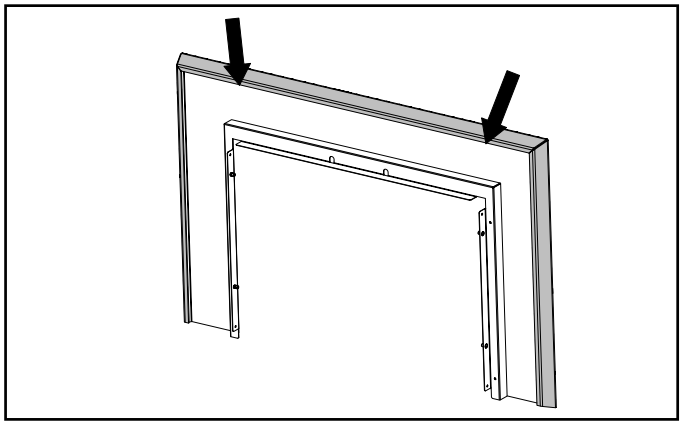

Installation du contour traditionnel de la façade (Pièces nº 311-927, 311-928)

Ces instructions sont à utiliser avec les pièces suivantes :

PIÈCE Nº	Description
311-927	Contour traditionnel Gi29 - Noir
311-928	Contour traditionnel Gi29 - Cuivre antique brosdsé

1. Faire glisser les attaches d'angle sur chaque extrémité.

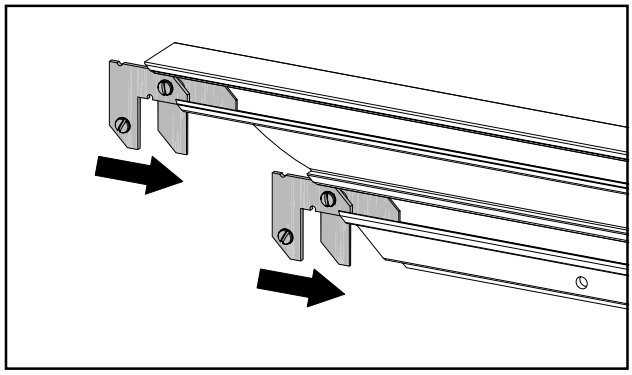

2. Serrer les vis supérieures (x4).

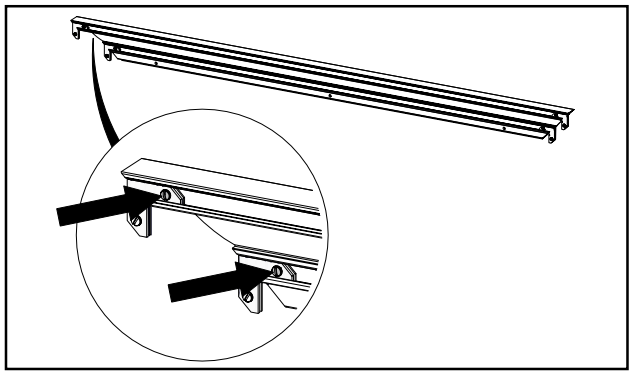

3. Faire glisser les pièces latérales pour les mettre en place.

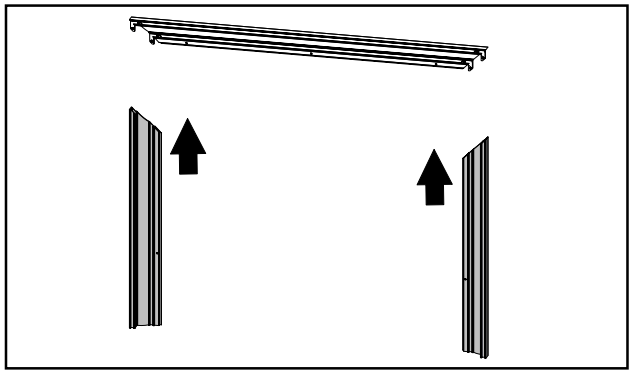

4. Serrer les vis inférieures (x4).

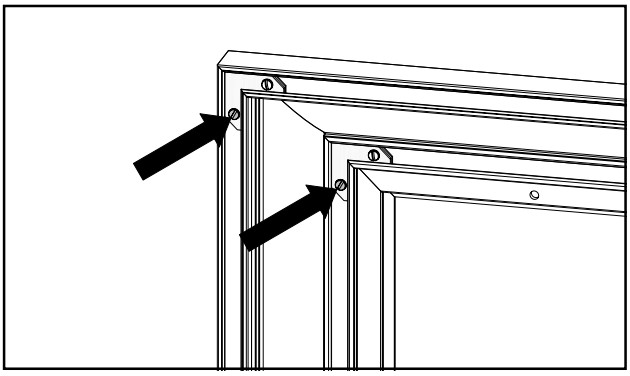

5. Faire doucement glisser le contour traditionnel depuis le dessus.

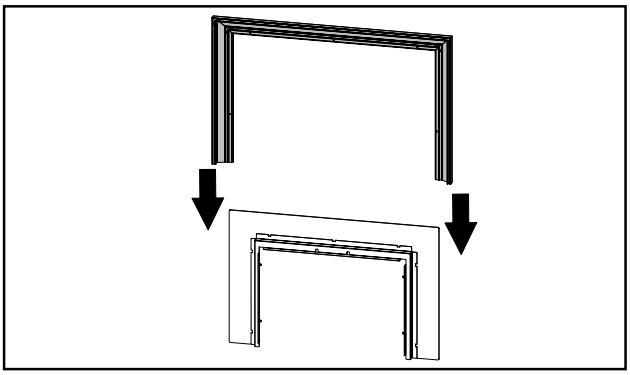

6. Insérer et serrer les vis arrière (x5). Le contour traditionnel est installé.

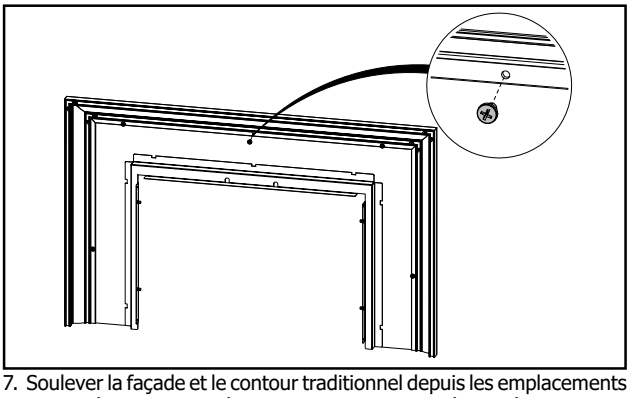

7. Soulever la façade et le contour traditionnel depuis les emplacements indiqués sur le schéma ci-dessous et se réferer à la section "Installation de la façade / de la bordure de finition".

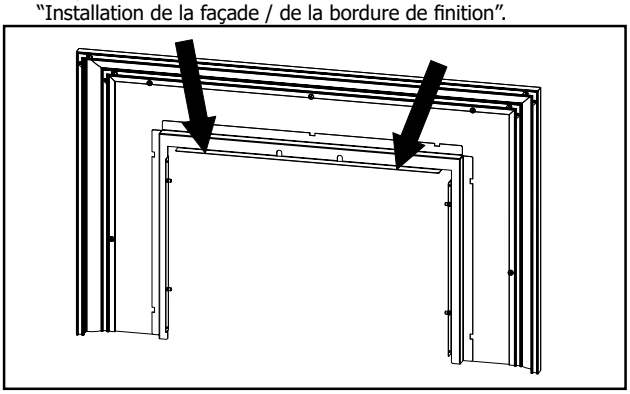

Installation de la garniture d'âtre - découpage à la bonne hauteur

1. Retirer la section inférieure de la garniture d'âtre en tirant uniformément des deux côtés.

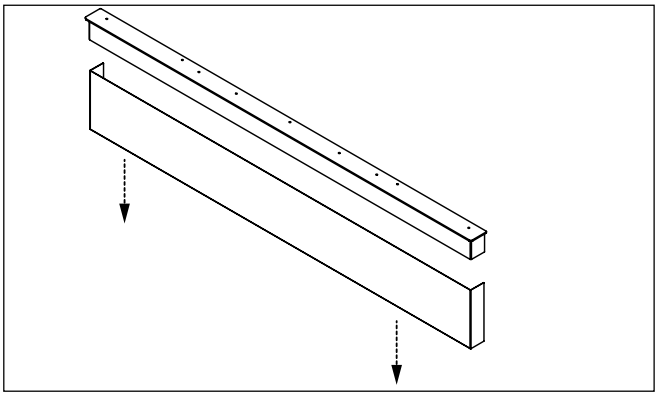

2. Si une meuleuse est utilisée (recommandé) : Couper la section inférieure à hauteur, en se référant au tableau d'installation pour déterminer la quantité à enlever.

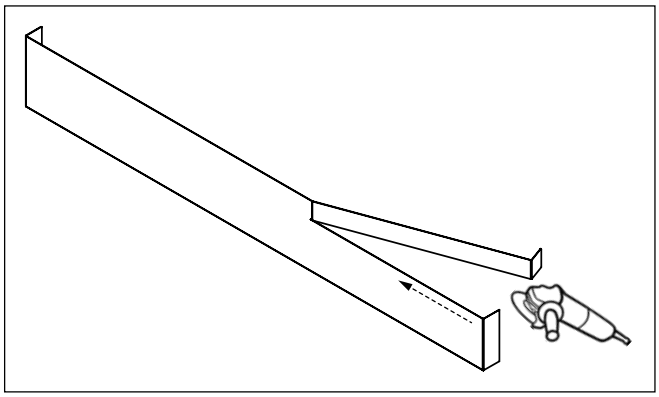

2a. Si une cisaille est utilisée :
- Couper horizontalement en se référant au tableau d'installation pour la quantité à enlever.
- Couper verticalement le long du coin pour rejoindre la coupe précédente.
- Couper horizontalement sur la face avant
- Répéter l'opération sur le côté opposé

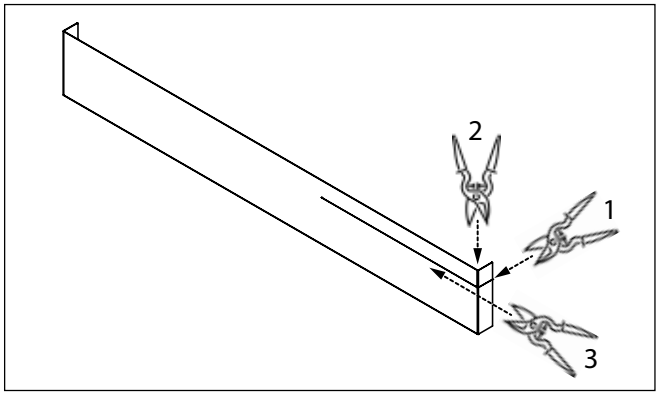

3. Faire glisser la section inférieure dans les attaches situées à l'arrière de la section supérieure.

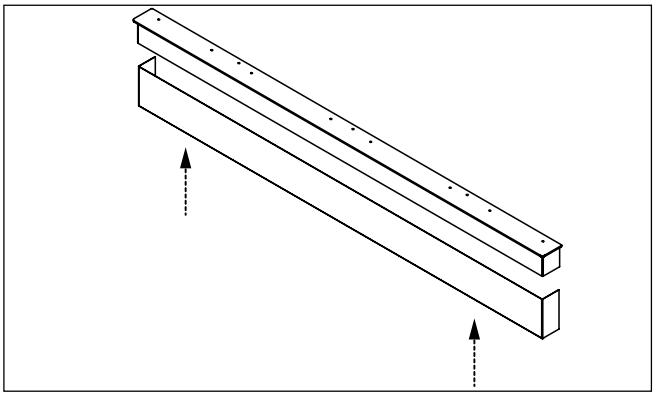

Tableau d'installation	
Installation-hauteur requise	**Hauteur pour couper la partie inférieure**
6 po (max.)	Aucune
5 1/2 po	1/2 po
5 po	1po
4 1/2 po	1 1/2 po
4 po	2 po
3 1/2 po	2 1/2 po
3 po	3 po
2 1/2 po	3 1/2 po
2 po (min.)	4 po

Installation et montage de la garniture d'âtre

1. Fixer sans serrer la garniture d'âtre en utilisant les fentes de la base de l'appareil et la vis incluse.

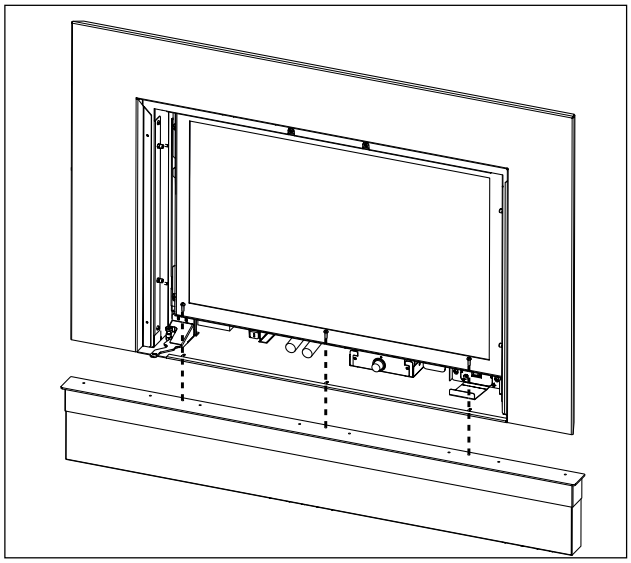

2a. Sans contour haut de gamme : Faire glisser la garniture d'âtre aussi loin que possible vers l'avant (en veillant à ne pas la rayer) et serrer les vis.

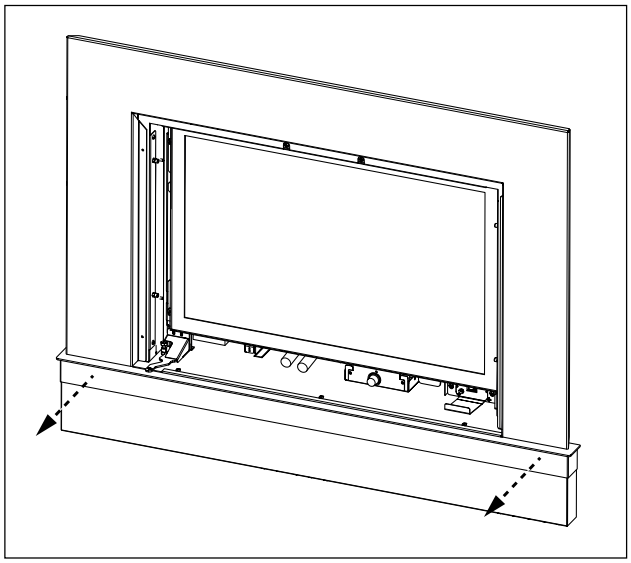

2b. Avec un contour haut de gamme : Faire glisser la garniture d'âtre aussi loin que possible vers l'arrière (en veillant à ne pas la rayer) et serrer les vis.

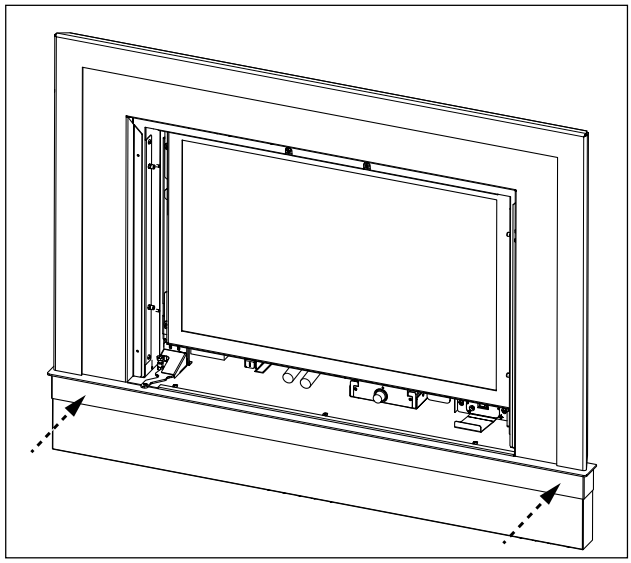

Installation de la télécommande (en option)

1. Installer le récepteur avec les deux vis fournies.Les languettes permettant d'ouvrir le compartiment à piles doivent se trouver dans la partie supérieure du récepteur lorsqu'il est installé. Faire passer le faisceau de fils à travers le support du récepteur et l'acheminer derrière le support du ventilateur (si le ventilateur en option 311-979 a été installé). Passer l'excédent de fil dans l'attache en plastique fournie et le fixer au fond de la chambre de combustion, en laissant suffisamment de mou pour pouvoir retirer le récepteur pour l'entretien.

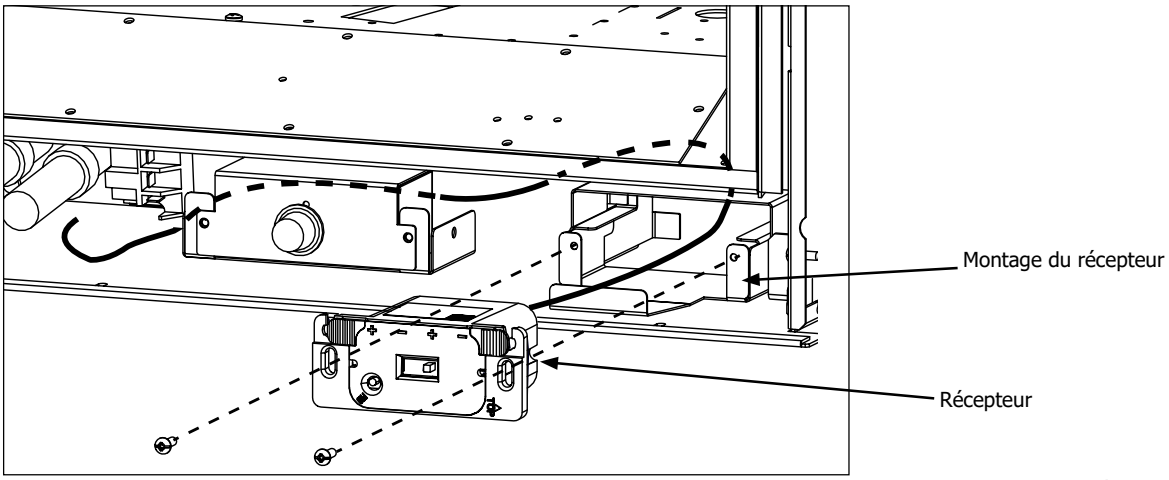

2. Débrancher le fil supérieur situé sur le terminal TH de la valve de gaz.

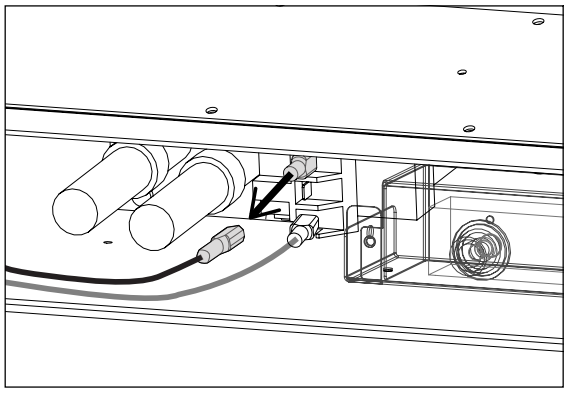

3. Connecter le fil noir avec le connecteur mâle rouge du câblage du récepteur au fil relié à "TH".

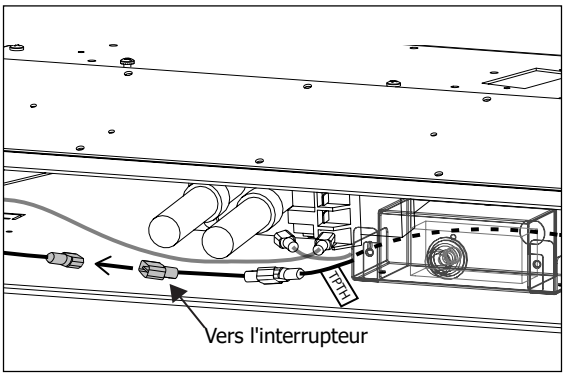

4. Connecter le fil vert situé sur le câblage du récepteur identifié "TH" au terminal TH du dessus sur la valve de gaz.

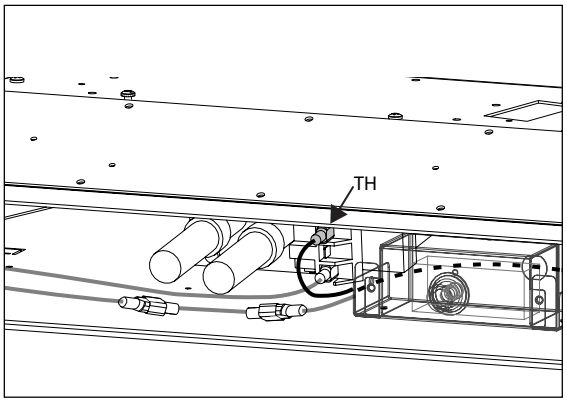

5. Enrouler les fils excédentaires dans l'attache fournie et fixer celle-ci au bas du foyer, en laissant une longueur de fil supplémentaire suffisante pour permettre l'entretien.

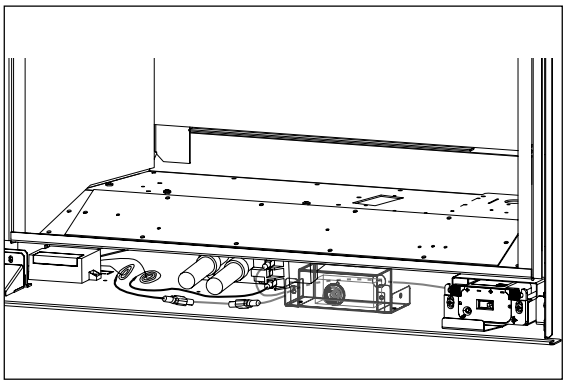

6. Une fois la télécommande installée, suivre les instructions de codage qui accompagnent la télécommande et le récepteur. Vérifier la communication entre la télécommande et le récepteur trouvé dans le manuel d'utilisation.

REMARQUE : Le récepteur de la télécommande utilise 4 piles AA. Le transmetteur à distance utilise 3 piles AAA.

7. Placer l'interrupteur situé sur le côté inférieur gauche de l'appareil sur la position ON pour faire fonctionner la télécommande.

Thermostat mural en option

Un thermostat mural peut être installé au besoin. FPI propose un thermostat programmable en option mais on peut utiliser un thermostat sans anticipateur de 250-750 millivolts approuvé par le CSA, l'ULC ou l'UL.

Tableau des fils du thermostat

Longueur maximale recommandée du câble (deux fils) en cas d'utilisation d'un thermostat mural (système CP-2))	
Taille des fils	Longueur maximale
14 GA.	50 pi.
16 GA.	32 pi.
18 GA.	20 pi.
20 GA.	12 pi.
22 GA.	9 pi.

ATTENTION

Ne pas connecter les fils du thermostat mural millivolt aux fils de 120V.

Télécommande en option

Utiliser le kit de télécommande FPI fourni avec cet appareil. L'utilisation d'autres systèmes peut entraîner l'annulation de la garantie.

Le kit de télécommande comprend un émetteur manuel et un récepteur à distance.

Installer trois piles alcalines AAA dans l'émetteur et quatre piles alcalines AA dans le récepteur. Mettre le récepteur à distance en mode "télécommande" : il est prêt à fonctionner.

Vérification finale

REMARQUE

Le récepteur de la télécommande se trouve sur le côté inférieur droit de l'appareil. Voir ci-dessous.

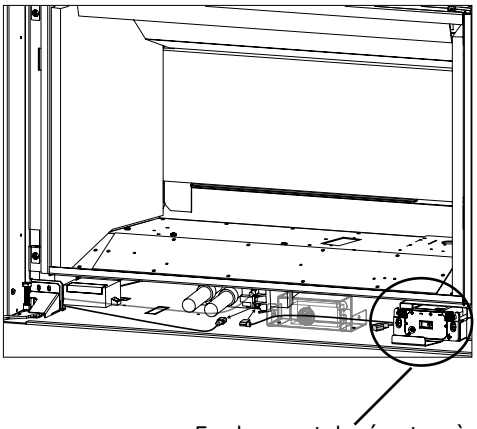

Emplacement du récepteur à distance

Avant de quitter le domicile du client, l'installateur doit s'assurer que l'appareil s'allume correctement. Cette dernière verification comprend les étapes suivantes :

1. Chronométrer l'appareil pour s'assurer de la bonne vitesse de chauffe (indiquée sur l'étiquette) à 15 minutes.

2. Au besoin, régler l'entrée d'air principale pour éviter que les flammes ne produisent du carbone. Faire fonctionner l'appareil pendant 15 minutes pour laisser le temps aux flammes de se stabiliser.

3. Vérifier le bon tirage.

ATTENTION

Le fabricant n'est pas responsable des dommages occasionnés par la production de suie ou de fumée à la suite d'une altération de l'appareil.

Schéma de câblage

Cet appareil de chauffage peut fonctionner sans courant alternatif 120 volts. En cas de panne de courant, le commutateur du brûleur, la télécommande en option, et le thermostat continuent de fonctionner. Cependant, seul le ventilateur nécessite du courant alternatif 120 volts.

ATTENTION : S'assurer que les fils ne sont pas en contact avec une surface chaude ni à proximité de bords tranchants.

Valve S.I.T.

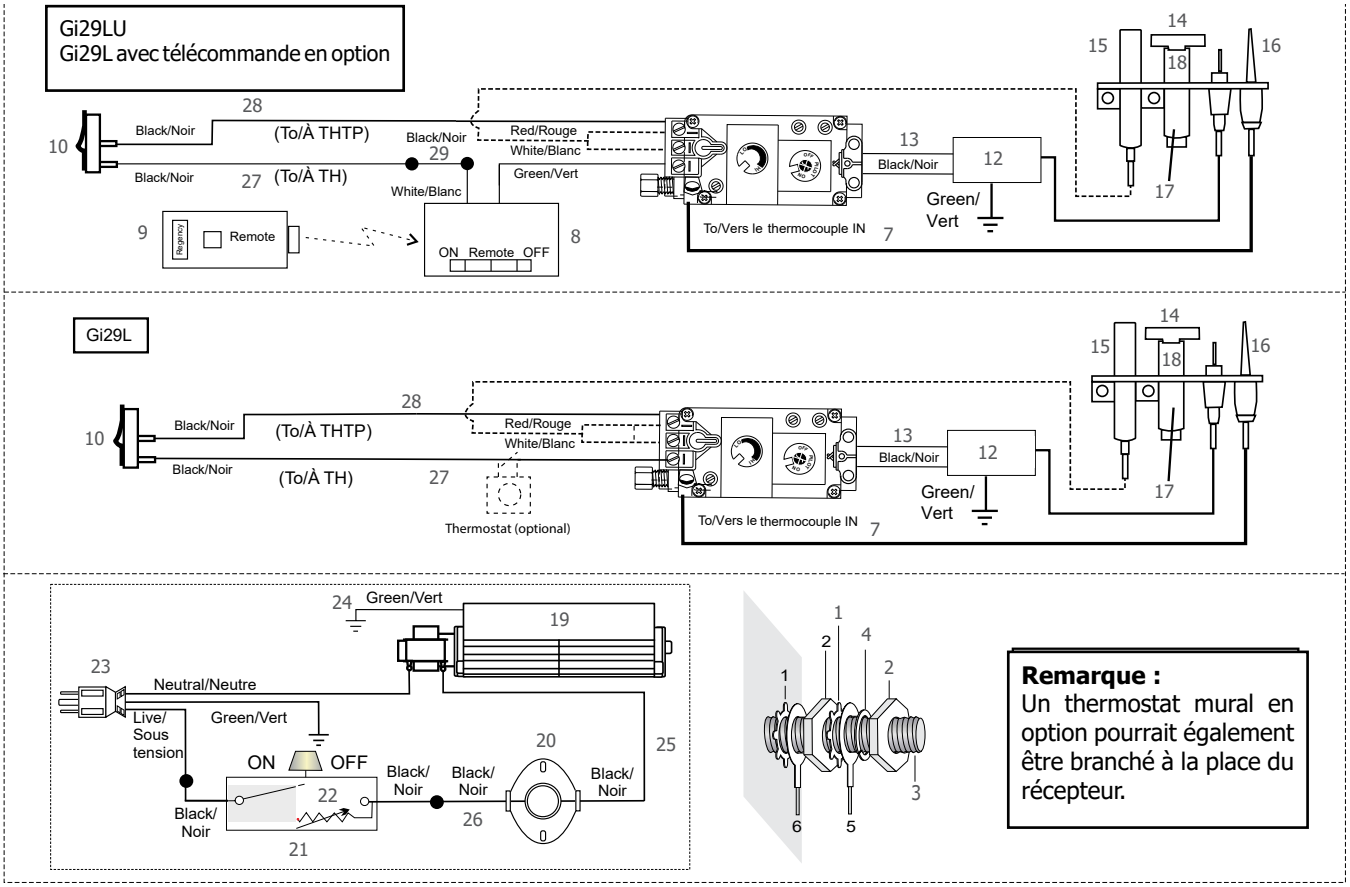

Remarque :
Un thermostat mural en option pourrait également être branché à la place du récepteur.

NO	PIÈCE	DESCRIPTION
1	904-153	Rondelle de blocage en étoile
2	904-330	8-32 Écrou hexagonal
3	904-612	8-32 x 1/2" Cosse de mise à la terre
4	904-169	#10 Rondelle frein fendue
5	910-692	Fil de terre vert
6	N/A	Cordon d'alimentation Fil de terre
7	910-478	Valve de gaz Novasit GN/PL
8	910-592-OFT	Télécommande à distance
9	911-338/P	Récepteur de télécommande
10	311-526	Dispositif du commutateur ON/OFF
12	910-073	Boîtier de batterie pour générateur d'étincelles à courant continu

NO	PIÈCE	DESCRIPTION
13	910-074	Interrupteur de générateur d'étincelles DC avec fils
14	910-038/P	Dispositif de la veilleuse - Gaz naturel
14	910-039/P	Dispositif de la veilleuse - Propane
15	910-341	Thermopile
16	910-386	Thermocouple
17	910-030	Électrode d'étincelle
18	910-096	Coiffe de la veilleuse 3 positions
19	911-071/P	Moteur du ventilateur
20	W241050	Thermodisque du ventilateur
21	910-330	Régulateur de vitesse du ventilateur

NO	PIÈCE	DESCRIPTION
22	904-586	Poignée de commande de vitesse du ventilateur
23	911-096	Câble d'alimentation 120 Volts
24	910-692	Fil de terre vert
25	910-811	Fil noir
26	910-896	Fil noir
27	910-811	Fil du commutateur du brûleur ON/OFF
28	910-818	Fil du commutateur du brûleur ON/OFF
29	910-741	Fil cavalier noir * Télécommande en option
N/I	911-164	Faisceau de câblage télécommande * Télécommande en option

Consignes d'utilisation

Avant d'utiliser cet appareil, procéder à la liste de contrôle suivante.

1) Lire et comprendre ces instructions avant d'opérer cet appareil.

2) Vérifier que le câblage électrique est correctement fait et que les fils sont bien isolés pour éviter tout choc électrique.

3) Vérifier s'il n'y a pas de fuites de gaz.

4) Assurer que la porte vitrée est en place. Ne jamais faire fonctionner l'appareil sans la porte vitrée.

5) Vérifier que l'évacuation et le chapeau d'évacuation ne sont pas obstrués.

6) Vérifier l'emplacement des bûches et autres médias décoratifs. Si la veilleuse n'est pas visible lors de l'allumage de l'appareil, les bûches ou les braises médias sont mal positionnées.

7) NE PAS éteindre et rallumer l'appareil sans attendre 60 secondes.

8) En allumant l'appareil, l'intérieur de la vitre peut s'embuer. Cela se consumera après quelques minutes de fonctionnement.

NE PAS UTILISER L'APPAREIL LORSQUE LA PORTE VITRÉE EST RETIRÉE.

Procédure d'allumage

IMPORTANT

Pour allumer ou rallumer la veilleuse, retirer d'abord la porte vitrée.

1) Enfoncer légèrement le bouton de réglage du gaz et le tourner en position "PILOT" (veilleuse).

2) Pousser le bouton de commande à fond et le maintenir jusqu'à ce que la veilleuse s'allume. Continuer à maintenir le bouton de commande pendant environ 20 secondes après l'allumage de la veilleuse. Relâcher le bouton.

Si la veilleuse ne s'allume pas :

2a) Enfoncer légèrement le bouton de commande du gaz et le tourner dans le sens des aiguilles d'une montre sur "OFF". Le bouton ne peut pas être tourné de PILOT à OFF à moins que le bouton ne soit légèrement enfoncé. Ne pas forcer.

2b) Attendre cinq (5) minutes pour évacuer tout gaz. Si vous sentez du gaz, ARRÊTEZ la procédure! Suivre l'étape B dans les informations de sécurité sur la plaque d'allumage. Si vous ne sentez pas de gaz, répétez les étapes 1 et 2.

3) Enfoncer légèrement le bouton de réglage du gaz et le tourner en position "ON".

4) Installer la barrière vitrée.

5) Placer le levier du commutateur ON/OFF sur la position ON.

Procédure d'arrêt

1) Placer le levier de ON/OFF sur la position OFF.

2) Laisser l'appareil refroidir puis retirer la barrière vitrée.

3) Enfoncer légèrement le bouton de commande du gaz et le tourner dans le sens des aiguilles d'une montre sur "OFF". Ne pas le forcer.

4) Couper l'alimentation électrique de l'appareil si un entretien doit être effectué. La veilleuse doit être coupée pendant les périodes d'inutilisation prolongées, afin d'économiser le carburant.

Premier allumage

Le premier allumage de votre foyer est une étape du processus de "cuisson" de la peinture. Pour s'assurer que la peinture est parfaitement sèche, il est recommandé de faire fonctionner le foyer une première fois pendant au moins quatre (4) heures avec le ventilateur en fonction. Lors de la première utilisation, l'appareil dégage une odeur causée par la "cuisson" de la peinture et la combustion de résidus d'huiles employées au cours de la fabrication. Ces émissions risquent de déclencher les détecteurs de fumée du bâtiment. Ouvrir quelques fenêtres pour ventiler la pièce pendant quelques heures.

Le nettoyage du panneau vitré sera peut-être nécessaire une fois l'appareil refroidi.

NE PAS NETTOYER LA VITRE LORSQU'ELLE EST CHAUDE!

REMARQUE

En mettant en marche l'appareil une fois la vitre refroidie, une condensation peut se produire et embuer la vitre. Cette condensation est normale et se dissipera après quelques minutes à mesure que la vitre se réchauffera.

NE PAS FAIRE FONCTIONNER L'APPAREIL SI LA VITRE DE FAÇADE N'EST PAS EN PLACE.

Au cours des premiers allumages, un film blanc peut se former sur la vitre durant le processus de "cuisson". La <u>vitre doit être nettoyée une fois l'appareil refroidi</u>, sinon le film durcira et deviendra très difficile à enlever. Utiliser un nettoyant non abrasif et ne JAMAIS nettoyer la vitre lorsqu'elle est chaude.

Fonctionnement automatique du ventilateur de convection

Le ventilateur optionnel fonctionne automatiquement une fois allumé (utiliser le bouton situé derrière l'écran en bas de l'appareil). Régler la vitesse du ventilateur à l'aide du bouton. Le ventilateur se met en marche lorsque le poêle a atteint sa température de fonctionnement. Une fois l'appareil éteint et refroidi à un niveau inférieur à la chaleur utile, le ventilateur s'arrête automatiquement.

Commutateur ON/OFF

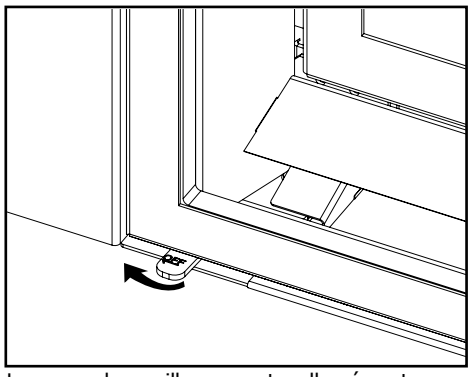

Lorsque la veilleuse est allumée, tourner l'interrupteur vers la droite pour allumer le brûleur. En déplaçant l'interrupteur vers la gauche, le brûleur s'éteint.

REMARQUE

Cet interrupteur ON/OFF est situé sur le côté inférieur gauche de l'appareil, comme indiqué ci-dessus.

Bouton d'extension On/Off de la veilleuse

Bouton d'extension Haut/Bas

Bouton de réglage du ventilateur

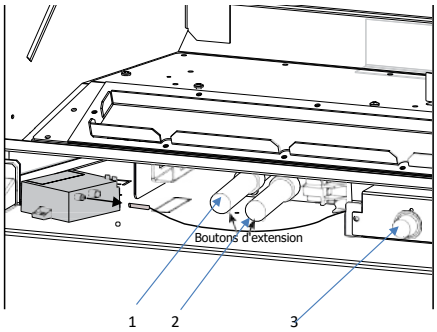

1. Bouton d'extension ON/OFF : allume la veilleuse. Voir les instructions spécifiques pour l'éclairage sur la façon d'allumer la veilleuse.

2. Bouton d'extension Haut/Bas : permet d'augmenter ou de diminuer la hauteur des flammes en tournant le bouton dans le sens horaire ou antihoraire.

3. Bouton de réglage du ventilateur : permet d'augmenter ou de diminuer la vitesse du ventilateur en tournant le bouton de réglage dans le sens horaire ou antihoraire. Il permet également d'éteindre le ventilateur.

Consignes d'utilisation de la télécommande Proflame I (en cas d'achat de la télécommande en option)

IMPORTANT : La télécommande Proflame I fait partie intégrante du système Proflame I qui comprend les éléments suivants :

- Télécommande Proflame I à utiliser avec :
- Module de contrôle IFC (Integrated Fireplaces Control)

La télécommande Proflame I permet de contrôler les fonctions suivantes de l'appareil :

1. Brûleur principal On/Off (Marche/Arrêt)
2. Modulation de la flamme du brûleur principal (6 niveaux)
3. Sélection veilleuse permanente ou intermittente (CPI/IPI)
4. Fonctions du thermostat et du thermostat Smart
5. Modulation de l 'éclairage d'appoint (6 niveaux)**
6. Valve Split flow**
7. Modulation de la vitesse du ventilateur de confort (6 niveaux)**

** Ces options ne sont pas disponibles sur tous les modèles d'appareils.

La télécommande Proflame est caractérisée par un design épuré, une disposition simple des touches et un afficheur LCD (Schéma 1). La touche Mode permet de sélectionner les fonctionnalités et la touche Thermostat sert à allumer, éteindre ou sélectionner les fonctions du thermostat (Schémas 1 & 2). Une fonction de verrouillage des touches est également disponible (Schéma 2).

Schéma 1: Télécommande Proflame

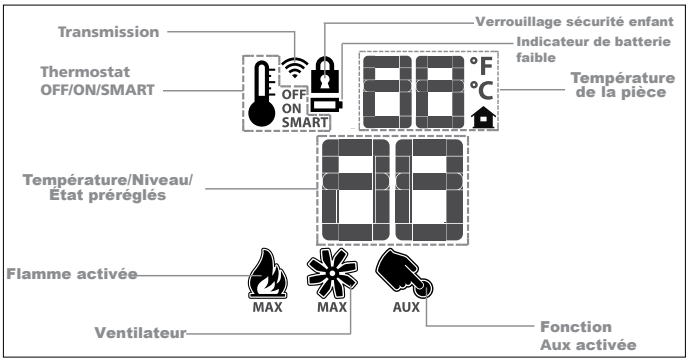

Schéma 2 : Afficheur LCD de la télécommande

Remarque : La télécommande peut ne pas être exactement de la même couleur que celle illustrée ici. Elle peut être de couleur argent ou noire.

DONNÉES TECHNIQUES TÉLÉCOMMANDE	
Tension d'alimentation	4,5V (3 piles 1,5V AAA)
Plage de température ambiante	0 - 50°C (32 - 122°F)
Radiofréquence	315 MHZ

AVERTISSEMENT : LA TÉLÉCOMMANDE ET LE RÉCEPTEUR SONT DES DISPOSITIFS DE RADIOFRÉQUENCE. PLACER LE RÉCEPTEUR DANS UN OBJET/UNE SURFACE EN MÉTAL OU À PROXIMITÉ D'UN OBJET/UNE SURFACE EN MÉTALPEUT RÉDUIRE CONSIDÉRABLEMENT LA PORTÉE DU SIGNAL.

ATTENTION !

- Couper l'alimentation principale en gaz de l'appareil pendant l'installation ou l'entretien du dispositif de réception.

- Couper l'alimentation principale en gaz de l'appareil avant d'enlever ou de remettre les piles.

- En cas de dysfonctionnement de la télécommande, éteindre le module IFC en utilisant l'interrupteur principal "ON/OFF".

- Pour l'installation et l'entretien, éteindre le module IFC en débranchant la prise d'alimentation.

FONCTIONNEMENT

Synchronisation de la télécommande et du récepteur / bloc-piles (au besoin)

Installer les 4 piles AA dans le compartiment du récepteur. Repérer la polarité de la pile et l'insérer comme indiqué sur le couvercle des piles (+/-). Placer l'interrupteur à glissière à 3 positions sur "Remote". Appuyer sur le pouton PRG situé dans le coin supérieur droit du récepteur : voir les instructions concernant le récepteur (*). Le récepteur émettra trois (3) "bips" pour indiquer qu'il est prêt à se synchroniser avec la télécommande. Insérer les 2 piles de type AAA dans le compartiment prévu à cet effet sur le dessous de la télécommande. (Schéma 3) Une fois les piles installées dans la télécommande, appuyer sur le bouton On. Le récepteur émettra 4 "bips" pour indiquer que la commande de la télécommande est acceptée et qu'il est configuré sur le code particulier de cette télécommande. Le système est désormais initialisé.

(*) Le récepteur peut être indépendant ou intégré au module de contrôle IFC de l'appareil. La notice du récepteur peut ne pas être indépendante lorsque celui-ci fait partie du module IFC.

Schéma 3 : Compartiment à piles

Remarque : Utiliser seulement des piles alkaline standards. Ne pas utiliser de piles rechargeables ou de piles au lithium.

Indication de la température

Avec le système sur "OFF", appuyer en même temps sur les touches Thermostat et Mode. Vérifier sur l'afficheur LCD de la télécommande qu'un C ou un F s'est affiché sur la droite de la valeur de température ambiante (Schémas 4 & 5).

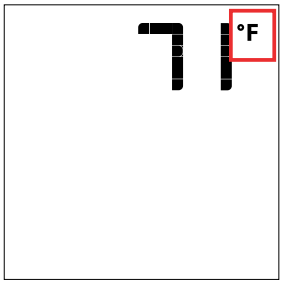

Schéma 4 : Affichage en Fahrenheit sur la télécommande.

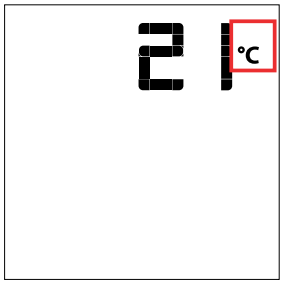

Schéma 5 : Affichage en Celsius sur la télécommande.

Allumage de l'appareil

Avec le système sur OFF, appuyer sur la touche ON/OFF de la télécommande. L'écran de l'émetteur affiche d'autres icônes actives. En même temps, le récepteur activera l'appareil. Le récepteur confirmera la réception de la commande par un seul bip.

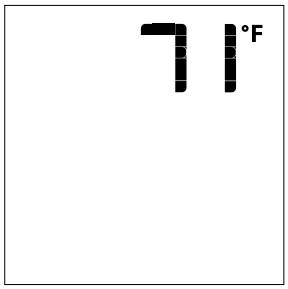

Schéma 6 : Afficheur de la télécommande

Extinction de l'appareil

Avec le système sur ON, appuyer sur la touche ON/OFF de la télécommande. Sur cette dernière, seule la température ambiante restera affichée (Schéma 6). En même temps, le récepteur arrêtera l'appareil, tout en émettant un bip de confirmation de réception de la commande.

Thermostat d'ambiance (sur télécommande)

La télécommande peut fonctionner comme un thermostat d'ambiance. Ce thermostat peut être programmé sur une température désirée pour contrôler le niveau de confort dans la pièce.
Pour activer cette fonction, appuyer sur la touche Thermostat (Schéma 1). L'afficheur LCD de la télécommande changera, montrant que le thermostat d'ambiance est allumé (sur "ON") et que la température de consigne est maintenant visualisée (Schéma 9). Pour régler la température de consigne désirée, appuyer sur les touches fléchées Haut ou Bas jusqu'à ce que cette température s'affiche sur la télécommande.

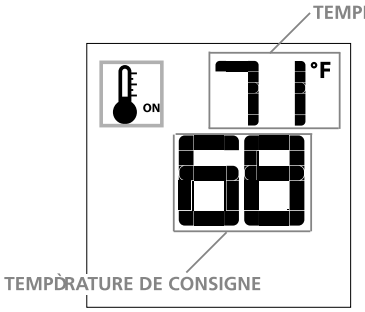

Schéma 9

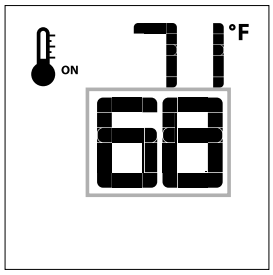

Schéma 10

Verrouillage des touches

Cette fonction verrouille les touches afin d'empêcher toute utilisation non surveilllée.
Pour activer cette fonction, appuyer sur la touche MODE et sur la touche fléchée Haut en même temps (schéma 17).
Pour désactiver cette fonction, appuyer sur la touche MODE et sur la touche fléchée Haut en même temps.

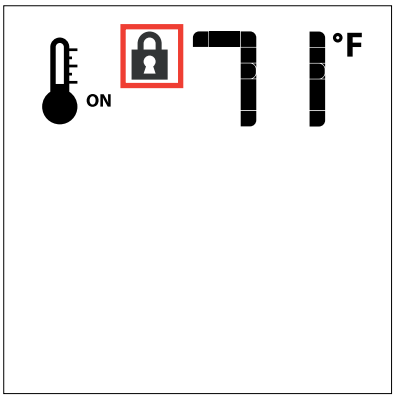

Schéma 17

DÉTECTION DE FAIBLE CHARGE DES PILES

Télécommande

La durée de vie des piles de la télécommande dépend de plusieurs facteurs : qualité des piles utilisées. nombre d'allumages de l'appareil, nombre de changements de consigne du thermostat d'ambiance, etc. Quand la charge des piles de la télécommande est faible, une icône Pile s'affiche sur la télécommande (Schéma 18) avant que les piles soient totalement inutilisables. Cette icône disparaît une fois les piles remplacées.

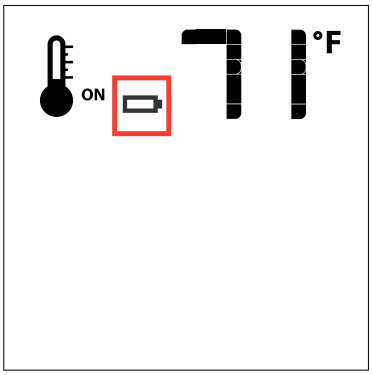

Schéma 18

Fonctions **ACTIVER/DÉSACTIVER** sur la télécommande Proflame I seulement,

1. Retirer une pile de la télécommande.
2. Maintenir appuyé en même temps le bouton **ON/OFF** et le bouton **MODE**.
3. Réinstaller la pile retirée à l'étape 1 tout en maintenant appuyés les deux boutons. Maintenir les boutons enfoncés une fois toutes les piles installées, puis relâcher le bouton **MODE** seulement.
4. L'écran affichera **"CFG"**.
5. Utiliser la flèche du haut ou du bas pour programmer la fonction sur la télécommande.

Remplacement des piles du récepteur de la télécommande (en cas d'achat de la télécommande en option)

Remplacement des piles du récepteur de la télécommande
Comment remplacer ou ajouter des piles dans le récepteur de la télécommande.
Remarque : 4 piles AA sont obligatoires dans le récepteur pour faire fonctionner l'appareil à l'aide de la télécommande.
Le récepteur de la télécommande est situé sur le côté inférieur droit de l'appareil, près du contrôleur de vitesse du ventilateur. Le pare-feu devra être retiré pour accéder à ce récepteur.

ÉTAPE 1

Faire glisser les deux languettes de gauche et de droite comme illustré ci-dessous.

Le compartiment à piles peut être légèrement sorti pour permettre de l'extraire facilement

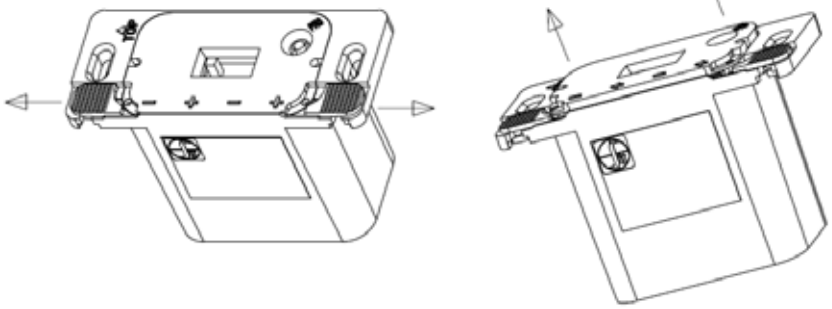

ÉTAPE 2

Extraire le compartiment à piles du récepteur à distance ou du porte-piles

Remplacer les 4 piles AA et insérer à nouveau le compartiment à piles dans le récepteur à distance ou le porte-piles

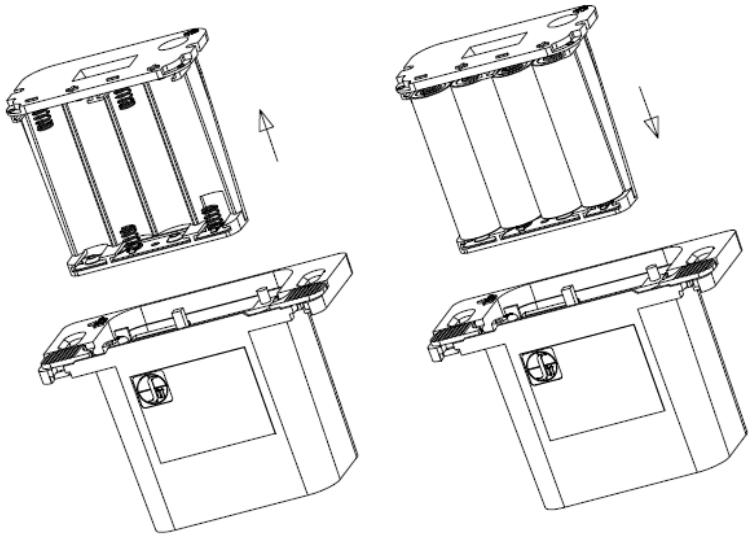

ÉTAPE 3

En maintenant le compartiment à piles, fermer la languette de gauche

Fermer la languette de droite

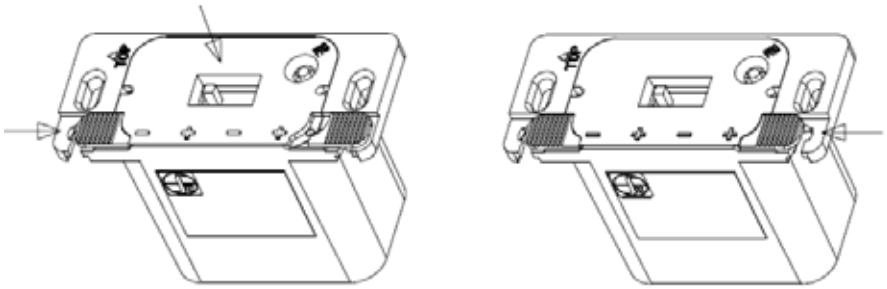

ÉTAPE 4 Réinstaller la plaque de recouvrement du mur à l'aide de 2 vis à tête Phillips.

Procédure de fonctionnement de la télécommande

Fonctionnalité du récepteur

Le récepteur est alimenté par 4 piles AA (voir schéma 3). Le récepteur accepte les commandes par le biais des signaux radio envoyés par l'émetteur. Le récepteur envoie les commandes par le faisceau de câbles à la commande de gaz multifonctionnelle. Lorsque le système est mis en marche, un signal acoustique (bip) est généré pour indiquer que le récepteur est prêt à recevoir les commandes de la télécommande.

Mise en marche de l'appareil

Lorsque l'on appuie sur la touche ON/OFF, la DEL de l'émetteur s'allume et la télécommande se met en marche. Au même moment, le récepteur connecte la thermopile à la bobine millivolt de la valve de gaz et le brûleur principal de l'appareil s'allume en position élevée. Un signal sonore unique émis par le récepteur confirme la réception de la commande.

Exctinction de l'appareil

Si l'appareil et la télécommande sont allumés et que l'on appuie sur la touche ON/OFF, la télécommande s'éteint. Au même moment, le récepteur coupe l'alimentation de la bobine millivolt de la valve de gaz et le brûleur principal de l'appareil s'éteint. Un double signal sonore émis par le récepteur confirme la réception de la commande.

Détection de batterie faible (récepteur)

La durée de vie des piles de la télécommande dépend de nombreux facteurs : la qualité des piles utilisées, le nombre d'allumages de l'appareil, etc. Si les piles du récepteur sont faibles, un triple signal sonore est émis par le récepteur lorsqu'il reçoit une commande de l'émetteur. Il s'agit d'un signal d'alerte avant que les piles ne soient totalement déchargées. Dès que les piles sont remplacées, le signal sonore du récepteur confirme la réception de la commande ON/OFF de l'émetteur.

Fonction de piles de secours (en cas d'achat de la télécommande en option)

Si les piles du récepteur sont faibles, l'appareil peut être mis en marche manuellement en mettant le curseur à trois positions du récepteur en position ON (voir schéma 3).

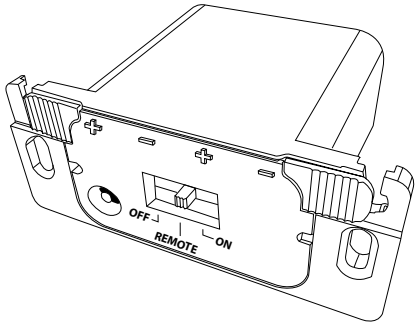

Avertissements et mises en garde

AVERTISSEMENTS

- **Risque d'incendie. Peut causer de graves blessures ou entraîner la mort.**
- **Le récepteur entraîne l'allumage de l'appareil. Le foyer peut s'allumer soudainement. Rester à distance du brûleur, notamment lors de l'utilisation de l'interrupteur de piles de secours.**

MISES EN GARDE

- **Risque de dégâts matériels. La chaleur excessive peut causer des dégâts matériels.**
- **Le foyer peut rester allumé pendant plusieurs heures. Veiller à éteindre le foyer s'il n'est pas surveillé par des adultes. Ne pas laisser la télécommande à portée des enfants.**

Bruits normaux de fonctionnement des foyers au gaz

Il est possible que vous entendiez certains bruits en provenance de votre foyer au gaz. Ces bruits résultent des nombreux calibres et types d'acier utilisés dans la fabrication du foyer. Voir quelques exemples ci-dessous. Ce sont des bruits **normaux de fonctionnement** qui ne doivent pas être considérés comme des défaillances de l'appareil.

Ventilateur :
Les appareils à gaz Regency® utilisent des ventilateurs de haute technologie pour pousser l'air chauffé plus loin dans la pièce. Il n'est pas inhabituel que ce ventilateur émette un "vrombissement" quand il est allumé. Ce bruit est plus ou moins fort en fonction de la vitesse sélectionnée sur le système de contrôle de vitesse du ventilateur.

Plateau de brûleurs :
Le plateau de brûleurs est placé directement sous le brûleur et les bûches. Il est fabriqué avec un matériau de calibre différent du reste de la chambre de combustion et du corps du foyer. Les types d'acier de différentes épaisseurs se dilatent et se contractent différemment selon leur nature, ce qui peut causer des cognements et des craquements. Ces bruits devraient se produire également durant les changements de température à l'intérieur de l'appareil.

Flamme de la veilleuse :
Lorsque la veilleuse est allumée, elle peut émettre un son de chuchotement.

Valve de contrôle du gaz :
À l'ouverture et à la fermeture de la valve de contrôle de gaz, un "cliquetis" peut se faire entendre. Cela constitue le fonctionnement normal d'un régulateur ou d'une valve de gaz.

Corps de l'appareil/Chambre de combustion :
Les différents types d'acier de différentes épaisseurs se dilatent et se contractent différemment selon leur nature, causant des cognements et des craquements tout au long du processus.

Consignes d'entretien

1. Toujours couper le gaz avant de procéder au nettoyage. Pour le réallumage, se référer aux directives d'allumage. Nettoyer régulièrement le brûleur et le compartiment de contrôle en les brossant et en les aspirant au moins une fois par an. Pour le nettoyage des bûches, utiliser un pinceau doux et propre car les bûches sont fragiles.
2. Nettoyer la vitre (jamais lorsque la surface est chaude), l'appareil, et la porte à l'aide d'un linge humide. Ne jamais utiliser un nettoyant abrasif.
3. Le foyer est fini en porcelaine ou avec une peinture résistante à la chaleur, et ne doit être retouché qu'avec ce dernier (pas avec une peinture murale). Ne jamais utiliser un nettoyant abrasif.
4. Vérifier périodiquement la position et l'état du brûleur et de la flamme, en s'assurant qu'elles sont stable, ne se soulève pas, et ne flotte pas. En cas de problème, contacter un technicien qualifié.
5. L'appareil et le système d'évacuation doivent être inspectés avant l'utilisation et au moins une fois par an par un technicien qualifié, afin de s'assurer que l'air de combustion et de ventilation circule librement.

   Au cours de l'entretien annuel, les brûleurs doivent être enlevés du plateau de brûleurs et nettoyés. Remettre les braises en place tout en veillant à ne pas bloquer la veilleuse.

ATTENTION

Étiqueter tous les fils et câbles avant de les déconnecter pour l'entretien des contrôles. Une erreur de câblage peut causer un fonctionnement anormal ou dangereux.

LES ENFANTS ET LES ADULTES DOIVENT CONNAITRE LES DANGERS LIÉS AUX SURFACES EXPOSÉES À DES TEMPÉRATURES ÉLEVÉES, NOTAMMENT LA SURFACE VITRÉE DU FOYER, ET SE TENIR À DISTANCE POUR ÉVITER TOUT RISQUE DE BRÛLURES OU DE COMBUSTION DES VÊTEMENTS. LES JEUNES ENFANTS DOIVENT ÊTRE ÉTROITEMENT SURVEILLÉS LORSQU'ILS SE TROUVENT DANS LA MÊME PIÈCE QUE L'APPAREIL.

NE PAS UTILISER L'APPAREIL S'IL A ÉTÉ PLONGÉ, MÊME PARTIELLEMENT, DANS L'EAU. CONTACTER IMMÉDIATEMENT UN TECHNICIEN QUALIFIÉ POUR INSPECTER L'APPAREIL ET REMPLACERTOUT ÉLÉMENT DU SYSTÈME DE CONTRÔLE OU TOUTE COMMANDE DE GAZ QUI A ÉTÉ PLONGÉE DANS L'EAU.

ATTENTION : TOUT ÉCRAN OU GRILLE DE PROTECTION AYANT ÉTÉ ENLEVÉ POUR ENTRETIEN DOIT ÊTRE REMIS EN PLACE AVANT DE FAIRE FONCTIONNER L'APPAREIL.

AUCUN VÊTEMENT NI AUTRE MATIÈRE INFLAMMABLE NE DOIT ÊTRE POSÉ SUR OU À PROXIMITÉ DE L'APPAREIL.

6. L'espace autour de l'appareil doit être dégagé et ne pas comporter de matériaux combustibles, carburant ou autres gaz et liquides inflammables.
7. En mettant en marche l'appareil une fois la vitre refroidie, une condensation peut se produire et embuer la vitre. Cette condensation est normale et se dissipera à mesure que la vitre se réchauffera.

   Ne jamais faire fonctionner l'appareil si la porte vitrée n'est pas bien en place.
8. Vérifier régulièrement les flammes de la veilleuse. Si le réglage est correct, il doit y avoir trois flammes bleues soutenues : 1 autour de la thermopile, 1 autour du thermocouple, et 1 de part et d'autre de l'arrière du brûleur (elle ne doit pas être en contact avec le brûleur).

REMARQUE

Si le réglage de la flamme n'est pas correct, contactez votre détaillant Regency® pour de plus amples instructions.

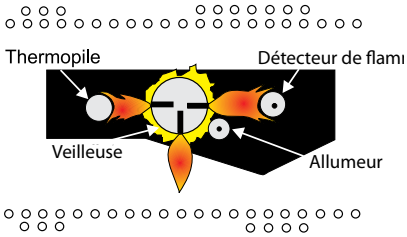

Vue de dessus de la flamme de la veilleuse

Une configuration incorrecte de la flamme aura de petites flammes, probablement jaunes, qui n'entreront pas en contact avec l'arrière du brûleur.

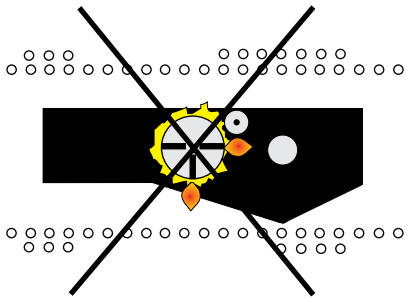

Vue de dessus de la flamme de la veilleuse

9. Vérifier le fonctionnement de l'appareil après entretien.

Vitre de la porte

Votre foyer Regency® est muni d'une vitre haute température Neoceram capable de résister aux plus hautes températures produites par l'appareil. Si une vitre a besoin d'être nettoyée, nous vous recommandons d'utiliser un nettoyant pour vitres homologué disponible chez tous les détaillants agréés. Ne pas utiliser de matériaux abrasifs. Ne pas nettoyer la vitre si elle est chaude.

Si la vitre se brise après un impact, acheter une vitre de rechange seulement auprès d'un détaillant Regency® agréé et suivre étape par étape les instructions de remplacement.

AVERTISSEMENT

- **Ne jamais nettoyer une vitre lorsqu'elle est chaude.**
- **Ne pas remplacer la vitre par une vitre autre que celle fournie par le fabricant afin de ne pas annuler les garanties.**
- **Ne pas faire fonctionner l'appareil sans les panneaux vitrés ou s'ils sont fissurés ou brisés.**
- **Porter des gants pour retirer une vitre endommagée ou cassée.**
- **Le remplacement des panneaux vitrés doit être effectué par un technicien qualifié agréé.**

Remplacement de la vitre

Dans l'éventualité où la vitre serait brisée, acheter une vitre de rechange chez un détaillant autorisé de Regency®.

La vitrocéramique de rechange (piéce nº 940-536/P) est envoyée avec un joint.

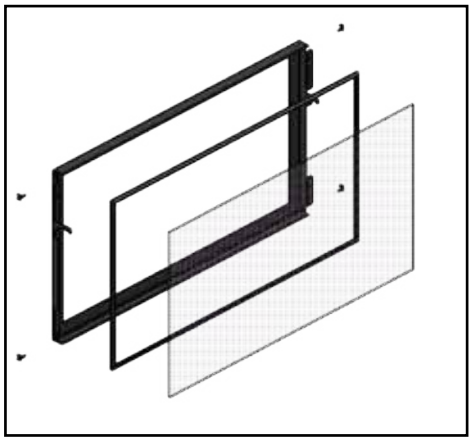

Entretien général du système d'évacuation

Effectuer une inspection du système d'évacuation deux fois par an. Les endroits à inspecter sont :

1. Vérifier le système d'évacuation pour déceler la présence de rouille aux endroits exposés aux intempéries. Les composants présentant des taches de rouille, des stries, ou des trous doivent être remplacés immédiatement.

2. Retirer le chapeau d'évacuation et inspecter le conduit d'évacuation à l'aide d'une lampe de poche. Retirer tout nid d'oiseaux ou tout autre corps étranger.

3. S'assurer qu'il n'y a pas de traces de condensation excessive, comme la formation de gouttes d'eau dans le conduit interne, ni de fuites au niveau des joints. Une condensation persistante peut faire rouiller le chapeau, les gaines et les raccords. Plusieurs raisons peuvent en être la cause, notamment un tronçon horizontal trop long, des coudes trop nombreux ou des conduits extérieurs exposés au froid.

4. Inspecter les joints pour s'assurer qu'aucun tronçon ni raccord n'a bougé et qu'aucune pièce n'est lâche. Vérifier également la solidité des organes mécaniques, comme les ferrures de fixation murales ou le ruban d'étanchéité.

Remplacement des bûches

L'appareil ne devrait jamais être utilisé lorsque les bûches sont brisées. Fermer la vanne du gaz et laisser l'appareil refroidir avant de retirer les bûches avec précaution. Utiliser la bûche de remplacement appropriée pour celles qui sont cassées. Positionner les bûches comme indiqué sur le schéma de la section "Installation des bûches" dans ce manuel.

REMARQUE

Un positionnement inadéquat des bûches peut entraîner la formation de dépôts de carbone et peut nuire à la performance de l'appareil, ce qui n'est pas couvert par la garantie.

Joint d'étanchéité de la vitre

Si le joint d'étanchéité de la vitre doit être remplacé, il faut utiliser la pièce n° 846-700.

Changement de la batterie du boîtier à étincelles

1. Tirer le boîtier à étincelles pour accéder au couvercle de la batterie.

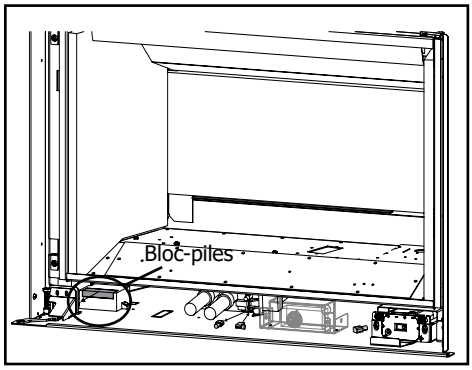

2. Presser sur le clip et retirer le couvercle de la batterie du boîtier à étincelles.
3. Jeter et remplacer la pile AA.
4. Remettre le couvercle de la batterie en place et appuyer pour le fermer.

Remplacement du thermodisque

1. Débrancher l'appareil de la prise de courant.
2. Retirer l'écran avant, la vitre avant, le jeu debûches et les éléments décoratifs.
3. Retirer le boîtier de commande du ventilateur en enlevant les 2 vis.

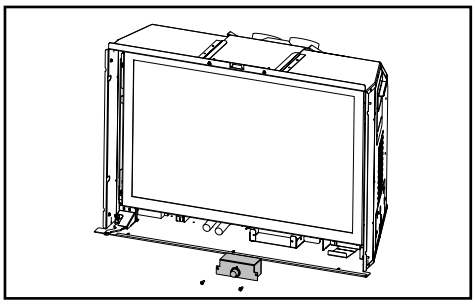

4. Retirer le thermodisque de l'attache située sous le plateau de la valve en faisant glisser le thermodisque de la gauche vers la droite pour le dégager.

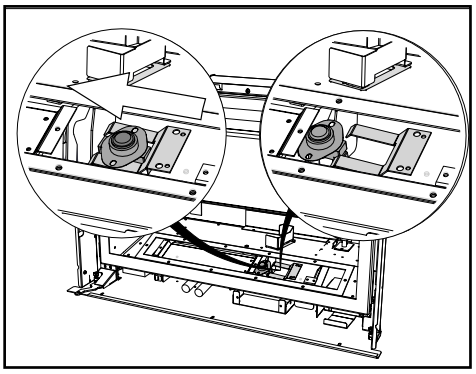

5. Remplacer le thermodisque par la nouvelle pièce.
6. Refaire les étapes ci-dessus en sens inverse pour le réinstaller.

Remplacement du ventilateur (si le ventilateur en option est installé)

REMARQUE

Pour accéder aux panneaux latéraux et arrière, débrancher le gaz et la ventilation (voir les sections d'installation de la ventilation et du conduit de cheminée de ce manuel pour les étapes à suivre). Cet appareil ne comporte pas de panneau d'accès avant au ventilateur.

1. Couper l'alimentation électrique de l'appareil.
2. Depuis l'arrière de l'appareil, retirer les six vis, puis soulever et sortir la plaque de montage du ventilateur.

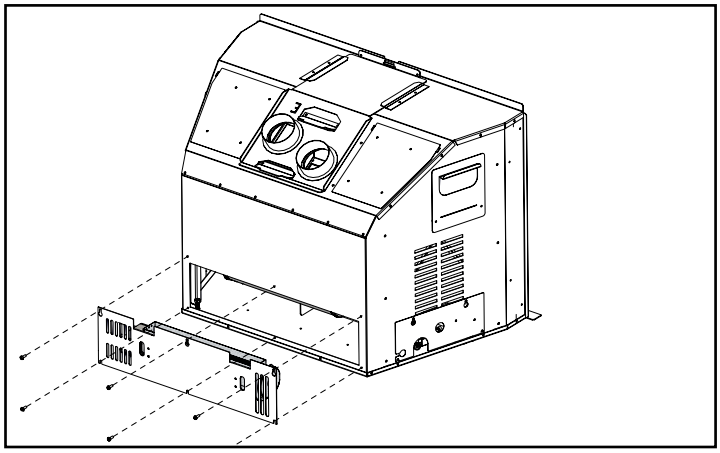

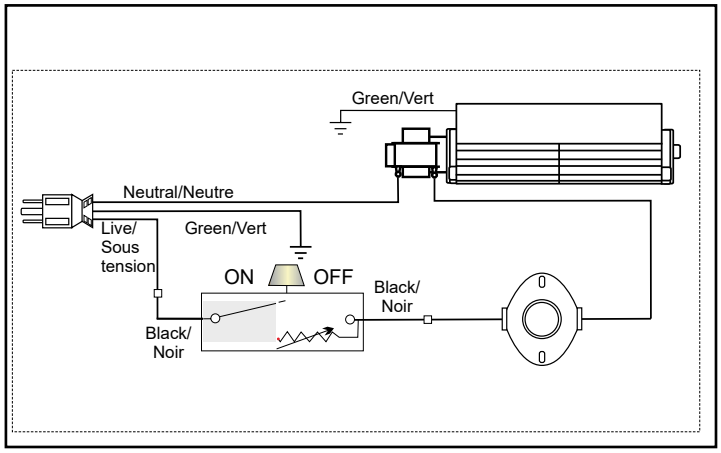

3. Retirer le panneau d'accès électrique du côté gauche de l'encastrable en enlevant les cinq vis.

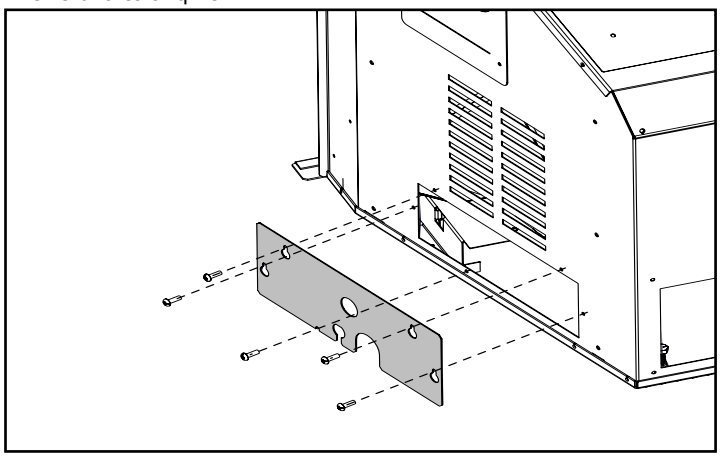

5. Retirer le ventilateur de la plaque de montage en retirant les quatre vis situées à l'extérieur du panneau d'accès au ventilateur.

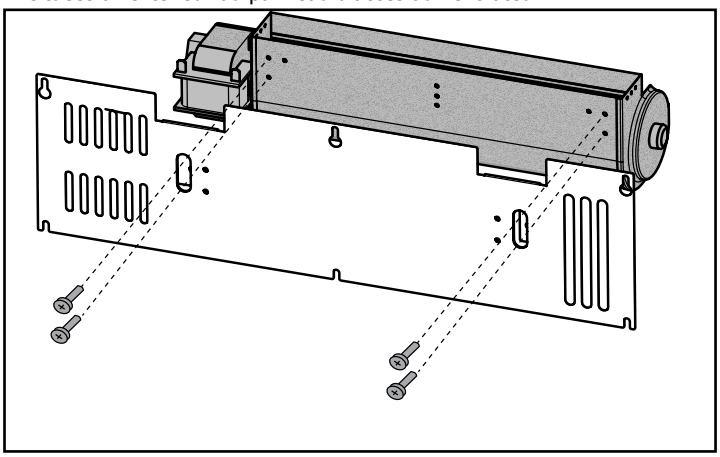

4. Débrancher le fil de terre vert situé sur le côté droit de l'appareil (se référer au schéma de câblage).

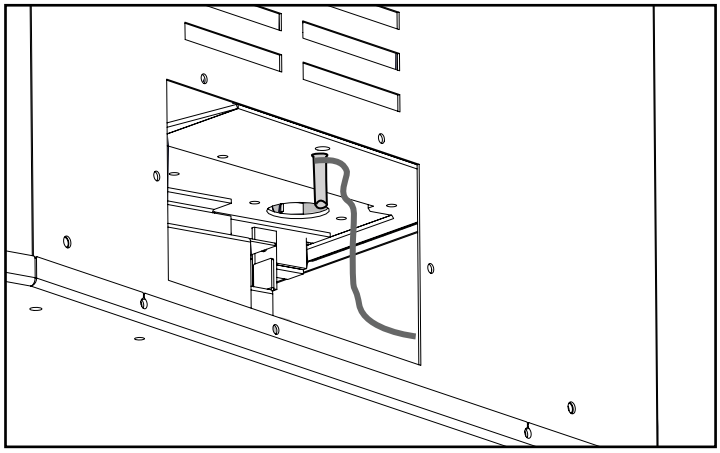

6. Pour procéder à l'installation, refaire ces étapes en sens inverse.

Remplacement de la valve

Avant de commencer :

- Couper l'alimentation en gaz.
- Débrancher toute alimentation électrique de l'appareil.

Laisser toujours l'appareil refroidir à température ambiante avant de l'entretenir.

REMARQUE

En mettant en marche l'appareil une fois la vitre refroidie, une condensation peut se produire et embuer la vitre. Cette condensation est normale et se dissipera après quelques minutes à mesure que la vitre se réchauffera.

1. Retirer le couvercle de la veilleuse (3 vis).

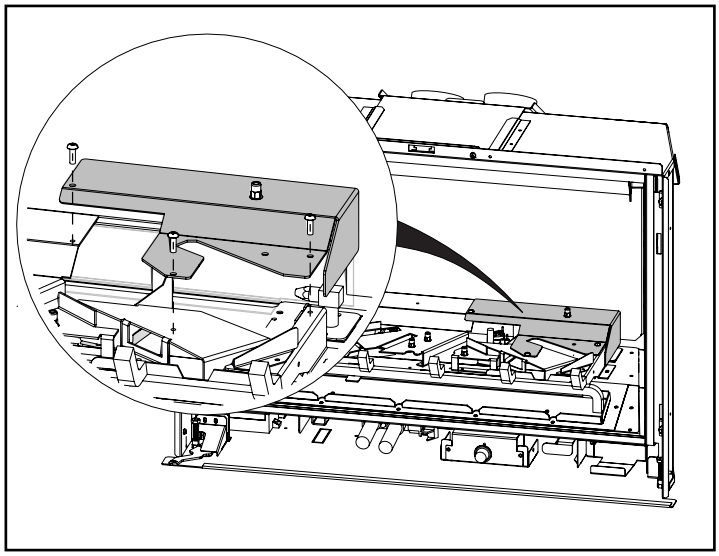

2. Retirer le plateau du brûleur (2 vis).

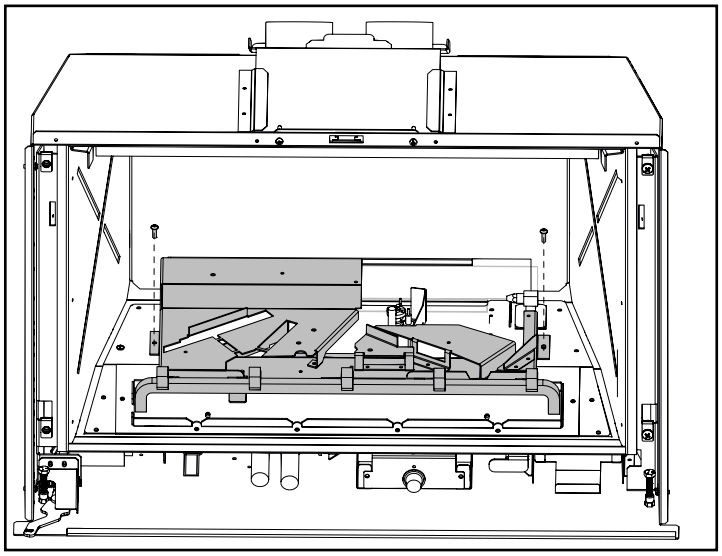

3. Faire glisser le plateau du brûleur vers la gauche et le sortir.

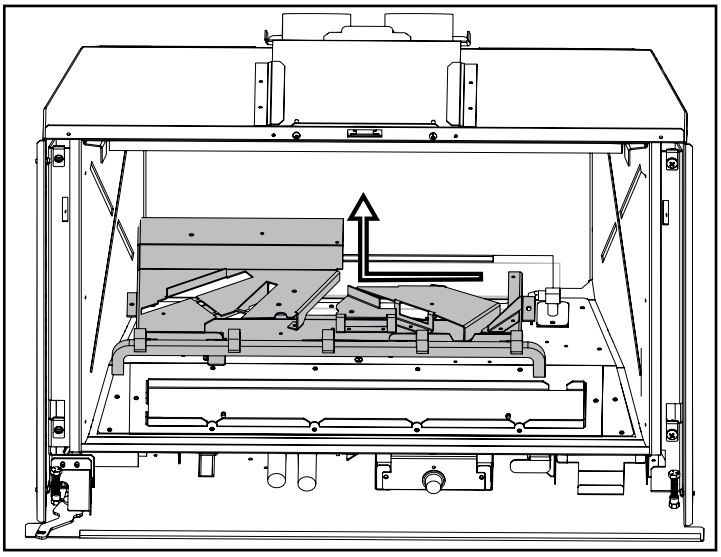

4. Débrancher les câbles de l'interrupteur On/Off et du récepteur à distance des ports TH/TH-TP situés sur la valve de gaz.

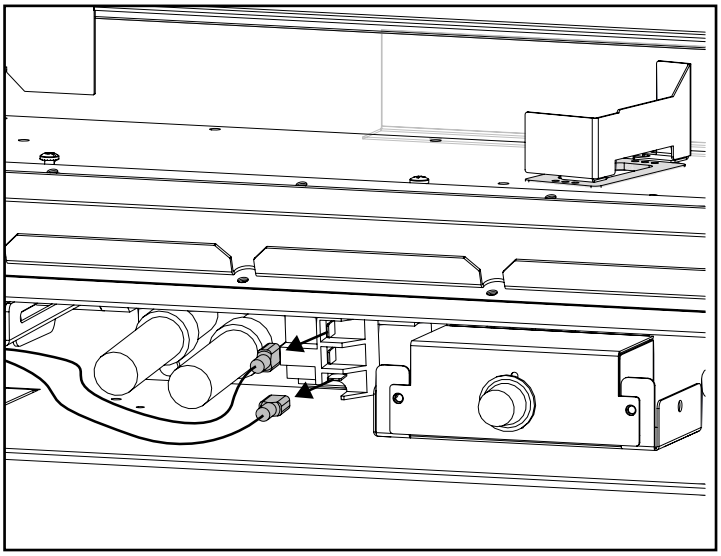

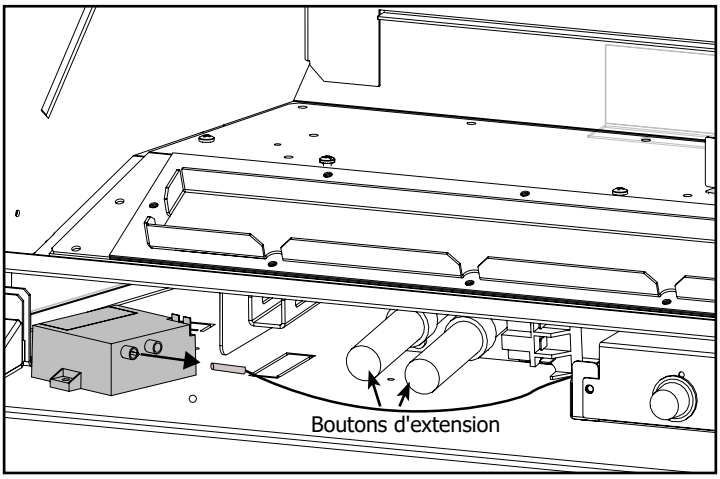

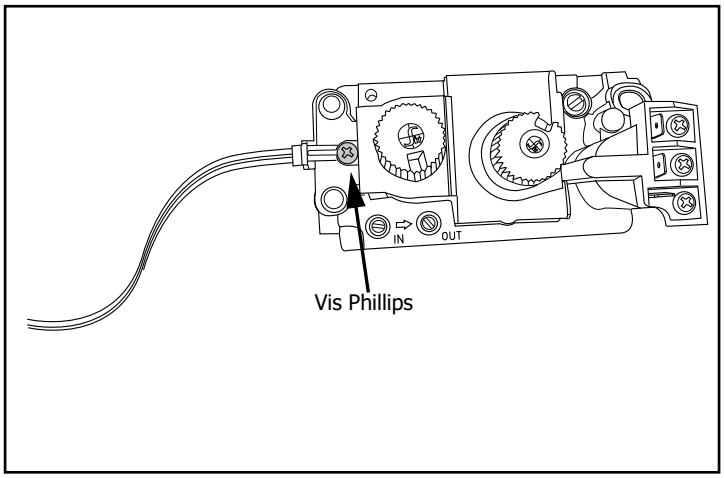

6. Enlever les 16 vis qui retiennent le plateau de la valve.

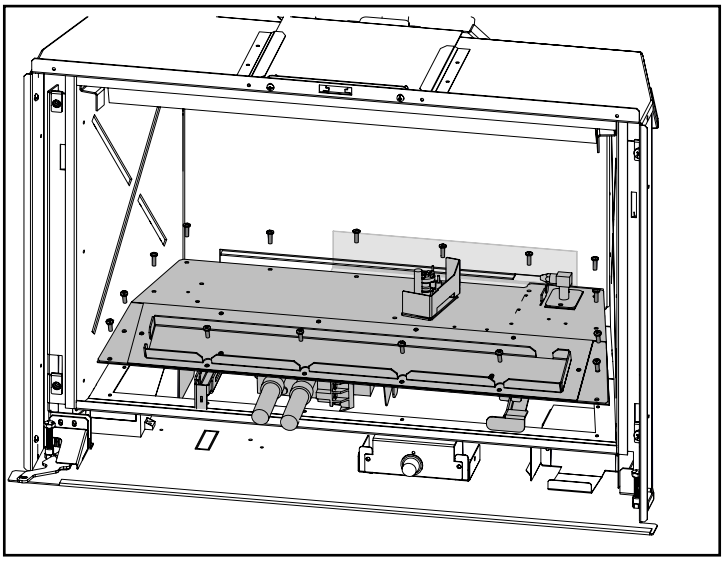

7. Débrancher la conduite de gaz de l'appareil.
8. Retirer l'ensemble de la valve.
9. Inverser les étapes 8-1 pour remplacer la valve de gaz par une nouvelle.

Entretien du gaz - routine annuelle recommandée

Pour que votre appareil Regency continue de fonctionner correctement, un entretien périodique doit être effectué afin de s'assurer qu'il fonctionne au maximum de sa performance. Les éléments de la liste ci-dessous doivent être vérifiés par un technicien de service du gaz agréé lors de l'entretien annuel. Votre appareil peut nécessiter des contrôles plus fréquents si vous remarquez des changements dans son fonctionnement.
Les changements à rechercher peuvent inclure, sans se limiter à, un temps de démarrage prolongé, une augmentation du bruit du ventilateur, une accumulation de résidus ou de carbone, une accumulation blanche sur la vitre ou la chambre de combustion, une augmentation du bruit de fonctionnement, etc.
Si l'une de ces conditions ou d'autres se présentent, cessez d'utiliser l'appareil et planifiez une vérification avec votre technicien du gaz agréé local. La liste ci-dessous indique les éléments que votre technicien agréé devra vérifier et entretenir au moins une fois par an.

Nettoyer

- Vitre
- Briques et panneaux intérieurs
- Ports et obturateur d'air du brûleur
- Pales du ventilateur
- Jeu de bûches
- Orifices de la veilleuse
- Coiffe de la veilleuse (à changer au besoin)
- Détecteur de flammes (modèles avec allumage électronique)
- Électrode de flammes
- Orifice du brûleur
- Thermocouple (modèles millivolt)
- Thermopile (modèles millivolt)

Tests de fuite de gaz

- Vérifier le raccordement de la conduite de gaz au niveau de la valve
- Vérifier les raccordements de la valve d'arrêt
- Vérifier le raccordement à la sortie de la valve
- Vérifier le raccordement au niveau de l'orifice du brûleur principal
- Vérifier la conduite de carburant pour la veilleuse au niveau de la valve et de l'ensemble de la veilleuse

Inspecter

- Ensemble de la veilleuse
- Brûleur
- Joints/portes de relâchement de pression
- Joint de raccordement de cheminée au besoin
- Scellant de porte
- Chambre de combustion
- Ventilation
- Batteries (contrôle à distance, télécommande, boîtier à étincelles, à changer au besoin)
- Éléments du brûleur (à changer au besoin)
- Réglage de l'obturateur d'air
- Câblage

Vérifier

- Voltage au niveau du thermocouple et de la thermopile (modèles millivolt)
- Lecture en Ohms sur le détecteur de flammes (modèles avec allumage électronique)
- Pressions d'entrée et de sortie du carburant conformément à la plaque signalétique
- Lectures voltage/ohms sur la valve de gaz
- Lecture en Ohms au niveau du circuit de l'interrupteur marche/arrêt (modèles millivolt)

liste des pièces

Pièces principales

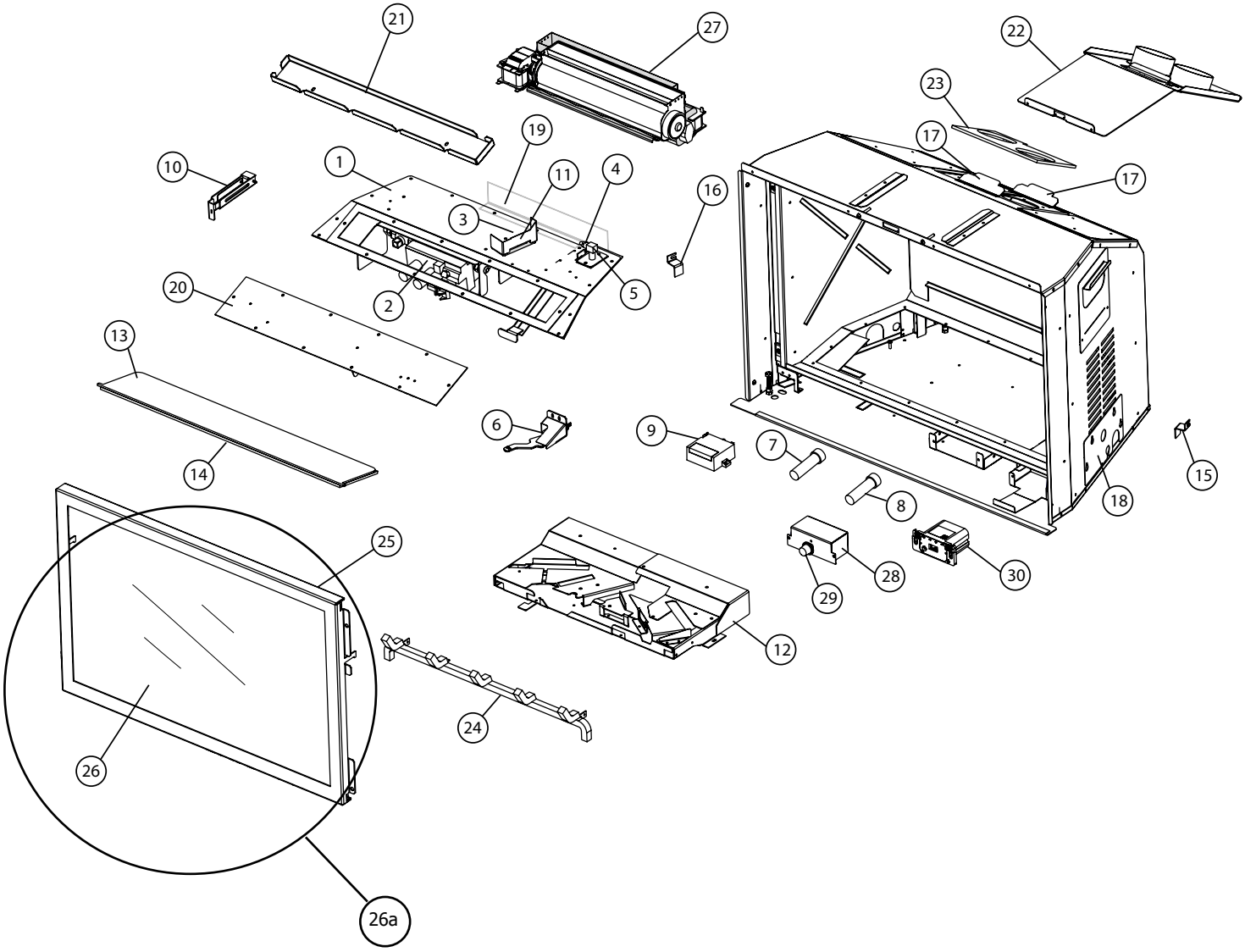

NO.	PIÈCE	DESCRIPTION
1	311-674/P	Dispositif de la valve - GN
1	311-676/P	Dispositif de la valve - Propane Liquide
2	911-350	Valve GN/PL SIT Haut/Bas 821.844
3	910-038/P	Ensemble pilote Novasit - GN 0.199.769
3	910-039/P	Ensemble pilote Novasit - PL 0.199.768
4	905-069	Orifice du brûleur no. 38 GN (PO512)
4	905-064	Orifice du brûleur no. 53 - PL (PO512)
5	904-943	Orifice Mnt Brackt Dormont 10-BZ001-19.5
6	311-526	Dispositif du commutateur ON/OFF
7	910-421	Extension de la poignée Veilleuse On/Off 3 po 916.188
8	910-422	Extension de la poignée Hi/Low 3 po 916.189
9	910-073	Bloc-piles du générateur d'étincelles
10	312-056	Vanne d'arrêt du gaz
11	312-121	Plaque de protection de la veilleuse
12	312-510	Plateau de brûleurs
13	311-026F	Plaque centrale de décompression
14	311-060	Joint de la porte de décompression
15	311-200	Clip de maintien du panneau intérieur droit
16	311-201	Clip de maintien du panneau intérieur gauche
17	311-108	Support de conduit de cheminée
18	311-120F	Plaque d'accès gaz/électrique droite
19	311-084	Diffuseur perforé
20	312-046F	Plaque d'accès
21	312-058	Plateau de braises pour la veilleuse permanente Gi29L
22	311-518	Dispositif adaptateur pour conduit de cheminée Gi29L
23	311-046	Joint de la trappe d'aération
24	311-513	Grille Gi29
25	311-529	Cadre de porte Gi29L
26	940-536/P	Vitre de remplacement incluant joint d'étanchéité
26a	311-514	Ensemble complet du cadre vitré de la porte (incluant vitre et joint de la vitre)
27	911-071/P	Remplacement du moteur du ventilateur
28	312-037	Dispositif du contrôleur de vitesse du ventilateur
29	904-586	Poignée de commande de la vitesse du ventilateur C/W 0.250 x 0.156 Clip à ressort noir
N/I = Non illustré		
N/I	911-338/P	Récepteur à distance
N/I	910-036	Novasit orifice de la veilleuse GN nº 51
N/I	910-037	Novasit orifice de la veilleuse PL nº 30
N/I	W840470	Joint d'étanchéité dispositif de la veilleuse
N/I	910-941	4 mm Vis de la valve avec joint torique rouge
N/I	910-940	Capuchon de protection noir
N/I	910-341	Thermopile 0.940.002
N/I	910-386	Thermocouple à décrochage rapide 0.290.216
N/I	910-096	Coiffe de la veilleuse à trois voies Novasit

NO.	PIÈCE	DESCRIPTION
N/I	910-432	Tube de la veilleuse Novasit avec écrous
N/I	911-137	Attache de la coiffe de la veilleuse
N/I	910-030	Électrode courte Novasit - 0.915.075
N/I	904-529	Clé Allen hexagonale de 5/32 po de long
N/I	656-039	Joint de montage de l'orifice du brûleur
N/I	904-658	Ligne flexible d'entrée de gaz en acier inoxydable 24 po
N/I	905-066	Valve d'arrêt à bille 1/2 po femelle à 1/2 po femelle
N/I	905-067	Raccord 1/2 NPT X 3/8 NPT Hex
N/I	905-070	Goupille fendue 1/8 po de diamètre x 1-1/8 po de long
N/I	904-165	Raccord 3/8 mâle Flarex Mpt Adaptateur droit
N/I	910-074	Interrupteur de générateur d'étincelles avec fils
N/I	312-052	Joint d'étanchéité de la valve de la veilleuse permanente Gi29L
N/I	396-042F	Outil pour glissière de plaque et cadre de porte
N/I	311-031	Déflecteur
N/I	311-118	Dispositif de l'accès électrique/gaz de la plaque gauche
N/I	311-111F	Plaque de restriction Gi29L
N/I	311-525	Pièces du brûleur - GN/PL avec capuchon
N/I	846-700	Joint d'étanchéité Tadpole pour vitre 6AL ½ po en graphite avec 1 po PSA (7 pi) (936-273)
N/I	904-691	Pince en U (ch)
N/I	W241050	Ventilateur thermodisque 60T12 610049
N/I	910-330	Ventilateur à vitesse réglable avec connecteurs
N/I	910-692	Fil de terre du ventilateur/valve 24 pouces (vert)
N/I	910-896	Fil du ventilateur haute température (noir)
N/I	911-096	Câble électrique 120 Volts avec raccordement
N/I	920-169	Étiquette - vitesse du ventilateur
N/I	910-818	Fil du commutateur de la valve (noir)
N/I	904-030	Boulon de décompression 1/4-20 x 1 plaqué zinc (à l'unité)
N/I	910-811	Fil de rallonge pour l'interrupteur du brûleur et le récepteur à distance
N/I	904-948	Boulon de nivellement 1/4-20 x 2-1/2 tête hexagonale zinc Pd à filetage complet (à l'unité)
N/I	920-481	Manuel
N/I	904-918	Boulon de mise à niveau avant 1/4-20 x 3/4 tête hexagonale oxyde noir
N/I	910-741	Fil cavalier noir
N/I	910-592-OFT	Transmetteur à distance
N/I	911-210	Antenne
N/I	311-044	Clapet / déflecteur thermique supérieur avant

liste des pièces

Façades / Accessoires

NO.	PIÈCE	DESCRIPTION
1	312-936 311-937 311-938	Plaque de support surdimensionnée Plaque de support 3 faces sur mesure* Plaque de support 4 faces sur mesure*
2	312-193	Soutien de la plaque de support
3	311-920 311-921 311-922 311-923 311-924 311-927 311-928	Contour de façade haut de gamme - noir Contour de façade haut de gamme - gris Contour de façade haut de gamme - blanc Contour de façade haut de gamme - crépuscule bronze Contour de façade haut de gamme - nickel brossé Contour traditionnel de façade - Noir Contour traditionnel - Cuivre antique brossé
4	311-910 311-912 311-913 311-914 311-915	Façade standard à 3 côtés - noir Façade affleurante à 3 côtés - noir* Façade affleurante à 4 côtés - noir* Bordure de finition à 3-côtés - noir* Bordure de finition à 4-côtés - noir*
5	312-013	Bras d'écran compact gauche
6	312-014	Bras d'écran compact droit
7	312-015 312-016 312-070	Bras d'écran compact gauche Bras d'écran compact droit Couverture d'écran compacte
8	311-417/P	Protection de la vitre en grille compacte / invisible
9	312-012	Cadre d'écran compact
10	312-219	Support de logo pour écran compact

NO.	PIÈCE	DESCRIPTION
	311-940	Déflecteur de manteau
	311-941	Garniture d'âtre réglable
	311-980	Orifice de dérivation GN
N/I	311-979	Trousse du ventilateur
N/I	946-704	Télécommande ON/OFF
N/I	311-978	Trousse de conversion pour gaz naturel
N/I	311-977	Kit de conversion PL
N/I	311-980	Kit de dérivation GN
N/I	311-934	Jeu de bûches en chêne
N/I	311-931	Jeu de bûches de bouleau
N/I	311-930/P	Jeu de bûches en bois de grève
N/I	946-783	Braises de lave de chenêt
N/I	946-780	Verre concassé - Charbon noir 3/4 po 3,5 livres
N/I	946-781	Verre concassé - Iceberg 3/4 po 3,5 livres
N/I	946-779	Verre concassé - Gingembre 3/4 po 3,5 livres
N/I	311-901	Panneau de briques brun standard
N/I	311-903	Panneau de briques à chevrons
N/I	311-904	Panneau de briques gris pierre de château
N/I	311-905	Panneau de briques noir volcanique
N/I	311-906	Panneau vitré intérieur noir
N/I	311-907	Panneau intérieur noir
N/I	311-935	Éléments décoratifs pour grille et braises

N/I = non illustré

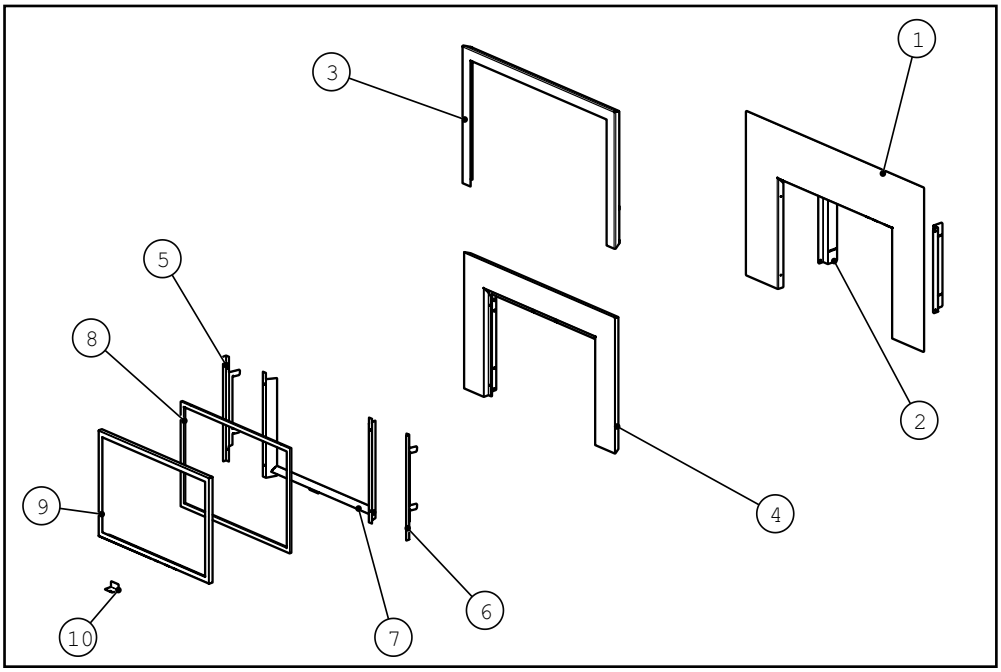

notes

Garantie à Vie Limitée

La présente garantie à vie limitée de FPI Fireplace Products International Ltée (pour les clients canadiens) et Fireplace Products U.S. Inc. (pour les clients américains) (désigné ci-après "FPI") couvre l'acheteur d'origine de cet appareil tant qu'il reste dans son emplacement d'origine et n'est pas déplacé. Les pièces et composants couverts par la présente garantie à vie limitée et les périodes de garantie sont indiqués dans le tableau ci-dessous.

Dans ce document, l'appareil désigne un foyer au gaz, en encastrable au gaz, un poêle au gaz autoportant.

Cet appareil a été certifié et approuvé pour être utilisé seulement à l'intérieur.

Cette garantie à vie limitée commence le jour où l'appareil a été acheté.

La présente garantie à vie limitée n'est en aucun cas transférable, modifiable ni négociable.

Foyers d'intérieur au gaz Garantie Pièces et main-d'œuvre	**Garantie à vie limitée**	**5 ans**	**2 ans**	**1 an**	**Garantie Fournisseur**	**Main-d'œuvre subventionnée* (Années)**
Chambre de combustion et échangeur de chaleur	✓					3
Tube du brûleur en acier	✓					3
Vitre (bris thermique seulement)	✓					3
Tous types de contours/plaques décoratives de finition		✓				3
Panneaux de briques/Jeux de bûches/Brûleurs en céramique		✓				3
Tous types de moulages		✓				3
Dispositif de la valve et composants de la commande de gaz (dispositif de la veilleuse, détecteurs de flammes, électrode d'allumage, tube de la veilleuse, orifices, thermocouple, thermopile)			✓			2
Autres composants électriques (modules de commande d'allumage, filage, interrupteurs, ventilateurs, module de commande du ventilateur, bloc-piles, systèmes de contrôle à distance)			✓			2
Panneaux en émail			✓			1
Évacuation/Composants de l'évacuation			✓			1
Contours en acier inoxydable				✓		1
Tous les contours en acier inoxydable Tous les contours en chrome noir/nickel brossé/cuivre antique Façades/contours Tous les panneaux vitrés noirs intérieurs/extérieurs					✓	1
Éléments décoratifs de la chambre de combustion (cristaux, perles de verre, pierres volcaniques, en céramique, à sauna, galets de rivière)				✓		1
Quincaillerie				✓		1
Clé électronique Wifi				✓		1
Écrans pare-feu /Vitre de sécurité				✓		1
Ampoules de l'éclairage d'appoint				✓		1
Vitre (fissures)				✓		1

Remarque : La couverture de la garantie indiquée ci-dessus peut ne pas être applicable puisque les composants et les options varient selon l'appareil acheté.

Conditions :

La présente garantie couvre uniquement les vices de fabrication ou les défauts des composants assemblés à l'usine de FPI, sauf indication contraire énoncée dans la présente.

*** Cette garantie ne couvre pas les frais de déplacement, le kilométrage, le carburant ni les péages du détaillant pour les travaux de diagnostic ou d'entretien. Tous les frais de main-d'œuvre payés aux détaillants agréés sont des frais subventionnés et**

prédéterminés. Les détaillants peuvent vous facturer les frais de déplacement et le temps supplémentaire au-delà de cette subvention.

Toute pièce qui s'avère défectueuse pendant la période de garantie précisée plus haut sera réparée ou remplacée, au choix de FPI, par l'intermédiaire d'un distributeur accrédité, d'un détaillant ou d'un représentant désigné préautorisé, à la condition que la pièce défectueuse soit retournée au distributeur, au détaillant ou au représentant pour inspection, si requis par FPI. Par ailleurs, FPI peut, à sa discrétion, se décharger de toutes ses obligations en ce qui concerne la présente garantie en remboursant à l'acheteur d'origine le prix d'achat du produit une fois vérifié. Le prix d'achat doit être confirmé par la facture de vente originale. **Le détaillant autorisé ou tout autre détaillant FPI autorisé est responsable, après approbation préalable de FPI, du diagnostic et de la réparation sur place concernant toute réclamation au titre de la garantie. En cas de négligence dans l'exécution des travaux, FPI n'est pas tenue responsable des réparations ni des coûts de fabrication de détaillants ou représentants qui n'ont pas été autorisés au préalable par FPI.**

À tout moment, FPI se réserve le droit d'inspecter le produit ou la pièce défectueuse faisant l'objet d'une réclamation et rapporté sur le terrain ou à l'endroit où il a été déposé, avant de traiter ou d'honorer toute réclamation. Le refus de se soumettre à cette condition annulera la présente garantie.

Toutes les réclamations doivent transiger par le détaillant chargé de traiter la réclamation et doivent comprendre une copie de la facture de vente (preuve d'achat pour l'acheteur). Toute réclamation doit être complète et fournir des explications détaillées et les renseignements nécessaires à FPI pour être prise en compte et traitée. **Toute réclamation incomplète peut être rejetée.**

Les appareils sont sujets à une limite d'un seul remplacement pour l'acheteur d'origine au cours de la période de garantie. L'appareil doit être installé conformément aux directives du fabricant détaillées dans le manuel d'installation. Tous les codes et règlements locaux et nationaux doivent être respectés.

Il est de la responsabilité de l'installateur de s'assurer que l'appareil fonctionne comme il se doit au moment de l'installation.

L'acheteur d'origine est responsable de l'entretien annuel de l'appareil, comme précisé dans le manuel de l'utilisateur. Comme indiqué ci-dessous, la présente garantie peut être annulée en cas de dommages causés par le manque d'entretien de l'appareil.

Pièces détachées : Les pièces de rechange ou de réparation achetées par le client à FPI après expiration de la garantie originale de l'appareil, ont une période de garantie de **90 jours** à partir de la date d'achat, valable seulement avec la preuve d'achat. Toute pièce défectueuse sera réparée ou remplacée à notre discrétion. La garantie ne couvre pas la main d'œuvre sur ces pièces.

Finitions spéciales : Un an sur les façades et contours en nickel brossé, chrome noir et cuivre antique. Il faut s'attendre à des changements de couleur au fur et à mesure que le produit « vieillit » sous l'effet d'un chauffage et d'un refroidissement constants. FPI garantit le produit pour tout défaut de fabrication sur le produit d'origine. Toutefois, la garantie du fabricant ne couvre pas les changements de couleur et les marques, comme les empreintes digitales, etc. appliquées après l'achat du produit. Les dommages causés par l'utilisation de nettoyants abrasifs ne sont pas couverts par la garantie.

Si des dégâts ont été constatés pendant le transport, qu'ils soient extérieurs ou intérieurs, le détaillant doit en être informé dans les trois jours. Toutes les réclamations relatives à des dommages doivent être soumises par le détaillant qui s'occupe de la réclamation, avec une copie de facture de vente (preuve d'achat). Toutes les réclamations doivent être complètes et fournir toutes les explications détaillées demandées par FPI pour être prises en compte lors de l'évaluation. **Les demandes incomplètes peuvent être rejetées.**

Comme il s'agit d'une garantie à vie limitée, si l'appareil doit être remplacé, l'appareil acheté ne sera peut-être pas remplacé par un appareil de même modèle. Dans ce cas, FPI remplace votre appareil par un appareil similaire au moment du remplacement selon les termes de la présente garantie à vie limitée, mais UNIQUEMENT dans le cas où une pièce couverte par ladite garantie s'avère défectueuse. Veuillez vous référer au tableau de la première page de la présente garantie pour connaître les pièces couvertes. Les changements dans les produits peuvent être liés à la discontinuité de l'appareil d'origine, à des changements dans les exigences réglementaires, à l'évolution des produits, etc. qui sont hors du contrôle de FPI. **La présente garantie à vie limitée ne couvre pas les frais d'installation, ni les frais associés aux changements des dégagements requis pour l'appareil de remplacement, les plaques de foyer, les manteaux, les matériaux de revêtement ou de façade tels que l'encadrement, les murs finalisés en cloison sèche, en bois, avec des panneaux non combustibles, avec de la céramique, des briques, des pierres, du marbre, etc., les systèmes de ventilation ou de cheminée, ou les pièces du système de cheminée.**

S'il n'est pas possible d'effectuer le remplacement approprié, FPI remboursera **50 %** du prix d'achat de l'appareil et de tous les accessoires FPI applicables (façades, panneaux de briques, éléments décoratifs, etc.) achetés au moment de la vente. **En aucun cas, FPI ne remboursera une quelconque partie du prix d'achat ou les coûts associés à d'autres pièces, y compris, mais sans s'y limiter, l'installation d'un nouvel appareil, les changements de dégagements requis pour un nouvel appareil, les plaques de foyer, les manteaux, les matériaux de revêtement ou de façade tels que l'encadrement, les murs finalisés en cloison sèche, en bois, avec**

des panneaux non combustibles, avec de la céramique, des briques, des pierres, du marbre, etc., les systèmes de ventilation ou de cheminée, ou les pièces du système de cheminée. Une copie du reçu ou de la facture de vente sera nécessaire pour valider le prix d'achat.

Exclusions :

Cette garantie à vie limitée ne couvre pas (ni n'inclut) la peinture, la rouille ou la corrosion de tout type causée par un manque d'entretien ou une évacuation inadéquate, un approvisionnement insuffisant en air de combustion, l'utilisation de produits chimiques corrosifs (ex : chlorine, sel, air, etc.), le manque d'étanchéité des portes ou des vitres, les piles, la décoloration, le dépôt de carbone ou la salissure des jeux de bûches causés par l'utilisation de l'appareil. Elle ne couvre pas non plus la roche de lave, les braises en platine et rougeoyantes ni la vermiculite.

Cette garantie à vie limitée ne s'applique pas aux problèmes de dysfonctionnement, d'avaries ou de performance de l'appareil causés par des conditions environnementales ou géographiques, des dommages d'origine chimique, un courant descendant, une mauvaise installation, une installation effectuée par un installateur non qualifié, des composants de cheminées inadaptés (y compris, mais non exclusivement, la taille ou le type de chapeau d'évacuation), une erreur de fonctionnement, un mauvais usage, un usage abusif, l'utilisation de carburants inappropriés, un manque d'entretien régulier, des catastrophes naturelles, des intempéries tels que ouragans, tornades, tremblements de terre, inondations, des pannes de courant ou des actes de terrorisme ou de guerre.

FPI n'est soumise à aucune obligation d'améliorer ou de modifier un appareil déjà fabriqué (ex : aucune modification ni mise à jour ne sera effectuée sur un appareil existant même si les produits ont évolué).

Un appareil qui montre des signes de négligence ou d'usage abusif n'est pas couvert par les termes de la présente garantie, ce qui pourrait entraîner l'annulation de la présente garantie. Ceci inclut les Appareils dont la chambre de combustion est rouillée ou corrodée et dont le mauvais état n'a pas été signalé dans les **trois (3)** mois suivant son installation ou son achat.

L'utilisation, malgré leur état, d'appareils endommagés ou qui présentent des problèmes connus de l'acheteur, pouvant aggraver les dommages entraînera l'annulation de la présente garantie.

L'altération du numéro de série (effacement, retrait de l'étiquette ou numéro illisible) entraînera l'annulation de la présente garantie.

Des mouvements mineurs d'expansion et de contraction de l'acier sont normaux et ne sont donc pas couverts par la présente garantie.

Les dégâts causés aux produits ou aux pièces pendant leur transport ne sont pas couverts par la présente garantie.

L'utilisation conjointe de produits FPI avec des produits fabriqués ou fournis par d'autres fabricants, sans l'autorisation préalable de FPI, peut annuler la présente garantie.

Limites de responsabilité :

Le recours exclusif de l'acheteur d'origine par rapport à la présente garantie et la seule obligation de FPI à l'égard de cette garantie à vie limitée, expresse ou implicite, contractuelle ou délictuelle, se limitent à un remplacement, une réparation ou un remboursement, dans les conditions décrites ci-dessus. EN AUCUN CAS, FPI NE SERA TENUE RESPONSABLE AU TITRE DE LA PRÉSENTE GARANTIE DE TOUT DOMMAGE COMMERCIAL ACCIDENTEL OU NON ACCIDENTEL OU DE TOUT DOMMAGE CAUSÉ AU BIEN. DANS LA LIMITE AUTORISÉE PAR LA LOI APPLICABLE, FPI NE FOURNIT AUCUNE GARANTIE EXPRESSE AUTRE QUE LA PRÉSENTE GARANTIE SPÉCIFIÉE. LA DURÉE DE TOUTE GARANTIE IMPLICITE EST LIMITÉE À LA DURÉE DE LA GARANTIE EXPLICITE TEL QU'INDIQUÉ CI-DESSUS. SI LES GARANTIES IMPLICITES NE PEUVENT PAS ÊTRE EXCLUES, ELLES SONT ALORS LIMITÉES EN DURÉE À LA DURÉE DE LA PRÉSENTE GARANTIE.

Certains États aux États-Unis n'autorisent pas qu'une limite soit fixée à la durée d'une garantie implicite, ou autorisent l'exclusion ou la limitation des dommages directs ou indirects, de sorte que les limitations ou exclusions mentionnées ci-dessus peuvent ne pas vous concerner.

Les clients situés à l'extérieur des États-Unis doivent consulter les codes et règlements locaux, provinciaux ou nationaux qui s'appliquent pour connaître les conditions particulières qui peuvent s'ajouter à la présente garantie.

Comment bénéficier d'un service sous garantie :

Les clients doivent contacter leur détaillant autorisé pour obtenir un service sous garantie. Si ce dernier ne peut pas fournir ce service, veuillez contacter FPI par courrier à l'adresse mentionnée ci-dessous. Merci d'inclure une brève description du problème

ainsi que votre adresse, vos coordonnées téléphoniques et votre courriel. Un représentant vous contactera pour fixer un rendez-vous pour une inspection ou un service sous garantie.

Garant Canada :

FPI Fireplace Products International Ltd.
6988 Venture St.
Delta, British Columbia
Canada, V4G 1H4

Garant États-Unis :

Fireplace Products U.S., Inc.
PO Box 2189 PMB 125
Blaine, WA
United States, 98231

Ou contactez le Service à la Clientèle de Regency au 1-800-442-7432 (tél.) / 604-946-4349 (téléc.) / customerservice@regency-fire.com (courriel)

Enregistrement du produit et service à la clientèle :

Merci d'avoir choisi un foyer Regency. Regency fait partie des chefs de file mondiaux dans la conception, la fabrication et la commercialisation de produits de foyer. Pour vous offrir le meilleur service possible, nous vous invitons à compléter le formulaire d'enregistrement de votre produit à l'adresse http://www.regency-fire.com/Customer-Care/Warranty-Registration.aspx dans les **quatre-vingt-dix (90)** jours suivant la date de votre achat.

Enregistrement du produit et service à la clientèle :

Merci d'avoir choisi un foyer Regency. Regency fait partie des leaders mondiaux dans la conception, la fabrication et la commercialisation de produits de foyer. Pour vous offrir le meilleur service possible, nous vous invitons à compléter le formulaire d'enregistrement de votre produit sur notre site web sous Service à la Clientèle dans les quatre-vingt-dix (90) jours suivant la date de votre achat.

Pour les achats effectués au **CANADA ou aux ÉTATS-UNIS** :
http://www.regency-fire.com/Customer-Care/Warranty-Registration.aspx

Pour les achats effectués en AUSTRALIE :
http://www.regency-fire.com.au/Customer-Care/Warranty-Registration.aspx

Merci de compléter également le formulaire d'enregistrement de la garantie de votre produit de foyer Regency puis nous le retourner par courrier et/ou par fax pour permettre l'enregistrement de votre garantie. Il est important que vous nous fournissiez toutes les informations ci-dessous pour que nous puissions vous offrir le meilleur service possible.

Formulaire d'enregistrement de la garantie
(ou enregistrement en ligne à l'adresse web mentionnée ci-dessus)

Informations sur la garantie	
Numéro de série (obligatoire) :	
Date d'achat (obligatoire) (mm/dd/yyyy) :	
Informations sur le produit	
Type et modèle (obligatoire) :	
Informations sur le détaillant	
Nom du détaillant (obligatoire) :	
Adresse du détaillant :	
No de tél du détaillant :	
Installateur :	
Date d'installation (mm/dd/yyyy) :	
Vos coordonnées (obligatoire)	
Nom :	
Adresse :	
Téléphone :	
Courriel :	

Pour les achats au CANADA :

FPI Fireplace Products International Ltd.
6988 Venture St.
Delta, British Columbia
Canada, V4G 1H4

Tél : 604-946-5155
Télec. : 1-866-393-2806

Pour les achats aux ÉTATS-UNIS :

Fireplace Products U.S., Inc.
PO Box 2189 PMB 125
Blaine, WA
United States, 98231

Tél : 604-946-5155
Téléc. : 1-866-393-2806

Pour les achats en AUSTRALIE :

Fireplace Products Australia Pty Ltd
99 Colemans Road
Dandenong South, Vic.
Australia, 3175

Tél : +61 3 9799 7277
Téléc. : +61 3 9799 7822

Pour l'entretien de votre foyer, des astuces et des réponses aux questions les plus fréquentes, visitez la section Service à la Clientèle de notre site web. N'hésitez pas à contacter votre détaillant si vous avez des questions sur votre produit Regency.

recyclage

CYCLE DE VIE DU PRODUIT :
En recyclant vos appareils usagés, vous détournez les déchets des décharges locales et vous contribuez à la protection de l'environnement. Vous réduisez également les besoins en matières premières pour la fabrication de nouveaux produits. Contactez votre municipalité pour connaître les services de recyclage des appareils, les programmes de recyclage locaux ou les services d'enlèvement des appareils afin de vous assurer que les composants et l'emballage de vos appareils Regency sont correctement recyclés.

notes

notes

Installateur : Veuillez compléter les informations suivantes

Adresse et nom du détaillant : _____

_____

Installateur : _____

Nº de téléphone : _____

Date d'installation : _____

Nº de série :_____

Regency® and Regency Horizon, are trademarks of FPI Fireplace Products International Ltd.
© 2025, FPI Fireplace Products International Ltée. Tous droits réservés.

Imprimé au Canada