REGENCY
PRODUITS DE FOYER

Foyer au gaz
Bellavista® B36XTE

Guide d'installation et d'utilisation

MODÈLE : B36XTE-11
Foyer au gaz moyen
à évacuation directe

Vidéo sur le modèle Bellavista B36XT

www.regency-fire.com

⚠ AVERTISSEMENT :
Risque d'incendie ou d'explosion
Le non-respect des consignes de sécurité pourrait entraîner des dégâts matériels, des blessures graves ou mortelles.

- **Ne pas entreposer ou utiliser de carburant ou toute autre substance inflammable (gaz ou liquide) à proximité de cet appareil ou de tout autre appareil de ce type.**

- **QUE FAIRE SI VOUS DÉTECTEZ UNE ODEUR DE GAZ:**

  - **N'essayez pas d'allumer l'appareil.**
  - **Ne touchez à aucun interrupteur : n'utilisez pas de téléphone à l'intérieur du bâtiment.**
  - **Sortez immédiatement du bâtiment.**
  - **Appelez immédiatement votre fournisseur de gaz depuis un téléphone extérieur voisin. Suivez les instructions du fournisseur.**
  - **Si vous ne pouvez pas rejoindre le fournisseur de gaz, appelez le service incendie.**

- **L'installation et l'entretien de l'appareil doivent être assurés par un installateur ou un service d'entretien qualifiés ou par le fournisseur de gaz.**

Testé par : Intertek	**Certifié : CSA 2.17-2017 ANSI Z21.88-2019 CSA 2.33-2019**	**INSTALLATEUR : Merci de remplir la dernière page de ce guide et de donner le guide au client. PROPRIÉTAIRE : Merci de conserver ce guide pour consultation ultérieure.**

Au Nouveau Propriétaire :

Félicitations! Vous êtes le nouvel acquéreur d'un appareil de chauffage au gaz haut de gamme fabriqué par REGENCY®. La série de poêle au gaz fabriqués à la main par Regency Fireplace Products a été conçue pour vous procurer toute la chaleur et le charme d'un foyer, sur simple pression d'un interrupteur. Ce modèle est homologué par Warnock Hersey/Intertek pour en assurer la sécurité et l'efficacité. Notre marque de commerce vous garantit un appareil économique qui vous procurera confort en toute sécurité. Veuillez prendre le temps de vous familiariser avec les présentes instructions et les multiples caractéristiques de votre appareil Regency®.

DANGER

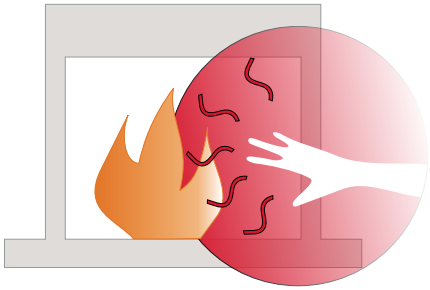

LA SURFACE VITRÉE CHAUDE PEUT CAUSER DES BRÛLURES.

NE TOUCHEZ PAS À LA SURFACE VITRÉE NON REFROIDIE.

NE LAISSEZ JAMAIS UN ENFANT TOUCHER LA SURFACE VITRÉE.

L'écran pare-étincelles fourni avec ce foyer réduit le risque de brûlure en cas de contact accidentel avec la vitre chaude et doit être installé pour la protection des enfants et des personnes à risque.

ATTENTION

Risque de brûlures graves.
Ne pas toucher l'appareil lorsqu'il fonctionne.
Ne pas laisser les enfants s'approcher de l'appareil. Garder les vêtements, les meubles et tout gaz ou liquide inflammable (carburant) à distance de l'appareil.
S'assurer que le brûleur et le compartiment des commandes sont propres.
Voir les instructions d'installation et d'utilisation qui accompagnent l'appareil.

920-408-fr

VEILLEUSE SUR COMMANDE (MINUTERIE DE SÉCURITÉ DE 7 JOURS)

Information importante en cas d'utilisation de l'appareil en mode CPI (veilleuse continue) seulement

Cet appareil dispose d'un système Proflame 1 muni d'une veilleuse "sur commande". Cet équipement de sécurité permet de couper complètement la valve de gaz en éteignant l'allumage de la veilleuse si l'appareil n'est pas utilisé pendant sept jours continus.

Ceci s'applique si l'interrupteur CPI (veilleuse continue) est sur la position ''On''.

Lorsque le brûleur principal est éteint manuellement ou automatiquement par le thermostat, la minuterie de sept jours se remet en marche.

La minuterie de sept jours est commandée par un circuit électronique imprimé. Ainsi, si l'appareil est en mode CPI et lorsque la lumière de la veilleuse s'éteint après sept jours continus d'inactivité, l'interrupteur à bascule IPI/CPI reste sur "ON". Pour rallumer la veilleuse, il suffit d'appuyer sur le bouton Marche/Arrêt (On/Off) de la télécommande pour passer du mode ''Marche'' (''On'') au mode ''Arrêt'' (''Off'') puis revenir sur ''Marche'' (''On''). Une fois la veilleuse réactivée, l'appareil fonctionne normalement. L'interrupteur à bascule IPI/CPI reste dans la même position.

S'il n'y a pas d'appel de chaleur pendant une période inférieure à sept jours, la veilleuse reste allumée tant qu'elle n'est pas éteinte manuellement.

Si l'appareil est utilisé en mode IPI (veilleuse intermittente), ces consignes ne s'appliquent pas puisque la minuterie ne fonctionne pas pour ce mode.

Se reporter aux consignes de ce manuel et à la plaque d'allumage située sur l'appareil pour allumer ou rallumer la veilleuse.

EXIGENCES RELATIVES AUX MAISONS MOBILES PRÉFABRIQUÉES
INFORMATION POUR UNE MAISON PRÉFABRIQUÉE OU MOBILE APRÈS PREMIER ACHAT

Ce produit Regency[MD] a été vérifié et approuvé par Warnock Hersey/Intertek comme fournaise murale à évacuation directe conformément aux normes suivantes : VENTED GAS FIREPLACE HEATERS ANSI Z21.88 / CSA-2.33 et GAS-FIRED APPLIANCES FOR USE AT HIGH ALTITUDES CSA-2.17.

Cet appareil à système d'évacuation directe doit être installé conformément aux directives d'installation du fabricant et selon les normes Manufactured Home Construction and Safety Standard, Title 24 CFR, Part 3280 ou Standard of Fire Safety Criteria for Manufactured Home Installations, Sites, and Communities ANSI/NFPA 501A en vigueur aux États-Unis, ou la norme CAN/CSA Z240-MH Mobile Home Standard au Canada.

L'installation de cet appareil doit être effectuée conformément aux directives d'installation du fabricant et aux codes et règlements locaux en vigueur. En l'absence de tels règlements, respecter les codes d'installation en vigueur du National Fuel Gas Code ANSI Z223.1, et du National Electrical Code ANSI/NFPA 70 aux États-Unis, et les codes CSA B149.1 Gas Installation Code et Canadian Electrical Code CSA C22.1 au Canada.

Cet appareil Regency[MD] est muni d'une tige de mise à la masse n°8 spécifique, à laquelle vient se rattacher le châssis en acier du foyer, conformément aux règlements locaux.

Une fois installé, l'appareil doit être raccordé électriquement et mis à la terre conformément aux codes et règlements locaux. En l'absence de codes locaux, référez-vous au National Electrical Code, ANSI/NFPA 70 aux États-Unis ou au Canadian Electrical Code, CSA C22.1 au Canada.

Cet appareil peut être installé uniquement dans une maison préfabriquée (États-Unis seulement) ou une maison mobile déjà installée à demeure si les règlements locaux le permettent.

Cet appareil doit être utilisé uniquement avec le type de gaz indiqué sur la plaque signalétique. Cet appareil ne peut être utilisé avec d'autres gaz.

S'assurer que les éléments structuraux n'ont pas subi de dommages ou de coupures lors de l'installation.

NATIONAL FIREPLACE INSTITUTE
NFI
CERTIFIED
www.nficertified.org

Nous vous recommandons de confier l'installation et l'entretien de votre appareil à un professionnel qui est agréé aux États-Unis par le National Fireplace Institute (NFI) ou au Canada par le Wood Energy Technical Training (WETT).

Wood Energy Technical Training
www.wettinc.ca

Vidéo sur le modèle Bellavista B36XT

Avantages de la série Bellavista

Table des matières

Information à l'usage du propriétaire

Copie de l'étiquette de sécurité 5
Emplacement de l'étiquette 5
Message important 10
Avant de débuter 10
Informations de sécurité générale 10
Procédure d'allumage 11
Procédure d'arrêt 11
Copie des instructions apposées sur la plaque d'allumage ... 12
Consignes d'utilisation de la télécommande Proflame I... 13-16
Remplacement des piles Proflame I 17

Garantie 84-88

Information à l'usage de l'installateur

Dimensions 6-7

Dimensions du foyer avec façade Vignette et bordure de finition Vignette 6
Dimensions du foyer avec panneaux affleurants en option et écran de sécurité 7

Consignes d'installation 8-73

Liste de contrôle pour l'installation d'un foyer au gaz 8-9
Aide-mémoire pour l'installation 18
Choisir l'emplacement de votre foyer 18
Dégagements 19
Dégagements du manteau combustible 20
Dégagement des pattes du manteau 21
Structure d'encadrement 21
Structure d'encadrement avec façade Vignette et bordure de finition Vignette (finition saillante) 22
Structure d'encadrement avec façade et bordure de finition Vignette (finition affleurante) 23
Exigences en matière de matériaux non combustibles 24
Installation du récepteur et commutateur mural 25
Finition 26
Assemblage de l'appareil avant installation 26-27
Conversion pour évacuation verticale 28-29
Installation du réducteur de débit d'air, du déflecteur et du déflecteur de chaleur 30
Installation du système d'évacuation 30
Exigences terminaisons extérieures d'évacuation 31
Installation du réducteur d'évacuation supérieur 32
Système d'évacuation - Système d'évacuation directe (flexible) - Terminaisons horizontales seulement 33
Terminaison verticale - Évacuation 4 po x 6-7/8 po (pièce nº946-755) 34
Kit de rallonge de conduit vertical 35
Coupe-feu de plafond / espaceur pour coupe-feu 35
Conduit rigide de 4 po x 6-5/8 po - Tableau de réf. 36-37
Conduit rigide de 5 po x 8 po - Tableau de réf. 38-39
Terminaisons horizontales 40-42
  Trousse évacuation arrière et chapeau AstroCap^{XL} 40
  Trousse évacuation rigide horizontale 5 po x 8 po 41-42
Configuration évacuation terminaisons horizontales 43
Terminaisons horizontales 44-45
  Gaine flexible de 5 po x 8 po 44
  Conduit rigide de 5 po x 8 po 45
Configuration évacuation pour terminaisons horizontales - Conduit rigide / flexible de 4 po x 6-5/8 po 46
Terminaisons horizontales ou verticales - Conduit rigide de 4 po x 6-5/8 po 47
Terminaisons horizontales 48
Configuration du système d'évacuation pour terminaisons verticales- Conduit rigide / flexible de 4 po x 6-5/8 po 49
Terminaisons verticales - Trois (3) coudes de 90º (conduit rigide/flexible de 4 po x 6-5/8 po) 50
Configuration évacuation avec système de gaines flexibles colinéaires 51
Terminaisons verticales - Système flexible colinéaire pour foyers en maçonnerie 52
Installation du foyer avec terminaison horizontale 53-54
  Évacuation 4pox6-5/8po ou 5pox8po (évacuation rigide). 53
  Évacuation de 5 po x 8 po (évacuation flexible) 54
Installation du foyer avec terminaison verticale - Évacuation de 4 po x 6-5/8 po 55
Installation de la ligne de gaz 55
Réglage de la veilleuse 56
Installation en haute altitude 56
Données du système 56
Test de pression de la conduite de gaz 56
Description de la valve 885 S.I.T 56
Trousse de conversion nº578-977 57
Installation des panneaux de briques 58
installation des panneaux noirs en émail 59
Installation du jeu de bûches 60-62
Réglage de l'arrivée d'air 63
Schéma de câblage 63
Installation du ventilateur en option 64-65
Schéma de câblage avec ventilateur en option 66
Installation du thermostat mural en option 67
Installation de la porte vitrée affleurante 68
Installation cadre Vignette et écran de sécurité 69
Installation de la plaque décorative Vignette 70
Installation de la bordure de finition Vignette 71
Installation des panneaux affleurants 72
Installation de l'écran de sécurité 73
Installation bordure de finition à 3 côtés en option 73

Consignes d'utilisation 74-76

Consignes d'utilisation 74
Premier allumage 74
Bruits normaux de fonctionnement des foyers au gaz 74
Procédure d'allumage 75
Procédure d'arrêt 75
Copie instructions sur la plaque d'allumage 76

Entretien 77-78

Consignes d'entretien 77
Entretien général du système d'évacuation 77
Remplacement des bûches 77
Joint d'étanchéité de la vitre 77
Porte vitrée 77
Retrait de la valve 78
Installation de la valve 78
Entretien des appareils au gaz 79

Liste des pièces 80-83

Pièces principales 80-81
Pièces du brûleur 82
Accessoires en option 83

Garantie 84-88

Recyclage 90

Copie de l'étiquette de sécurité

Voici une copie de l'étiquette apposée sur chaque foyer au gaz à évacuation directe Bellavista™ B36XTE-11 afin de vous permettre d'en examiner le contenu. Cette étiquette de sécurité se trouve à l'intérieur de la base de l'appareil, à l'avant, et est visible lorsque la grille d'aération inférieure est ouverte.

REMARQUE : Nous améliorons constamment nos produits Regency®. Comparez cette copie avec l'étiquette apposée sur votre appareil. S'il existe une différence, fiez-vous à cette dernière.

Duplicate S/N **501**

Intertek
C #: 4001172

Listed/Nom: VENTED GAS FIREPLACE / FOYER AU GAZ À ÉVACUATION
Certified to/Certifié pour: ANSI Z21.88-2019 • CSA-2.33-2019
CSA 2.17-2017

MAY BE INSTALLED IN MANUFACTURED (MOBILE) HOMES AFTER FIRST SALE.
Refer to Intertek's Directory of Building Products for detailed information.
Pour plus de détails , se reporter au Répertoire des produits de construction de Intertek.

DO NOT REMOVE THIS LABEL / NE PAS ENLEVER CETTE ÉTIQUETTE

REGENCY FIREPLACE PRODUCTS

Serial No./ No de série **501**

NATURAL GAS: Model B36XTE-NG11

				APPAREIL FONCTIONNANT AU GAZ NATUREL Modèle B36XTE-NG11
Minimum supply pressure	5.0"	WC/C.E.	(1.25 kPa)	Pression d'alimentation minimale
Manifold pressure high	3.5"	WC/C.E.	(0.87 kPa)	Pression manifold - haute
Manifold pressure low	1.6"	WC/C.E.	(0.40 kPa)	Pression manifold - basse
Orifice size	# 35	DMS		Taille de l'orifice
Minimum input	21,500	Btu/h	(6.3 kW)	Débit calorifique minimal
Maximum input	31,000	Btu/h	(9.09 kW)	Débit calorifique maximal
Altitude	0-4500	ft/pi	(0-1372 m)	Altitude

PROPANE GAS: Model B36XTE-LP11

				APPAREIL FONCTIONNANT AU GAZ PROPANE Modèle B36XTE-LP11
Minimum supply pressure	11"	WC/C.E.	(2.74 kPa)	Pression d'alimentation minimale
Manifold pressure high	10"	WC/C.E.	(2.49 kPa)	Pression manifold - haute
Manifold pressure low	6.4"	WC/C.E.	(1.60 kPa)	Pression manifold - basse
Orifice size	# 51	DMS		Taille de l'orifice
Minimum input	25,000	Btu/h	(7.33 kW)	Débit calorifique minimal
Maximum input	31,000	Btu/h	(9.09 kW)	Débit calorifique maximal
Altitude	0-4500	ft/pi	(0-1372 m)	Altitude

Minimum Clearances to Combustibles / Dégagements minimaux par rapport aux matériaux combustibles

0" Clearance to combustibles from / Top, sides, bottom and rear of unit
Mantel Clearances from Fireplace Opening / (A) Min. 13" (330mm)
Side Wall Clearance from Fireplace Opening / B) Min. 12" (305mm)(on one side)
Ceiling from Top of Fireplace Opening: C) 36-3/4" (933mm)
Mantel Depth: D) Max. 12" (304mm)
Alcove Clearances: E) Min. Width 84" (2134mm), F) Max. Depth 36" (914mm)
Minimum Vent Clearances:
Horizontal Top 2" (51mm)
Horizontal Side 1-1/2" (38mm)
Horizontal Bottom 1-1/2" (38mm)
Vertical Vent 1-1/2" (38mm)

DOOR SEAL: Please check that the door is properly sealed

(See Instruction Manual for detailed instructions)

This appliance must be installed in accordance with local codes, if any; if none, follow the National Fuel Gas Code, ANSI Z223.1, or Natural Gas and Propane Installation Code, CSA B149.1.
This appliance must be installed in accordance with the Standard CAN/CSA Z240 MH, Mobile Housing, in Canada, or with the Manufactured Home Construction and Safety Standard, Title 24 CFR, Part 3280, in the United States, or when such a standard is not applicable, ANSI/NCSBCS A225.1/NFPA 501A, Manufactured Home Installations Standard or ANSI A119.2 ou NFPA 501C Standard for Recreational Vehicles
This appliance is only for use with the type of gas indicated on the rating plate and may be installed in an aftermarket, permanently located, manufactured (mobile) home where not prohibited by local codes. See owner's manual for details. This appliance is not convertible for use with other gases, unless a certified kit is used. (Kit #578-972). Fan Part # 578-917.
Installer l'appareil selon les codes ou règlements locaux, ou, en l'absence de tels règlements, selon les codes d'installation ANSI Z223.1, National Fuel Gas Code ou CSA-B149.1 en vigueur. Installer l'appareil selon la norme CAN/CSA-Z240, Série MM, Maison mobiles ou CAN/CSA-Z240 VC, Véhicules de camping, ou la norme 24 CFR Part 3280, Manufactured Home Construction and Safety Standard. Si ces normes ne sont pas pertinentes, utilisez la norme ANSI/NCSBCS A225.1/NFPA 501A, Manufactured Home Installations Standard, ou ANSI A119.2 ou NFPA 501C Standard for Recreational Vehicles.
Cet appareil doit être utilisé uniquement avec le type de gaz indiqué sur la plaque signalétique. Cet appareil peut être installé dans une maison préfabriquée ou mobile (É.-U. seulement) installée à demeure si les règlements locaux le permettent. Voir la notice de l'utilisateur pour plus de renseignements. Cet appareil ne peut pas être utilisé avec d'autres gaz sauf si une trousse de conversion certifiée est fournie.
This vented gas fireplace heater is not for use with air filters. **Ne pas utiliser de filtre à air avec ce foyer au gaz à évacuation.**
FOR USE WITH GLASS DOORS CERTIFIED WITH THE APPLIANCE ONLY **POUR UTILISATION UNIQUEMENT AVEC LES PORTES EN VERRE CERTIFIÉES AVEC L'APPAREIL**
For Use Only with Barrier (Part #578-005 with Vignette) or (Part #578-929 Installed with Flush Panels) Follow installation instructions.
Utiliser uniquement avec l'écran (n°578-005 avec façade Vignette) ou (n°578-929 Installation avec panneaux affleurants). Suivre les consignes d'installation.
Electrical supply/Alimentation électrique 115VAC, 1.13 A, 60Hz.

FPI Fireplace Products International Ltd.
Delta, BC, Canada
Made in Canada/ Fabriqué au Canada

VENTED GAS FIREPLACE HEATER - NOT FOR USE WITH SOLID FUELS. CATEGORY I.
FOYER AU GAZ À ÉVACUATION - NE PAS UTILISER AVEC UN COMBUSTIBLE SOLIDE. CATÉGORIE I.

Intertek EP5011169
CANADIAN ENERGY PERFORMANCE VERIFIED
RENDEMENT ÉNERGÉTIQUE VÉRIFIÉ

CSA P.4.1 Fireplace Efficiency (FE) /Efficacité énergétique des foyers (EEF) CSA P.4.1
Natural Gas / Gaz naturel 65.90%
Propane Gas / Gaz propane 65.90%

919-999b

Dans l'État du Massachusetts, l'installation et la réparation doivent être effectuées par un plombier ou un monteur d'installations au gaz certifié par le Commonwealth of Massachusetts.

Dans l'État du Massachusetts, les raccordements de gaines flexibles ne doivent pas dépasser 36 po de longueur.

Dans l'État du Massachusetts, la fermeture de gaz manuelle indépendante de l'appareil doit être une vanne avec une poignée en forme de t.

L'État du Massachusetts exige l'installation d'un détecteur de monoxyde de carbone conformément à la norme NFPA 720, ainsi que d'un détecteur de carbone (CO) muni d'une batterie de secours et installé dans la même pièce que le foyer au gaz.

Emplacement de l'étiquette

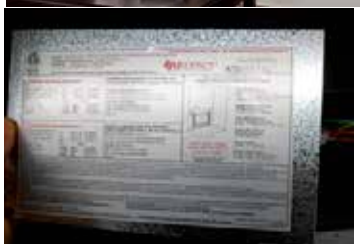

Retirer la façade de l'appareil (se reporter au manuel) : l'étiquette de sécurité est fixée à une chaîne noire, comme illustré ci-dessous.

NE PAS RETIRER L'ÉTIQUETTE DE L'APPAREIL.

Dimensions

Dimensions du foyer avec façade Vignette et bordure de finition Vignette

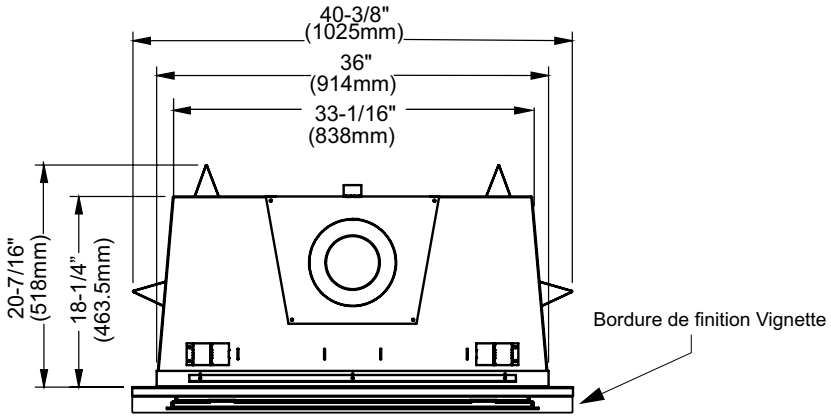

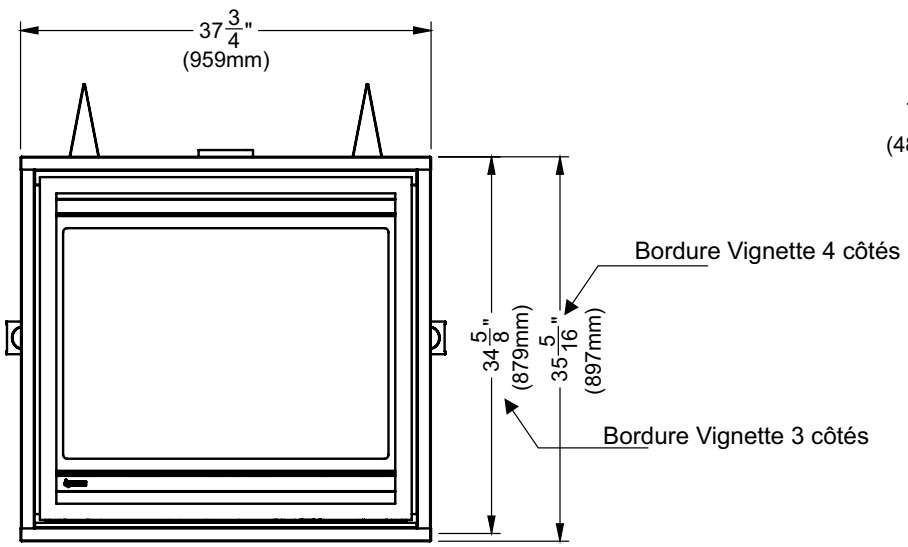

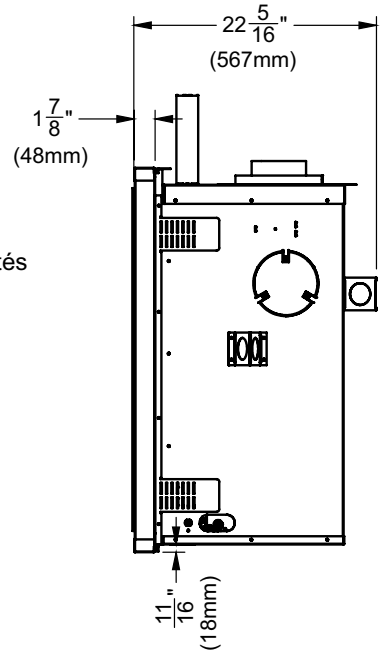

Vue avant : illustrée avec bordure de finition 3 côtés.

LES PHOTOS/SCHÉMAS DE CE MANUEL SONT FOURNIS À TITRE ILLUSTRATIF SEULEMENT.
LES CARACTÉRISTIQUES DE L'APPAREIL PEUVENT VARIER EN RAISON DE L'AMÉLIORATION CONSTANTE DES PRODUITS.

Dimensions du foyer avec panneaux affleurants en option et écran de sécurité

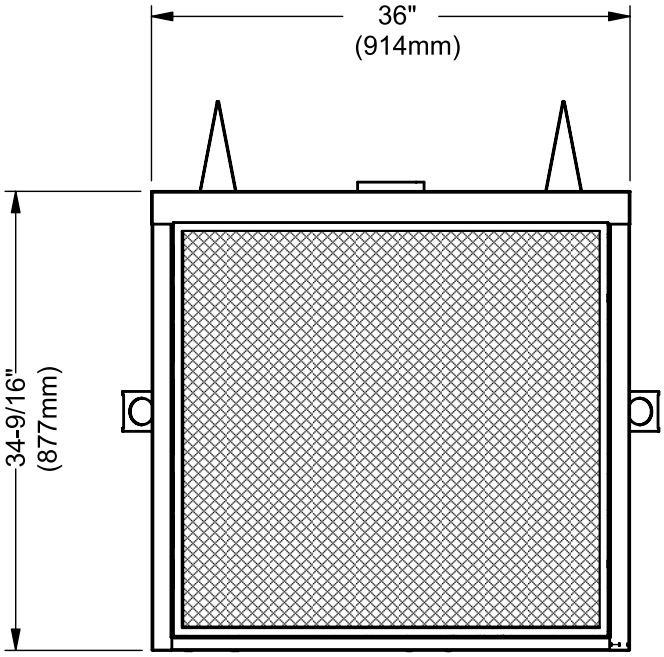

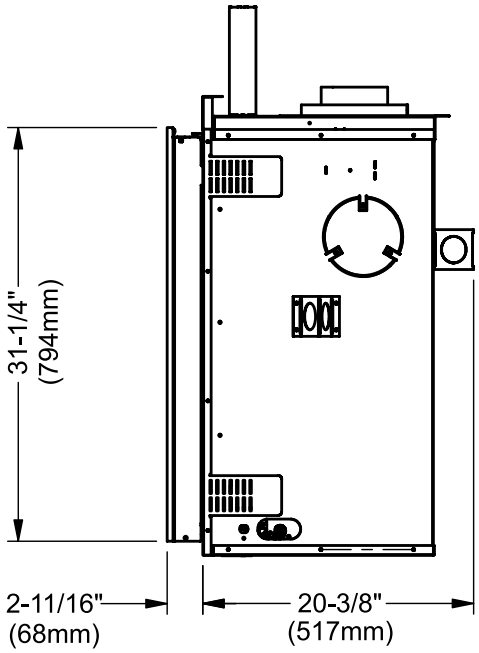

Bordure de finition 3 côtés non illustrée : 40-1/2 po de large x 35-3/4 po de haut

Consignes d'installation

Liste de contrôle pour l'installation d'un foyer au gaz

Cette liste de contrôle générale ne contient pas tous les détails ou toutes les spécificités d'installation pertinents et ne remplace pas les directives de ce manuel. Votre détaillant ou installateur Regency doit l'utiliser en conjonction avec les instructions du manuel. Veuillez suivre tous les codes et réglements locaux et vérifier les juridictions en vigueur.

Client :		**Date d'installation :**	
Adresse de l'installation :		**Emplacement du foyer :**	
N° de série :		**Installateur :**	
N° de modèle :			

Exigences du site	**OUI**	**NON**
S'il y a lieu, y a-t-il de l'isolant, un pare-vapeur et des cloisons sèches si le foyer est installé sur un mur extérieur ou un châssis?		
L'espace dispose-t-il d'une base solide continue pour supporter l'appareil?		
L'espace est-il adapté à la taille de l'appareil et à tous les dégagements?		
Le gaz et l'électricité ont-ils été amenés à l'endroit où l'appareil sera installé?		
Dans les installations Cool Wall des modèles City et Grandview Series, l'enceinte du châssis est-elle scellée pour empêcher la chaleur de s'échapper? Tout l'air chaud de l'appareil doit sortir par les ouvertures d'évacuation requises.		
Dans les installations City et Grandview, l'enceinte du châssis est-elle ventilée par les ouvertures d'évacuation requises? Consultez le manuel pour plus de détails.		
S'il y a lieu, le foyer en maçonnerie ou fabriqué en usine est-il dans son état d'origine, sans aucune modification?		
S'il y a lieu, les exigences en matière d'âtre ont-elles été respectées?		
Configuration de l'appareil	**OUI**	**NON**
S'il y a lieu, les espaceurs et les extensions de bride de clouage supérieure sont-ils installés et à la bonne profondeur pour accueillir le matériau de finition? Consultez le manuel pour plus de détails.		
S'il y a lieu, le foyer est-il de niveau et fixé, et respecte-t-il les dégagements de l'encadrement? Consultez le manuel pour plus de détails.		
S'il y a lieu, l'appareil est-il converti à une ventilation sur le dessus ou à l'arrière conformément aux directives du manuel? L'isolation est-elle mise de côté?		
Ventilation	**OUI**	**NON**
Les composants de ventilation sont-ils homologués pour l'appareil installé?		
La configuration de ventilation est-elle conforme aux schémas d'évacuation?		
La ventilation est-elle installée et fixée, et les dégagements pour le conduit d'évacuation et le chapeau d'évacuation sont-ils respectés?		
S'il y a lieu, une élévation de 1/4 po a-t-elle été respectée à chaque pied de longueur horizontale?		
Est-ce que la terminaison a été installée et scellée?		
La terminaison de l'évacuation directe se trouve-t-elle au point le plus élevé de l'ensemble de l'évacuation?		
S'il y a lieu, les deux revêtements de cheminée sont-ils continus depuis les buses de la cheminée jusqu'à la terminaison?		
Alimentation électrique et câblage	**OUI**	**NON**
L'appareil est-il raccordé au réseau 110/120 V de la maison conformément aux codes locaux? Vérifiez les codes locaux pour l'emplacement des prises de courant.		
Les raccordements dans le foyer ont-ils été testés avec un multimètre?		
L'appareil est-il correctement mis à la terre?		
S'il y a lieu, le boîtier électrique ou jumelé est-il fixé au mur pour faciliter le montage du récepteur ou du compartiment de piles?		
S'il y a lieu, tous les fils et câbles électriques, Ethernet, HDMI, réseau, optiques, conduits, etc. sont-ils placés à travers les montants en bois ou en acier, car les fils et câbles de toute nature ne peuvent pas être exposés directement au-dessus du foyer?		

Alimentation au gaz	OUI	NON
La pression d'alimentation est-elle conforme aux exigences indiquées sur la plaque signalétique?		
Une conversion a-t-elle été effectuée?		
Un contrôle d'étanchéité a-t-il été effectué et les pressions du collecteur (manifold) ont-elles été vérifiées?		
La valve d'arrêt est-elle installée et facilement accessible au client?		
Finition	**OUI**	**NON**
S'il y a lieu, est-ce que seuls des matériaux non combustibles ont été installés dasn les zones non combustibles?		
Les dégagements respectent-ils les exigences en matière d'installation mentionnées dans le manuel?		
Les manteaux et/ou les projections sont-ils conformes au manuel d'installation?		
S'il y a lieu, la plaque d'avertissement du foyer à combustible solide a-t-elle été installée?		
L'enceinte du châssis est-elle complètement ouverte sur toute la largeur, la hauteur et la profondeur au-dessus du foyer, conformément aux exigences énoncées dans la section sur l'encadrement?		
Mise en place des éléments décoratifs	**OUI**	**NON**
Les commandes de la télécommande ou de l'interrupteur mural allument-elles la veilleuse et le brûleur principal?		
Les éléments décoratifs et le jeu de bûches du brûleur, la porte vitrée et l'écran sont-ils installés conformément aux instructions du manuel?		
Après 20 minutes de fonctionnement, l'obturateur d 'air est-il correctement réglé?		
S'il y a lieu, le contour et les garnitures ont-ils été installés conformément au manuel?		
Le fonctionnement du ventilateur, des lumières (si elles ont été installées) et de la modulation de la flamme a-t-il été vérifié?		
Tutoriel et présentation à l'intention des clients	**OUI**	**NON**
Le client a-t-il confiance dans le fonctionnement du nouvel appareil au gaz et connaît-il toutes les fonctions de la télécommande?		
Confirmez que la plaque signalétique et la plaque d'allumage sont fixées à l'appareil. Ne les retirez pas.		
Le client a-t-il été informé de l'emplacement de ces deux plaques?		
Est-ce que l'accès aux commandes de l'appareil en cas de panne de courant a été expliqué au client?		
Les numéros de modèle et de série, ainsi que la date d'installation de l'appareil sont-ils inscrit dans le manuel et sur la liste de contrôle?		
La garantie et l'enregistrement de l'appareil ont-ils été revus avec le client?		
Commentaires :		

Information à l'usage du propriétaire

Message important

CONSERVER PRÉCIEUSEMENT CES INSTRUCTIONS

Le foyer au gaz B36XTE-11 doit être installé en respectant ces directives. Veuillez lire attentivement les présentes directives avant de procéder à l'installation. Consultez les autorités compétentes pour savoir si vous devez vous procurer un permis au préalable. L'installateur doit s'assurer que l'appareil est installé conformément aux directives du fabricant et aux codes en vigueur.

Avant de débuter

Une installation et une utilisation sécuritaires de cet appareil relèvent du bon sens. Toutefois, les normes Canadian Safety Standards et ANSI Standards exigent du fabricant qu'il fournisse un certain nombre de mises en garde.

L'INSTALLATION ET LA RÉPARATION DOIVENT ÊTRE EFFECTUÉES PAR UN TECHNICIEN QUALIFIÉ. L'APPAREIL DOIT ÊTRE INSPECTÉ PAR UN TECHNICIEN PROFESSIONNEL AVANT LA PREMIÈRE UTILISATION, PUIS AU MOINS UNE FOIS PAR AN. UN ENTRETIEN PLUS FRÉQUENT PEUT ÊTRE NÉCESSAIRE SI LES TAPIS, LA LITERIE, ETC. PRODUISENT UNE QUANTITÉ IMPORTANTE DE POUSSIÈRE. IL EST ESSENTIEL QUE LES COMPARTIMENTS DE COMMANDES, LES BRÛLEURS ET LES CONDUITS DE CIRCULATION D'AIR DE L'APPAREIL SOIENT MAINTENUS PROPRES EN TOUT TEMPS.

EN RAISON DES TEMPÉRATURES ÉLEVÉES, L'APPAREIL DOIT ÊTRE INSTALLÉ DANS UN ENDROIT OÙ IL Y A PEU DE CIRCULATION ET À DISTANCE DU MOBILIER ET DES TENTURES.

AVERTISSEMENT : UNE INSTALLATION NON CONFORME DE L'APPAREIL ENTRAÎNERA L'ANNULATION DE VOTRE GARANTIE ET POURRAIT CAUSER UN INCENDIE GRAVE.

ENFANTS ET ADULTES DOIVENT CONNAÎTRE LES DANGERS LIÉS AUX SURFACES EXPOSÉES À DES TEMPÉRATURES ÉLEVÉES, NOTAMMENT LA SURFACE VITRÉE DU FOYER, ET SE TENIR À DISTANCE POUR ÉVITER TOUT RISQUE DE BRÛLURES OU DE COMBUSTION DES VÊTEMENTS.

LES JEUNES ENFANTS DOIVENT ÊTRE ÉTROITEMENT SURVEILLÉS LORSQU'ILS SE TROUVENT DANS LA MÊME PIÈCE QUE L'APPAREIL. L'INSTALLATION D'UNE BARRIÈRE DE PROTECTION CONTRE LES BRÛLURES ACCIDENTELLES EST RECOMMANDÉE S'IL Y A DES PERSONNES À RISQUE DANS LA MAISON COMME BÉBÉS ET JEUNES ENFANTS. AFIN DE LIMITER L'ACCÈS À L'APPAREIL, INSTALLEZ UNE BARRIÈRE DE SÉCURITÉ AJUSTABLE POUR GARDER LES NOURRISSONS, LES JEUNES ENFANTS ET AUTRES PERSONNES À RISQUE HORS DE LA PIÈCE ET LOIN DES SURFACES CHAUDES.

AUCUN VÊTEMENT NI AUTRE MATIÈRE INFLAMMABLE SUR L'APPAREIL NI À PROXIMITÉ.

UN ÉCRAN DE PROTECTION DESTINÉ À RÉDUIRE LE RISQUE DE BRÛLURES LIÉ À LA VITRE CHAUDE EST FOURNI AVEC CET APPAREIL ET DOIT ÊTRE INSTALLÉ POUR ASSURER LA PROTECTION DES ENFANTS ET DES PERSONNES À RISQUE.

UNE PROTECTION OU UN ÉCRAN RETIRÉ POUR PERMETTRE L'ENTRETIEN DE L'APPAREIL DOIT ÊTRE REMIS EN PLACE AVANT LA MISE EN MARCHE DE L'APPAREIL.

SI L'ÉCRAN EST ENDOMMAGÉ, IL DOIT ÊTRE REMPLACÉ PAR UN ÉCRAN FOURNI PAR LE FABRICANT POUR CET APPAREIL.

MISE EN GARDE : Risque de cancer et de malformations congénitales
www.P65Warnings.ca.gov
919-874-fr

Part # 919-874-fr

Informations de sécurité générale

1) L'installation de cet appareil doit être conforme aux codes et règlements locaux ou, en leur absence, aux codes d'installation CSA B149.1 (Canada) ou ANSI-223.1 (États-Unis) en vigueur.
2) Une fois installé, l'appareil doit être mis à la masse selon les codes et règlements locaux, ou en leur absence, selon le National Electrical Code ANSI/NFPA 70 ou le Canadian Electrical Code CSA C22.1 en vigueur.
3) Voir les directives générales de construction et d'assemblage. L'appareil et son système de ventilation doivent être isolés.
4) Cet appareil doit être raccordé à une évacuation et un chapeau d'évacuation spécifiques à l'extérieur de l'enveloppe du bâtiment. Ne jamais installer une évacuation vers une autre pièce ou à l'intérieur d'un bâtiment. S'assurer que le système d'évacuation est installé conformément aux instructions du fabricant.
5) Inspecter annuellement le système d'évacuation afin de s'assurer qu'il n'est pas obstrué ou détérioré.
6) Les sorties d'évacuation ne doivent pas être encastrées dans un mur ou dans un revêtement extérieur.
7) Toutes les surfaces vitrées de sécurité qui ont été retirées pour entretien doivent être remises en place avant d'utiliser l'appareil.
8) Afin d'éviter toute blessure, ne pas confier le fonctionnement de l'appareil à une personne qui n'est pas familière avec son utilisation.
9) Porter des gants et des lunettes de sécurité pour effectuer l'entretien de l'appareil.
10) Effectuer un repérage du filage électrique avant de percer les murs et le plafond pour installer des conduits d'évacuation.
11) Aucun changement ne doit être apporté à cet appareil. Les pièces retirées pour entretien doivent être replacées avant l'utilisation de l'appareil.
12) L'installation et les réparations de cet appareil doivent être effectuées par un technicien qualifié. Un professionnel devra effectuer une inspection annuelle de l'appareil. S'assurer de faire inspecter annuellement tous les appareils au gaz.
13) Ne pas fermer brusquement ni cogner la vitre de la porte.
14) Ne jamais brûler de combustibles solides (bois, papier, carton, charbon, etc.) dans cet appareil.
15) L'espace autour de l'appareil doit être dégagé et ne pas comporter de matériaux combustibles (carburants et autres liquides ou gaz inflammables).
16) S'assurer que tous les câbles électriques, Ethernet, HDMI, réseau, optiques, fils/câbles, conduits, etc. passent à travers les montants en bois ou en acier. Ne pas les placer directement au-dessus du foyer et ne pas les laisser apparents.
17) L'enceinte du châssis doit être entièrement ouverte sur toute la largeur, la hauteur et la profondeur au-dessus du foyer, conformément aux exigences indiquées dans la section relative à la structure d'encadrement.
18) Faire attention aux surfaces chaudes des murs et du manteau de cheminée. Bien qu'ils soient sécuritaires, le mur et le manteau situés directement au-dessus du foyer peuvent devenir très chauds lorsque celui-ci est allumé. Ne pas les toucher!
19) Faire attention aux surfaces chaudes devant la vitre du foyer. En fonction de sa hauteur, le plancher situé à l'avant du foyer peut devenir très chaud lorsque celui-ci est allumé.
20) Un parquet en bois massif devant le foyer (si autorisé) peut rétrécir pendant la saison de chauffage en raison de la chaleur.

Procédure d'allumage

IMPORTANT : Le système de contrôle à distance fourni avec cet appareil a plusieurs options pour démarrer/faire fonctionner l'appareil à l'aide du bouton d'alimentation et de la touche ON/OFF sur la télécommande manuelle.
Avant de faire fonctionner l'appareil, lire attentivement les consignes d'utilisation de la télécommande (incluses avec la télécommande) pour comprendre comment utiliser le système de contrôle à distance. Le code QR ci-dessous permet de télécharger le vidéo sur les fonctionnalités de la télécommande.

Vidéo Proflame

1. S'assurer que l'interrupteur mural / le récepteur est bien sur la position "Remote" (voir schéma 1).

Mettre l'interrupteur sur Remote

Schéma 1

2. Appuyer sur la touche ON/OFF de la télécommande manuelle (voir schéma 2) puis relâcher. Le récepteur émettra un bip.

Schéma 2
Télécommande en mode Manuel sur Hi

3. Après environ 4 secondes, le système d'allumage par étincelles se mettra en marche pendant 60 secondes pour allumer la veilleuse.

4. L'appareil s'allume.

Remarque : Au cours du premier essai, le système tente d'allumer les flammes pendant environ 60 secondes. Si l'essai est infructueux, le système fait une pause de 35 secondes. C'est ce qu'on appelle l'étape de rectification. Ce délai écoulé, le système tente à nouveau d'allumer les flammes en produisant des étincelles pendant environ 60 secondes. Si les flammes ne s'allument toujours pas, le système se met en mode verrouillage.

Il faut alors le réinitialiser en suivant les étapes ci-dessous :

a) Éteindre le système en utilisant l'interrupteur ON/OFF ou en appuyant sur la touche ON/OFF de la télécommande.
b) Après 2 secondes, mettre l'interrupteur sur ON ou appuyer sur la touche ON/OFF de la télécommande.
c) Répéter l'étape 2.

Procédure d'arrêt

1. Utiliser l'interrupteur mural ou la télécommande pour mettre le système sur "OFF".

2. Appuyer sur la touche "OFF" de la télécommande.

3. Mettre le bouton de contrôle du gaz sur "OFF" pour éteindre la veilleuse.

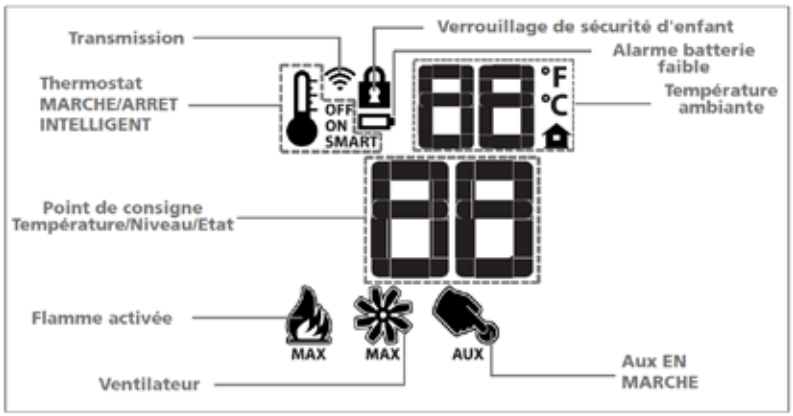

Copie des instructions apposées sur la plaque d'allumage

FOR YOUR SAFETY READ BEFORE LIGHTING
POUR VOTRE SÉCURITÉ – À LIRE AVANT LA MISE EN MARCHE

WARNING: If you do not follow these instructions exactly, a fire or explosion may result causing property damage, personal injury or loss of life. Improper installation, adjustment, alteration, service or maintenance can cause injury or property damage. Refer to the owner's information manual provided with this appliance. For assistance or additional information consult a qualified installer, service agency or gas supplier.

AVERTISSEMENT : Quiconque ne respecte pas scrupuleusement les instructions de la présente notice risque de déclencher un incendie ou une explosion pouvant entraîner des dégâts matériels ou des blessures pouvant être mortelles.
Tout défaut d'installation, de réglage, de modification, de service ou d'entretien peut entraîner des blessures ou des dommages matériels. Reportez-vous au manuel d'utilisation fourni avec cet équipement. Pour obtenir de l'aide ou des informations complémentaires, consulter un installateur ou un service d'entretien qualifié, ou le fournisseur de gaz.

A) This appliance is equipped with an ignition device which automatically lights the pilot.
Do not try to light the pilot by hand.
B) BEFORE OPERATING smell all around the appliance area for gas. Be sure to smell next to the floor because some gas is heavier than air and will settle on the floor.
WHAT TO DO IF YOU SMELL GAS
- Do not try to light any appliance.
- Do not touch any electric switch, do not use any phone in your building.
- Leave the building immediately.
- Immediately call your gas supplier from a neighbours phone. Follow the gas supplier's instructions.
- If you cannot reach your gas supplier, call the fire department.

C) Do not use this appliance if any part has been under water. Immediately call a qualified service technician to inspect the appliance and to replace any part of the control system and any gas control which has been underwater.

A) Cet appareil est muni d'un dispositif d'allumage qui allume automatiquement la veilleuse.
Ne tentez pas d'allumer la veilleuse manuellement.
B) AVANT LA MISE EN MARCHE, reniflez tout autour de l'appareil pour déceler une odeur de gaz. Reniflez au niveau du plancher, car certains gaz sont plus lourds que l'air et peuvent s'accumuler au niveau du sol.
QUE FAIRE SI VOUS SENTEZ UNE ODEUR DE GAZ :
- Ne tentez pas d'allumer l'appareil
- Ne touchez à aucun interrupteur; n'utilisez pas le téléphone se trouvant dans le bâtiment.
- Quittez immédiatement le bâtiment.
- Appelez immédiatement votre fournisseur de gaz depuis un téléphone extérieur. Suivez les instructions du fournisseur.
- Si vous ne pouvez pas rejoindre le fournisseur, appelez le service incendie.

C) N'utilisez pas cet appareil s'il a été plongé dans l'eau, même partiellement. Faites inspecter l'appareil par un technicien qualifié et remplacez tout élément du système de contrôle ou de commande qui a été plongé dans l'eau.

CAUTION: Hot while in operation. Do not touch. Severe burns may result. Due to high surface temperatures keep children, clothing and furniture, gasoline and other liquids having flammable vapors away. Keep burner and control compartment clean. See installation and operating instructions accompanying appliance.

ATTENTION : Surfaces chaudes lorsque l'appareil est en marche. Ne pas toucher. Risque de brûlures graves. En raison des températures élevées, les enfants, les vêtements et le mobilier, le carburant et tout autre liquide aux vapeurs inflammables doivent être tenus éloignés de l'appareil. Nettoyer régulièrement le brûleur et le compartiment des commandes. Voir les consignes d'installation et d'utilisation fournies avec l'appareil.

OPERATING INSTRUCTIONS / CONSIGNES DE FONCTIONNEMENT

1) STOP! Read the safety information above on this label.
2) Ensure the Main switch is in the ON position and/or the wall mounted battery holder (if equipped) is in the <REMOTE> position.
3) Press and release the ON/OFF button on the remote handheld transmitter. An audible beep should be heard from the receiver. If not using the remote, the unit can also be turned on by sliding the battery holder switch to the <ON> position (if equipped).
4) After approximately 4 seconds the spark ignition system will spark for 60 seconds to light the main burner.
5) The unit will turn on.
Note: The first attempt to ignition will last approximately 60 seconds. If there is no flame ignition (rectification) the board will stop sparking for approximately 35 seconds. After this wait time, the board will start a second try for ignition by sparking for approximately 60 seconds. If there is still no positive ignition after the second attempt the board will go into lock out.
The system will need to be reset as follows (after going into lock out mode):
a) Wait 5 minutes - turn the system off by pressing the ON/OFF button on the remote.
b) After approximately 2 seconds press the ON/OFF button again.
c) Unit will repeat step 2.
6) If the appliance will not operate, follow the instructions, "To Turn Off Gas to Appliance" and call your service technician or gas supplier.
This appliance is equipped with an on-demand pilot that shuts off after seven days.

1) STOP! Lisez les instructions de sécurité sur la portion supérieure de cette étiquette.
2) S'assurer que le commutateur principal est en position ON et/ou que le bloc-piles mural (le cas échéant) est en position <REMOTE>.
3) Appuyer sur la touche ON/OFF de la télécommande puis relâcher. Un bip sonore retentira depuis le récepteur. Si vous n'utilisez pas la télécommande, l'appareil peut également être allumé en faisant glisser le commutateur du bloc-piles sur la position <ON> (le cas échéant).
4) Après environ 4 secondes, le système d'allumage produira une étincelle pendant 60 secondes pour allumer le brûleur principal.
5) L'appareil s'allumera.
Remarque : Au premier allumage, le système tente d'allumer les flammes pendant 60 secondes. Si l'essai est infructueux, le système fera une pause de 35 secondes. C'est ce qu'on appelle l'étape de rectification. Ce délai écoulé, le système tente à nouveau d'allumer les flammes en produisant des étincelles pendant 60 secondes. Si les flammes ne s'allument toujours pas, le système se met en mode verrouillage.
Il faut alors le réinitialiser en suivant les étapes ci-dessous (pour le déverrouiller) :
a) Attendre 5 minutes et éteindre l'appareil en appuyant sur la touche ON/OFF de la télécommande.
b) Attendre 2 secondes et appuyer encore une fois sur la touche ON/OFF.
c) L'appareil répètera l'étape 2.
6) Si l'appareil ne fonctionne pas, suivez les instructions "Pour couper le gaz au niveau de l'appareil" et appelez un technicien qualifié ou votre fournisseur de gaz.
Cet appareil est équipé d'une veilleuse sur demande qui s'éteint après sept jours.

TO TURN OFF GAS TO APPLIANCE / POUR COUPER LE GAZ AU NIVEAU DE L'APPAREIL

1) Press the ON/OFF button on the remote or slide the wall mount switch to the "OFF" position.
2) If service is to be performed–you must disconnect power and shut off gas to the unit.
1) Appuyer sur la touche ON/OFF de la télécommande ou faites glisser l'interrupteur mural sur la position "OFF".
2) Lors de l'entretien de l'appareil, vous devez débrancher l'alimentation électrique et couper le gaz alimentant l'appareil.

DO NOT REMOVE THIS INSTRUCTION PLATE
NE PAS ENLEVER CETTE ÉTIQUETTE D'INSTRUCTIONS

919-649b

Consignes d'utilisation de la télécommande Proflame I

IMPORTANT : La télécommande Proflame I fait partie intégrante du système Proflame I qui comprend les éléments suivants :

- Télécommande Proflame I à utiliser avec :
- Module de contrôle IFC (Integrated Fireplaces Control)

La télécommande Proflame I permet de contrôler les fonctions suivantes de l'appareil :

1. Brûleur principal On/Off (Marche/Arrêt)
2. Modulation de la flamme du brûleur principal (6 niveaux)
3. Sélection veilleuse permanente ou intermittente (CPI/IPI)
4. Fonctions du thermostat et du thermostat Smart
5. Modulation de l 'éclairage d'appoint (6 niveaux)**
6. Valve Split flow**
7. Modulation de la vitesse du ventilateur de confort (6 niveaux)**

** Ces options ne sont pas disponibles sur tous les modèles d'appareils.

La télécommande Proflame est caractérisée par un design épuré, une disposition simple des touches et un afficheur LCD (Schéma 1). La touche Mode permet de sélectionner les fonctionnalités et la touche Thermostat sert à allumer, éteindre ou sélectionner les fonctions du thermostat (Schémas 1 & 2). Une fonction de verrouillage des touches est également disponible (Schéma 2).

Schéma 1: Télécommande Proflame

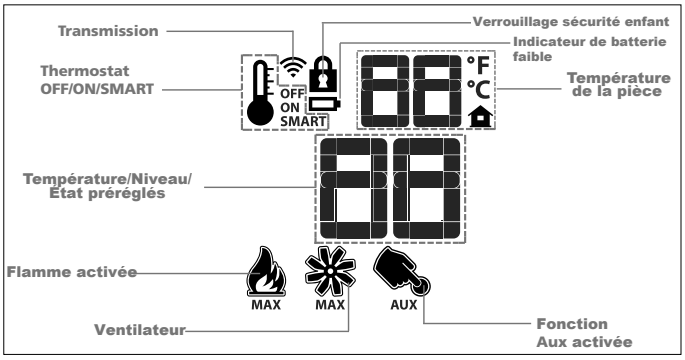

Schéma 2 : Afficheur LCD de la télécommande

DONNÉES TECHNIQUES TÉLÉCOMMANDE	
Tension d'alimentation	4,5V (3 piles 1,5V AAA)
Plage de température ambiante	0 - 50°C (32 - 122°F)
Radiofréquence	315 MHZ

AVERTISSEMENT : LA TÉLÉCOMMANDE ET LE RÉCEPTEUR SONT DES DISPOSITIFS DE RADIOFRÉQUENCE. PLACER LE RÉCEPTEUR DANS UN OBJET/UNE SURFACE EN MÉTAL OU À PROXIMITÉ D'UN OBJET/UNE SURFACE EN MÉTALPEUT RÉDUIRE CONSIDÉRABLEMENT LA PORTÉE DU SIGNAL.

ATTENTION !

- Couper l'alimentation principale en gaz de l'appareil pendant l'installation ou l'entretien du dispositif de réception.

- Couper l'alimentation principale en gaz de l'appareil avant d'enlever ou de remettre les piles.

- En cas de dysfonctionnement de la télécommande, éteindre le module IFC en utilisant l'interrupteur principal "ON/OFF".

- Pour l'installation et l'entretien, éteindre le module IFC en débranchant la prise d'alimentation.

FONCTIONNEMENT

Pairage de la télécommande avec le récepteur/bloc-piles (si nécessaire)

Allumer le récepteur. Appuyer sur le pouton PRG situé dans le coin supérieur droit du récepteur : voir les instructions concernant le récepteur (*). Le récepteur émettra trois (3) “bips” pour indiquer qu'il est prêt à se synchroniser avec la télécommande. Insérer les 2 piles de type AAA dans le compartiment prévu à cet effet sur le dessous de la télécommande. (Schéma 3) Une fois les piles installées dans la télécommande, appuyer sur le bouton On. Le récepteur émettra 4 “bips” pour indiquer que la commande de la télécommande est acceptée et qu'il est configuré sur le code particulier de cette télécommande. Le système est désormais initialisé.

(*) Le récepteur peut être indépendant ou intégré au module de contrôle IFC de l'appareil. La notice du récepteur peut ne pas être indépendante lorsque celui-ci fait partie du module IFC.

Remarque : Utiliser seulement des piles alkaline standards. Ne pas utiliser de piles rechargeables ou de piles au lithium.

Schéma 3 : Compartiment à piles

Indication de la température

Avec le système sur "OFF", appuyer en même temps sur les touches Thermostat et Mode. Vérifier sur l'afficheur LCD de la télécommande qu'un C ou un F s'est affiché sur la droite de la valeur de température ambiante (Schémas 4 & 5).

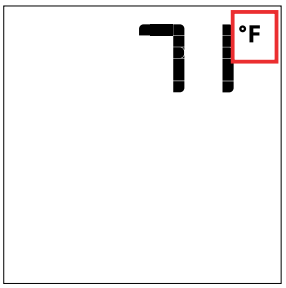

Schéma 4 : Affichage en Fahrenheit sur la télécommande.

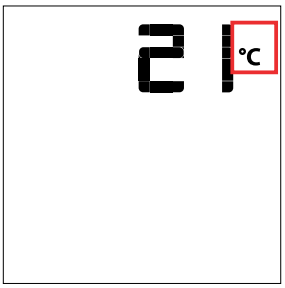

Schéma 5 : Affichage en Celsius sur la télécommande.

Allumage de l'appareil

Avec le système sur OFF, appuyer sur la touche ON/OFF de la télécommande. L'écran de l'émetteur affiche d'autres icônes actives. En même temps, le récepteur activera l'appareil. Le récepteur confirmera la réception de la commande par un seul bip.

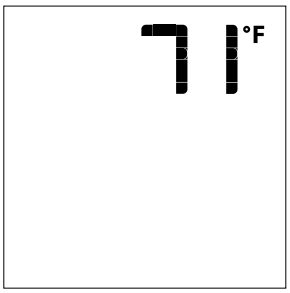

Schéma 6 : Afficheur de la télécommande

Extinction de l'appareil

Avec le système sur ON, appuyer sur la touche ON/OFF de la télécommande. Sur cette dernière, seule la température ambiante restera affichée (Schéma 6). En même temps, le récepteur arrêtera l'appareil, tout en émettant un bip de confirmation de réception de la commande.

Contrôle à distance de la flamme

Le système Proflame dispose de six (6) niveaux de flamme. Avec le système en marche et la flamme au niveau maximum dans l'appareil, chaque pression sur la touche fléchée Bas réduira la hauteur de la flamme d'un degré jusqu'à son extinction totale.
La touche fléchée Haut augmente la hauteur de la flamme à chaque pression. Si on appuie sur la touche fléchée Haut pendant que le système est en marche mais que la flamme est éteinte, celle-ci s'allumera en position haute (Schémas 7 & 8). La réception de la commande est confirmée par un (1) seul bip.

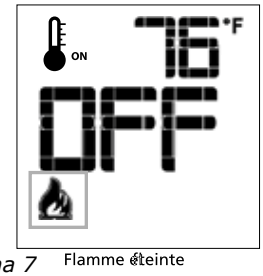

Schéma 7 Flamme éteinte

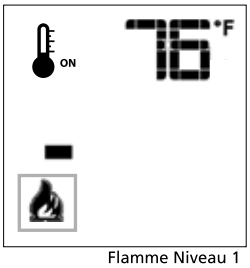

Flamme Niveau 1

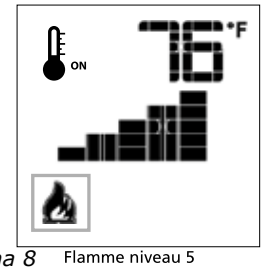

Schéma 8 Flamme niveau 5

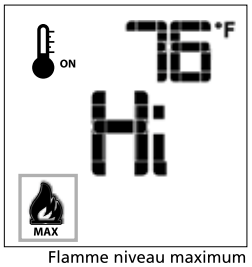

Flamme niveau maximum

Thermostat d'ambiance (sur télécommande)

La télécommande peut fonctionner comme un thermostat d'ambiance. Ce thermostat peut être programmé sur une température désirée pour contrôler le niveau de confort dans la pièce.
Pour activer cette fonction, appuyer sur la touche Thermostat (Schéma 1). L'afficheur LCD de la télécommande changera, montrant que le thermostat d'ambiance est allumé (sur "ON") et que la température de consigne est maintenant visualisée (Schéma 9). Pour régler la température de consigne désirée, appuyer sur les touches fléchées Haut ou Bas jusqu'à ce que cette température s'affiche sur la télécommande.

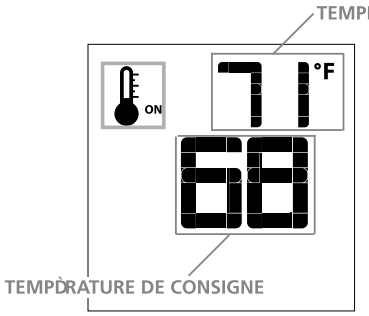

Schéma 9

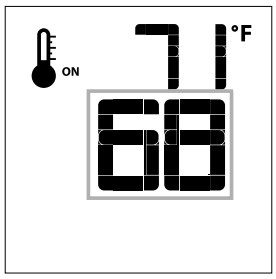

Schéma 10

Thermostat Smart (sur télécommande)

La fonction Thermostat Smart (intelligent) règle la hauteur de la flamme en fonction de la différence entre la température de consigne et la température ambiante actuelle. Lorsque la température ambiante s'approche de la consigne, la fonction Smart module la flamme vers le bas.
Pour activer cette fonction, appuyer sur la touche Thermostat (Schéma 1) jusqu'à ce que le mot "SMART" s'affiche à droite du bulbe de température (Schéma 11).
Pour régler la température de consigne, appuyer sur les touches fléchées Haut ou Bas jusqu'à ce que la température de consigne désirée s'affiche sur la télécommande (Schéma 12).

Remarque : Quand le thermostat Smart est activé, le réglage manuel de la hauteur de la flamme est désactivé.

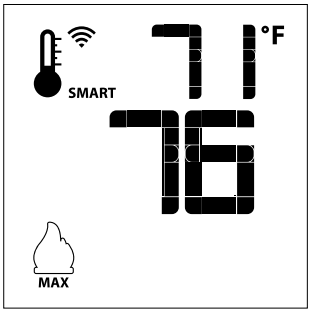

Schéma 11 : Fonction Smart de la flamme

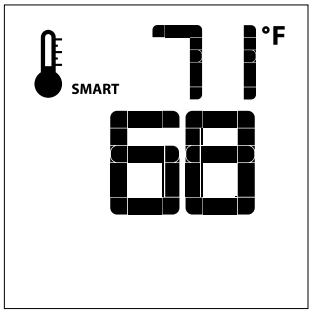

Schéma 12

Contrôle de la vitesse du ventilateur**

Si l'appareil est équipé d'un ventilateur de cirulation d'air chaud, la vitesse du ventilateur peut être contrôlée par le système Proflame. Le ventilateur peut être réglé sur six (6) vitesses. Pour activer cette fonciton, utiliser la touche Mode (schéma 1) pour sélectionner l'icône de contrôle du ventilateur (schéma 13). Utiliser les touches fléchées Haut/Bas (schéma 1) pour démarrer, arrêter le ventilateur ou en régler la vitesse (schéma 14). La réception de la commande est confirmée par un seul bip.

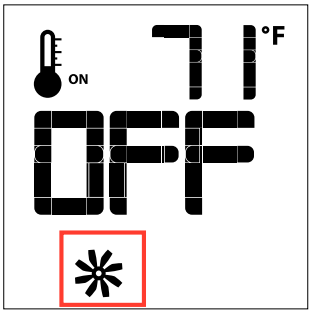

Schéma 13

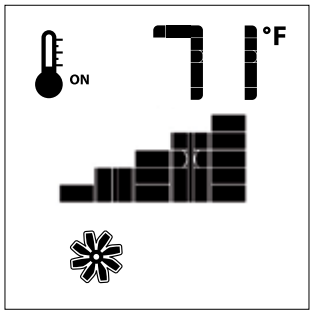

Schéma 14

Commande du gradateur à distance (éclairage)**

La fonction auxiliaire contrôle la sortie d'alimentation AUX au niveau de la commande d'éclairage graduable. Pour activer cette fonction, utiliser la touche Mode (schéma 1) pour sélectionner l'icône AUX (schémas 15 et 16).
L'intensité de la sortie peut être réglée sur six (6) niveaux. Utiliser les touches fléchées Haut/Bas (schéma 1) pour régler le niveau de sortie (schéma 16). Un seul bip confirme la réception de la commande.

Remarque : Cette fonction n'est disponible qu'avec le module de contrôle IFC.

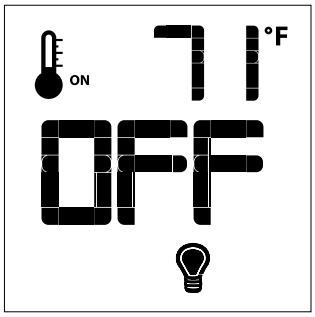

Schéma 15

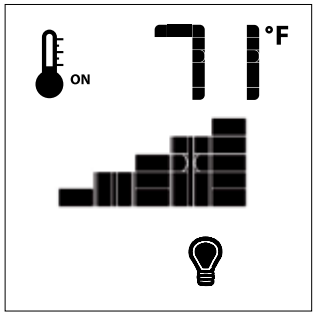

Schéma 16

Verrouillage des touches

Cette fonction verrouille les touches afin d'empêcher toute utilisation non surveilllée.
Pour activer cette fonction, appuyer sur la touche MODE et sur la touche fléchée Haut en même temps (schéma 17).
Pour désactiver cette fonction, appuyer sur la touche MODE et sur la touche fléchée Haut en même temps.

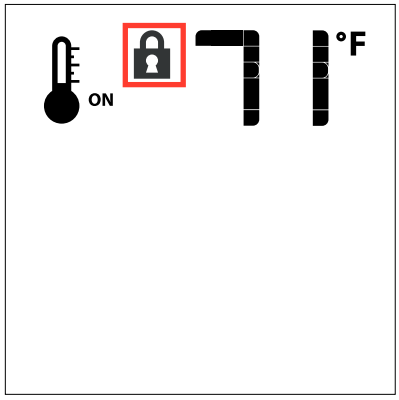

Schéma 17

DÉTECTION DE FAIBLE CHARGE DES PILES

Télécommande

La durée de vie des piles de la télécommande dépend de plusieurs facteurs : qualité des piles utilisées. nombre d'allumages de l'appareil, nombre de changements de consigne du thermostat d'ambiance, etc. Quand la charge des piles de la télécommande est faible, une icône Pile s'affiche sur la télécommande (Schéma 18) avant que les piles soient totalement inutilisables. Cette icône disparaît une fois les piles remplacées.

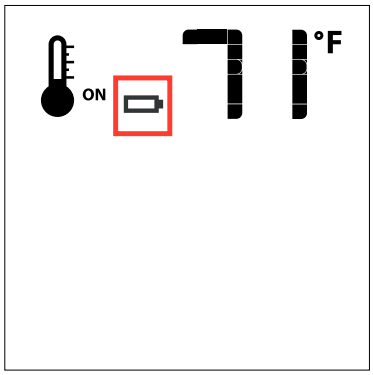

Schéma 18

Commutateur CPI/IPI (Voir l'emplacement du commutateur ci-contre)

Cet appareil est équipé de série d'un commutateur CPI/IPI.
Voici les fonctions du commutateur CPI/IPI :
Veilleuse continue (CPI) - Une veilleuse qui, une fois en marche, doit rester allumée en continu jusqu'à être éteinte manuellement.
Veilleuse intermittente (IPI) - Une veilleuse qui est automatiquement allumée en cas de mise en marche de l'appareil et qui reste allumée en continu à chaque fois que le brûleur principal est en marche. La veilleuse s'éteint automatiquement à chaque fin de cycle d'utilisation du brûleur principal.

Le mode de l'appareil peut être facilement modifié pour passer d'un système d'allumage de la veilleuse intermittente (IPI) à système d'allumage de la veilleuse continue (CPI) en utilisant l'interrupteur à bascule argenté situé sur l'appareil.
(Voir l'emplacement indiqué du commutateur CPI/IPI)

Avantages du CPI :

-Garde la ventilation prête à une mise en marche sans problème par temps froid ou en cas d'inversion

-Conserve la chaleur de la vitre de l'appareil afin de réduire la condensation au démarrage

-Offre la flexibilité de choisir une veilleuse continue traditionnelle. (Veilleuse de 7 jours sur demande)

Un commutateur IPI permet également de faire des économies de combustible car la veilleuse ne fonctionne qu'en cas d'appel de chaleur.

Le commutateur Surefire est situé au-dessus de la valve. Il est accessible en enlevant la grille d'aération/panneau inférieur.

Fonctions ACTIVER/DÉSACTIVER sur la télécommande Proflame I seulement,

1. Retirer une pile de la télécommande.
2. Maintenir appuyé en même temps le bouton **ON/OFF** et le bouton **MODE**.
3. Réinstaller la pile retirée à l'étape 1 tout en maintenant appuyés les deux boutons. Maintenir les boutons enfoncés une fois toutes les piles installées, puis relâcher le bouton **MODE** seulement.
4. L'écran affichera **"CFG"**.
5. Utiliser la flèche du haut ou du bas pour programmer la fonction sur la télécommande.

Remarque : Ne jamais programmer le mode ventilateur (s'il est installé) sur la télécommande. Il n'est pas possible de retirer le mode du thermostat sur cette télécommande.

Remplacement des piles du récepteur de la télécommande et piles de secours en cas de panne de 120 V dans la maison

Si aucun module de commande du ventilateur ni adaptateur CA n'est installé, 4 piles de type AA sont obligatoires dans le récepteur de la télécommande pour faire fonctionner l'appareil en cas d'utilisation de la télécommande.

Comment remplacer ou ajouter des piles dans le récepteur à distance (Proflame 1).
Remarque : si une plaque de recouvrement de l'interrupteur mural est installée, retirer d'abord cette plaque en enlevant les deux petites vis à tête Phillips.

ÉTAPE 1

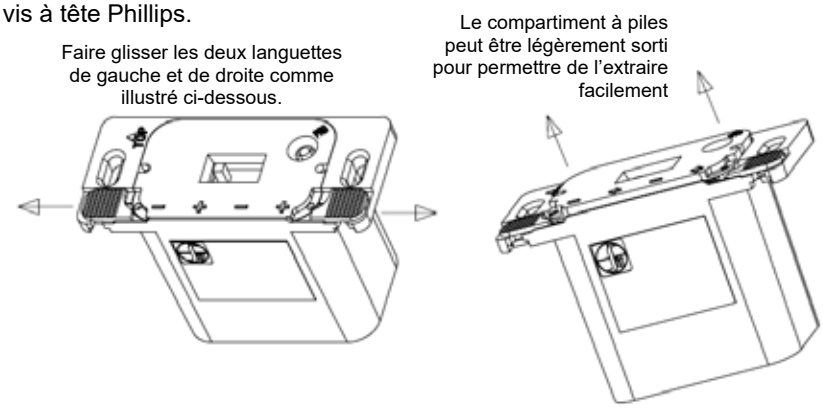

ÉTAPE 2

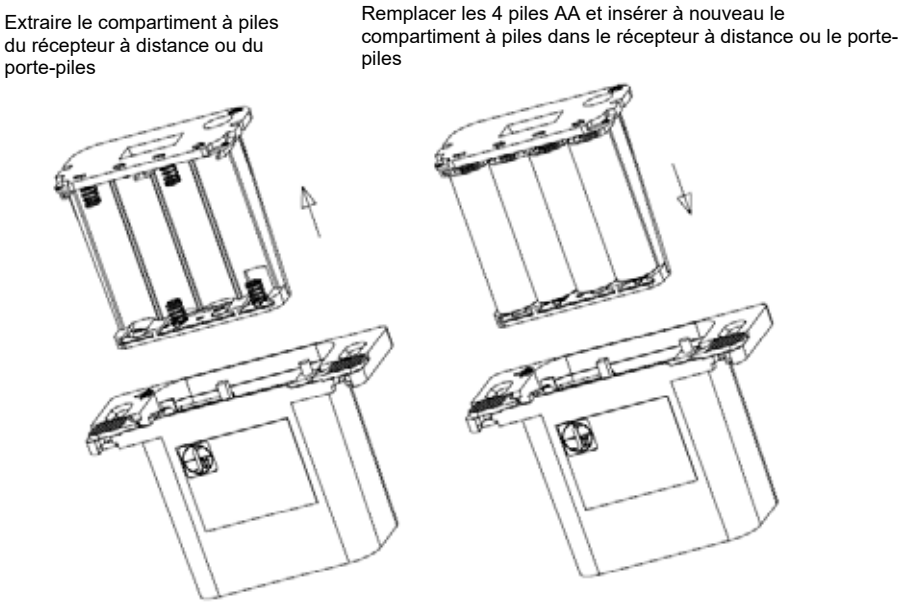

ÉTAPE 3

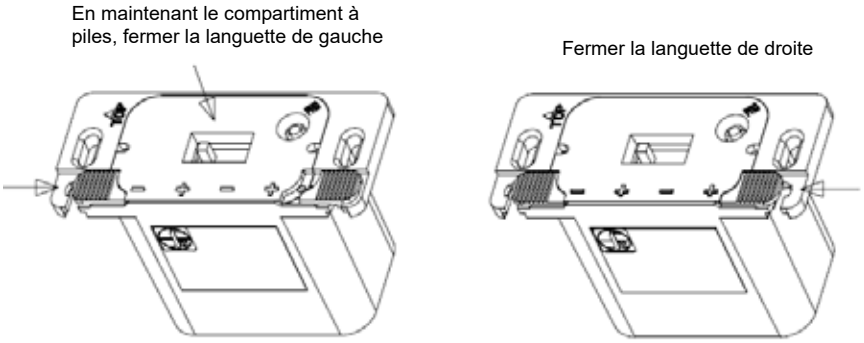

ÉTAPE 4 Réinstaller la plaque de recouvrement du mur à l'aide de 2 vis à tête Phillips.

Information à l'usage de l'installateur

Aide-mémoire pour l'installation

1. Choisir l'emplacement de l'appareil.
   - **a)** Emplacement dans la pièce (consulter la section «Choisir l'emplacement de votre foyer»)
   - **b)** Dégagements des matériaux combustibles (consulter la section «Dégagements»)
   - **c)** Dégagements du manteau (consulter la section «Dégagements du manteau»)
   - **d)** Exigences en matière de structure d'encadrement et de finition (consulter la section «Structure d'encadrement et finition»)
   - **e)** Exigences concernant le système d'évacuation (consulter la section «Système d'évacuation»)

2. Assembler les espaceurs et le support du parement sur la partie supérieure du foyer, ainsi que les brides de clouage latérales (consulter la section «Assemblage de l'appareil avant installation»). REMARQUE : Ceci doit être fait avant d'installer l'appareil dans son emplacement définitif.

3. Installer le système d'évacuation (consulter la section «Système d'évacuation»).

4. Brancher l'appareil au système d'alimentation en gaz. Vérifier le bon fonctionnement de la veilleuse, conformément au schéma fourni (consulter la section «Réglage de la veilleuse»).

   Installer le système de conversion au propane au besoin (consulter la section «Trousse de conversion du gaz naturel au propane»).

5. Procéder au raccordement électrique de l'appareil au boîtier fourni avec l'appareil (recommandé).

6. Installer les accessoires standard et en option. Consulter les sections suivantes :

   a. Insérer 4 piles AA dans le bloc-piles ou installer un adaptateur pour courant alternatif.
   b. Panneaux intérieurs ou panneaux de briques (en option)
   c. Installation du jeu de bûches
   d. Porte plate standard
   e. Installation du ventilateur (en option)
   f. Bordure de finition (en option)
   g. Panneaux affleurants et écran de sécurité (en option)
   h. Façade Vignette (en option)

7. Procéder à une dernière vérification.

Cette dernière vérification comprend les étapes suivantes :

1. Chronométrer l'appareil pour s'assurer qu'après 15 minutes de fonctionnement, le débit d'alimentation en gaz est adéquat (telle qu'inscrite sur l'étiquette de sécurité : 31 000 BTU/h pour le gaz naturel et le propane).

2. Au besoin, régler le débit d'air principal pour éviter que les flammes ne produisent du carbone. Faire fonctionner l'appareil de 15 à 20 minutes pour laisser le temps aux flammes de se stabiliser.

ATTENTION : Le fabricant n'est pas responsable des dommages occasionnés par la production de suie ou de fumée à la suite d'une altération de l'appareil.

Choisir l'emplacement de votre foyer

1. Avant d'installer l'appareil, s'assurer de respecter les différents dégagements nécessaires indiqués dans le présent document.

2. Installer l'appareil sur une surface plane, solide et uniforme (p. ex., un plancher en bois, en métal ou en béton). L'appareil peut être posé à même le sol ou, pour un effet visuel plus saisissant, sur une plate-forme murale. Il doit être installé sur un panneau de métal ou de bois de même dimension (largeur et profondeur).

3. Le foyer au gaz B36XTE peut être encastré ou encadré dans un espace. Voir les installations A, B, C et D tel qu'illustré sur le schéma 1 ci-dessous.

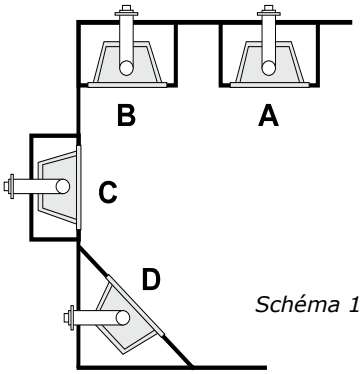

Schéma 1

A) Adossé au mur
B) Adossé au mur, en angle
C) Encastré dans un mur / une alcôve
D) En angle

4. Cet appareil est homologué pour être installé dans une chambre à coucher lorsque muni d'une télécommande standard (système de thermostat millivolts). Certaines municipalités peuvent avoir des exigences supplémentaires : consulter les codes et règlements locaux avant de procéder à l'installation.

5. Le foyer au gaz B36XTE est homologué pour être installé dans une alcôve. Voir la section «Dégagements» pour plus de détails.

6. Avant de procéder à l'installation, il est recommandé de dresser un plan sur papier de l'installation voulue, à partir des mesures exactes des dégagements et des revêtements de protection du sol, et de le faire vérifier par un inspecteur, un détaillant ou un installateur qualifié avant l'installation.

Remarque: Pour les sorties d'évacuation, se référer à la section «Exigences en matière de sorties d'évacuation extérieure».

Dégagements

Les distances de dégagements listées ci-dessous indiquent les distances minimales sauf indication contraire.

Le non-respect des dégagements obligatoires (espaces vides) des matériaux combustibles représente l'une des principales causes d'incendies de cheminée. Il est donc primordial d'installer le foyer et le système de ventilation conformément aux présentes directives.

Exigences à respecter :
Le dessus, l'arrière et les côtés du foyer sont délimités par des espaceurs. **NE PAS** encastrer les extrémités en métal de ces espaceurs dans des matériaux de construction combustibles.

ATTENTION
RISQUE TRÈS ÉLEVÉ D'INCENDIE
en cas de non-respect de ces dégagements (espaces vides) par rapport aux matériaux combustibles. Il est donc fondamental d'installer le foyer et le système de ventilation en suivant scrupuleusement ces directives.

Exigences en matière de dégagements pour le modèle B36XTE

Dégagements:	Dimension	Mesures prises à partir du:
A: Hauteur du manteau (min.) avec façade Vignette + bordure Vignette (finition saillante)	13 po (330 mm)	Dessus de l'ouverture du foyer
A: Hauteur du manteau (min.) avec panneaux affleurants et écran de sécurité	13 po (330 mm)	Dessus de l'ouverture du foyer
A: Hauteur du manteau (min.) avec façade Vignette + bordure Vignette (finition affleurante)	22 po (559 mm)	Dessus de l'ouverture du foyer
B: Mur latéral	12 po (304 mm) un côté seulement	Côté de l'ouverture du foyer
C: Plafond	36-3/4 po (933 mm)	Dessus de l'ouverture du foyer
D: Profondeur du manteau (max.)	12 po (304 mm)	(voir dimension A) à partir du dessus de l'ouverture du foyer
E: Largeur de l'alcôve	84 po (2 134 mm)	D'un mur à l'autre (minimum)
F: Profondeur de l'alcôve	36 po (914 mm)	De l'avant au mur du fond (maximum)
Remarques :	0 po	Aucun socle nécessaire

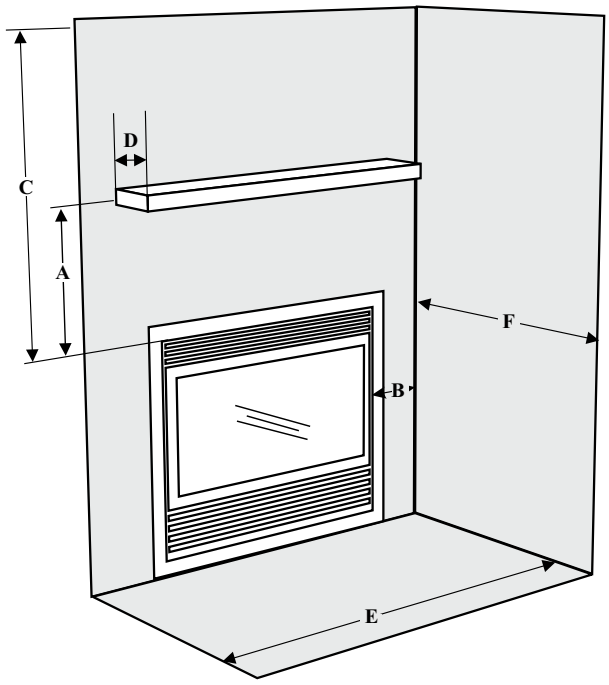

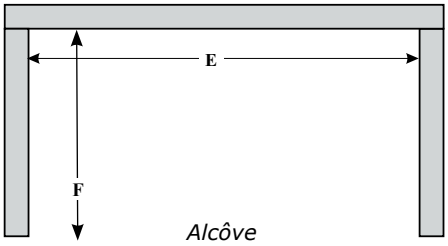

Dégagements minimaux des conduits par rapport aux matériaux combustibles

Horizontal - Haut	2 po (51 mm)
Horizontal - Côté	1-1/2 po (38 mm)
Horizontal - Sol	1-1/2 po (38 mm)
Évacuation verticale	1-1/2 po (38 mm)

Consignes d'installation

Dégagements du manteau combustible

Comme ce foyer produit une chaleur extrême, il est essentiel d'installer le manteau conformément aux dégagements prescrits.

Le schéma ci-dessous illustre les dégagements à respecter entre le dessus du foyer et un manteau en matériau combustible**.**

Remarque : Le manteau commence à * 1 po de profondeur et se termine à 12 * po de profondeur. ** **Pour finition affleurante de la façade Vignette avec bordure de finition,** tous les matériaux (encadrement & finition) sous le manteau et la largeur de la bordure de finition Vignette, (37-3/4 po) doivent être non combustibles en cas d'installation d'un manteau à une hauteur inférieure. **Le manteau non combustible, s'il est installé à une hauteur totale plus basse, ne peut pas être placé en dessous de 6 pieds à partir du dessus de l'ouverture du foyer.**

Remarque : S'assurer que la peinture qui recouvre le manteau et le parement du foyer soit de haute qualité et résistante aux températures extrêmes. Dans le cas contraire, elle pourrait subir des décolorations.

Dégagement du manteau avec façade Vignette et bordure de finition Vignette (finition saillante) ou panneaux affleurants et écran de sécurité

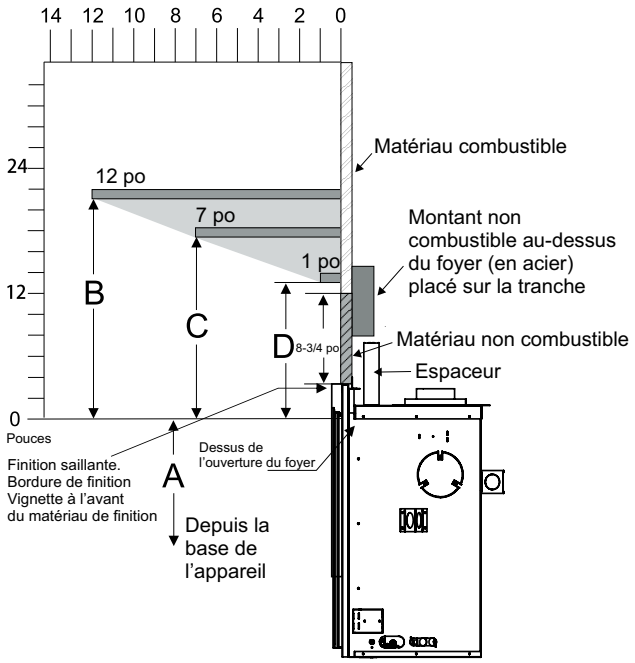

Dégagement du manteau avec façade Vignette et bordure de finition Vignette (finition affleurante)

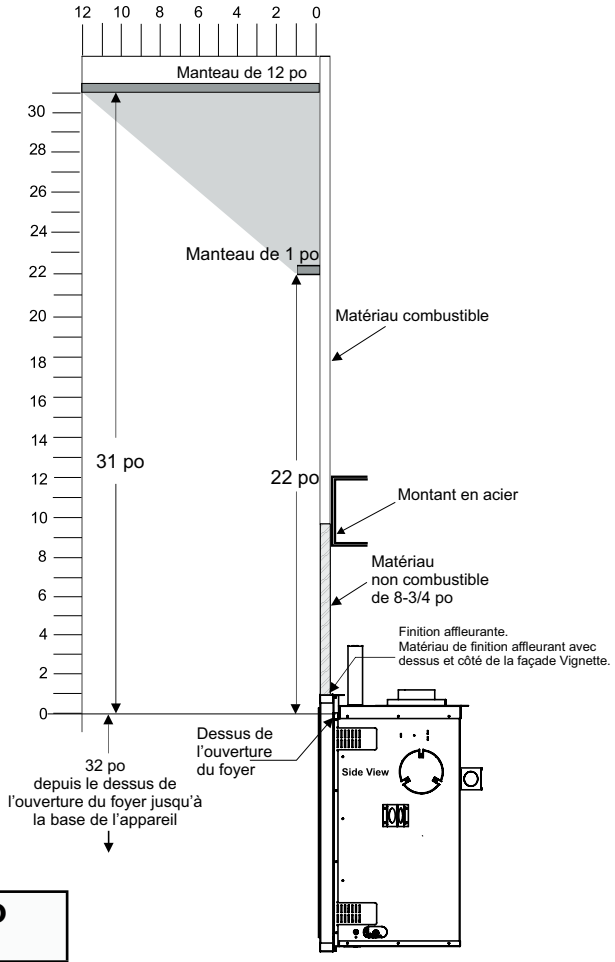

Dégagements du manteau - Modèle B36XTE	A	B	C	D
À partir du dessus de l'ouverture du foyer	32 po (813 mm)	22 po (559 mm)	17-1/2 po (445 mm)	13 po (330 mm)

Remarque : S'assurer que la peinture utilisée sur le manteau et le parement est de haute qualité pour éviter toute décoloration.

Dégagement des pattes du manteau

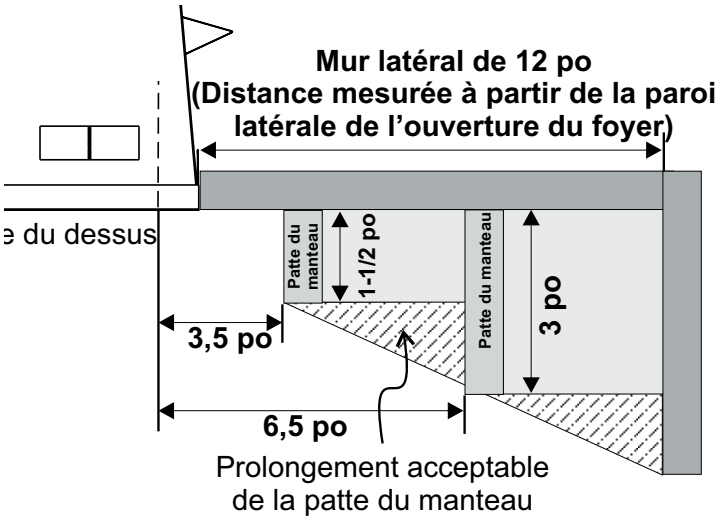

Structure d'encadrement

1. Déterminer l'épaisseur totale du matériau de parement (par ex. tuiles non combustibles, plus céramique) afin de permettre à la surface finie d'être alignée avec l'avant de l'appareil. L'épaisseur totale du parement peut varier de 1/2 po (13 mm) à 1-1/4 po (32 mm) d'épaisseur avec la façade Vignette seulement et l'écran de sécurité et les panneaux affleurants. Lors de l'installation de la façade Vignette + de la bordure de finition Vignette (finition affleurante), l'épaisseur du parement doit être de 3-1/8 po max.

Façade Vignette et bordure de finition Vignette (finition saillante) ou avec panneaux affleurants et écran de sécurité

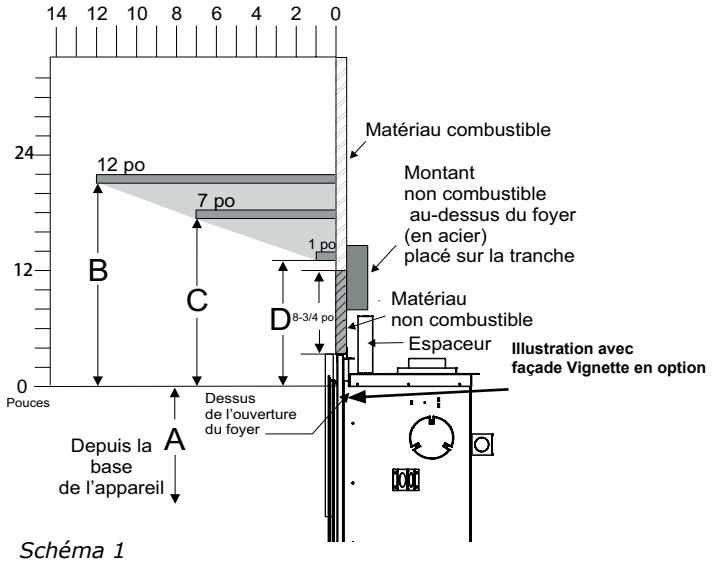

Schéma 1

Remarque : Fixer le panneau non combustible directement sur l'appareil comme illustré ci-dessus. Installer un montant en acier directement sur l'appareil comme illustré ci-dessus, afin de maintenir le matériau non combustible en place.

Installer les brides de clouage latérales, le support du parement supérieur et les espaceurs supérieurs avant la mise en place de l'appareil dans son emplacement. Voir la section « Assemblage de l'appareil avant installation » pour plus de détails de montage.

Façade Vignette + bordure de finition Vignette (finition affleurante)

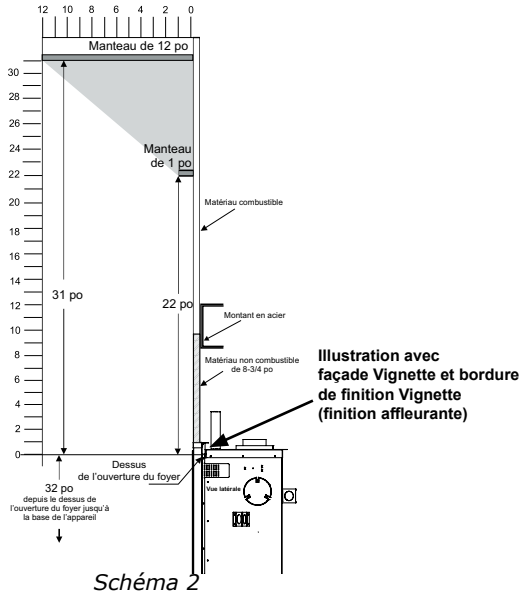

Schéma 2

2. Pour les murs extérieurs, isoler l'enveloppe de la cheminée de la même façon que le reste de la maison, appliquer un pare-vapeur et une cloison sèche, conformément aux codes d'installation locaux. (Ne pas isoler la cheminée en elle-même).

3. Le haut de l'ouverture du foyer ne doit pas être à moins de 36-3/4 po (933 mm) du plafond.

Consignes d'installation

Structure d'encadrement avec façade Vignette et bordure de finition Vignette (finition saillante) ou avec panneaux affleurants et écran de sécurité

- voir page suivante pour l'encadrement avec façade et bordure Vignette (finition affleurante)

Dimensions de l'encadrement	Description	B36XTE	
M	Largeur de l'encadrement	40-5/8 po (1 032 mm)	
N	Hauteur de l'encadrement	42 po (1 067 mm)	
O (Évacuation à l'arrière)	Profondeur de l'encadrement - Évacuation à l'arrière	20-3/4 po (527 mm)	
O (Évacuation sur le dessus)	Profondeur de l'encadrement - Évacuation sur le dessus	20-1/2 po (521 mm)	
P (Évacuation sur le dessus)	Largeur du mur en coin (diagonale)	48 - 5/8 po (1 235 mm)	
P (Évacuation à l'arrière)	Largeur du mur en coin (diagonale)	53 po (1 346 mm) avec chapeau AstroCapXL 61-1/2 po (1 562 mm) - autres chapeaux homologués	
Q (Évacuation sur le dessus)	Largeur du mur face au coin	68-3/4 po (1 746 mm)	
Q (Évacuation à l'arrière)	Largeur du mur face au coin	75 po (1 905 mm) avec chapeau AstroCapXL 87 po (2 209 mm) - autres chapeaux homologués	
R (Évacuation à l'arrière)	Plafond du châssis d'encadrement - Arrière	42 po (1 067 mm)	
R (Évacuation sur le dessus)	Plafond du châssis d'encadrement* - Dessus	50-1/2" (1283mm)	
S (Évacuation à l'arrière)	Hauteur de l'axe central de l'évacuation - Arrière	26-1/2" (673mm)	
S (Évacuation sur le dessus) (5 po x 8 po)	Hauteur de l'axe central de l'évacuation - Dessus	Gaine flexible de 42-1/8 po (1 070 mm)	Conduit rigide de 44-1/4 po (1123 mm)
S (Évacuation sur le dessus) (4 po x 6-5/8 po)	Hauteur de l'axe central de l'évacuation- Dessus	-	Conduit rigide de 49 po (1 245 mm)
T	Hauteur du raccordement de gaz	1-1/2 po (38 mm)	
U	Encastrement du raccordement de gaz	4-1/8 po (105 mm)	
V	Largeur du raccordement de gaz	3-1/4 po (82 mm)	
W	Hauteur des matériaux non combustibles	8-3/4 po (222 mm)	

Important : La hauteur de la structure d'encadrement doit prendre en compte la profondeur de l'âtre. Dimension N = N + l'épaisseur de l'âtre installé.

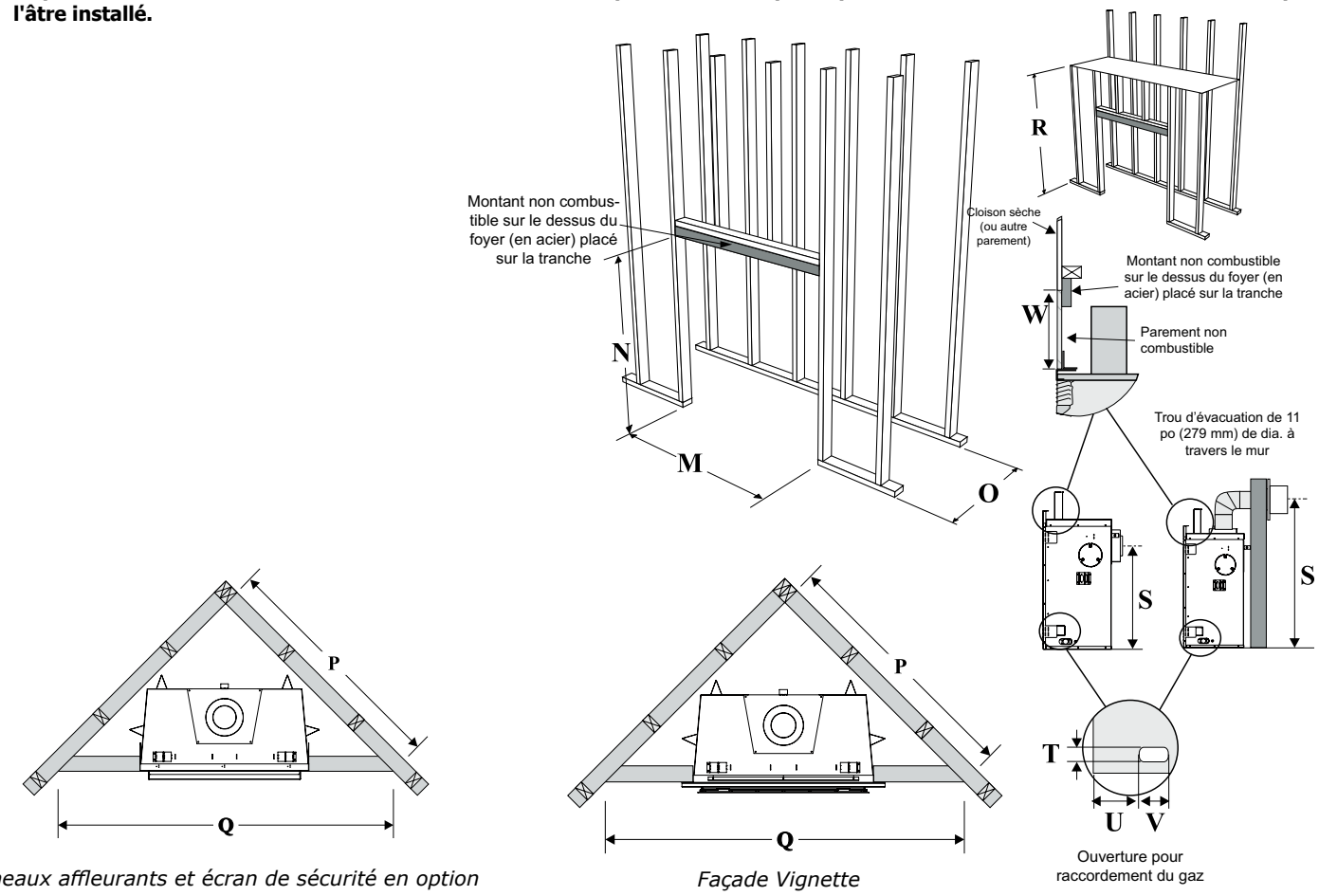

Panneaux affleurants et écran de sécurité en option

Façade Vignette

Structure d'encadrement avec façade et bordure de finition Vignette (finition affleurante)

Dimensions de l'encadrement	Description	B36XTE	
M	Largeur de la structure d'encadrement	42-1/4 po (1 073 mm)	
N*	Hauteur de la structure d'encadrement	42 po (1 067 mm)	
O (Évacuation à l'arrière)	Profondeur de l'encadrement - Évacuation à l'arrière	22-1/8 po (559 mm)	
O (Évacuation sur le dessus)	Profondeur de l'encadrement - Évacuation sur le dessus	21-7/8 po (553 mm)	
P (Évacuation sur le dessus)	Largeur du mur en coin (diagonale)	51-5/16 po (1 303 mm)	
P (Évacuation à l'arrière)	Largeur du mur en coin (diagonale)	55-11/16 po (1 414 mm) avec chapeau AstroCapXL 64-3/16 po (1 630 mm) - autres chapeaux homologués	
Q (Évacuation sur le dessus)	Largeur du mur en coin (diagonale)	72-1/2 po (1 842 mm)	
Q (Évacuation à l'arrière)	Largeur du mur en coin (diagonale)	78-3/4 po (2 000 mm) avec chapeau AstroCapXL 90-3/4" (2305mm) - autres chapeaux homologués	
R (Évacuation à l'arrière)	Plafond du châssis d'encadrement - Arrière	42 po (1 067 mm)	
R (Évacuation sur le dessus)	Plafond du châssis d'encadrement - Dessus	50-1/2 po (1 283 mm)	
S (Évacuation à l'arrière)	Hauteur de l'axe central de l'évacuation - Arrière	26-1/2 po (673 mm)	
S (Évacuation sur le dessus)(5 po x 8 po)	Hauteur de l'axe central de l'évacuation - Dessus	Gaine flexible de 42-1/8" po (1 070 mm)	Conduit rigide de 44-1/4 po (1 123 mm)
S (Évacuation sur le dessus)(4 po x 6-5/8 po)	Hauteur de l'axe central de l'évacuation - Dessus	-	Conduit rigide de 49 po (1 245 mm)
T	Hauteur du raccordement de gaz	1-1/2 po (38 mm)	
U	Encastrement du raccordement de gaz	4-1/8 po (105 mm)	
V	Largeur du raccordement de gaz	3-1/4 po (82 mm)	
W	Hauteur des matériaux non combustibles	87-3/4 po (222 mm)	
* REMARQUE : Si la bordure de finition Vignette en option est installée, elle peut être installée comme bordure de finition à 3 ou 4 côtés. En cas d'installation de la bordure à 4 côtés, la structure d'encadrement doit être agrandie de 11/16 po minimum pour s'y adapter. La structure est mesurée jusqu'au sol fini. (Par exemple : hauteur de l'encadrement de 42 po + 11/16 po jusqu'au bas de la bordure de finition 4 côtés + plancher fini de 1/2 po d'épaisseur = 43-3/16 po)			

**** Important : La hauteur de la structure d'encadrement doit prendre en compte la profondeur de l'âtre. Dimension N = N + l'épaisseur de l'âtre installé.**

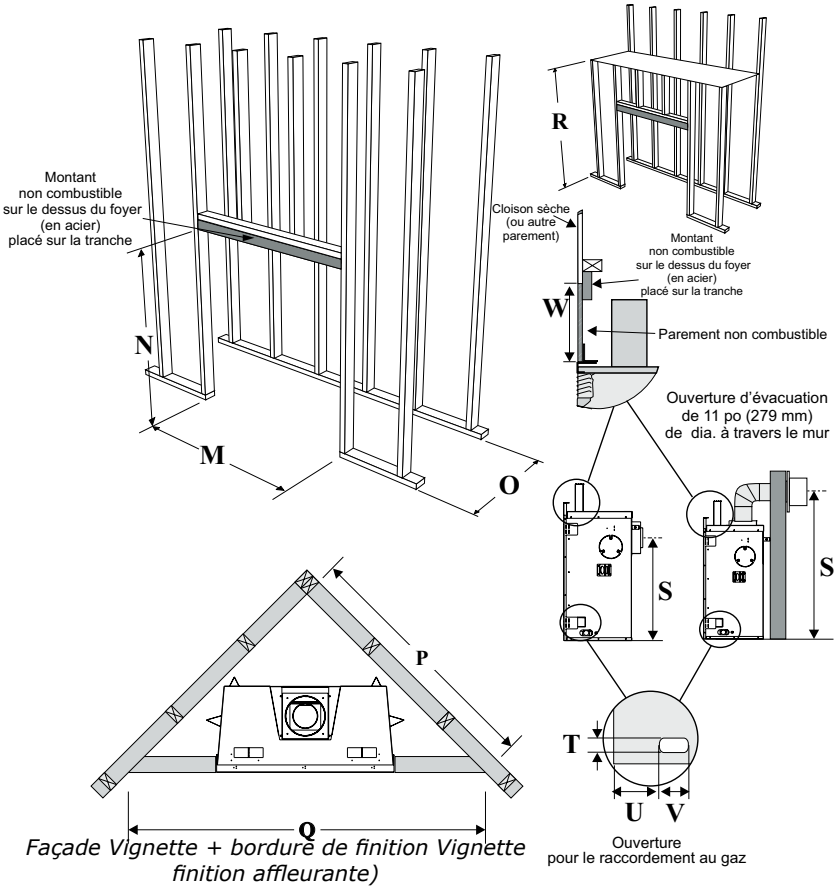

Façade Vignette + bordure de finition Vignette finition affleurante)

Consignes d'installation

Exigences en matière de matériaux non combustibles

Façade et bordure de finition Vignette (finition saillante) ou avec panneaux affleurants et écran de sécurité

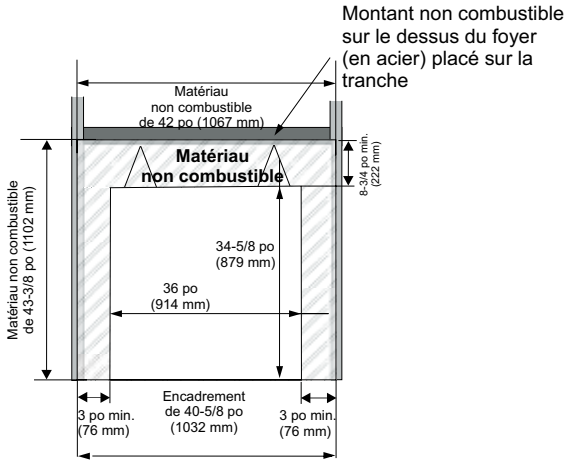

Schéma 1

Façade + bordure de finition Vignette (finition affleurante)

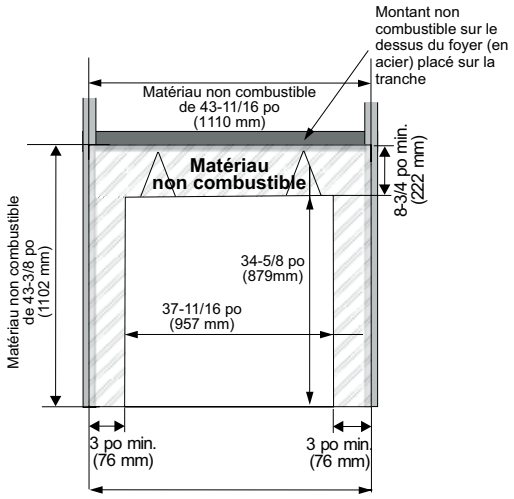

Schéma 2

Installation du récepteur et commutateur mural On/Off

Requis pour toutes les installations - y compris télécommandes Proflame

REMARQUE IMPORTANTE CONCERNANT L'INSTALLATION :

Le récepteur doit être inséré dans le boîtier de raccordement mural fourni (basse tension) et installé uniquement au mur.

NE PAS INSTALLER CES ÉLÉMENTS DANS L'ENCEINTE DU FOYER.
L'INTERRUPTEUR DOIT ÊTRE FACILE D'ACCÈS

Installation du récepteur à distance

1. Fixer le boîtier de raccordement basse tension à la structure d'encadrement, à l'emplacement désiré dans un rayon de 12 pieds (2,7 m) autour du foyer.
2. Insérer le faisceau de câbles de branchement à 12 broches dans l'ouverture située à l'arrière du boîtier de raccordement.
3. Brancher la fiche à 12 broches à l'arrière du récepteur.
4. Placer le récepteur dans le boîtier de raccordement basse tension.
5. Insérer les 4 piles de type AA dans le compartiment à piles en respectant la polarité (requis seulement si aucun module de commande du ventilateur ni aucun adaptateur CA n'est installé).
6. Placer la glissière dans la plaque murale.
7. Mettre l'interrupteur du récepteur sur la position "OFF" pour qu'il s'aligne correctement avec le commutateur à glissière.
8. S'assurer que les mentions "ON" et "UP" du récepteur et de la plaque murale sont du même côté.
9. Aligner le commutateur à glissière et l'interrupteur du récepteur et assembler l'interrupteur dans la glissière.
10. Aligner les trous des vis.
11. Fixer la plaque murale au récepteur à l'aide des deux (2) vis fournies.

Récepteur Proflame

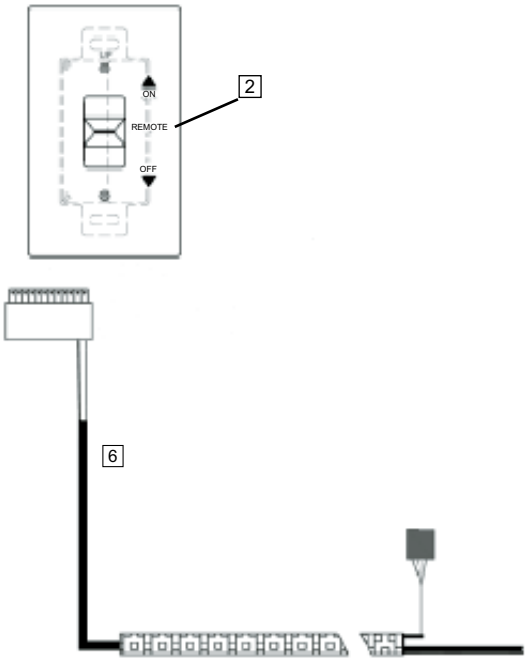

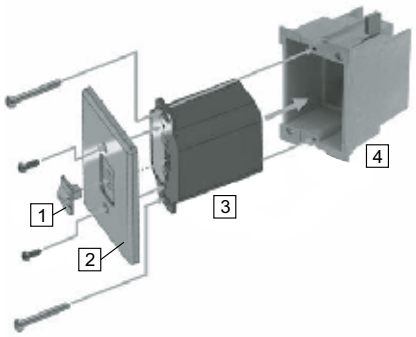

N°	Pièce N°	Description
1	N/A	Commutateur à glissière (inclus avec pièce n° 910-576)
2	911-335	Plaque murale - Blanc
3	911-343	Plaque murale - Noir
3	911-338/P	Récepteur à distance
4	N/A	Boitier de raccordement
5	910-369	Boitier de raccordement basse tension
6	911-032	Faisceau de câbles récepteur à distance

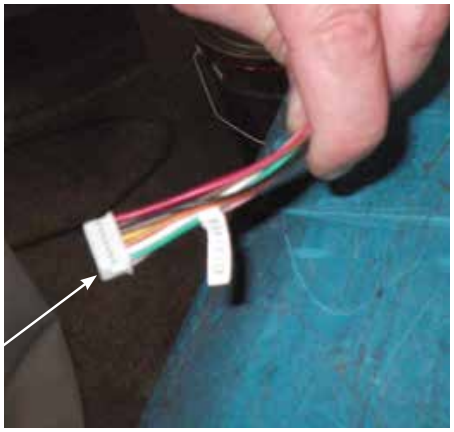

Faisceau de câbles de 10 pi avec fiche à 12 broches

Schéma 1

Consignes d'installation

Finition

REMARQUE IMPORTANTE CONCERNANT LES DÉTAILS DE FINITION :

Avant de mettre l'appareil dans son emplacement définitif, il est important de déterminer l'épaisseur/la hauteur totale de l'âtre une fois finalisé (céramique, tapis, etc.). La base du foyer doit être de niveau ou plus élevée que la hauteur finalisée de l'âtre.

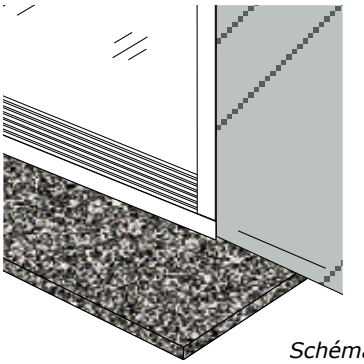

Schéma 1

Remarque : Tout matériau de parement non combustible doit être soigneusement apposé sur les rebords autour de l'ouverture de la chambre de combustion.

Les arêtes à l'état brut seront visibles depuis l'avant de l'appareil avec les grilles d'aération ou les panneaux affleurants - si la bordure de finition en option n'est pas utilisée.

Pour obtenir un fini propre, il est recommandé d'installer le matériau de parement non combustible avec l'arête finalisé contre le foyer/ les brides de clouage.

En parallèle, utiliser une bordure en J ou un renfort d'angle en métal pour recouvrir les arêtes coupées du matériau de parement non combustible.

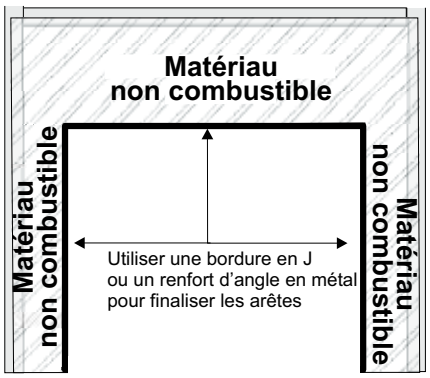

Schéma 2

Important : Les matériaux de finition comme la céramique, les galets, etc. ne doivent pas dépasser les rebords du parement avant au niveau des côtés et du dessus de l'ouverture de la chambre de combustion.

Assemblage de l'appareil avant installation

Avant de débuter

Le support du parement supérieur, les bandes de clouage latérales, les 2 espaceurs supérieurs et la buse doivent être positionnés et fixés correctement à avant la mise en place de l'appareil.

Assemblage des espaceurs supérieurs

Les espaceurs supérieurs sont livrés à plat.Ils doivent être relevés et pliés pour leur donner la forme adéquate.

1. Prendre chaque espaceur et les plier pour leur donner la forme adéquate. Les plier en suivant les lignes pour aligner les trous de vis dans les espaceurs et les fentes prépercées sur le dessus du foyer. S'assurer d'utiliser les fentes adéquates, tel qu'indiqué ci-contre.

2. Fixer fermement chacun des espaceurs au-dessus du foyer à l'aide de 2 vis par espaceur (de chaque côté).

EMPLACEMENT DES TROUS DES ESPACEURS

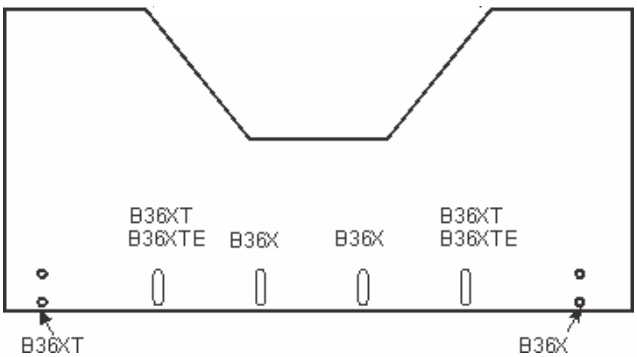

Support du parement supérieur (si la bordure de finition Vignette n'est pas utilisée)

Déterminer l'épaisseur totale des matériaux qui composent le parement (p. ex., matériau non combustible, cloison sèche ou bois plus tuiles en céramique) afin de s'assurer qu'une fois fini, il soit aligné avec l'avant du foyer. L'épaisseur totale du parement peut varier de ½ po (13 mm) à 1 ¼ po (32 mm).

Le support du parement supérieur peut être fixé au foyer à trois endroits différents, selon l'épaisseur du matériau de parement utilisé.

Emplacement des vis	Épaisseur du matériau de parement
A	1/2 po / 13 mm
B	7/8 po / 22 mm
C*	1-1/4 po / 32 mm
* Pour l'emplacement "C" de la vis, le support du parement supérieur est inversé.	

1) Fixer le support du parement supérieur au foyer à l'aide des trois vis fournies à cet effet, en les vissant dans les trois trous préperforés sur le dessus de l'appareil. Utiliser les emplacements A, B ou C selon l'épaisseur du parement.

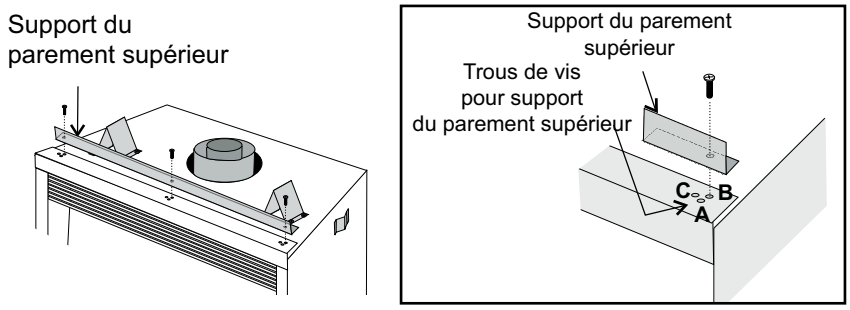

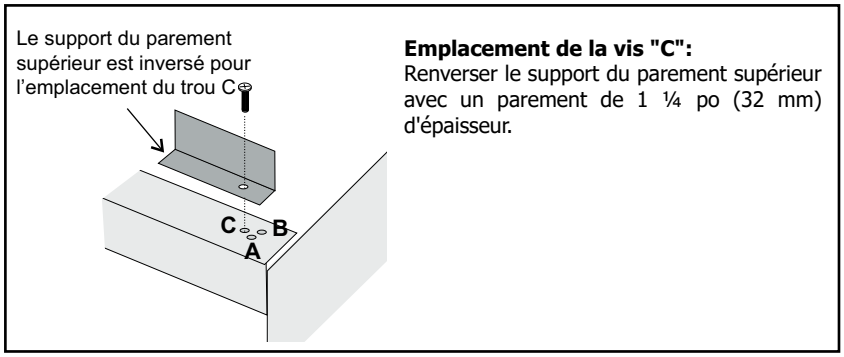

Emplacement de la vis "C":
Renverser le support du parement supérieur avec un parement de 1 ¼ po (32 mm) d'épaisseur.

REMARQUE :
En cas de finition affleurante avec la bordure de finition Vignette, utiliser 2 brides de clouage. Si l'épaisseur totale du matériau est comprise entre 2- 3/8 pouces et 3-1/8 pouces, utiliser la bride de clouage fournie avec les emplacements A, B, C. La bride de bande marquée D peut être jetée.
Si l'épaisseur du matériau est comprise entre 1/2 po et 1-7/8 po, utiliser la bride de clouage fournie marquée D. L'autre bride de clouage pour les emplacements A, B, C peut être jetée.

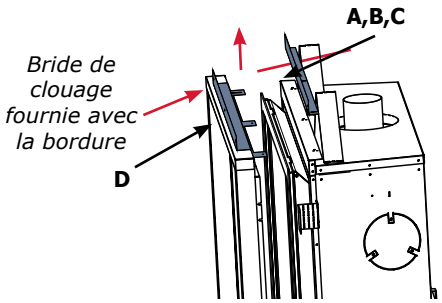

Déterminer l'épaisseur totale du matériau de parement (par exemple, une cloison sèche ou du bois avec tuiles de céramique) afin de s'assurer qu'une fois finie, la surface soit alignée avec l'avant du foyer. L'épaisseur totale du parement peut varier de 1/2 po (13 mm) à 3-1/8 po.

En cas d'utilisation de la bordure de finition Vignette, le réglage s'effectue comme suit :

Emplacement des vis	Épaisseur du matériau de parement
A	2-3/8 po
B	2-3/4 po
C	3-1/8 po
D	de 1/2 po à 1-7/8 po

BRIDES DE CLOUAGE LATÉRALES

Les brides de clouage latérales viennent attachées au foyer. Il y a 2 plaques, l'une sur le haut, l'autre dans le bas, qui peuvent être dépliées si nécessaire.

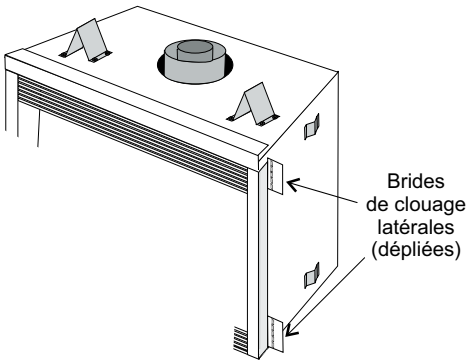

En cas de finition affleurante avec la bordure de finition Vignette, plier les brides de clouage autour des pièces de la bordure latérale, comme illustré ci-dessous.

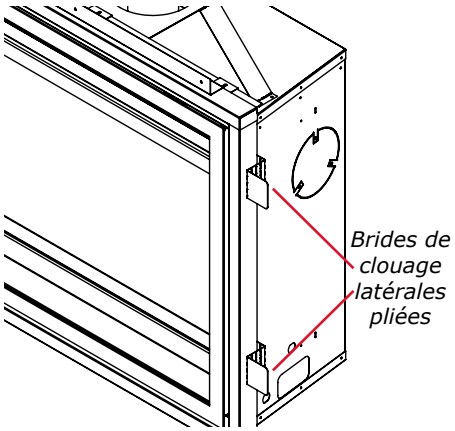

Les brides de clouage latérales peuvent être réglées entre 1/2 po et 2-5/8 po.

Consignes d'installation

Conversion pour évacuation verticale

Remarque : Effectuer cette conversion avant de mettre l'appareil dans son emplacement.

Cet appareil est muni d'une sortie d'évacuation à l'arrière. Suivre ces directives de conversion seulement en cas d'installation d'une évacuation sur le dessus (verticale).

Contenu du conduit d'admission horizontale:	
1	Conduit d'admission d'air avec joint d'étanchéité
1	Obturateur avec joint d'étanchéité
1	Conduit d'évacuation horizontale/verticale avec joint d'étanchéité
1	Déflecteur
29	Vis ¼ po x ½ po (4 vis de rechange)
1	Réducteur de débit d'air
1	Joint de rechange pour conduit d'admission d'air
1	Joint de rechange pour conduit d'évacuation
1	Plaque isolante extérieure
1	Garniture isolante

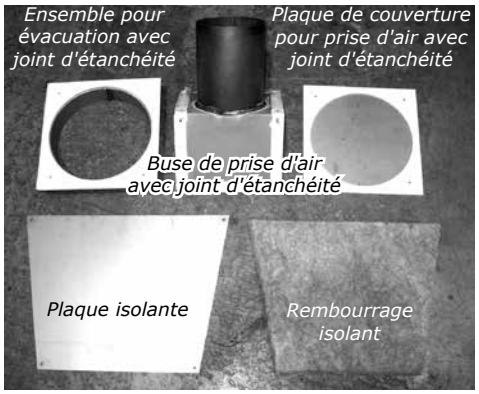

Remarque : Les pièces illustrées sont installées sur l'appareil.

1) Enlever la porte en dégageant les loquets réglables et en la soulevant pour la sortir de son cadre.

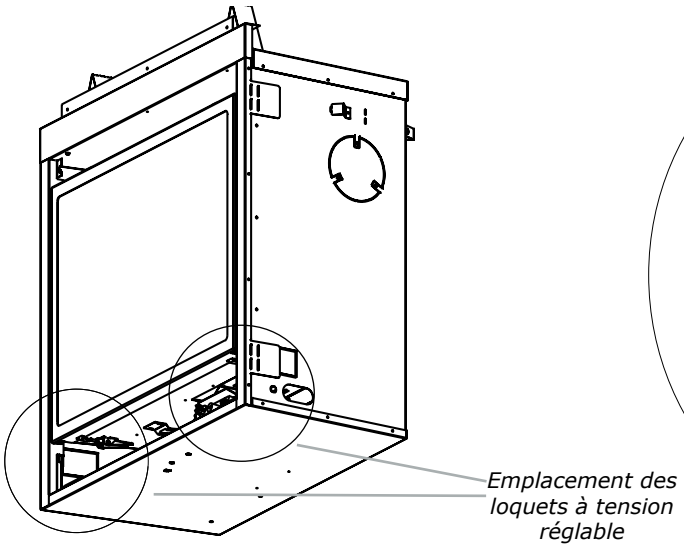

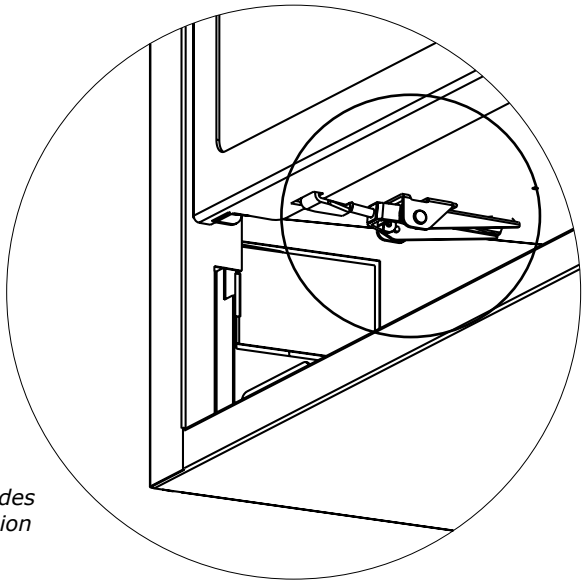

Schéma 1

2) **Depuis l'intérieur de la chambre de combustion**, retirer les deux vis qui retiennent le déflecteur de chaleur supérieure.

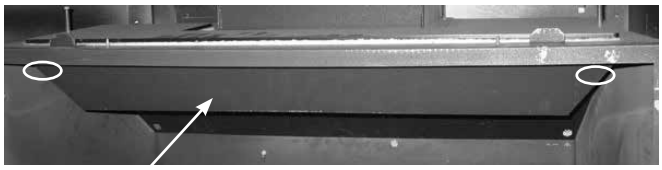

Déflecteur de chaleur *Schéma 2*

3) **Depuis l'intérieur de la chambre de combustion**, retirer les quatre vis qui retiennent la plaque du déflecteur en commençant par les vis à l'avant.

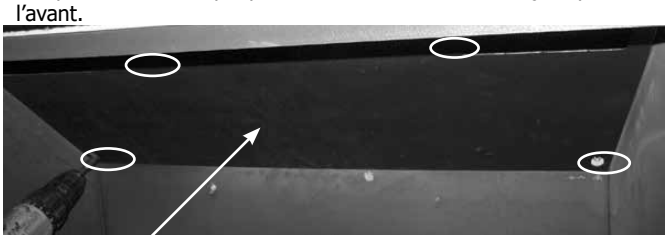

Plaque du déflecteur *Schéma 3*

4) **Toujours depuis l'intérieur de la chambre de combustion**, démonter ensuite le conduit d'évacuation en retirant les huit vis qui le retiennent. Voir schéma 4.

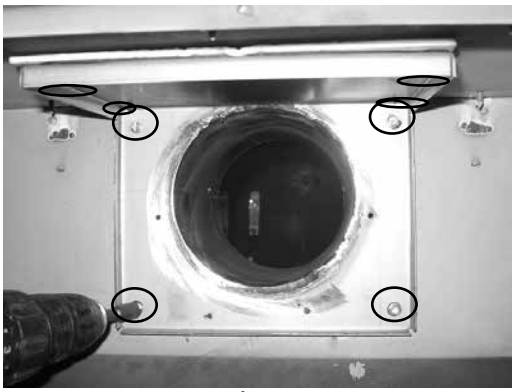

Schéma 4

5) Depuis l'arrière de l'appareil, dévisser les quatre (4) vis de 1/4 po x 1/2 po pour enlever la buse d'admission d'air. Voir schéma 5.

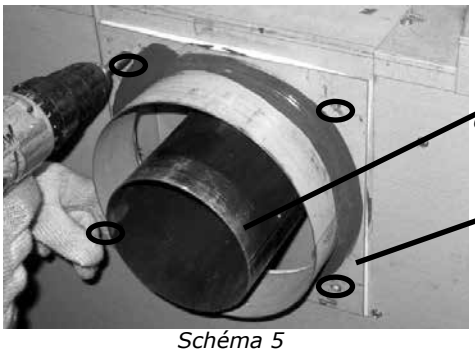

Schéma 5

6) Depuis le dessus de l'appareil, retirer la plaque isolante supérieure et la garniture isolante en dévissant les quatre vis (voir schéma 6). Les mettre de côté.

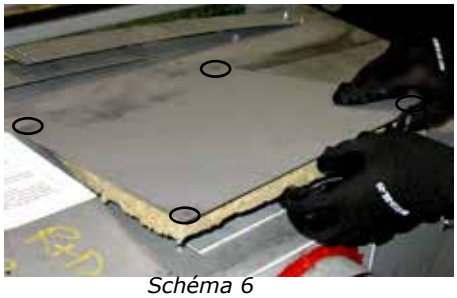

Schéma 6

7) Sur le dessus de l'appareil, retirer la plaque de couverture de la prise d'air en dévissant les 4 vis de 1/4 po x 1/2 po qui le retiennent.

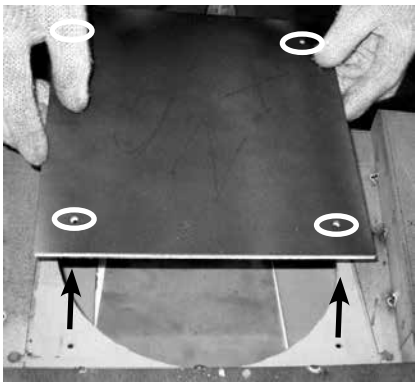

Schéma 7

Avant de passer à l'étape 8, vérifier l'état de tous les joints d'étanchéité.

NE PAS INSTALLER les pièces dont le joint est endommagé. Le remplacer, au besoin, grâce aux joints de rechange fournis.

8) Depuis l'intérieur de la chambre de combustion, mettre le conduit d'évacuation en place (schéma 8) et le fixer à l'aide de 8 vis de 1/4 po x 1/2 po (schéma 9). Bien visser, sans trop serrer.
Les 8 vis doivent être installées.

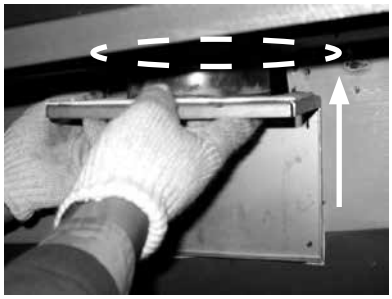

Schéma 8

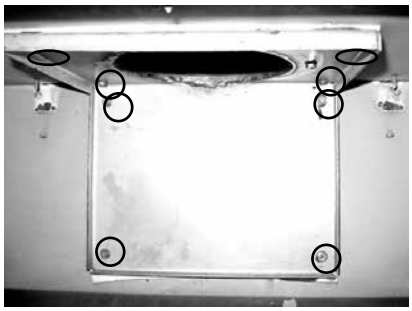

Schéma 9

9) Depuis le dessus de l'appareil, installer le conduit d'admission d'air et le fixer à l'aide de 4 vis de 1/4 po x 1/2 po. S'assurer de bien les visser, sans trop serrer. Les 4 vis doivent être installées.

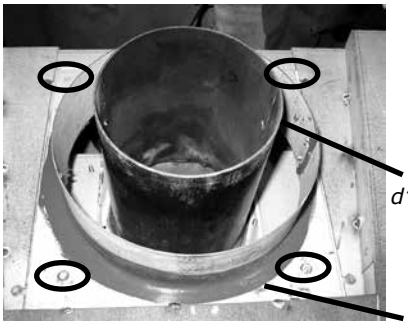

Schéma 10

10) Depuis l'arrière de l'appareil, réinstaller la plaque de couverture de prise d'air à l'aide des 4 vis de 1/4 po x 1/2 po. S'assurer de bien les visser, sans trop serrer. Les 4 vis doivent être installées.

Schéma 11

11) Régler le réducteur de débit d'air au besoin – voir page suivante.

12) Depuis l'intérieur de la chambre de combustion, réinstaller la plaque du déflecteur et le déflecteur de chaleur - procéder aux étapes 2 & 3 en sens inverse.

13) Depuis l'intérieur de la chambre de combustion, réinstaller le déflecteur de chaleur en remettant en place les 2 vis.

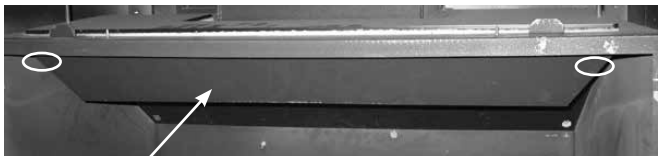

Déflecteur de chaleur *Schéma 12*

14) Depuis l'intérieur de la chambre de combustion, réinstaller la plaque du déflecteur en remettant en place les 4 vis - remettre d'abord en place les vis avant. Ne pas trop les serrer - jusqu'à ce que les vis du fond soient installées. Voir schéma 13.

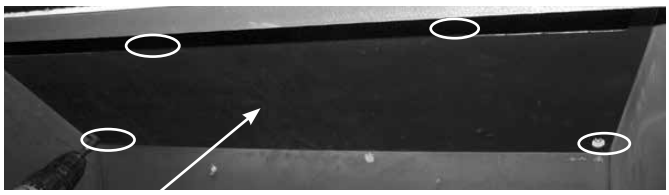

Plaque du déflecteur *Schéma 13*

Remarque : Réutiliser les trous de vis existants - ne pas perforer de nouveaux trous. Serrer les vis.

Consignes d'installation

Installation du réducteur de débit d'air, du déflecteur et du déflecteur de chaleur

REMARQUE : INSTALLER LE RÉDUCTEUR DE DÉBIT D'AIR ET LE DÉFLECTEUR AVANT DE POSER LES PANNEAUX EN OPTION.

1) Déterminer le type d'évacuation voulue, horizontale ou verticale.

2) Retirer le déflecteur de chaleur supérieur et la plaque du déflecteur (procéder aux étapes 5 et 6 en sens inverse).

3) Consulter la section «Systèmes d'évacuation» (dans le manuel) pour savoir si le type d'évacuation choisi nécessite l'installation d'un réducteur de débit d'air.

Remarque : Les évacuations horizontales (à l'arrière) ne nécessitent pas de réducteur de débit d'air.

4) Aligner la plaque de réduction de débit d'air dans la position voulue (voir schéma ci-dessous).

5) Une fois la plaque de réduction en place, la fixer ensuite à l'aide de 2 vis de 1/4 po x 1/2 po. S'assurer de bien les visser, sans trop serrer (voir schéma 2).

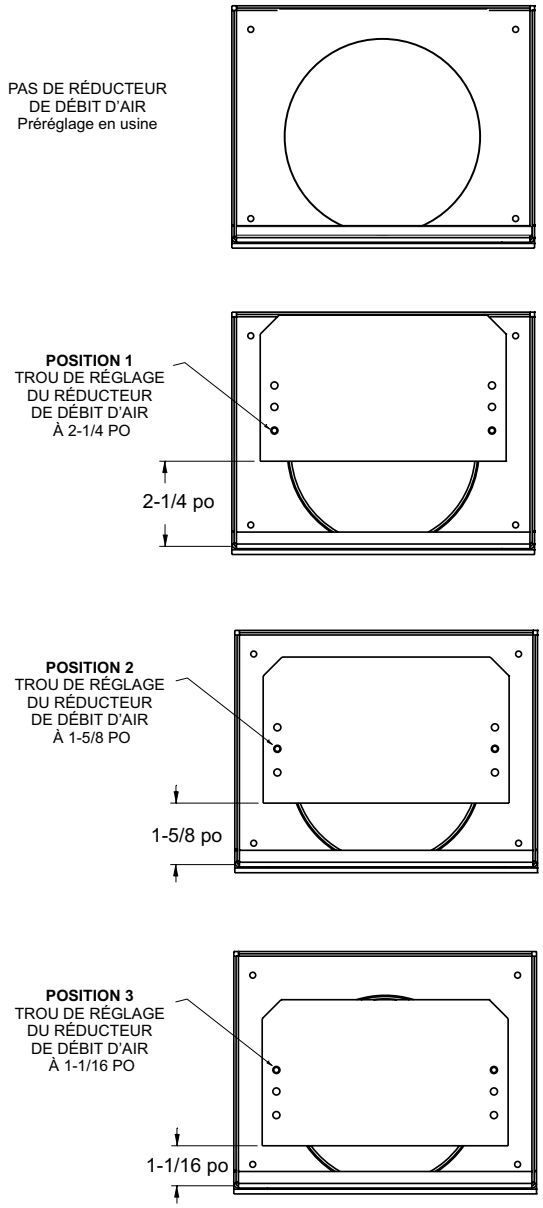

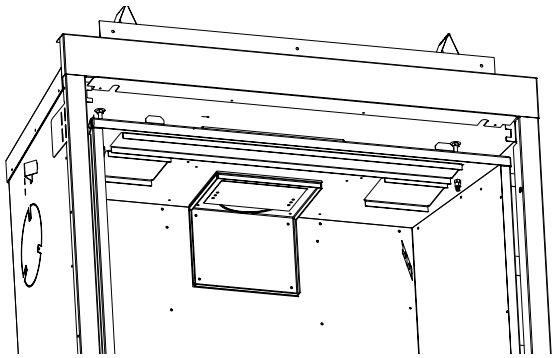

Schéma 2 - Réducteur de débit d'air installé sur le dessus du conduit d'évacuation

6) Depuis **l'intérieur** de la chambre de combustion, installer la plaque du déflecteur à l'aide de 4 vis de 1/4 po x 1/2 po. S'assurer de bien les visser, sans trop les serrer.

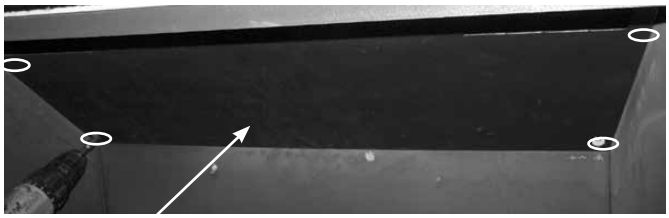

Plaque du déflecteur *Schéma 3*

Remarque : En cas d'installation des panneaux en briques/en option, consulter les consignes sur les panneaux en briques/en option avant de passer à l'étape suivante.

7) Depuis **l'intérieur** de la chambre de combustion, installer le déflecteur de chaleur supérieur à l'aide de 2 vis de 1/4 po x 1/2 po. S'assurer de bien les visser, sans trop les serrer.

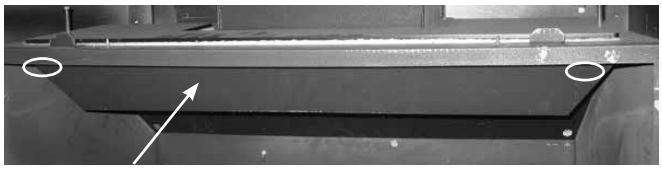

Déflecteur de chaleur *Schéma 4*

Installation du système d'évacuation

Le foyer B36XTE-11 utilise le système de technologie coaxial de "ventouse". La gaine intérieure permet l'évacuation des gaz de combustion vers l'extérieur du bâtiment tandis que le conduit extérieur alimente la chambre de combustion en air extérieur de combustion. Ce système évite d'utiliser l'air chauffé de la pièce comme combustible et empêche ainsi la déperdition de chaleur au niveau du conduit de la cheminée.

Remarque : Ces conduits ne doivent en aucun cas être raccordés à un autre appareil.

L'appareil au gaz et le système d'évacuation doivent déboucher directement sur une sortie extérieure au bâtiment et ne jamais être raccordés à un conduit de cheminée desservant un autre appareil de chauffage à combustible solide ou au gaz. Chaque appareil au gaz à évacuation directe doit utiliser son propre système d'évacuation. Les systèmes d'évacuation communs sont interdits.

Exigences en matière de terminaisons extérieures d'évacuation

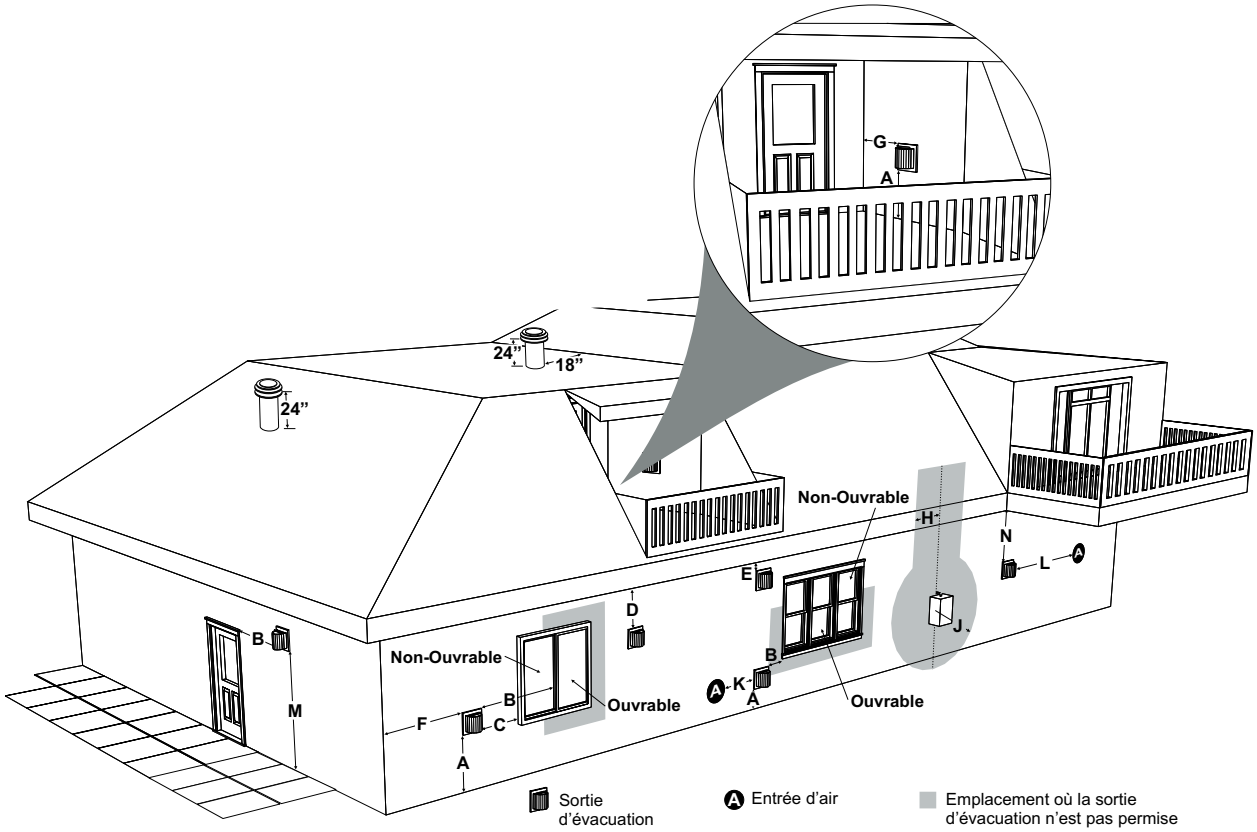

	Exigences en matière de dégagements minimaux	Canada[1]	USA[2]
A	Dégagement au-dessus du niveau du sol, d'une véranda, galerie, terrasse ou d'un balcon	12 po (30 cm)	12 po (30 cm)
B	Dégagement d'une fenêtre ou porte ouvrable	12 po (30 cm)	9 po (23 cm)
C	Dégagement d'une fenêtre fermée en permanence	*	*
D	Dégagement vertical d'un soffite ventilé, situé au-dessus de la terminaison, à une distance horizontale de 2 pieds (61 cm) depuis l'axe central de la terminaison (voir les codes locaux)	24 po (60 cm)	24 po (60 cm)
E	Dégagement d'un soffite non ventilé	19 po (48 cm)	19 po (48 cm)
F	Dégagement du coin extérieur : avec chapeau d'évacuation ***AstroCap***	13 po (33 cm)	13 po (33 cm)
	Dégagement du coin extérieur : avec tout autre chapeau d'évacuation agréé	13 po (33 cm)	13 po (33 cm)
G	Dégagement du coin intérieur : avec chapeau d'évacuation ***AstroCap***	11 po (28 cm)	11 po (28 cm)
	Dégagement du coin intérieur : avec tout autre chapeau d'évacuation agréé	11 po (28 cm)	11 po (28 cm)
H	Dégagement horizontal à partir de l'axe central du régulateur, au-dessus du dispositif compteur/régulateur	36 po (90 cm)[a]	*
J	Dégagement de la sortie d'évacuation du régulateur	36 po (90 cm)	*
K	Dégagement de l'entrée d'alimentation d'air non mécanique au bâtiment ou de l'entrée d'air de combustion de tout autre appareil	12 po (30 cm)	9 po (23 cm)
L	Dégagement de l'entrée d'alimentation d'air mécanique n°3 pieds (91 cm) au-dessus si dans les 10 pieds (3 m) horizontalement	72 po (1,8 m)	36 po (90 cm)[b]
M	Dégagement au-dessus d'un trottoir pavé ou d'une entrée pavée située sur un terrain public[+]	84 po (2,1 m)[†]	*
N	Dégagement sous une véranda, une galerie, une terrasse ou un balcon[‡]	12 po (30 cm)[‡]	*

[1] Conformément au CSA B149.1, *Natural Gas and Propane Installation Code* en vigueur
[2] Conformément au *ANSI Z223.1/NFPA 54, National Fuel Gas Code* en vigueur
[+] Un conduit d'évacuation ne doit pas se terminer directement au-dessus d'un trottoir ou d'une entrée pavée, situés entre deux habitations unifamiliales et desservant ces deux habitations.
‡ Permis seulement si l'espace sous la véranda, la galerie, la terrasse ou le balcon est complètement ouvert sur au moins deux côtés, au-dessous du plancher.
* Dégagements conformes aux codes locaux d'installation et aux exigences du fournisseur de gaz.
[a] 3 pieds (91 cm) jusqu'à une hauteur maximale de 15 pieds (4,5 m) au-dessus du dispositif compteur/régulateur.
[b] 3 pieds (91 cm) au-dessus - si dans les 10 pieds (3 m) horizontalement.

Consignes d'installation

Installation du réducteur d'évacuation supérieur - de 5 po x 8 po à 4 po x 6-5/8 po

1. Appliquer un filet de scellant autour de la base de la buse d'évacuation intérieure. Faire glisser l'adaptateur interne sur la buse et le fixer à l'aide de 3 vis.

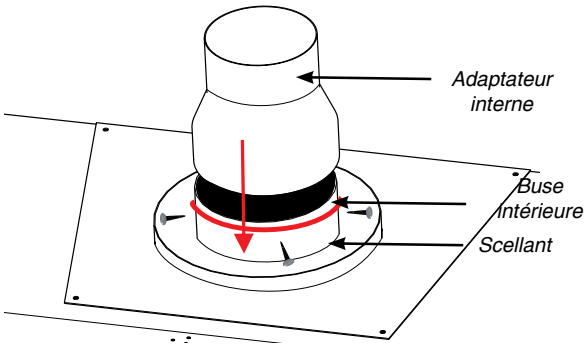

2. Appliquer un filet de scellant autour de la base de la buse d'évacuation extérieure. Faire glisser l'adaptateur externe sur la buse et le fixer à l'aide de 3 vis.

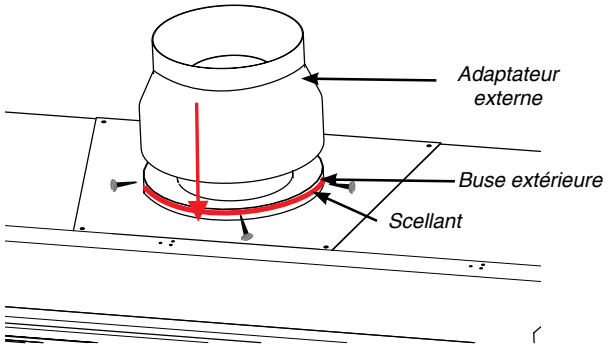

3. Suivre les consignes d'installation du kit d'évacuation flexible.

Système d'évacuation

Système d'évacuation directe (Flexible)

TERMINAISONS HORIZONTALES SEULEMENT

Ces systèmes d'évacuation, installés sur le foyer au gaz à évacuation directe B36XTE-11, ont été testés et approuvés par Warnock Hersey/ Intertek comme systèmes de chauffage à évacuation directe. L'emplacement du chapeau d'évacuation doit être conforme aux exigences illustrées sur le schéma des emplacements des terminaisons d'évacuation dans la section «Emplacements des terminaisons d'évacuation extérieures».

L'ensemble de terminaisons du système d'évacuation flexible Direct Vent de Regency® (pièce n°946-515) comprend toutes les pièces nécessaires pour l'installation du modèle B36XTE utilisant une longueur maximale de 4 pieds.

1)	Gaine flexible de 6-7/8 po dia. (4 pi de long)
2)	Gaine flexible de 4 po dia. (4 pi de long)
3)	Espaceurs à ressort (4)
4)	Bague (2)
5)	Chapeau d'évacuation ***AstroCap*** (1)
6)	Vis (12)
7)	Tube de Mill Pac (1)
8)	Vis chromées (8)
9)	Vis autoperçantes n°8 x 1-1/2 po, acier inoxydable (4)

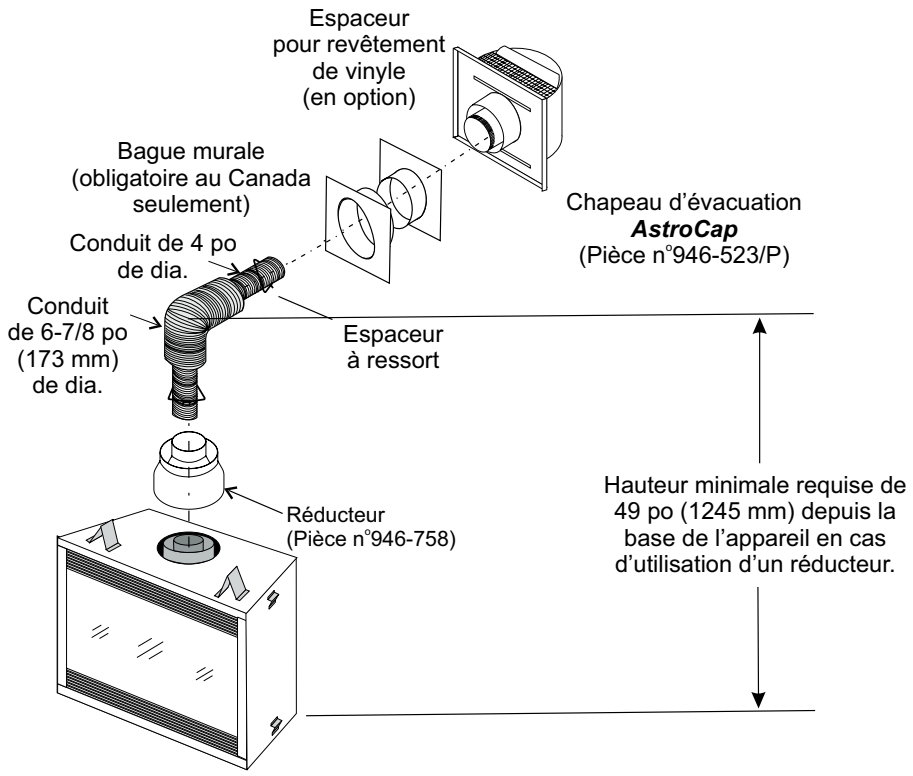

Si des sections de conduit plus longues sont nécessaires, le système d'évacuation Regency Direct Vent (flexible) n°946-516 comprend toutes les pièces nécessaires pour l'installation du modèle B36XTE utilisant une longueur maximale de 10 pi.

1)	Gaine flexible de 6-7/8 po dia. (10 pi de long)
2)	Gaine flexible de 4 po dia. (10 pi de long)
3)	Espaceurs à ressort (7)
4)	Bague (2)
5)	Chapeau d'évacuation ***AstroCap*** (1)
6)	Vis (12)
7)	Tube de Mill Pac (1)
8)	Vis chromées (8)
9)	Vis autoperçantes n°8 x 1-1/2 po, acier inoxydable (4)

Remarques :

1) **Les sections de conduits doivent être continues, sans joints ni soudures.**

2) **Seuls les conduits flexibles achetés auprès de Regency® peuvent être utilisés pour les installations flexibles.**

Consignes d'installation

Terminaison verticale

Système d'évacuation de 4 po x 6-7/8 po (pièce nº946-755)

1. Respecter un dégagement de 1-½ po (38 mm) (espace vide) des matériaux combustibles en cas de traversée de plafonds, de murs, de planchers, d'enceintes isolantes, de solives ou de tout autre matériau combustible se trouvant à proximité. Ne pas combler les espaces vides avec de l'isolant. Consulter les sections sur le système d'évacuation pour connaître la pente verticale maximale du système d'évacuation et les limitations maximales de dévoiement horizontal. S'assurer de respecter les dégagements requis autour des isolations, des murs, au-dessous et au-dessus des planchers, des poutres de planchers, etc. Chaque appareil doit être installé en respectant différents dégagements (dessus, côtés, dessous). Voir le manuel de l'appareil concerné pour plus de détails.
2. Installer l'appareil dans l'emplacement désiré. Faire descendre un fil à plomb du plafond/de la poutre du plancher jusqu'à l'emplacement de la sortie (buse) d'évacuation du foyer. Tracer au plafond l'endroit où le conduit d'évacuation traversera le plafond. Percer un petit trou à cet endroit. Ensuite, faire descendre un fil à plomb du toit jusqu'au trou percé précédemment dans le plafond. Marquer l'endroit où le conduit d'évacuation traversera le toit.
3. Découper une ouverture dans le toit au centre duquel se trouve le petit trou percé dans les étapes précédentes. Cette ouverture doit mesurer au moins 10-¼ pouces et peut être ronde ou carrée.
4. Glisser le solin sous les bardeaux et aligner le solin pour le centrer (les bardeaux doivent chevaucher la moitié du solin) comme illustré sur le schéma 1.

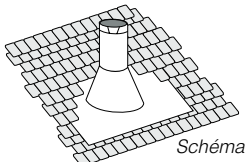

Schéma 1

Schéma 1 : Installer la portion supérieure du solin au-dessous des matériaux de toiture et ne pas la fixer avant l'installation du conduit de cheminée. De petits ajustements pourront ainsi être effectués par la suite.

5. Un coupe-feu de plafond / espaceur pour coupe-feu doit être installé en cas de traversée d'un plancher ou au niveau du plafond. Pour installer le coupe-feu de plafond / espaceur pour coupe-feu dans un plafond horizontal ou une poutre de plancher, découper une ouverture carrée de 10-¼ po (260 mm). Construire une structure pour l'ouverture tel que montré sur le schéma 1 puis installer le coupe-feu de plafond. Faire glisser la partie supérieure de l'espaceur d'entretoit sur le haut du protecteur d'isolant/coupe-feu d'entretoit - voir schéma 1a. Fixer l'ensemble à l'aide de 4 vis/clous. Si d'autres espaceurs sont nécessaires, ceux-ci peuvent être achetés séparément.

Remarque : Le coupe-feu de plafond / espaceur pour coupe-feu peut être découpé s'il s'avère trop grand pour l'installation.

Schéma 2

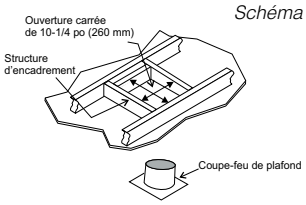

Espaceur pour coupe-feu pour empêcher que des saletés ne tombent dans le coupe-feu de plafond

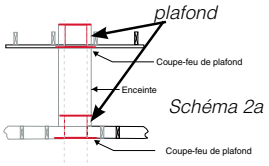

Schéma 2a

6. Déterminer la hauteur totale de la cheminée, depuis le dessus de l'appareil jusqu'à la partie inférieure du solin. Si nécessaire, couper les gaines flexibles intérieure et extérieure à la longueur désirée jusqu'à un maximum de 20 pieds (6,1 m).
7. Appliquer du scellant Mill-Pac autour du collet de 4 po situé sur l'appareil et faire glisser la gaine flexible intérieure sur le collet interne de l'appareil puis fixer avec 3 vis minimum.
8. Installer les espaceurs de 4 po autour de la gaine flexible de 4 po (102 mm).
9. Répéter l'étape 6 pour installer le conduit extérieur au collet externe de l'appareil.

Remarque : Si un dévoiement est nécessaire dans l'entretoit ou les poutres de plancher, il est important que le conduit d'évacuation soit supporté à tous les 3 pieds pour éviter toute contrainte (force) excessive ou tout affaissement du conduit. Des attaches murales (3 au total) sont disponibles à cet effet. Utiliser toutes les sangles rondes/de plombier si d'autres supports sont nécessaires.

10. Fixer la section du conduit rigide à l'adaptateur en appliquant du Mill-Pac sur le conduit interne/externe. Sécuriser le conduit externe à l'aide de 3 vis.
11. Fixer la gaine flexible intérieure à l'adaptateur de conduit en appliquant du Mill-Pac sur l'adaptateur. Faire glisser le conduit interne sur l'adaptateur et le fixer à l'aide de 3 vis.
12. Répéter l'étape 10 pour fixer la gaine flexible extérieure.
13. Faire glisser la longueur de conduit une fois ajustée vers le solin en s'assurant qu'elle mesure 2 pieds min. à partir de la partie supérieure du toit. Mettre la cheminée à niveau et la fixer à l'aide du support de toit fourni avec le kit à la partie inférieure du toit, tel qu'illustré, en utilisant 2 vis min. de chaque côté - voir schéma 3b. Voir le schéma 4 pour les exigences de hauteur en fonction de la pente du toit. Voir le schéma 3a pour connaître les méthodes de fixation si les 2 pieds de longueur sont insuffisants et qu'il est nécessaire d'ajouter des longueurs supplémentaires. Sections de conduit vendues séparément. Voir la liste des composants de Simpson Duravent dans le manuel d'installation pour trouver les numéros de pièces.

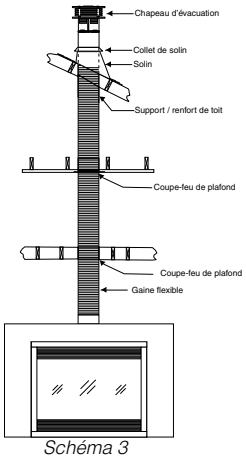

Schéma 3

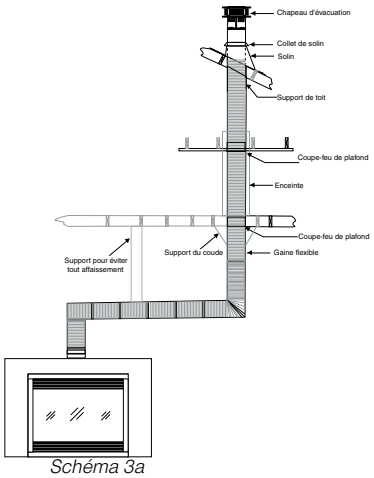

Schéma 3a

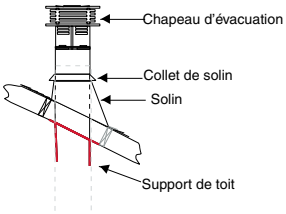

Schéma 3b

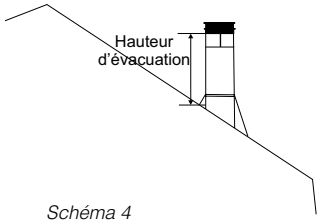

Schéma 4

Pente du toit	Hauteur min. d'évacuation	
	Pieds	Mètres
Plat jusqu'à 7/12	2	0,61
de 7/12 à 8/12	2	0,61
de 8/12 à 9/12	2	0,61
de 9/12 à 10/12	2,5	0,76
de 10/12 à 11/12	3,25	0,99
de 11/12 à 12/12	4	1,22
de 12/12 à 14/12	5	1,52
de 14/12 à 16/12	6	1,83
de 16/12 à 18/12	7	2,13
de 18/12 à 20/12	7,5	2,29
de 20/12 à 21/12	8	2,44

14. Appliquer du calfeutrage à l'extérieur entre le conduit externe et le solin pour éviter que l'eau ne pénètre dans le système de la cheminée.
15. Faire glisser le collet de solin sur la longueur du conduit jusqu'à ce qu'il s'emboîte sur le solin.
16. Installer le chapeau d'évacuation en le tournant-verrouillant ("twist-lock").
17. Fixer le solin au toit à l'aide de vis.

Remarque : Tout placard ou espace de rangement traversé par le système d'évacuation doit être isolé.

Kit de rallonge de conduit vertical (pièce nº 946-756)
Système d'évacuation de 4 po x 6-7/8 po

Rallonge de gaine flexible de 20 pieds
(À utiliser avec le système d'évacuation verticale flexible 946-755 et l'adaptateur de liaison pour gaines flexibles 948-367/P)

1. Étendre les 2 conduits intérieur de 4 po (100 mm) et extérieur de 6-7/8 po (175mm) pour atteindre la longueur de 20 pieds.

Remarque : Les conduits intérieur et extérieur peuvent être coupés si une longueur plus courte est nécessaire.

2. Installer les espaceurs à ressort autour du conduit intérieur de 4 po (100 mm), comme illustré ci-contre.
   Faire glisser la gaine flexible extérieure par-dessus toute la longueur du conduit de 4 po.
3. Appliquer du Mill Pac tout autour du collet intérieur de 4 po (100 mm) de l'adaptateur pour gaine flexible et glisser la gaine flexible interne de 4 po (100 mm) du kit d'évacuation verticale sur l'adaptateur pour gaine flexible. S'assurer que la gaine flexible interne chevauche le collet sur au moins 1-3/8 po (35 mm). Sécuriser à l'aide de 3 vis.
4. Appliquer du Mill Pac tout autour du collet extérieur de 6-7/8 po (175 mm) de l'adaptateur de la cheminée et le glisser sur la gaine flexible externe de 6-7/8 po (175 mm) du kit d'évacuation verticale en s'assurant que la gaine flexible externe chevauche le collet sur au moins 1-3/8 po (35 mm). Sécuriser à l'aide de 3 vis.
5. Refaire les mêmes étapes pour fixer l'autre extrémité de l'adaptateur pour gaine flexible en utilisant le kit d'évacuation flexible.
6. Se référer aux consignes d'installation du système d'évacuation verticale pour l'installation complète du système.

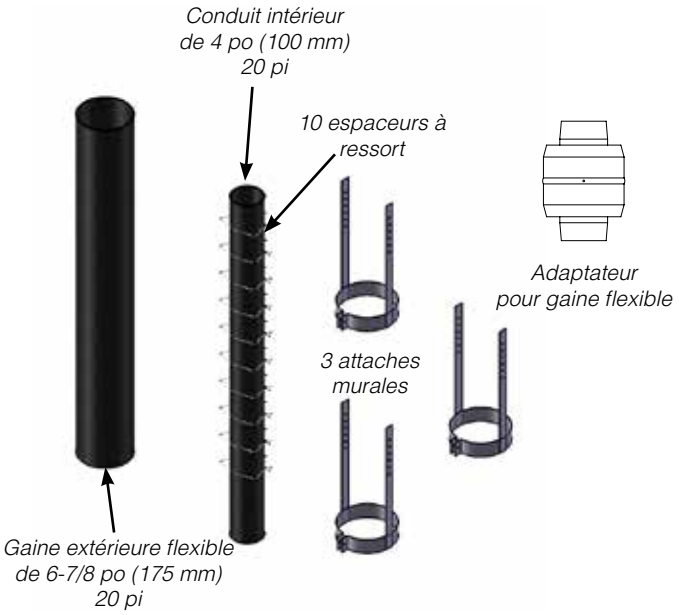

Coupe-feu de plafond / espaceur pour coupe-feu (pièce nº 946-757)

À utiliser avec le système d'évacuation flexible vertical nº946-755 et le système d'évacuation forcée horizontal/rallonge flexible verticale nº946-756.

Un coupe-feu de plafond / espaceur pour coupe-feu doit être installé en cas de traversée d'un plancher ou au niveau du plafond. Pour installer le coupe-feu de plafond / espaceur pour coupe-feu dans un plafond horizontal ou une poutre de plancher, découper une ouverture carrée de 10-¼ po. Construire une structure pour l'ouverture tel que montré sur le schéma 1 puis installer le coupe-feu de plafond. Faire glisser la partie supérieure de l'espaceur d'entretoit sur le haut du protecteur d'isolant/coupe-feu d'entretoit - voir schéma 1a. Fixer l'ensemble à l'aide de 4 vis/clous. Si d'autres espaceurs sont nécessaires, ceux-ci peuvent être achetés séparément.

REMARQUE	• Le coupe-feu de plafond / espaceur pour coupe-feu peut être découpé s'il s'avère trop grand pour l'installation.

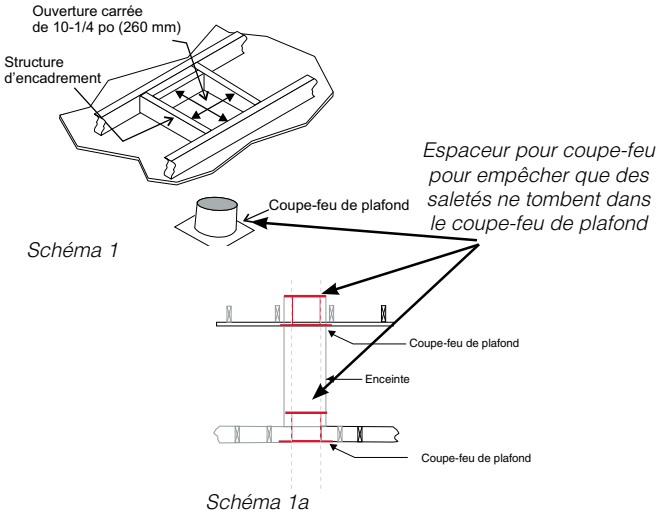

Consignes d'installation

Conduit rigide de 4 po x 6-5/8 po
Tableau de références seulement

Ne pas combiner des pièces de différents fabricants. Toutes les pièces pour conduit rigide ne sont pas disponibles directement auprès de FPI.

Description	Simpson Direct Vent Pro®	Selkirk Direct Temp™	American Metal Products® Amerivent Direct	Metal-Fab™ Sure Seal	Security Secure- Vent®	ICC Excel Direct	Olympia Ventis DV*
Longueur de conduit de 6 po - Galvanisé	46DVA-06	4DT-06	N/A	4D6	SV4L6	TC-4DL6	VDV-0406
Longueur de conduit de 6 po - Noir	46DVA-06B	4DT-06B	N/A	4D6B	SV4LB6	TC-4DL6B	VDVB-0406
Longueur de conduit de 7 po- Galvanisé	N/A	N/A	4D7	N/A	N/A	N/A	N/A
Longueur de conduit de 7 po - Noir	N/A	N/A	4D7B	N/A	N/A	N/A	N/A
Longueur de conduit de 9 po - Galvanisé	46DVA-09	4DT-09	N/A	N/A	N/A	N/A	VDV-0409
Longueur de conduit de 9 po - Noir	46DVA-09B	4DT-09B	N/A	N/A	N/A	N/A	VDVB-0409
Longueur de conduit de 12 po - Galvanisé	46DVA-12	4DT-12	4D12	4D12	SV4L12	TC-4DL1	VDV-0412
Longueur de conduit de 12 po - Noir	46DVA-12B	4DT-12B	4D12B	4D12B	SV4LB12	TC-4DL1B	VDVB-0412
Longueur de conduit de 18 po - Galvanisé	46DVA-18	4DT-18	4D18	4D18	SV4LA	TC-4DL18	VDV-0418
Longueur de conduit de 18 po - Noir	46DVA-18B	4DT-18B	4D18B	4D18B	SV4LA	TC-4DL18B	VDVB-0418
Longueur de conduit de 24 po - Galvanisé	46DVA-24	4DT-24	4D24	4D24	SV4L24	TC-4DL2	VDV-0424
Longueur de conduit de 24 po - Noir	46DVA-24B	4DT-24B	4D24B	4D24B	SV4LB24	TC-4DL2B	VDVB-0424
Longueur de conduit de 36 po - Galvanisé	46DVA-36	4DT-36	4D36	4D36	SV4L36	TC-4DL3	VDV-0436
Longueur de conduit de 36 po - Noir	46DVA-36B	4DT-36B	4D36B	4D36B	SV4LB36	TC-4DL3B	VDVB-0436
Longueur de conduit de 48 po - Galvanisé	46DVA-48	4DT-48	4D48	4D48	SV4L48	TC-4DL4	VDV-0448
Longueur de conduit de 48 po - Noir	46DVA-48B	4DT-48B	4D48B	4D48B	SV4LB48	TC-4DL4B	VDVB-0448
Longueur de conduit de 60 po - Galvanisé	46DVA-60	4DT-60	N/A	N/A	N/A	N/A	N/A
Longueur de conduit de 60 po - Noir	46DVA-60B	4DT-60B	N/A	N/A	N/A	N/A	N/A
Longueur réglable 3 po-10 po - Galvanisé	N/A	N/A	N/A	4DAL	N/A	TC-4DLT	N/A
Longueur réglable 3 po-10 po - Noir	N/A	N/A	N/A	4DALB	N/A	TC-4DLTB	N/A
Longueur réglable de 7 po - Galvanisé	N/A	N/A	4D7A	N/A	N/A	N/A	N/A
Longueur réglable de 7 po - Noir	N/A	N/A	4D7AB	N/A	N/A	N/A	N/A
Conduit d'extension 8-1/2 po - Galvanisé	46DVA-08A	N/A	N/A	N/A	N/A	N/A	N/A
Conduit d'extension de 8-1/2 po - Noir	46DVA-08AB	N/A	N/A	N/A	N/A	N/A	N/A
Longueur réglable de 12 po - Galvanisé	N/A	N/A	4D12A	N/A	SV4LA12	N/A	N/A
Longueur réglable de 12 po - Noir	N/A	N/A	4D12A	N/A	SV4LBA12	N/A	N/A
Conduit d'extension de 16 po - Galvanisé	46DVA-16A	N/A	N/A	N/A	N/A	N/A	N/A
Conduit d'extension de 16 po - Noir	46DVA-16AB	N/A	N/A	N/A	N/A	N/A	N/A
Coude de 45º - Galvanisé	46DVA-E45	4DT-EL45	4D45L	N/A	N/A	TE-4DE45	VDV-EL0445
Coude de 45º - Noir	46DVA-E45B	4DT-EL45B	4DT-EL45B	N/A	N/A	TE-4DE45B	VDVB-EL0445
Coude pivotant de 45º - Galvanisé	See 46DVA-E45	N/A	N/A	4D45L	SV4E45	N/A	N/A
Coude pivotant de 45º - Noir	See 46DVA-E45B	N/A	N/A	4D45LB	SV4EB45	N/A	N/A
Coude de 90º - Galvanisé	46DVA-E90	4DT-EL90S	4DT-EL90S	N/A	N/A	TE-4DE90	VDV-EL0445
Coude de 90º - Noir	46DVA-E90B	4DT-EL90SB	4DT-EL90SB	N/A	SV4EBR90-1	TE-4DE90B	VDVB-EL0445
Coude pivotant de 90º - Galvanisé	Voir 46DVA-E90	N/A	N/A	4D90L	SV4E90-1	N/A	N/A
Coude pivotant de 90º - Noir	Voir 46DVA-E90B	N/A	N/A	4D90LB	SV4EB90-1	N/A	N/A
Coude pivotant de départ de 90º - Galvanisé	N/A	N/A	N/A	4D90A	N/A	N/A	N/A
Adaptateur*	N/A	N/A	N/A	4D90L	N/A	N/A	VDV-UAA04
Support de plafond	N/A	4DT-CS	4DSP	4DFSP	SV4SD	TM4-RDS	VDV-SCR04
Boîte de support pour plafond cathédrale	46DVA-CS	4DT-CSS	4DRSB	4DRS	SV4CSB	TM4-SDS	VDV-CSS04
Support/bride murale	46DVA-WS	4DT-WS/B	4DWS	4DWS	SV4BM	TM-SWS	VDV-WS04
Support de dévoiement	46DVA-ES*	4DT-OS	N/A	N/A	SV4SU	TM-SOS	N/A
Bague murale	46DVA-WT	4DT-WT	4DWT	4DWT	SV4RSM	N/A	VDV-WPT04
Support/Support de plafond pour bague murale	46DVA-DC	N/A	N/A	N/A	SV4PF	N/A	N/A
Espaceur pour coupe-feu	46DVA-FS	4DT-FS	4DFSP	4DFS	SV4BF	TM-4CS	VDV-FS04
Plaque de garniture - Noir	N/A	4DT-TPS	4DFPB	4DCP	SV4LA	TM-4TP	VDV-WTC04

* Non disponible auprès de Regency

Description	Simpson Direct Vent Pro®	Selkirk Direct Temp™	American Metal Products® Amerivent Direct	Metal-Fab™ Sure Seal	Security Secure- Vent®	ICC Excel Direct	Olympia Ventis DV*
Protecteur d'isolant pour grenier de 12 po	46DVA-IS	N/A	4DAIS12	DDIS	SV4RSA	N/A	VDV-AIS04
Protecteur d'isolant pour grenier de 36 po - Climats froids	N/A	N/A	4DAIS12	N/A	N/A	TM-4AS	N/A
Kit standard pour terminaisons horizontales (A)	46DVA-KHA	4DT-HKA	4DHTK2	4DHTKA	SV-SHK	N/A	VDV-KW04
Kit pour terminaisons horizontales (B)	N/A	4DT-HKB	4DHTK1	4DHTKB	SV-HK	N/A	VDV-K04
Kit pour terminaisons verticales	N/A	4DT-VKC	4DHTK	4DHTK	SV-FK	N/A	N/A
Chapeau vertical pour vents violents	46DVA-VCH	4DT-VC	N/A	N/A	N/A	TM-4VT	VDV-VCHW04
Chapeau horizontal pour vents violents	N/A	N/A	N/A	N/A	N/A	TM-4DHT	N/A
Chapeau d'évacuation horizontale carré	46DVA-HC	4DT-AHC	4DHC	4DHT	SV4CHC	TM-4HT	VDV-HC04
Chapeau d'évacuation verticale	46DVA-VC	4DT-HVC	4DVC	4DVT	SV4CGV	N/A	N/A
Collet de solin	46DVA-SC	4DT-SC	4DSC	4DSC	SV4FC	TM-SC	VDV-SC04
Solin - Toit plat	46DVA-FF	N/A	N/A	N/A	N/A	N/A	N/A
Solin réglable 0/12-6/12	46DVA-F6	4DT-AF6	4D12S	4DF	SV4STC14	TF-4FA	VDV-F0406
Solin réglable 6/12-12/12	46DVA-F12	4DT-AF12	4D36S	4DF12	SV4STC36	TF-4FB	VDV-SSO
Espaceur pour revêtement de vinyle	46DVA-VSS	4DT-VS-1	N/A	4DVS	SV4VS	TM-VSS	N/A
Plaque de protection pour revêtement de vinyle	N/A	4DT-VSP	N/A	N/A	SV4VS	N/A	N/A
Terminaison en tuba de 14 po	46DVA-SNK14	4DT-AF14	N/A	N/A	N/A	TM-4ST14	N/A
Terminaison en tuba de 36 po	46DVA-SNK36*	4DT-ST36	N/A	N/A	N/A	TM-4ST36	N/A
Coupe-feu mural	46DVA-FS*	N/A	N/A	N/A	N/A	TM-4TR	VDV-FS04

* Non disponible auprès de Regency

946-506/P	Grille d'évacuation (en option) pour chapeau AstroCap	946-205	Protection de revêtement de vinyle pour terminaison d'évacuation en pente montante
**770-994	Adaptateur pour conduit rigide (à utiliser avec tout système rigide)*	946-208/P	Grille d'évacuation (en option) pour terminaison d'évacuation en pente montante
640-530/P	Terminaison d'évacuation en pente montante	946-523/P	Chapeau d'évacuation horizontale AstroCap
946-606	Réducteur de solin de démarrage 5 - 8 à 4 - 6-5/8 (À utiliser avec tout conduit rigide)*	946-206	Espaceur pour revêtement de vinyle pour chapeau AstroCap

* Acheter les deux en cas d'utilisation d'un conduit rigide.
Remarque : En utilisant le système de conduit rigide Metal-Fab Sure Seal - à noter que l'adaptateur (4DDA) doit être utilisé avec l'adaptateur pour conduit rigide de FPI (770-994).

Sélection de dévoiement de conduit : Utiliser ce tableau pour déterminer les longueurs de dévoiement de conduits.

Longueur de conduit (L)	Système d'évacuation de 4 po x 6-5/8 po	
	Longueur (X)	Pente (Y)
0 po (0 mm)	4-7/8 po (124 mm)	13-7/8 po (340 mm)
6 po (152 mm)	8 po (203 mm)	16-1/2 po (419 mm)
9 po (229 mm)	10-1/8 po (257 mm)	18-5/8 po (473 mm)
12 po (305 mm)	12-1/4 po (311 mm)	20-3/4 po (527 mm)
24 po (610 mm)	20-5/8 po (524 mm)	29-1/8 po (740 mm)
36 po (914 mm)	29 po (737 mm)	37-1/2 po (953 mm)
48 po (1219 mm)	37-7/16 po (951 mm)	45-15/16 po (1167 mm)

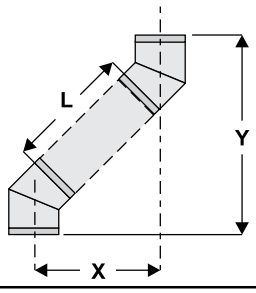

Pour les directives spécifiques sur les pièces du système d'évacuation - consulter les sites internet des fabricants ci-dessous

Simpson Direct Vent Pro : www.duravent.com
Selkirk Direct-Temp : www.selkirkcorp.com
American Metal Products : www.americanmetalproducts.com
Metal-Fab Sure Seal : www.mtlfab.com
Security Secure Vent : www.securitychimneys.com
Industrial Chimney Company : www.icc-rsf.com
Olympia Ventis DV: www.olympiachimney.com

Remarque : Les sections horizontales du conduit d'évacuation doivent être de niveau (horizontal) ou avoir une pente montante de 1/4 po par pied de conduit en direction de la terminaison. Ne jamais installer un conduit en pente descendante - cela pourrait causer une surchauffe de l'appareil et augmenter le risque d'incendie.

Consignes d'installation

Conduit rigide de 5 po x 8 po
Tableau de références seulement

Ne pas combiner des pièces de différents fabricants. Toutes les pièces pour conduit rigide ne sont pas disponibles directement auprès de FPI.

Description	Simpson Direct Vent Pro®	Selkirk Direct Temp™	Metal-Fab™ Sure Seal	ICC Excel Direct	Olympia Ventis DV*
Longueur de conduit de 6 po - Galvanisé	58DVA-06	5DT-06	5D6	TC-5DL6	VDV-0506
Longueur de conduit de 6 po - Noir	58DVA-06B	5DT-06B	5D6B	TC-5DL6B	VDVB-0506
Longueur de conduit de 9 po - Galvanisé	58DVA-09	5DT-09	N/A	TC-5DL9	VDV-0509
Longueur de conduit de 9 po - Noir	58DVA-09B	5DT-09B	N/A	TC-5DL9B	VDVB-0509
Longueur de conduit de 12 po - Galvanisé	58DVA-12	5DT-12	5D12	TC-5DL1	VDV-0512
Longueur de conduit de 12 po - Noir	58DVA-12B	5DT-12B	5D12B	TC-5DL1B	VDVB-0512
Longueur de conduit de 18 po - Galvanisé	58DVA-18	5DT-18	5D18	TC-5DL18	VDV-0518
Longueur de conduit de 18 po - Noir	58DVA-18B*	5DT-18B	5D18B	TC-5DL18B	VDVB-0518
Longueur de conduit de 24 po - Galvanisé	58DVA-24	5DT-24	5D24	TC-5DL2	VDV-0524
Longueur de conduit de 24 po - Noir	58DVA-24B	5DT-24B	5D24B	TC-4DL2B	VDVB-0524
Longueur de conduit de 36 po - Galvanisé	58DVA-36	5DT-36	5D36	TC-5DL3	VDV-0536
Longueur de conduit de 36 po - Noir	58DVA-36B	5DT-36B	5D36B	TC-5DL3B	VDVB-0536
Longueur de conduit de 48 po - Galvanisé	58DVA-48	5DT-48	5D48	TC-5DL4	N/A
Longueur de conduit de 48 po - Noir	58DVA-48B	5DT-48B	5D48B	TC-5DL4B	N/A
Longueur de conduit de 60 po - Galvanisé	58DVA-60	N/A	N/A	N/A	N/A
Longueur de conduit de 60 po - Noir	58DVA-60B*	N/A	N/A	N/A	N/A
Longueur réglable 3 po-10 po - Galvanisé	N/A	N/A	5DAL	TC-5DLT	N/A
Longueur réglable 3 po-10 po - Noir	N/A	N/A	5DALB	TC-5DLTB	N/A
Longueur réglable 11 po-14 po - Galvanisé	Disc. - Voir 58DV-08A	5DT-AJ	N/A	N/A	N/A
Longueur réglable 11 po-14 po - Noir	Disc. - Voir 58DV-08B	5DT-AJB	N/A	N/A	N/A
Conduit d'extension 17 po-24 po - Galvanisé	Disc. - Voir 58DV-16A	N/A	N/A	N/A	N/A
Conduit d'extension 17 po-24 po - Noir	Disc. - Voir 58DV-16AB	N/A	N/A	N/A	N/A
Longueur réglable 8-1/2 po -Galvanisé	58DVA-08A	N/A	N/A	N/A	N/A
Longueur réglable 8-1/2 po - Noir	58DVA-08AB	N/A	N/A	N/A	N/A
Conduit d'extension 16 po - Galvanisé	58DVA-16A	N/A	N/A	N/A	N/A
Coude de 45º - Galvanisé	58DVA-E45	5DT-EL45	5DT-EL45	TE-5DE45	VDV-EL0545
Coude de 45º - Noir	58DVA-E45B	5DT-EL45B	5DT-EL45B	TE-5DE45B	VDVB-EL0545
Coude pivotant de 45º - Galvanisé	Disc. - Voir 58DVA-E45	N/A	N/A	N/A	N/A
Coude pivotant de 45º - Noir	Disc.-Voir 58DVA-E45B	N/A	N/A	N/A	N/A
Coude de 90º - Galvanisé	58DVA-E90	5DT-EL90S	5DT-EL90S	TE-5DE90	VDV-EL0590
Coude de 90º - Noir	58DVA-E90B	5DT-EL90SB	5DT-EL90SB	TE-5DE90B	VDV-EL0590
Coude pivotant de 90º - Galvanisé	Disc. - Voir 46DVA-E45	N/A	N/A	N/A	N/A
Coude pivotant de 90º - Noir	Disc. - Voir 46DVA-E45	N/A	N/A	N/A	N/A
Coude pivotant de départ de 90º - Galvanisé	N/A	N/A	N/A	N/A	N/A
Adaptateur*	N/A	N/A	N/A	N/A	VDV-UAA05
Support de plafond	58DVA-DC	5DT-CS	5DSP	TM-5RDS	VDV-CSR05
Boîte de support pour plafond cathédrale	58DVA-CS	5DT-CSS	5DRS	TM-5SS	DV-CSS05
Support/bride murale	58DVA-WS	5DT-WS/B	5DWS	TM-5WS	VDV-WS05
Support de dévoiement	58DVA-ES*	5DT-OS	N/A	TM-5OS	N/A
Bague murale	58DVA-WT	5DT-WT	5DWT	N/A	VDV-WPT05
Support/Support de plafond pour bague murale	58DVA-DC*	N/A	N/A	N/A	N/A
Espaceur pour coupe-feu	58DVA-FS	5DT-FS	5DFS	TM-5LS	VDV-FS05
Plaque de garniture - Noir	58DVA-WFS	5DT-TPS	5DCP	TM-5TP	VDV-WTC05

* Non disponible auprès de Regency

Description	Simpson Direct Vent Pro®	Selkirk Direct Temp™	Metal-Fab™ Sure Seal	ICC Excel Direct	Olympia Ventis DV*
Protecteur d'isolant pour grenier de 12 po	58DVA-IS*	N/A	N/A	N/A	VDV-AIS05
Kit standard pour terminaisons horizontales (A)	N/A	5DT-HKA	N/A	TM-5HTK	VDV-KW05
Kit pour terminaisons horizontales (B)	N/A	5DT-HKB	N/A	TM-5HTK	VDV-K05
Kit pour terminaisons verticales	N/A	5DT-VKC	N/A	N/A	N/A
Chapeau vertical pour vents violents	58DVA-VCH	N/A	N/A	TM-5VT	VDV-VCH05
Chapeau horizontal pour vents violents	N/A	N/A	N/A	TM-5DHT	N/A
Chapeau d'évacuation horizontale carré	58DVA-HC	5DT-AHC	5DHT	TM-5HT	VDV-HC05
Chapeau d'évacuation verticale	N/A	5DT-HVC	5DVT	N/A	N/A
Collet de solin	58DVA-SC	5DT-SC	5DSC	TM-SC	VDV-SC05
Solin réglable 0/12-6/12	58DVA-F6	5DT-AF6	5DF	TF-5FA	VDV-F0506
Solin réglable 6/12-12/12	58DVA-F12	5DT-AF12	5DF1-2	TF-5FB	VDV-F0512
Espaceur pour revêtement de vinyle	58DVA-VSS	5DT-VS-1	5DVS	TM-VSS	VDV-SSO
Plaque de protection pour revêtement de vinyle	N/A	5DT-VSP	N/A	N/A	N/A
Terminaison en tuba de 14 po	58DVA-SNK14	N/A	N/A	TM-5ST14	N/A
Terminaison en tuba de 36 po	58DVA-SNK36*	N/A	N/A	TM-5ST36	N/A
Disque de réduction de débit d'air	N/A	N/A	N/A	N/A	N/A
Raccords flexibles colinéaires	N/A	N/A	N/A	N/A	N/A

* Non disponible auprès de Regency

FPI			
946-604/P	Simpson Direct Vent ou registre Astro Cap (en option)	946-623/P	Chapeau d'évacuation horizontale AstroCap XL
770-994	Adaptateur pour conduit rigide (à utiliser avec tout système rigide)	946-625	Espaceur pour revêtement de vinyle - AstroCap XL

Remarque : En utilisant le système de conduit rigide Metal-Fab Sure Seal - à noter que l'adaptateur (5DDA) doit être utilisé avec l'adaptateur pour conduit rigide de FPI (770-994).

Sélection de dévoiement de conduit : Utiliser ce tableau pour déterminer les longueurs de dévoiement de conduits.

Longueur de conduit (L)	Système d'évacuation de 5 po x 8 po	
	Longueur (X)	Pente (Y)
0 po (0 mm)	5-11/16 po (144 mm)	15-5/16 po (389 mm)
6 po (152 mm)	8-13/16 po (224 mm)	18-7/16 po (468 mm)
9 po (229 mm)	10-15/16 po (278 mm)	20-9/16 po (522 mm)
12 po (305 mm)	13 po (330 mm)	22-11/16 po (576 mm)
24 po (610 mm)	21-7/16 po (697 mm)	31-1/16 po (789 mm)
36 po (914 mm)	29-13/16 po (757 mm)	39-7/16 po (1002 mm)
48 po (1219 mm)	38-1/4 po (972 mm)	47-7/8 po (1216 mm)

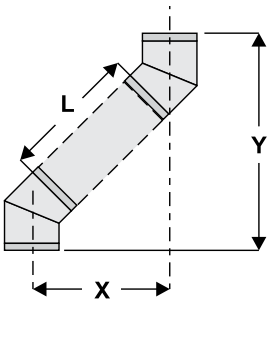

Pour les directives spécifiques sur les pièces du système d'évacuation consulter les sites internet des fabricants ci-dessous.

Simpson Direct Vent Pro : www.duravent.com

Selkirk Direct-Temp : www.selkirkcorp.com

Metal-Fab Sure Seal : www.mtlfab.com

Industrial Chimney Company : www.icc-rsf.com

Olympia Ventic DV : www.olympiachimney.com

Remarque : Les sections horizontales du conduit d'évacuation doivent être de niveau (horizontal) ou avoir une pente montante de 1/4 po par pied de conduit en direction de la terminaison. Ne jamais installer un conduit en pente descendante - cela pourrait causer une surchauffe de l'appareil et augmenter le risque d'incendie.

Consignes d'installation

Terminaisons horizontales

Trousse d'évacuation arrière (horizontale) et chapeau AstroCap XL pour installations en angle

Conduit rigide de 5 po x 8 po - pour l'installation de la bordure de finition Vignette, voir page suivante

Conçue pour une configuration d'évacuation minimale avec évacuation arrière (horizontale) et terminaison horizontale dans le cadre d'une installation en angle.

Contenu de la trousse n°946-612		
1	Chapeau AstroCap XL	946-623/P
1	Adaptateur pour conduit rigide	770-994
1	Espaceur pour revêtement en vinyle (en option)	946-625
1	Bague murale	58DVA-WT
1	Conduit rigide de 6 po galvanisé	58DVA-06
1	Rallonge de conduite de 8-1/2 po galvanisée	58DVA-08A
1	Coude de 45° galvanisé	58DVA-E45
1	Scellant MillPac - 90 ml	948-128

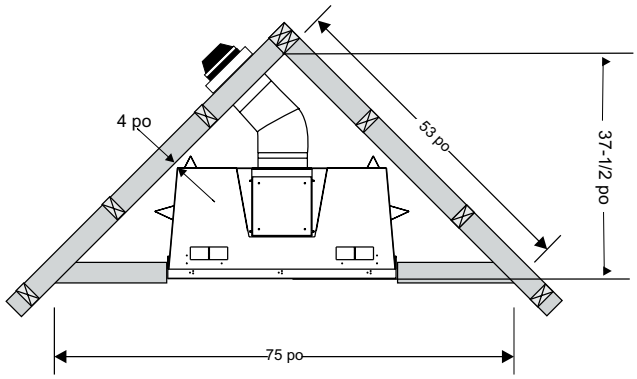

Mise en place de l'appareil dans un angle	
Du coin supérieur arrière de l'appareil au mur	4 po
Longueur de mur à partir du coin intérieur	53 po
Longueur de la façade de l'appareil, d'un mur à l'autre	75 po
Du coin interne à la façade de l'appareil	37-1/2 po

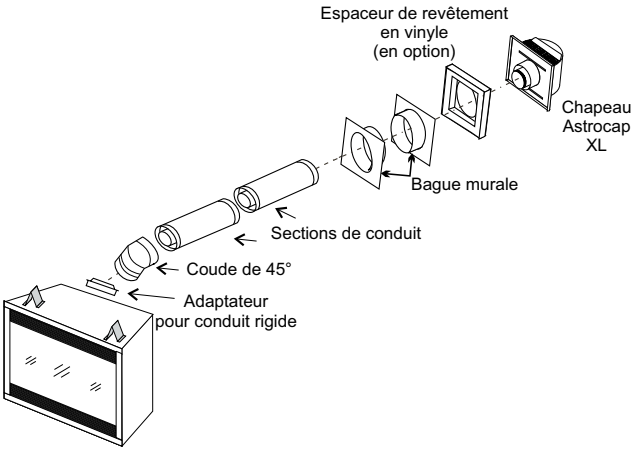

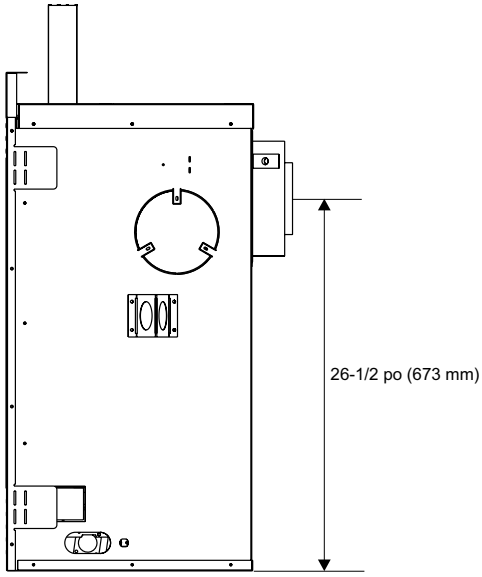

Trousse d'évacuation rigide arrière horizontale de 5 po x 8 po
Chapeau AstroCap XL et trousse d'évacuation rigide pour installations en angle

Conduit rigide de 5 po x 8 po - en cas d'installation avec façade et bordure de finition Vignette - Finition affleurante

Conçue pour une configuration d'évacuation minimale avec évacuation arrière (horizontale) et terminaison horizontale dans le cadre d'une installation en angle.

Contenu de la trousse nº946-612		
1	Chapeau AstroCap XL	946-623/P
1	Adaptateur pour conduit rigide	770-994
1	Espaceur pour revêtement en vinyle (en option)	946-625
1	Bague murale	58DVA-WT
1	Conduit rigide de 6 po galvanisé	58DVA-06
1	Rallonge de conduite de 8-1/2 po galvanisée	58DVA-08A
1	Coude de 45º galvanisé	58DVA-E45
1	Scellant MillPac - 90 ml	948-128

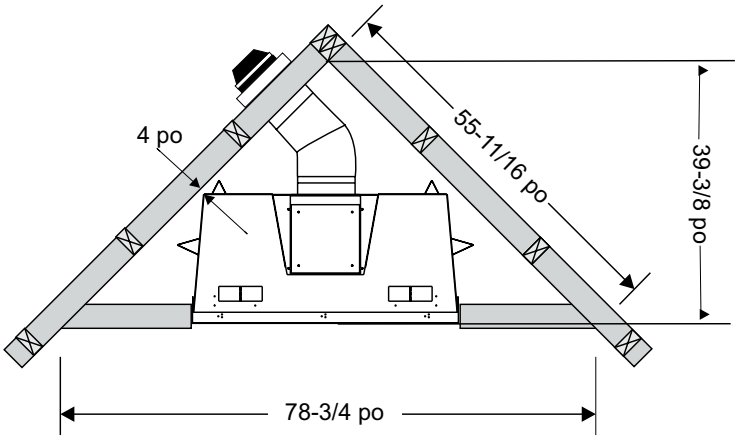

Mise en place de l'appareil dans un angle	
Du coin supérieur arrière de l'appareil au mur	4 po
Du coin intérieur vers le mur	55-11/16 po
Longueur de la façade de l'appareil, d'un mur à l'autre	78-3/4 po
Du coin interne à la façade de l'appareil	39-3/8 po

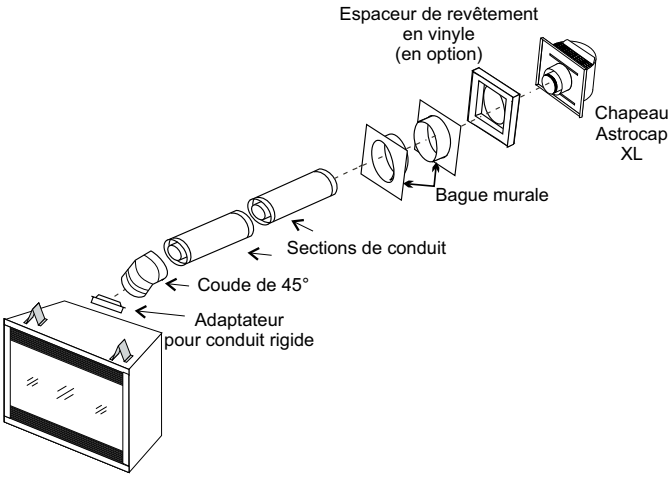

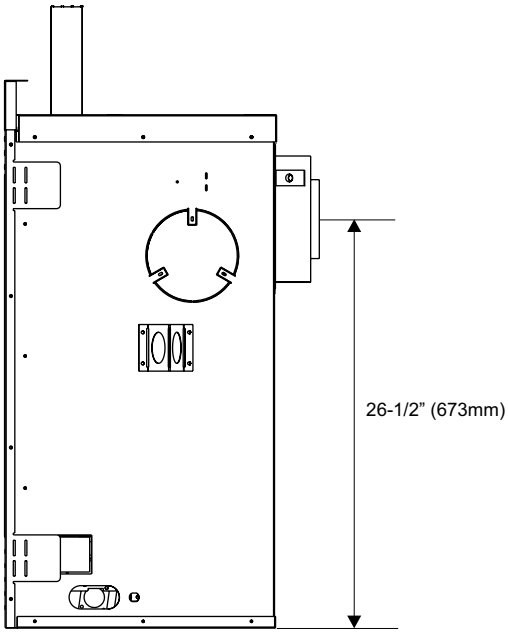

Consignes d'installation

Trousse d'évacuation arrière rigide horizontale de 5 po x 8 po
Chapeau AstroCap XL & trousse d'évacuation arrière rigide pour installations en angle
Conduit rigide de 5 po x 8 po - avec façade et bordure de finition Vignette - finition affleurante

Conçue pour une configuration d'évacuation minimale avec évacuation arrière (horizontale) et terminaison horizontale dans le cadre d'une installation en angle.

Contenu de la trousse nº946-612		
1	Chapeau AstroCap XL	946-623/P
1	Adaptateur pour conduit rigide	770-994
1	Espaceur pour revêtement de vinyle (en option)	946-625
1	Bague murale	58DVA-WT
1	Conduit rigide de 6 po galvanisé	58DVA-06
1	Rallonge de conduit de 8-1/2 po galvanisée	58DVA-08A
1	Coude de 45º galvanisé	58DVA-E45
1	Scellant MillPac - 90 ml	948-128

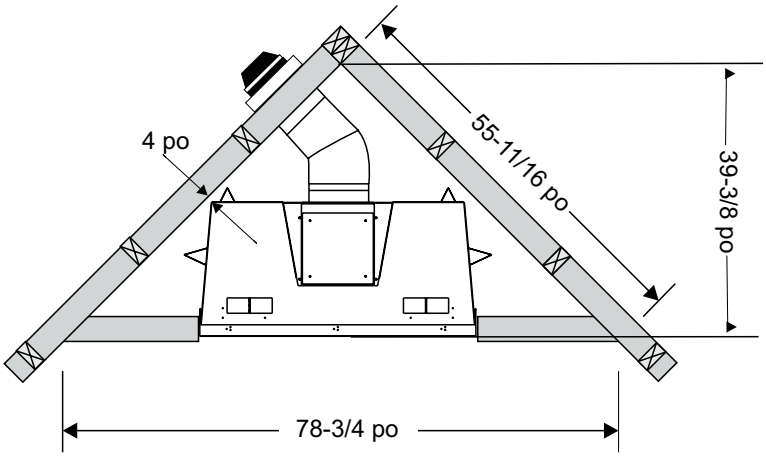

Mise en place de l'appareil dans un angle	
Du coin supérieur arrière de l'appareil au mur	4 po
Longueur de mur à partir du coin intérieur	55-11/16 po
Longueur de la façade de l'appareil, d'un mur à l'autre	78-3/4 po
Du coin interne à la façade de l'appareil	39-3/8 po

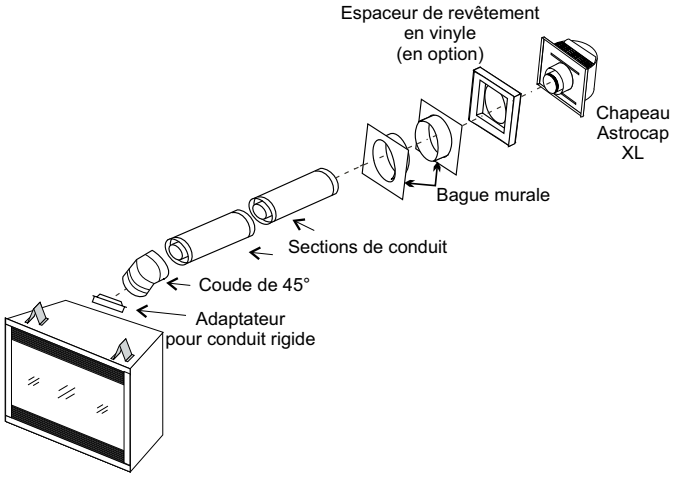

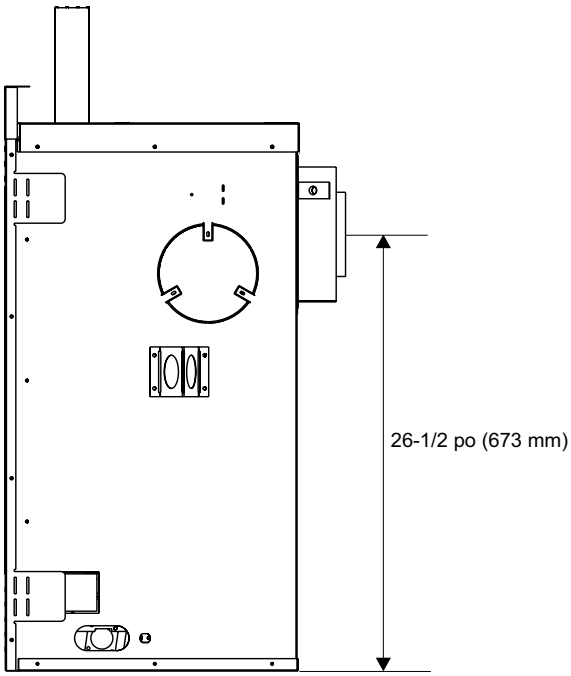

Configuration du système d'évacuation pour terminaisons horizontales

Gaine flexible ou conduit rigide de 5 po x 8 po

Les schémas ci-dessous montrent toutes les combinaisons permises de sections d'évacuation avec un système d'évacuation de 5 po x 8 po utilisant un système d'évacuation directe ou rigide de Regency.
Un registre doit être installé à chaque terminaison se situant à un niveau plus bas que le minimum spécifié ou selon les codes et règlements locaux.

Concernant les terminaisons horizontales, le système flexible d'évacuation directe Direct Vent de Regency peut être utilisé pour des installations pouvant atteindre 3 pi (0,9 m) de longueur continue de conduit.

Remarque : L'utilisation d'un adaptateur pour conduit rigide en option (pièce n°510-994) est obligatoire dans l'installation d'un système d'évacuation pour conduit rigide.

- **Respecter les dégagements par rapport aux matériaux combustibles.**
- **L'évacuation horizontale doit être supportée à tous les 3 pieds de conduit.**
- **L'installation de coupe-feu est obligatoire à chaque niveau de plancher et à chaque point de traversée du conduit dans les murs.**

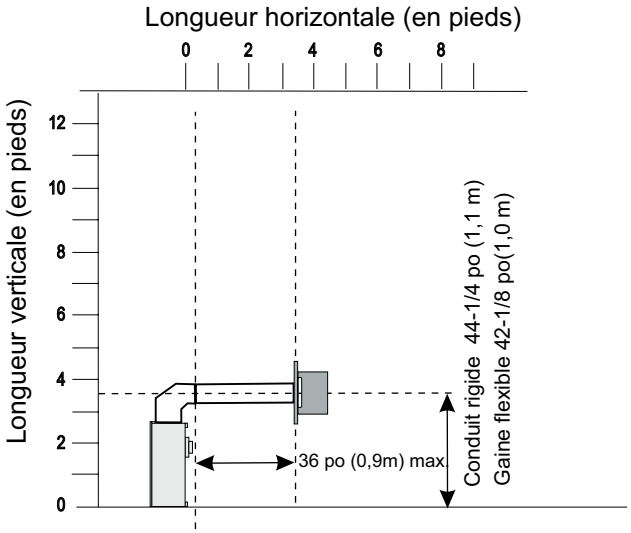

Réglage d'usine - Aucun réducteur de débit d'air requis

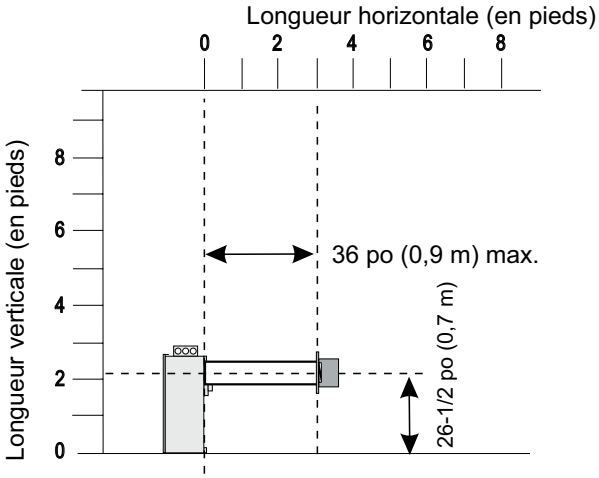

Réglage d'usine - Aucun réducteur de débit d'air requis

Consignes d'installation

Terminaisons horizontales

GAINE FLEXIBLE DE 5 PO X 8 PO

Ces systèmes d'évacuation, installés sur le foyer au gaz à évacuation directe B36XTE-11, ont été testés et approuvés par Warnock Hersey/ Intertek comme systèmes de chauffage à évacuation directe. L'emplacement du chapeau d'évacuation doit être conforme aux exigences illustrées sur le schéma des emplacements des terminaisons d'évacuation dans la section «Emplacements des terminaisons d'évacuation extérieures».

L'ensemble de terminaisons de 4 pieds du système d'évacuation flexible Direct Vent de Regency® (pièce nº 946-615) comprend toutes les pièces nécessaires pour l'installation du modèle B36XTE-11 utilisant une évacuation sur le dessus ou à l'arrière.

Remarque : En cas d'installation d'une évacuation sur le dessus de l'appareil, utiliser le système d'évacuation de 5 po x 8 po seulement si l'évacuation se situe à au moins 42-1/8 po de l'axe central.
Aucune autre configuration n'est approuvée.

Ensemble FPI Nº	Longueur	Contenu :
Nº946-615	4 pieds	**1)** Gaine flexible de 8 po (longueur de l'ensemble) **2)** Gaine flexible de 5 po (longueur de l'ensemble) **3)** Espaceurs à ressort **4)** Bague **5)** Chapeau d'évacuation ***AstroCap*** **6)** Vis **7)** Tube de scellant Mill-Pac **8)** Vis chromées **9)** Vis autoperçantes en acier inoxydable nº8 x 1-1/2 po **10)** Espaceur pour revêtement de vinyle

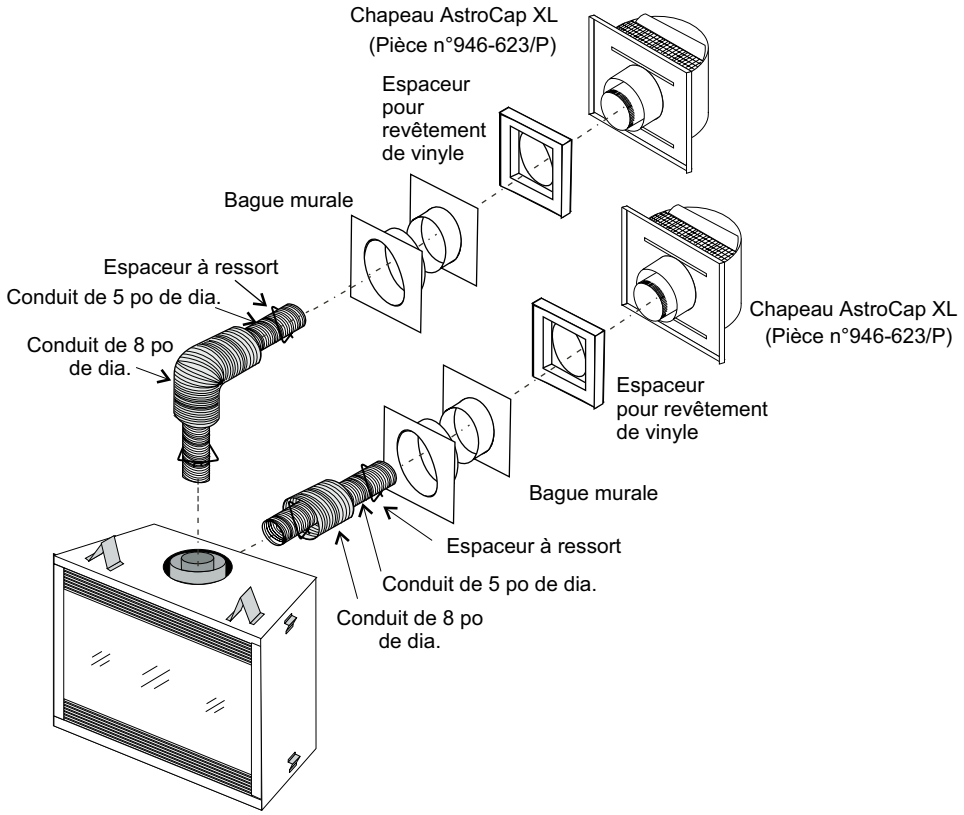

1) Gaine flexible de 8 po de dia. (section de 4 pi)
2) Gaine flexible de 5 po de dia. (section de 4 pi)
3) Espaceurs à ressort (4)
4) Bague
5) Chapeau d'évacuation AstroCapXL (1)
6) Vis (12)
7) Tube de scellant Mill-Pac (1)
8) Vis chromées (8)
9) Vis autoperçantes en acier inoxydable nº8 x 1-1/2 po (4)
10) Espaceur pour revêtement de vinyle

Remarques :

1. Les sections de conduits doivent être continues, sans joints ni soudures.
2. Seuls les conduits flexibles achetés auprès de Regency® peuvent être utilisés pour les installations flexibles.
3. Le système d'évacuation flexible Direct Vent de Regency® est homologué uniquement pour les terminaisons horizontales.

Terminaisons horizontales

CONDUIT RIGIDE DE 5 PO X 8 PO

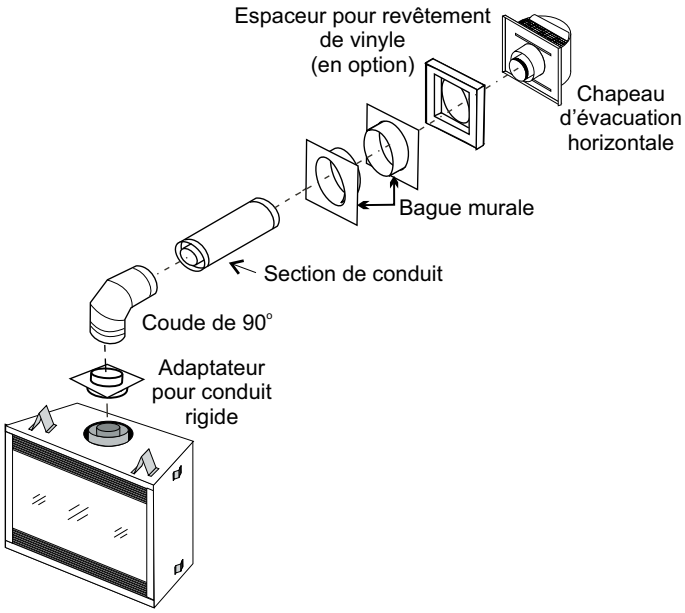

A

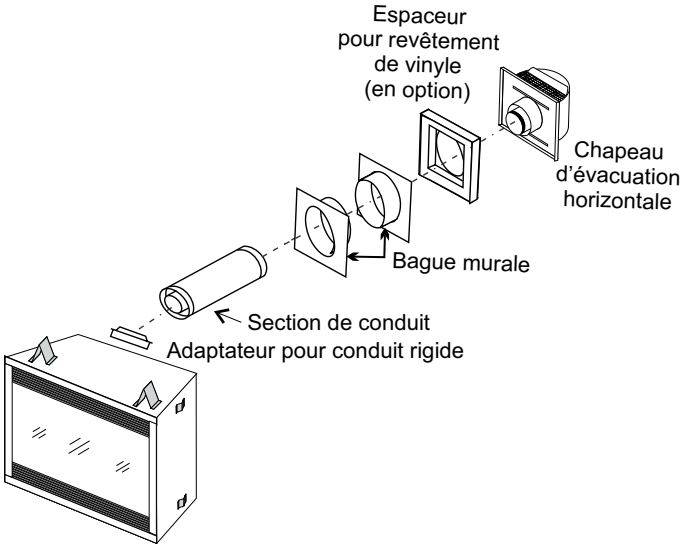

B

Terminaison horizontale	
A	**Évacuation sur le dessus – sans pente verticale montante** • En cas d'installation d'un coude de 90° directement à partir de l'appareil, utiliser un système d'évacuation flexible AstroCapXL™ de 5 po x 8 po ou un système d'évacuation rigide homologué • Section horizontale de 3 pi max.
B	**Évacuation à l'arrière avec terminaison horizontale** • Utiliser seulement une évacuation de 5 po x 8 po • Section horizontale de 3 pi max.

Consignes d'installation

Configuration du système d'évacuation pour terminaisons horizontales

CONDUIT RIGIDE / FLEXIBLE DE 4 PO X 6-5/8 PO

CONDUIT RIGIDE - UTILISER UN RÉDUCTEUR N°946-606 ET UN ADAPTATEUR POUR CONDUIT RIGIDE N°770-994
CONDUIT FLEXIBLE - UTILISER UN RÉDUCTEUR N°946-758

La partie ombragée du schéma ci-dessous montre toutes les combinaisons permises par les sections verticales avec terminaisons horizontales, utilisant un coude de 90° (deux coudes de 45° correspondent à un coude de 90°).

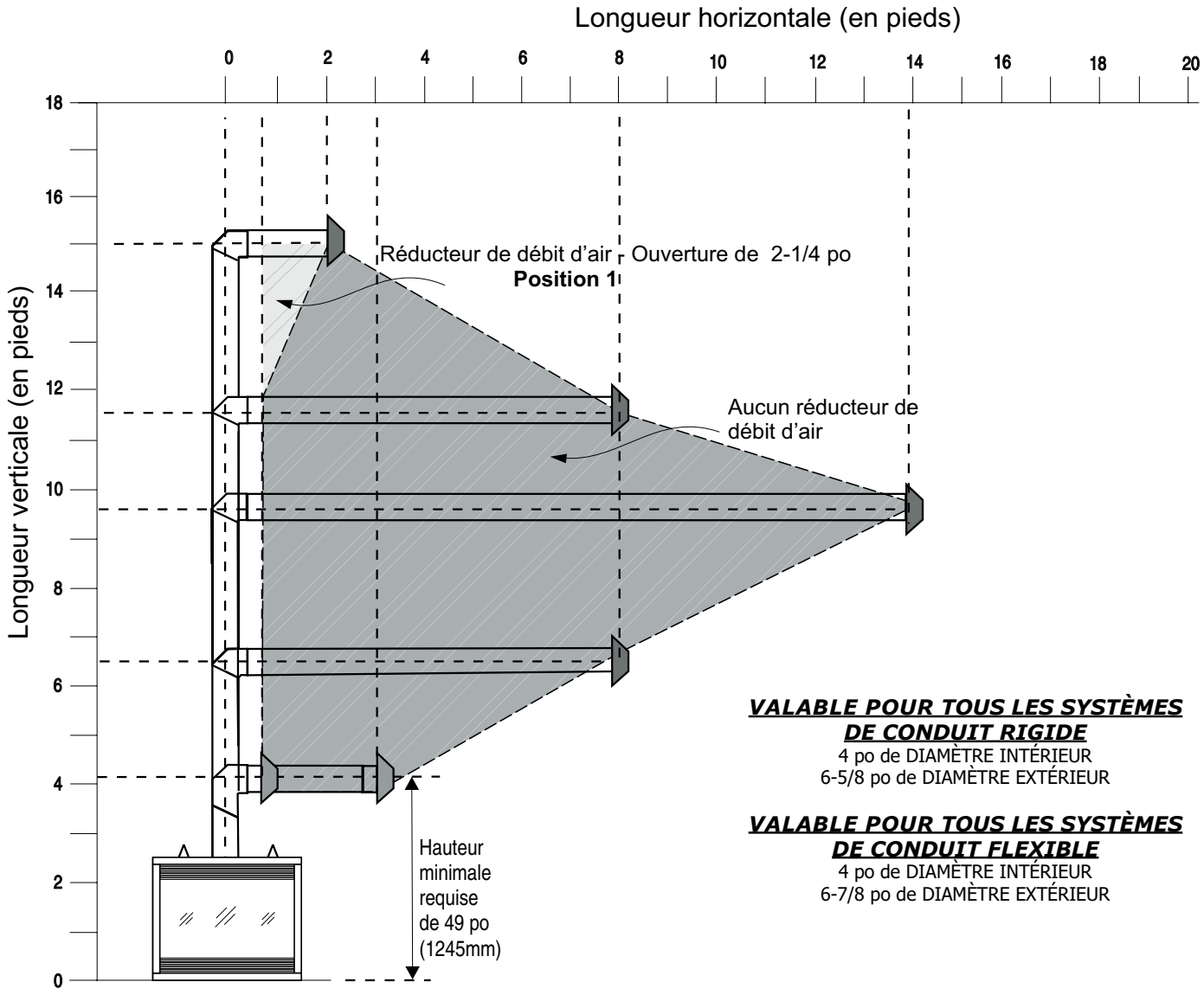

- **Respecter les dégagements par rapport aux matériaux combustibles tels que spécifiés dans la section "Dégagements".**
- **L'évacuation horizontale doit être supportée à tous les 3 pieds de conduit.**
- **L'installation de coupe-feu est obligatoire à chaque niveau de plancher et à chaque point de traversée du conduit dans les murs.**
- **Une bague murale est obligatoire pour toutes les terminaisons horizontales en raison des températures élevées.**

REMARQUE : POUR LES TERMINAISONS HORIZONTALES, LE SYSTÈME FLEXIBLE À ÉVACUATION DIRECTE DE REGENCY PEUT ÊTRE UTILISÉ POUR DES INSTALLATIONS D'UNE LONGUEUR MAXIMALE DE 10 PIEDS. SI DES LONGUEURS PLUS IMPORTANTES SONT NÉCESSAIRES, DES CONDUITS RIGIDES DOIVENT ÊTRE UTILISÉS.

Terminaisons horizontales ou verticales

CONDUIT RIGIDE DE 4 PO X 6-5/8 PO
(UTILISER UN RÉDUCTEUR N°946-606 & UN ADAPTATEUR POUR CONDUIT RIGIDE N°770-994)

Les pièces essentielles requises pour une terminaison horizontale de base utilisant un conduit de 4 po x 6-5/8 po sont les suivantes :

1 Adaptateur pour conduit rigide (770-994)
1 Réducteur (946-606)
1 Coude de 90°
1 Bague murale
1 Section de conduit selon l'épaisseur du mur
1 Chapeau d'évacuation horizontale

Pour mesurer l'épaisseur du mur, on prend la distance entre les espaceurs arrière et l'intérieur du support mural du chapeau d'évacuation. Pour les revêtements autres que du vinyle, on peut utiliser des fourrures de bois (à la place des espaceurs pour revêtements de vinyle), pour niveler la surface pour monter la terminaison de l'évacuation. La terminaison ne doit pas être encastrée dans le revêtement extérieur. Mesurer l'épaisseur du mur avec les fourrures.

Si un espaceur pour revêtement de vinyle est requis (à utiliser avec un revêtement de vinyle), mesurer la surface extérieure du mur sans le revêtement et ajouter 2 pouces.

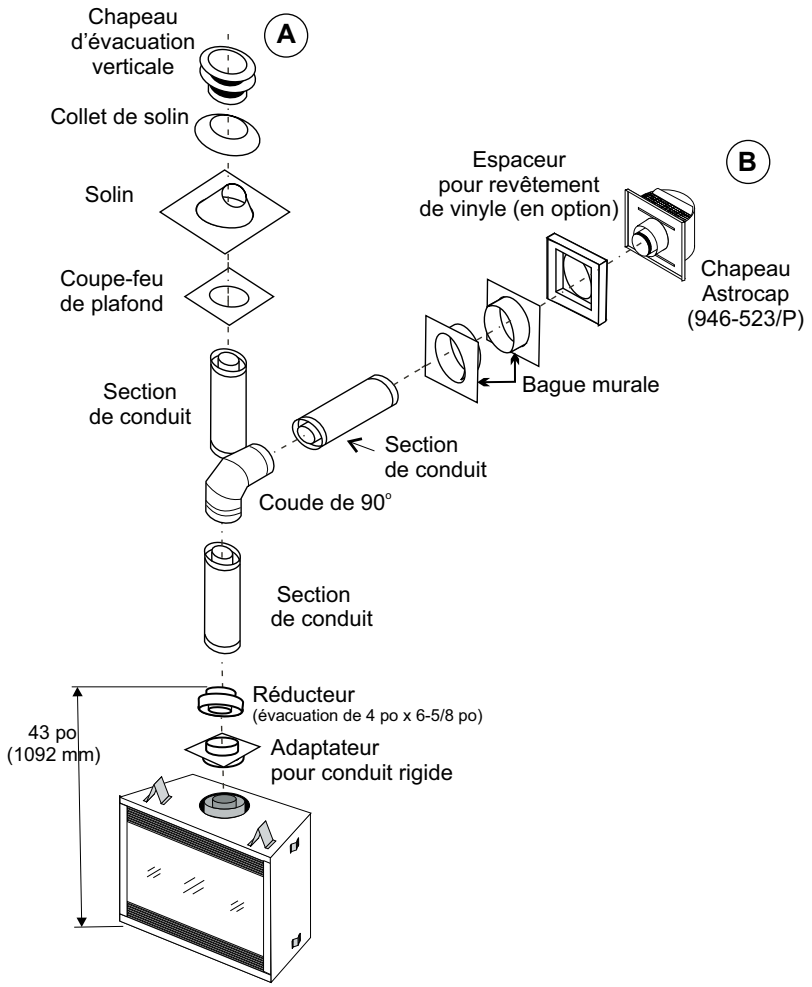

DIMENSIONS DU CHAPEAU ASTROCAP N° 946-523/P

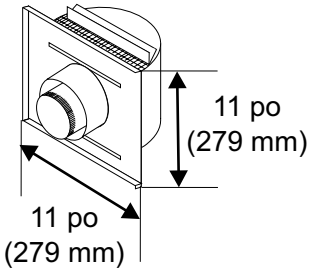

MISE EN GARDE :

Ne pas assembler des pièces de différents systèmes d'évacuation.

Cependant, l'utilisation d'un chapeau d'évacuation AstroCap™ et d'un chapeau à pente montante FPI est acceptable pour tous les systèmes.

Ce produit a été évalué par Intertek pour être utilisé avec un adaptateur pour conduit rigide avec tous les systèmes spécifiques de cheminée mentionnés dans le présent manuel. L'utilisation de ces systèmes avec l'adaptateur pour conduit rigide est jugée acceptable et est conforme à la liste de composants établie par Intertek WHI.

Le chapeau d'évacuation FPI AstroCap^MC et le chapeau d'évacuation à pente montante FPI sont compatibles avec des installations utilisant les systèmes d'évacuation FPI, ainsi que tout système spécifique de cheminée mentionné dans le présent manuel. AstroCap^MC est une marque déposée de FPI Fireplace Products International Ltée.

Consignes d'installation

Terminaisons horizontales
Deux (2) coudes de 90° (conduit rigide / flexible de 4 po x 6-5/8 po)

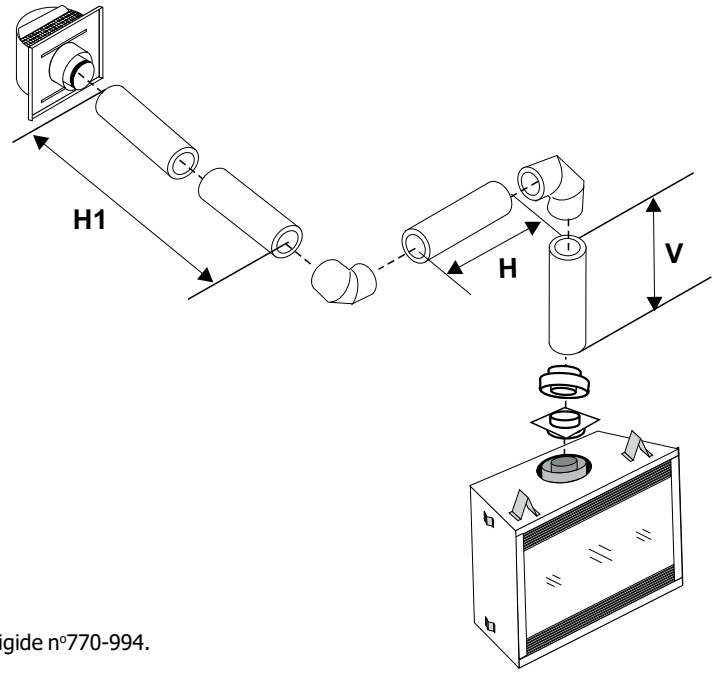

Un coude de 90° = Deux coudes de 45°			
Option	**V**	**H + H1**	Avec cette configuration, la longueur max. totale du conduit est de 30 pieds avec une hauteur min. totale de 6 pieds et une longueur horizontale max. de 8 pieds. ***À noter qu'un min. de 1 pied est requis entre les coudes de 90°.***
A)	0 pi min.	2 pi max.	
B)	1 pi min.	3 pi max.	
C)	2 pi min.	4 pi max.	
D)	3 pi min.	5 pi max.	
E)	4 pi min.	6 pi max.	
F)	5 pi min.	7 pi max.	
G)	6 pi min.	8 pi max.	
Sans réducteur de débit d'air			

Les longueurs n'incluent pas le coude indiqué.
Conduit rigide - Utiliser le réducteur n°946-606 et l'adaptateur pour conduit rigide n°770-994.
Conduit flexible - Utiliser un réducteur n° 946-758.

REMARQUE : Pour les terminaisons horizontales, le système flexible à évacuation directe de Regency peut être utilisé pour des installations d'une longueur maximale de 10 pieds. Si des longueurs plus importantes sont nécessaires, des conduits rigides doivent être utilisés.

Terminaisons horizontales
Trois (3) coudes de 90° (conduit rigide /flexible de 5 po x 6-5/8 po)

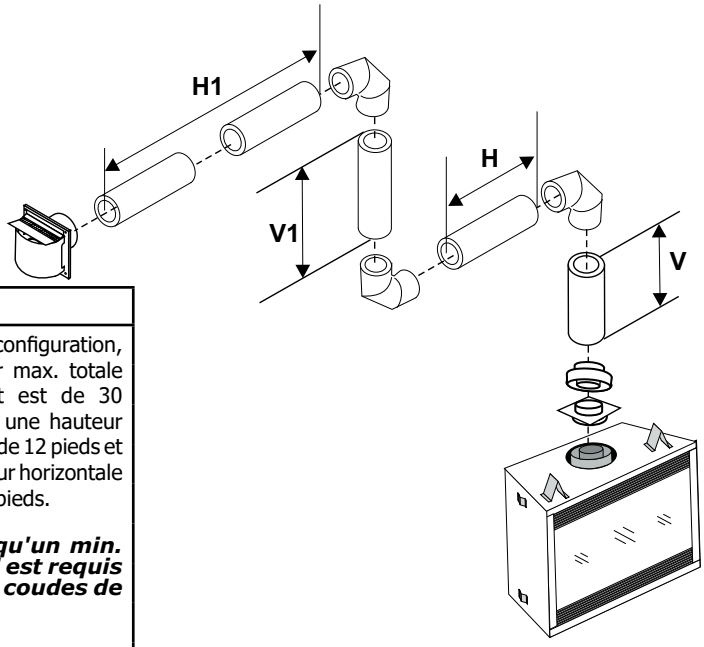

Un coude de 90° = Deux coudes de 45°					
Option	**V**	**H**	**V + V1**	**H + H1**	Avec cette configuration, la longueur max. totale du conduit est de 30 pieds avec une hauteur min. totale de 12 pieds et une longueur horizontale max. de 9 pieds. ***À noter qu'un min. de 1 pied est requis entre les coudes de 90°.***
A)	0 pi min.	1 pi max.	1 pi min.	2 pi max.	
B)	1 pi min.	2 pi max.	3 pi min.	3 pi max.	
C)	2 pi min.	2 pi max.	5 pi min.	4 pi max.	
D)	3 pi min.	2 pi max.	7 pi min.	5 pi max.	
E)	4 pi min.	3 pi max.	9 pi min.	6 pi max.	
F)	5 pi min.	4 pi max.	10 pi min.	7 pi max.	
G)	6 pi min.	5 pi max.	11 pi min.	8 pi max.	
H)	7 pi min.	6 pi max.	12 pi min.	9 pi max.	
Sans réducteur de débit d'air					

Les longueurs n'incluent pas le coude indiqué.
Conduit rigide - Utiliser le réducteur n°946-606 et l'adaptateur pour conduit rigide n°770-994.
Conduit flexible - Utiliser un réducteur n° 946-758.

REMARQUE : Pour les terminaisons horizontales, le système flexible à évacuation directe de Regency peut être utilisé pour des installations d'une longueur maximale de 10 pieds. Si des longueurs plus importantes sont nécessaires, des conduits rigides doivent être utilisés.

Configuration du système d'évacuation pour terminaisons verticales

CONDUIT RIGIDE / CONDUIT FLEXIBLE DE 4 PO X 6-5/8 PO

CONDUIT RIGIDE - UTILISER UN RÉDUCTEUR Nº946-606 & UN ADAPTATEUR POUR CONDUIT RIGIDE Nº770-994

CONDUIT FLEXIBLE - UITLISER UN RÉDUCTEUR Nº 946-758

La partie ombragée du schéma ci-dessous montre toutes les combinaisons permises par les **systèmes d'évacuation pour conduit rigide** au propane et gaz naturel en matière de terminaisons verticales droites et de dévoiements à la verticale utilisant un coude de 90º. Deux coudes de 45º correspondent à un coude de 90º. Quatre coudes de 45º maximum sont permis.

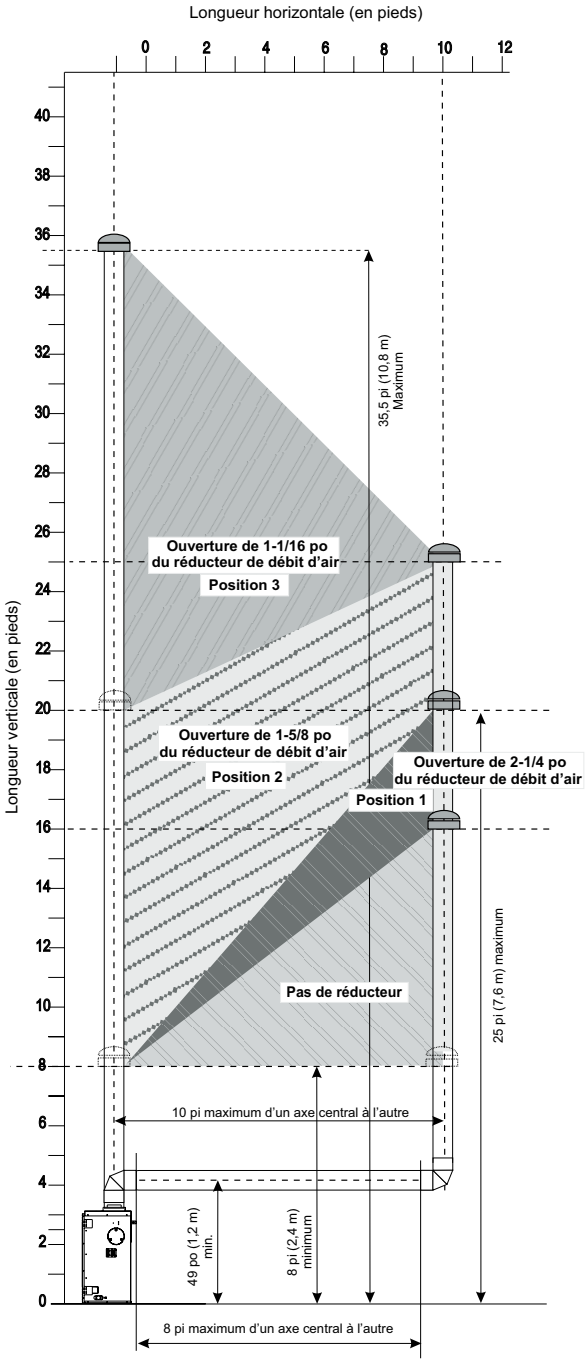

- **Un support de conduit doit être installé à chaque dévoiement.**
- **Des coupe-feu sont requis à chaque niveau de plancher et à chaque point de traversée du conduit dans les murs.**
- **Respecter les dégagements par rapport aux matériaux combustibles tel qu'indiqué dans la section « Dégagements ».**
- **Voir la section « Réglage du réducteur de débit d'air » pour plus de détails sur la façon de changer la position du réducteur de débit d'air préréglé en usine et le régler sur l'ouverture de 2-1/4 po, de 1-5/8 po et de 1-1/16 po.**

Consignes d'installation

Terminaisons verticales

Trois (3) coudes de 90° (conduit rigide / flexible de 4 po x 6-5/8 po)

Un coude de 90° = Deux coudes de 45°				
Option	**V**	**H + H1**	**V + V1**	Avec cette configuration, la longueur max. totale du conduit est de 30 pieds avec une hauteur min. totale de 10 pieds et une longueur horizontale max. de 8 pieds. ***À noter qu'un min. de 1 pied est requis entre les coudes de 90°.***
A)	0 pi min.	2 pi min.	2 pi max.	
B)	1 pi min.	2 pi min.	3 pi max.	
C)	2 pi min.	3 pi min.	4 pi max.	
D)	3 pi min.	4 pi min.	6 pi max.	
E)	4 pi min.	5 pi min.	7 pi max.	
F)	5 pi min.	6 pi min.	8 pi max.	
G)	6 pi min.	7 pi min.	9 pi max.	
H)	7 pi min.	8 pi min.	10 pi max.	
Sans réducteur de débit d'air				

Les longueurs n'incluent pas le coude indiqué.
Conduit ridige - Utiliser le réducteur n°946-606 et l'adaptateur pour conduit rigide n°770-994.
Conduit flexible - Utiliser un réducteur n°946-758.

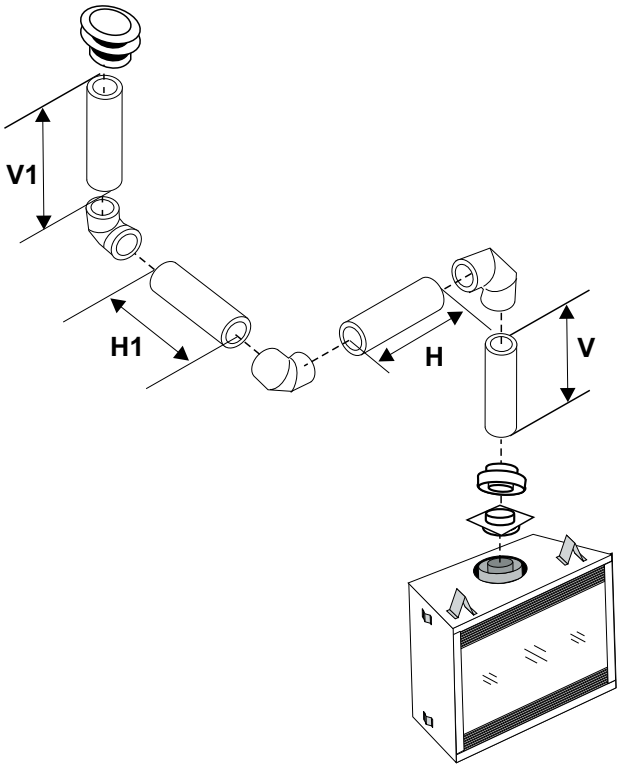

Configuration du système d'évacuation avec système de gaines flexibles colinéaires

CET APPAREIL NE DOIT PAS ÊTRE RELIÉ À UNE CHEMINÉE DESTINÉE À L'ÉVACUATION D'UN AUTRE APPAREIL À COMBUSTIBLE SOLIDE.

Cet appareil est conçu pour être relié à deux gaines flexibles colinéaires de 3 po (76 mm) en aluminium de la pleine longueur de la cheminée. Voir la section «Configuration du système d'évacuation - Terminaisons verticales» pour les hauteurs minimum et maximum à respecter.

Pièces requises :

Pièce n°	Description
946-529	Chapeau d'évacuation pour système d'évacuation verticale colinéaire directe (DV - évacuation directe)
948-305	Gaine flexible de 3 po - 35 pi
946-563	Kit pour passer d'un système coaxial à un système colinéaire comprenant : 1 Adaptateur pour conduit colinéaire 1 Conduit extérieur 1 Adaptateur pour conduit intérieur
510-994	Adaptateur pour conduit rigide
946-606	Réducteur d'évacuation

Autres chapeaux homologués

46DVA-VC	Chapeau d'évacuation verticale
46DVA-VCH	Chapeau pour grand vent
46DVA-GK	Adaptateur colinéaire de 3 po avec solin

Remarque :
Voir les configurations détaillées des systèmes d'évacuation, le système de gaines flexibles colinéaires pour les foyers en maçonnerie dans le présent manuel.

Les gaines flexibles, parce qu'elles épousent des formes variées, conviennent bien aux cheminées de maçonnerie. Veiller cependant à les **garder le plus droit possible** et éviter de les plier si ce n'est pas nécessaire.

Fixer le conduit d'admission d'air au collet d'admission d'air du chapeau d'évacuation.

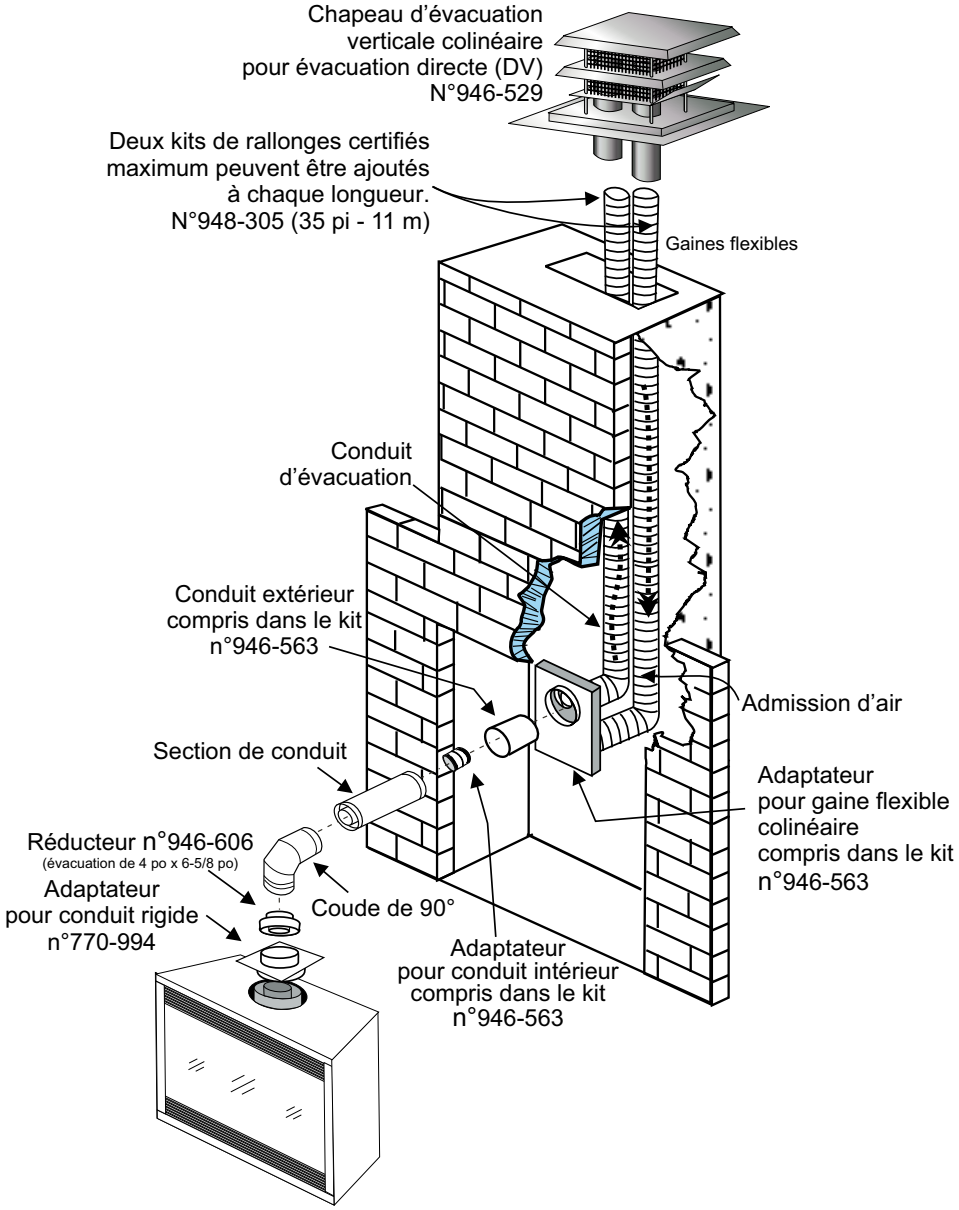

Consignes d'installation

Terminaisons verticales

Système flexible colinéaire pour foyers en maçonnerie

POUR LOGEMENTS RÉSIDENTIELS ET MAISONS PRÉFABRIQUÉES

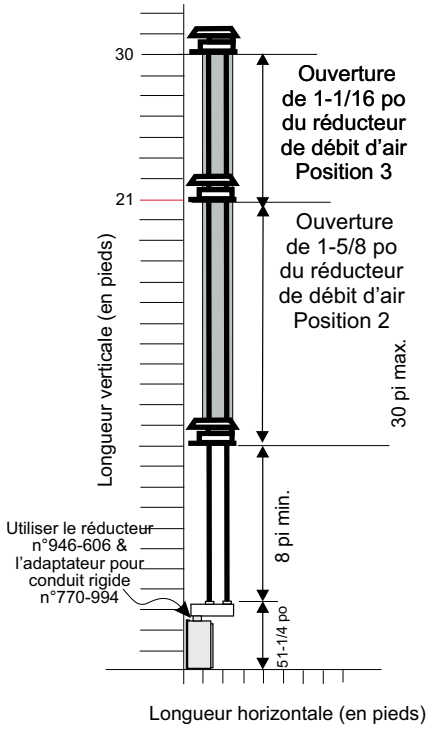

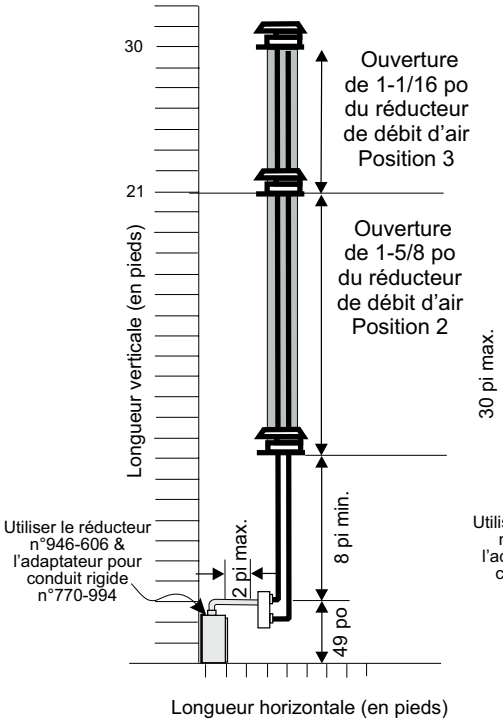

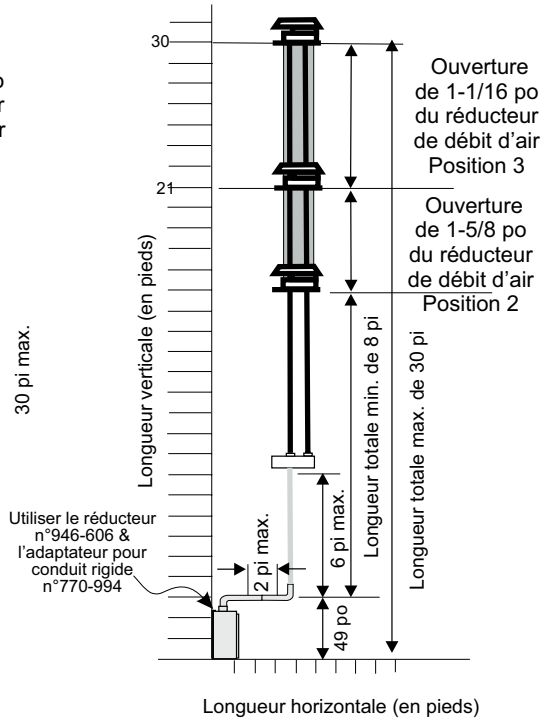

La zone ombragée sur les schémas ci-dessus indique les terminaisons verticales permises.

Installation du foyer avec terminaison horizontale

ÉVACUATION DE 4 PO X 6-5/8 PO OU 5 PO X 8 PO *(Systèmes d'évacuation rigide)*

Dégagements minimaux du conduit aux matériaux combustibles

* Les dégagements indiqués ci-dessous doivent être respectés. Néanmoins, en cas de traversée de murs, de plafond ou à la terminaison de l'évacuation, il est requis d'installer un coupe-feu ou une bague murale, ce qui réduit le dégagement à 1-1/2 po (38 mm).

Au-dessus du conduit (horizontal)*	2 po (51 mm)*
Sur les côtés (horizontal)	1-1/2 po (38 mm)
À la base (horizontal)	1-1/2 po (38mm)
Évacuation verticale	1-1/2 po (38mm)

Voir ci-dessous les dimensions suggérées de l'ouverture (mesures intérieures) pour les terminaisons d'évacuation rigide de 4 po x 6-5/8 po et de 5 po x 8 po - à utiliser avec un coupe-feu ou une bague murale.

Dimension suggérée de l'ouverture d'encadrement	
Taille de l'évacuation	**Taille de l'ouverture**
4 po x 6 - 5/8 po	10 po x 10 po
5 po x 8 po	11 po x 11 po

Installer le système d'évacuation conformément aux directives du fabricant incluses avec les pièces de l'appareil.

1) Placer l'appareil à l'emplacement désiré. Vérifier si les colombages muraux ou les chevrons de toit font obstruction au passage du conduit d'évacuation à installer. Si tel est le cas, vous pouvez modifier l'emplacement du foyer. Insérer la ligne de gaz, de préférence à droite du foyer et la ligne électrique à gauche (le boîtier de raccordement se trouve sur le côté gauche).

2) Les tuyaux et raccords Direct Vent sont équipés d'embouts spéciaux "twist lock" pour connecter le système d'évacuation à la buse de sortie de l'appareil. Un adaptateur "twist lock" est requis.

3) Placer l'adaptateur une fois l'appareil installé dans l'emplacement désiré, en parallèle de l'installation du système d'évacuation homologué. Appliquer du scellant Mill-Pac à l'intérieur de la partie externe de l'adaptateur ainsi que sur la buse interne de sortie du foyer. Enfiler l'adaptateur sur les buses interne et externe de sortie de l'appareil. Fixer uniquement à la buse externe à l'aide des 3 vis fournies (perforer des trous de guidage rendra la tâche plus aisée).

4) Ajuster la position de l'appareil et le fixer à l'enchâssure par les brides de clouage situées sur les côtés de l'appareil, à l'aide de clous ou de vis.

5) Monter l'assemblage des tuyaux et des coudes aux longueurs désirées sur l'adaptateur de l'appareil et serrer (tourner-verrouiller) les raccords pour une parfaite étanchéité.

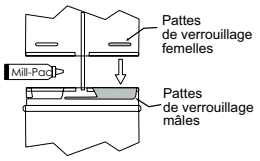

Schéma 1

REMARQUE: Pour de meilleurs résultats et une performance optimale d'un système d'évacuation homologué, il est vivement recommandé d'appliquer du scellant Mill-Pac (fourni) sur la partie interne de chaque raccord de conduit. Le non-respect de cette procédure peut causer des problèmes de tirage ou de performance qui ne sont pas couverts par la garantie. Les sections horizontales de conduit doivent être supportées à tous les 3 pieds de conduit (0,9 m). Des fixations murales sont disponibles à cet effet.

6) Tracer sur le mur l'ouverture carrée à réaliser - voir tableau ci-contre pour les dimensions à respecter. Le centre de ce carré doit être aligné avec l'axe central du conduit horizontal. Découper l'ouverture dans le mur extérieur puis faire un contour de découpe propre pour la sortie d'évacuation. Voir schéma 2 pour les exigences concernant l'axe central.

Si le mur traversé est en matériau non combustible (ex. blocs de maçonnerie ou béton), une ouverture de 8 po (203 mm) de diamètre est acceptable.

Remarque :

a) La section horizontale d'évacuation doit être au même niveau que l'ouverture de sortie, ou bien avoir une pente montante de 1/4 pouce à chaque pied de longueur. Ne jamais installer un conduit en pente descendante. Cela pourrait causer une surchauffe de l'appareil et augmenter le risque d'incendie.

b) L'emplacement de la sortie du conduit horizontal d'évacuation sur un mur extérieur doit être conforme à tous les codes du bâtiment locaux et nationaux. Voir la section «Emplacement des sorties d'évacuation extérieures» pour plus de détails.

Schéma 2

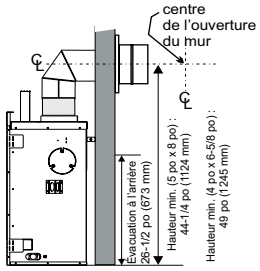

c) Terminaisons en tuba :
Pour les installations nécessitant une pente verticale à l'extérieur du bâtiment, des terminaisons en tuba de 14 et 36 pouces de haut sont disponibles (voir schéma 2), ainsi qu'une évacuation à pente montante standard. Suivre les mêmes procédures d'installation que pour la terminaison horizontale standard. Ne JAMAIS installer le tuba à l'envers.

Schéma 2a

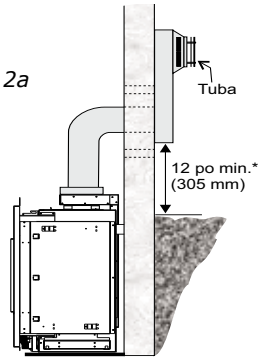

* Schéma 2a : Comme spécifié dans le code d'installation CSA B149.1. Les dégagements peuvent varier selon les codes et règlements locaux.

Schéma 2b

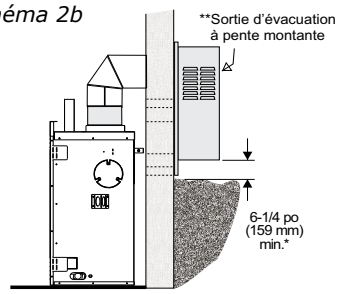

** Remarque : La terminaison à pente montante est uniquement destinée à être utilisée pour les terminaisons au niveau du sol.

**** REMARQUE : Pour des terminaisons en tuba dans des installations AU-DESSUS du niveau du sol, suivre les exigences des codes et règlements locaux et nationaux.**
La sortie d'évacuation à pente montante est uniquement disponible avec une ventilation de 4 po x 6-5/8 po. Avec une ventilation de 5 po x 8 po, utiliser une terminaison de tuba en option.

Installation en tuba au-dessous du niveau du sol

Si la terminaison en tuba doit être installée au-dessous du niveau du sol, par ex. dans un sous-sol, un drainage approprié doit être effectué pour empêcher toute inondation de la terminaison. Ne pas essayer d'encastrer le tuba dans le mur ou de l'inclure dans une enveloppe, quelle qu'elle soit.

Schéma 2c

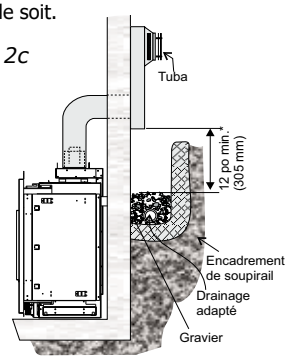

7) S'assurer que les dégagements des conduits par rapport aux matériaux combustibles sont respectés (voir schéma 3). Mettre en place le chapeau d'évacuation.

Remarque : En cas d'installation d'une terminaison sur un revêtement mural de vinyle, on peut utiliser un espaceur pour revêtement de vinyle ou des fourrures en bois pour s'assurer que la sortie d'évacuation n'est pas encastrée dans le revêtement mural.

Les quatre vis à bois fournies doivent être remplacées par des fixations appropriées pour les revêtements de stuc, de briques, de béton ou tout autre type de revêtement.

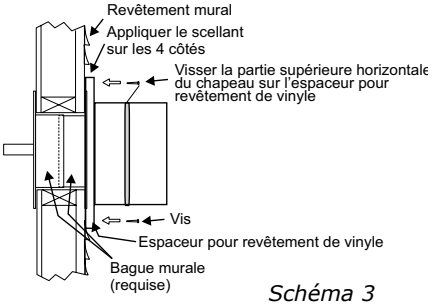

Schéma 3

Consignes d'installation

8) Avant de connecter la section horizontale du conduit d'évacuation à la sortie d'évacuation, placer la bague murale sur le conduit d'évacuation. La bague murale est requise pour toutes les terminaisons horizontales.

9) Faire glisser l'appareil et le conduit d'évacuation vers le mur en insérant avec précaution le conduit d'évacuation dans le bloc du chapeau d'évacuation. Il est important que le conduit d'évacuation soit suffisamment long pour que le chapeau d'évacuation le chevauche sur au moins 1-1/4 pouces (32 mm). Sécuriser la connexion entre le conduit d'évacuation et le chapeau d'évacuation.

10) Placer la bague murale au centre de l'ouverture et le fixer à l'aide de vis à bois (Schéma 4).

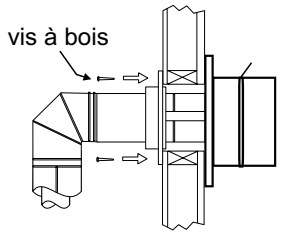

Schéma 4

Installation du foyer avec terminaison horizontale

ÉVACUATION DE 5 PO X 8 PO *(Systèmes d'évacuation flexible)*

Dégagements minimaux du conduit aux matériaux combustibles

* Les dégagements indiqués ci-dessous doivent être respectés. Néanmoins, en cas de traversée de murs, de plafond ou à la terminaison de l'évacuation, il est requis d'installer un coupe-feu ou une bague murale, ce qui réduit le dégagement à 1-1/2 po (38 mm).

Au-dessus du conduit (horizontal)*	2 po (51 mm)*
Sur les côtés (horizontal)	1-1/2 po (38 mm)
À la base (horizontal)	1-1/2 po (38mm)
Évacuation verticale	1-1/2 po (38mm)

Voir ci-dessous les dimensions suggérées de l'ouverture (mesures intérieures) pour les terminaisons d'évacuation flexible de 5 po x 8 po - à utiliser avec un coupe-feu ou une bague murale.

Dimension suggérée de l'ouverture d'encadrement	
Taille de l'évacuation	**Taille de l'ouverture**
5 po x 8 po	11po x 11 po

1) Placer l'appareil dans l'ouverture. Tirer et installer la conduite de gaz (de préférence à droite de l'appareil). Localiser l'axe central de la terminaison et faire une marque sur le mur pour le repérer. Découper une ouverture carrée dans le mur - voir tableau (dimension intérieure).

Remarque : En cas d'installation d'une terminaison <u>sur un revêtement mural de vinyle, on peut utiliser un espaceur pour revêtement de vinyle ou des fourrures en bois</u> pour s'assurer que la sortie d'évacuation n'est pas encastrée dans le revêtement mural.

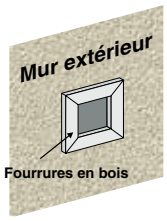

2) Ajuster la position de l'appareil et le fixer à l'enchâssure à l'aide de clous ou de vis par les brides de clouage.

3) Assembler les pièces du système d'évacuation : appliquer du Mill-Pac sur la buse interne de la sortie d'évacuation puis faire chevaucher la gaine flexible interne par-dessus sur au moins 1-3/8 po (35 mm). Fixer à l'aide de 3 vis (perforer des trous de guidage rendra la tâche plus facile).Appliquer du Mill-Pac sur la gaine flexible externe et l'enfiler sur la buse externe de la sortie d'évacuation sur au moins 1-3/8 po (35 mm) puis le fixer à l'aide de 3 vis.

REMARQUE : Les sections horizontales doivent être supportées à tous les 3 pieds maximum (0,9 m). (L'apparence et la puissance des flammes seront affectées si le tuyau s'affaisse par endroits).

4) Séparer les deux parties de la bague murale et fixer solidement la partie avec les languettes au mur extérieur en s'assurant que les pattes sont placées en haut et en bas. Fixer l'autre partie de la bague au mur intérieur. Les deux parties s'emboîtent et peuvent être ajustées sur des murs de 2 x 4 ou 2 x 6.

5) Glisser la gaine une fois assemblée et le dispositif de terminaison dans la bague en s'assurant que le chapeau d'évacuation est tourné vers le haut (des marques sur le chapeau indiquent le haut) pour permettre l'écoulement des eaux de pluie. Fixer le chapeau au mur extérieur à l'aide des 4 vis fournies.

6) Tirer sur les gaines interne et externe de sorte qu'elles chevauchent les buses du foyer (Raccourcir les tuyaux pour faciliter l'opération). Ne pas plier la gaine à plus de 90°. ***Les gaines doivent chevaucher les collets sur au moins 1-3/8 po (35 mm).***

7) Appliquer du Mill-Pac sur la buse interne de sortie du foyer et enfiler par-dessus la gaine flexible interne, puis fixer à l'aide des 3 vis fournies.

8) Procéder de la même façon pour le conduit et le collier externe.

9) Terminer en appliquant un joint de silicone entre le manchon d'emboîtement et le chapeau d'extrémité ainsi qu'autour de celui-ci, le long du mur, pour prévenir les infiltrations d'eau.

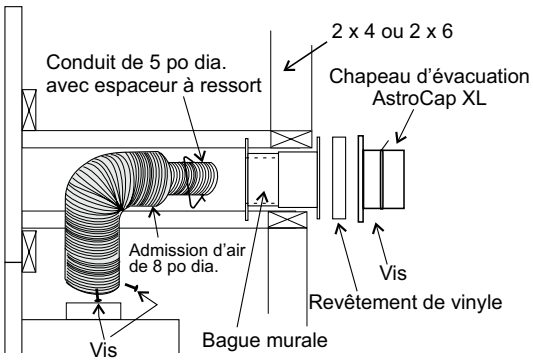

IMPORTANT : *Ne pas placer la coiffe du chapeau d'évacuation là où il peut y avoir accumulation de neige ou de glace. Vérifier la zone de sortie de l'évacuation après une chute de neige, et dégager la zone pour prévenir tout blocage accidentel du système de ventilation. En cas d'utilisation d'une souffleuse, s'assurer que la neige n'est pas dirigée vers la zone de sortie de l'évacuation.*

DIMENSIONS DU CHAPEAU ASTROCAP XL (946-623/P)

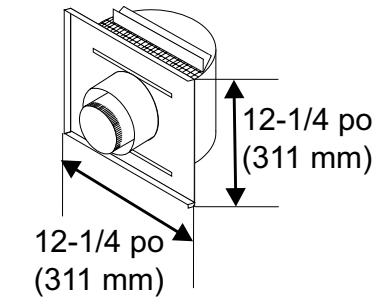

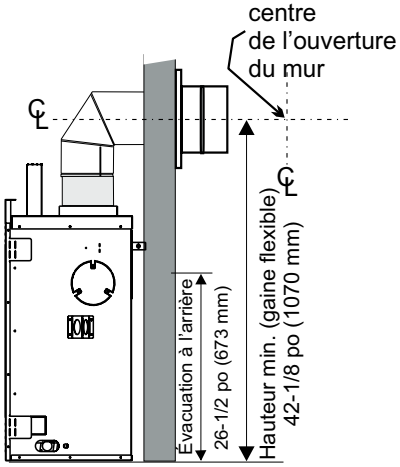

Installation du foyer avec terminaison verticale

ÉVACUATION DE 4 PO X 6-5/8 PO *(Systèmes d'évacuation rigide)*

(UTILISER UN RÉDUCTEUR Nº946-606 ET UN ADAPTATEUR POUR CONDUIT RIGIDE Nº770-994)

1) Respecter les dégagements de 1-1/2 po (espaces vides) aux matériaux combustibles en cas de traversée des plafonds, murs, toits, isolations, solives de l'entretoit, ou de toute autre surface combustible à proximité, et utiliser des bagues murales/ espaceurs coupe-feu. Ne pas remplir les espaces vides avec de l'isolant. Vérifier les sections sur le «Système d'évacuation» pour connaître les limitations concernant la pente verticale max. du système d'évacuation et le dévoiement horizontal max.

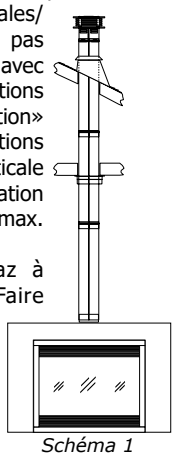

Schéma 1

2) Placer l'appareil au gaz à l'emplacement désiré. Faire descendre un fil à plomb du plafond jusqu'à l'emplacement de la sortie (buse) d'évacuation du foyer. Tracer au plafond l'endroit où le conduit d'évacuation traversera le plafond. Percer un petit trou à cet endroit. Ensuite, faire descendre un fil à plomb du toit jusqu'au trou percé précédemment dans le plafond. Marquer l'endroit où le conduit d'évacuation traversera le toit.

3) Un espaceur coupe-feu doit être installé dans le plancher ou le plafond de chaque étage. Pour installer un espaceur coupe-feu dans un plafond ou un mur plat, découper une ouverture carrée de 10 po de côté. Construire une structure pour l'ouverture tel que montré sur le schéma 2 puis installer le coupe-feu.

4) Assembler les tuyaux et les coudes aux longueurs désirées. S'assurer que tous les raccords «twist-lock» des tuyaux et coudes sont complètement serrés (tournés-verrouillés) et que les joints internes des tuyaux sont scellés et étanches.

Remarque: Toutes les terminaisons verticales sont raccordées à un système d'évacuation de 4 po x 6-5/8 po, un réducteur nº946-606 et un adaptateur pour conduit rigide nº 770-994.

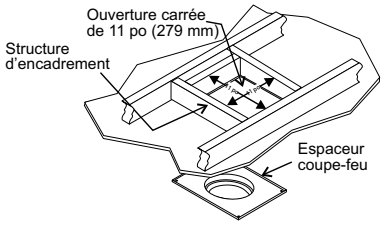

Schéma 2

5) Découper une ouverture dans le toit, centrée par rapport au petit trou percé dans le toit à l'étape 2. L'ouverture doit être assez grande pour permettre les dégagements minimaux de 1-1/2 po exigés aux matériaux combustibles. Glisser le solin sous les bardeaux (les bardeaux doivent chevaucher la moitié du solin) comme illustré sur le schéma 3.

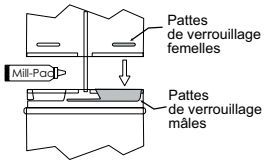

<u>REMARQUE</u> : Pour de meilleurs résultats et une performance optimale d'un système d'évacuation homologué, il est vivement recommandé d'appliquer du scellant Mill-Pac (fourni) sur la partie intérieure de chaque raccord de conduit. Le non-respect de cette procédure peut causer des problèmes de tirage ou de performance qui ne sont pas couverts par la garantie.

6) Continuer d'assembler les longueurs de conduit.

Remarque : Si un dévoiement est nécessaire dans l'entretoit pour éviter les obstructions, il est important de supporter le conduit d'évacuation à tous les 3 pieds, pour éviter toute contrainte (force) excessive sur les coudes qui pourrait causer un bris.

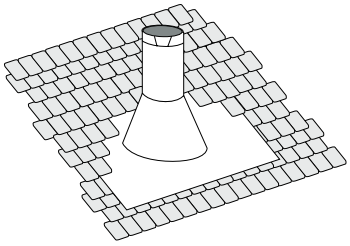

Schéma 3 : Installer la portion supérieure du solin au-dessous des matériaux de toiture et ne pas la fixer avant l'installation du conduit de cheminée. De petits ajustements pourront ainsi être effectués par la suite.

Des attaches murales sont disponibles à cet effet.

Un fini galvanisé pour le conduit est souhaitable au-dessus de la ligne de toit en raison de sa résistance supérieure à la corrosion. Continuer d'ajouter des sections de tuyau à travers le solin jusqu'à ce que la hauteur du chapeau d'évacuation soit conforme aux exigences minimales de hauteur des codes locaux du bâtiment ou tel que spécifié sur le schéma 4. Noter que pour des toits très pentus, on doit augmenter la hauteur verticale d'évacuation. Des problèmes de tirage peuvent être causés par des vents violents près de grands arbres ou des lignes de toit : dans ce cas, une augmentation de la hauteur verticale peut résoudre ce problème.

7) S'assurer que l'évacuation est bien verticale et fixer la base du solin à la toiture à l'aide de clous de toiture. Glisser le collet de solin par-dessus le conduit d'évacuation et sceller avec du mastic.

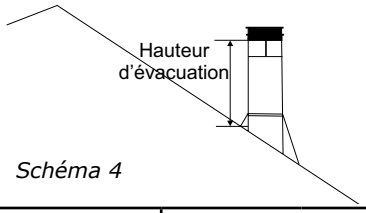

Schéma 4

Pente du toit	Hauteur min. d'évacuation	
	Pieds	Mètres
Plat à 7/12	2	0,61
de 7/12 à 8/12	2	0,61
de 8/12 à 9/12	2	0,61
de 9/12 à 10/12	2,5	0,76
de 10/12 à 11/12	3,25	0,99
de11/12 à 12/12	4	1,22
de 12/12 à 14/12	5	1,52
de 14/12 à 16/12	6	1,83
de 16/12 à 18/12	7	2,13
de18/12 à 20/12	7,5	2,29
de 20/12 à 21/12	8	2,44

8) Mettre en place le chapeau d'évacuation verticale en le tournant-verrouillant ("twist lock").

Remarque : Tout placard ou espace de rangement traversé par le système d'évacuation doit être isolé.

Installation de la ligne de gaz

L'arrivée de gaz doit être branchée à droite de l'appareil. La valve est située à droite de l'appareil et l'admission du gaz est située à droite de la valve.

La ligne de gaz peut être connectée à un tuyau rigide, un tuyau de cuivre ou un raccord flexible homologué. (En cas d'utilisation d'un tuyau rigide, s'assurer de pouvoir retirer la valve pour en effectuer l'entretien.) Comme certaines municipalités ont leurs propres codes et règlements, il est toujours mieux de consulter les autorités locales et le code d'installation CSA B149.1.

Pour les installations aux États-Unis, suivre les codes et règlements locaux et/ou le National Fuel Gas Code, ANSI Z223.1 en vigueur.

N'utiliser que des raccords flexibles ou en cuivre approuvés. Installer toujours un raccord-union pour que les câbles du gaz puissent être facilement débranchés pour entretien. Les écrous évasés pour les câbles en cuivre et les raccords flexibles sont approuvés.

IMPORTANT : Toujours vérifier s'il n'y a pas de fuites de gaz à l'aide d'une solution d'eau savonneuse. Ne pas tester avec une flamme nue.

Consignes d'installation

Réglage de la veilleuse

Vérifier régulièrement les flammes de la veilleuse. Si le réglage est correct, on doit avoir 2 flammes bleues soutenues : 1 autour du détecteur de flammes et 1 de part et d'autre du brûleur (elle ne doit pas être en contact avec le brûleur).

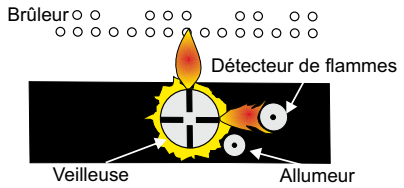

Remarque : Si le réglage de la flamme n'est pas correct, contactez votre détaillant Regency® pour de plus amples instructions.

Si le réglage n'est pas correct, les flammes sont petites et certainement jaunes, et n'entrent pas correctement en contact avec le brûleur arrière ou le détecteur de flammes.

Installation en haute altitude

Cet appareil est certifié au Canada pour être utilisé à une altitude allant de 0 à 4 500 pi (1370 m) (CAN/CSA 2.17). Pour les installations au gaz naturel au-delà de 4 500 pi (1370m), suivre le code CSA B149.1 en vigueur.

DONNÉES DU SYSTÈME B36XTE-NG11	
Trousse de conversion n°576-969	
Pour une altitude de 0 à 4500 pieds **Taille de l'orifice de l'entrée du brûleur** : n°35	
Pression d'entrée max. Pression d'entrée min.	31 000 Btu/h 21 500 Btu/h
Pression d'alimentation	5 po de colonne d'eau min.
Pression manifold (élevée)	3,5 po +/- 0,2 po de colonne d'eau
Pression manifold (basse)	1,6 po +/- 0,2 po de colonne d'eau

DONNÉES DU SYSTÈME B36XTE-LP11	
Pour une altitude de 0 à 4500 pieds **Taille de l'orifice de l'entrée du brûleur :** n°51	
Pression d'entrée max. Pression d'entrée min.	31 000 Btu/h 25 000 Btu/h
Pression d'alimentation	11 po de colonne d'eau min.
Pression manifold (élevée)	10 po +/- 0,2 po de colonne d'eau
Pression manifold (basse)	6,4 po+/- 0,2 po de colonne d'eau

Test de pression de la conduite de gaz

Cet appareil doit être isolé du système de conduite d'alimentation en gaz, en fermant la vanne de fermeture manuelle lors d'essais de pression de la conduite de gaz, lorsque la pression d'essai est inférieure ou égale à 1/2 psig (3,45 kPa). Débrancher la conduite de gaz de la vanne lorsque la pression dépasse 1/2 psig.

La pression d'entrée et de sortie (manifold) de gaz est contrôlée par un régulateur intégré au système de contrôle de gaz et doit être vérifiée au niveau du point de contrôle de pression.

REMARQUE: Pour obtenir une lecture précise de la pression du gaz, vérifier la pression d'admission et la pression d'alimentation aux orifices de refoulement de la soupape.

1) S'assurer que l'appareil est en position "OFF".
2) Dévisser la/les prise(s) de pression "IN" et/ou "OUT" en sens antihoraire à l'aide d'un tournevis plat de 1/8 po de large.
3) Placer un manomètre au niveau de la/des prise(s) "IN" et/ou "OUT" en utilisant un tuyau souple en caoutchouc de 5/16 po de diamètre intérieur.
4) Allumer l'appareil avec la télécommande manuelle ou l'interrupteur mural.
5) Le contrôle de la pression doit être effectué lorsque l'appareil est en marche et le réglage doit être compris dans les limites spécifiées sur l'étiquette de sécurité.
6) Après lecture du manomètre, éteindre l'appareil, débrancher le tuyau et resserrer les vis des prises de pression (sens horaire) avec un tournevis plat de 1/8 po. Remarque : bien visser sans trop serrer.

Description de la valve 885 S.I.T

1) Régulateur de flammes à 6 niveaux
2) Régulateur de veilleuse
3) Prise de pression de sortie
4) Prise de pression d'entrée
5) Sortie de la veilleuse
6) Sortie principale de gaz
7) Entrée principale de gaz

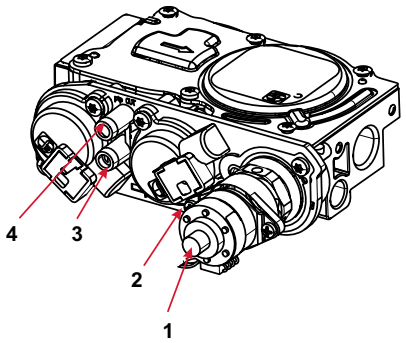

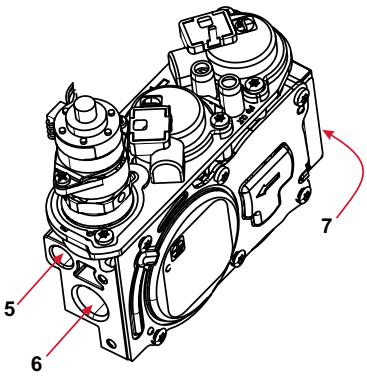

Trousse de conversion nº 578-977 pour passer du gaz naturel au propane pour modèle B36XTE-11 avec valve NOVA SIT 885

L'INSTALLATION DOIT ÊTRE EFFECTUÉE PAR UN MONTEUR D'INSTALLATIONS AU GAZ QUALIFIÉ.
EN CAS DE DOUTE, NE RIEN MODIFIER !!

Contenu de la trousse de conversion au propane nº578-977

Qté	Pièce nº	Description
1	904-645	Orifice du brûleur nº51
1	904-529	Clé hexagonale 5/32 po
1	918-590	Autocollant «Converti au propane»
1	908-528	Étiquette rouge «Propane»
1	910-037	Injecteur de propane (orifice de la veilleuse)
1	911-011	Moteur pas-à-pas
1	920-033	Manuel d'instructions

Installation de la trousse de conversion au propane :

1) **Couper le gaz et l'alimentation électrique.**

2) Retirer l'écran grillagé (pare-feu).

3) Ouvrir la porte plate, puis l'enlever.

4) Enlever les bûches et les braises (s'il y a lieu).

5) Dévisser les 2 vis qui retiennent le dispositif du brûleur à la base de la chambre de combustion. Glisser le brûleur vers la gauche pour le dégager puis le soulever pour le sortir.

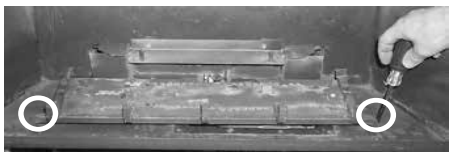

Dévisser les 2 vis, pousser le brûleur vers la gauche puis le soulever.

Avis à l'installateur :
Laisser ces directives à proximité de l'appareil.

6) Enlever le boîtier protecteur de la veilleuse en retirant 2 vis.

7) Retirer la bride de fixation située sous le capuchon de la veilleuse.

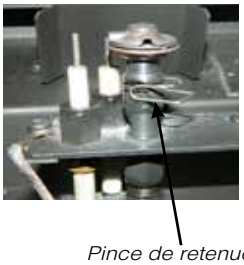

Pince de retenue de la veilleuse

8) Retirer le capuchon de la veilleuse pour dégager l'orifice de la veilleuse.

9) Dévisser l'orifice de la veilleuse à l'aide de la clé hexagonale fournie et le remplacer par le nouvel orifice pour propane fourni dans la trousse.

10) Réinstaller le capuchon, la bride de fixation et le boîtier protecteur de la veilleuse.

11) Dévisser l'orifice du brûleur à l'aide d'une clé de ½ po. Se servir d'une autre clé pour stabiliser le coude à l'arrière de l'orifice. Le mettre de côté.

12) Installer le nouvel orifice de brûleur pour propane nº51 et serrer.

13) Retirer le régulateur et le jeter. Fixer le régulateur de pression Hi/Lo sur la valve à l'aide de 2 vis, comme le montre la photo ci-dessous.

14) Réinstaller le brûleur.

15) Régler le débit d'air en conséquence (voir le manuel pour obtenir de plus amples détails).

16) Apposer l'autocollant «Cet appareil a été converti au propane» à côté ou au-dessus de l'autocollant comportant le numéro de série.

17) Remplacer l'étiquette jaune «Gaz naturel» par l'étiquette rouge «Propane».

18) Procéder aux étapes 4 à 1 dans cet ordre.

19) S'assurer qu'il n'y a aucune fuite de gaz.

20) Vérifier les pressions d'entrée et de sortie.

21) Vérifier le bon fonctionnement du contrôle des flammes.

Consignes d'installation

Installation des panneaux de briques

Un mauvais fonctionnement de l'appareil peut se produire et s'avérer dangereux si les panneaux sont brisés. Manipuler avec soin. INSTALLER LES PANNEAUX SANS FORCER.

1) Sortir les panneaux de briques de leur emballage protecteur.

2) S'assurer que les bûches ne se trouvent pas à l'intérieur de l'appareil.

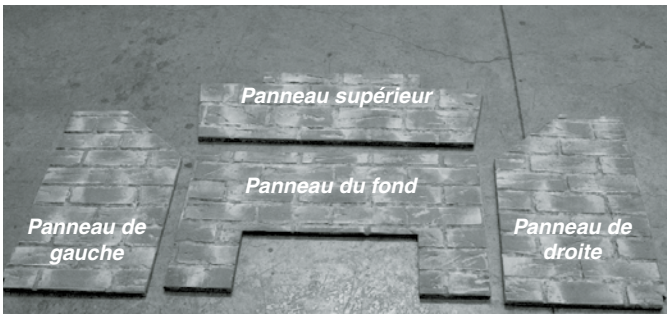

3) Retirer les 2 vis qui retiennent le déflecteur de chaleur (s'il y a lieu) sur la partie supérieure de la chambre de combustion.

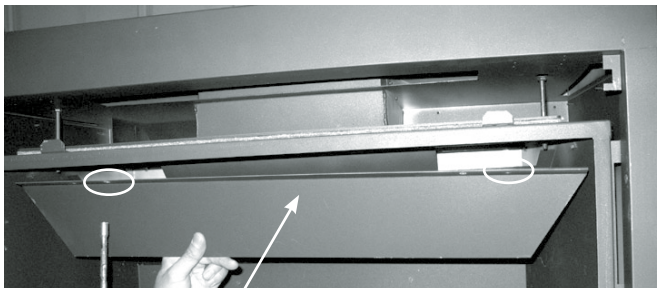

Déflecteur de chaleur

4) Installer d'abord le panneau du fond en veillant à ne pas l'endommager sur le brûleur ou le plateau de bûches du fond.

Remarque : S'assurer que le panneau du fond est bien centré et qu'il y a un espace identique des 2 côtés au moment de son installation.

Panneau du fond une fois installé

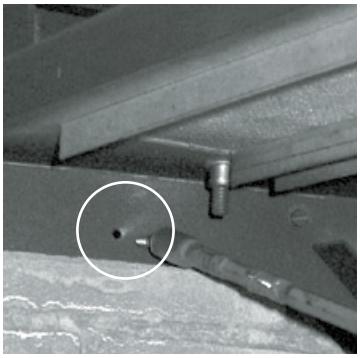

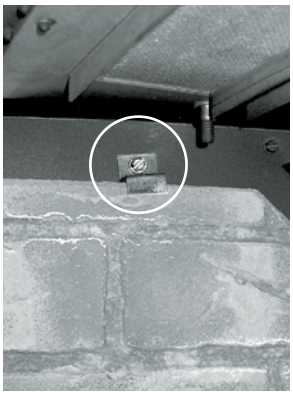

5) Retirer les vis hexagonales se trouvant sur la paroi supérieure gauche de la chambre de combustion.
Mettre en place le panneau de gauche et le fixer à l'aide de l'attache prévue à cet effet et d'une vis.

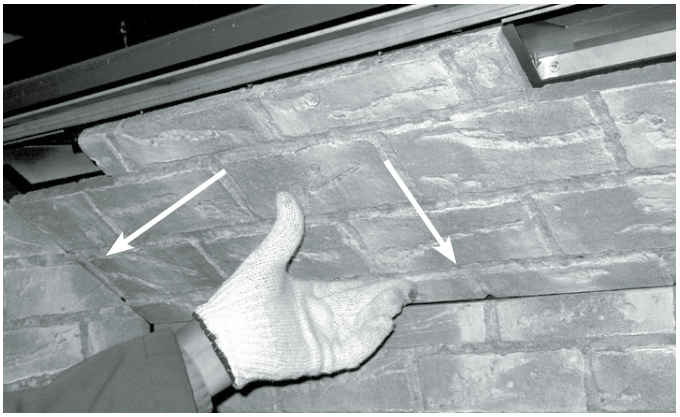

6) Glisser le panneau de briques supérieur sous le panneau de gauche et le panneau du fond, jusqu'au fond de l'appareil, en veillant à ne pas l'endommager.

7) Répéter l'étape 5 pour installer le panneau restant (droite).

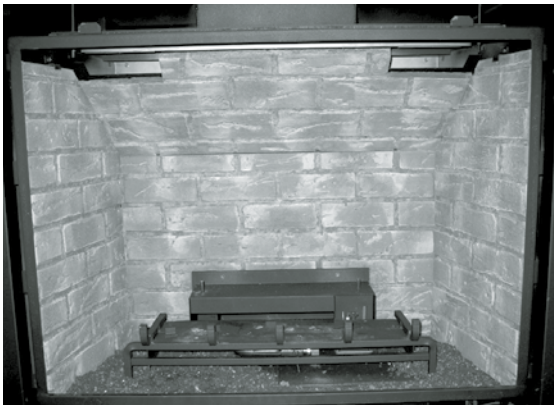

Installation finalisée des panneaux de briques

8) Réinstaller le déflecteur de chaleur supérieur retiré à l'étape 3.

Installation des panneaux noirs en émail

Panneaux noirs en émail
• Inspecter les panneaux pour s'assurer qu'ils ne sont pas égratignés ni bossés avant leur installation. Signaler tout dommage sur-le-champ. Aucune réclamation ne sera acceptée après leur installation.
• Les panneaux noirs en émail se décolorent légèrement avec le temps. Cette décoloration est normale et n'est pas considérée comme un défaut.
* **NETTOYER** les empreintes de doigts à l'aide d'un linge doux. Terminer avec un nettoyant à base d'ammoniaque (du lave-vitre par exemple) pour bien enlever la pellicule ou les résidus qui pourraient rester. **Suivre ces étapes à la lettre avant de faire fonctionner l'appareil pour éviter que la chaleur brûle et tache les panneaux. Ces taches ne s'enlèvent pas et ne sont pas couvertes par la garantie.**

Schéma 1

1) Retirer les 2 vis qui retiennent le déflecteur de chaleur sur la partie supérieure de la chambre de combustion (voir schéma 2). Enlever le déflecteur.

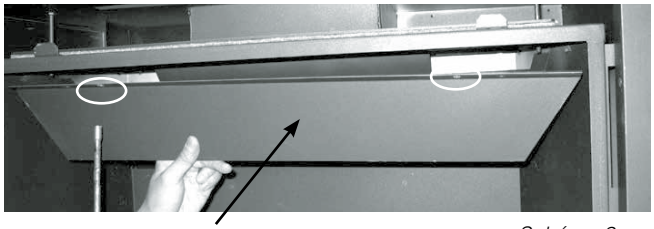
Déflecteur de chaleur *Schéma 2*

2) Installer d'abord le panneau du fond en veillant à ne pas l'égratigner sur le brûleur ou le plateau de bûches du fond.

Schéma 3

3) Installer ensuite le panneau supérieur. Glisser le panneau sur le panneau du fond, jusqu'au fond de l'appareil, tel qu'illustré ci-dessous, puis orienter le panneau de telle sorte que le pli dans le métal soit tourné vers l'intérieur (voir encart A).

Schéma 4

4) Dévisser la vis, tel qu'illustré (encart A). Mettre en place le panneau de droite dans la chambre de combustion, le positionner correctement et fixer le tout à l'aide d'une vis (voir encart B). Bien serrer.

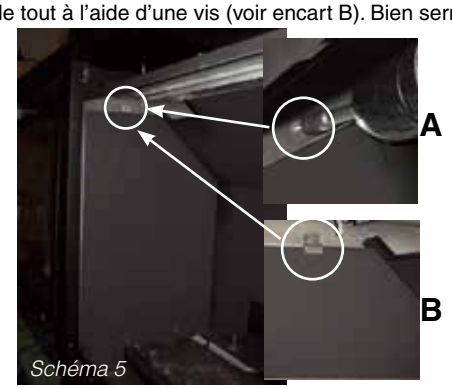

Schéma 5

5) Répéter l'étape 4 pour installer le panneau de gauche.

6) Procéder à l'étape 1 en sens inverse.

Installation finale *Schéma 6*

Consignes d'installation

Installation du jeu de bûches

Installer les panneaux (en option) avant les bûches.

Lire attentivement les directives suivantes et se référer aux illustrations fournies. Ne pas faire fonctionner l'appareil si les bûches sont endommagées, car elles peuvent nuire au bon fonctionnement de la veilleuse. Il convient donc de les faire remplacer au préalable.

La garantie ne couvre pas les dommages occasionnés par le positionnement inexact des bûches, qui peut créer l'émission de carbone et altérer la performance de l'appareil.

Contenu de l'ensemble du jeu de bûches n°578-930

A	Bûche avant droite
B	Bûche avant gauche
C	Bûche du centre supérieure
D	Bûche droite supérieure
E	Bûche arrière
902-156	Roches volcaniques
902-179	Vermiculite
946-669	Braises de platine (incluses dans le kit d'installation)

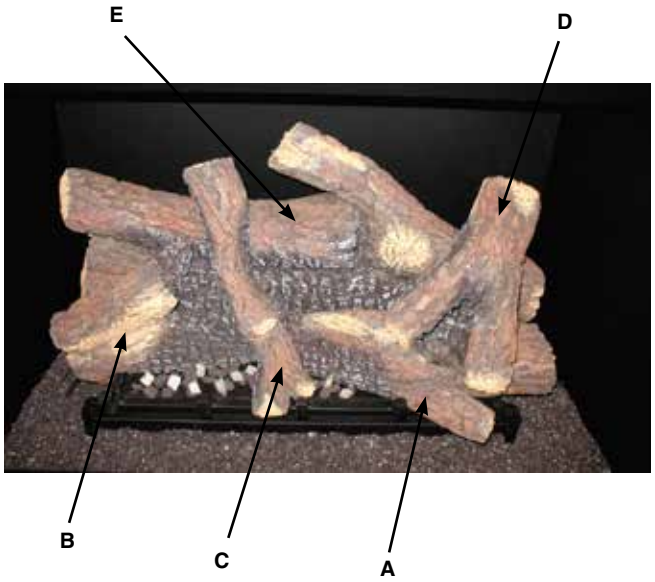

1) Sortir les bûches de la boîte et les déballer soigneusement. Les bûches sont fragiles. Elles doivent être manipulées avec soin. **Ne pas forcer pour les mettre en place.**

2) Disposer la vermiculite sur le plancher de la chambre de combustion, tout autour du brûleur.

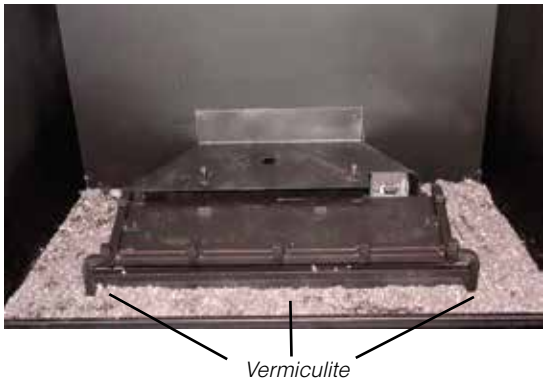

3) Placer la bûche E sur les tiges du support de bûches arrière, le côté plat vers le fond du foyer.

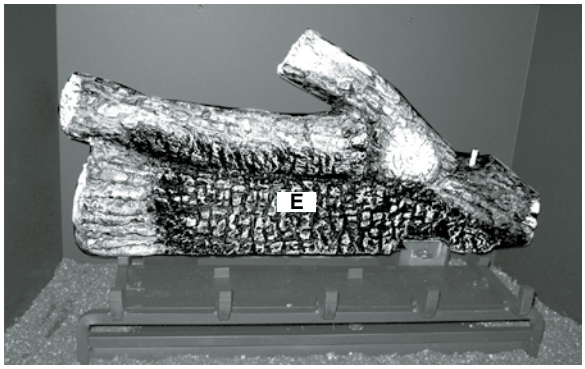

4) Placer la bûche B du côté avant gauche du brûleur. Placer l'encoche du côté inférieur gauche de la bûche pour qu'elle coïncide avec l'arête gauche de la grille.

Pousser la bûche B en arrière vers la bûche E, jusqu'à ce que la surface plane de la bûche B repose contre les languettes du brûleur et de la grille. Ceci permet de conserver un espace nécessaire entre les bûches B & E.

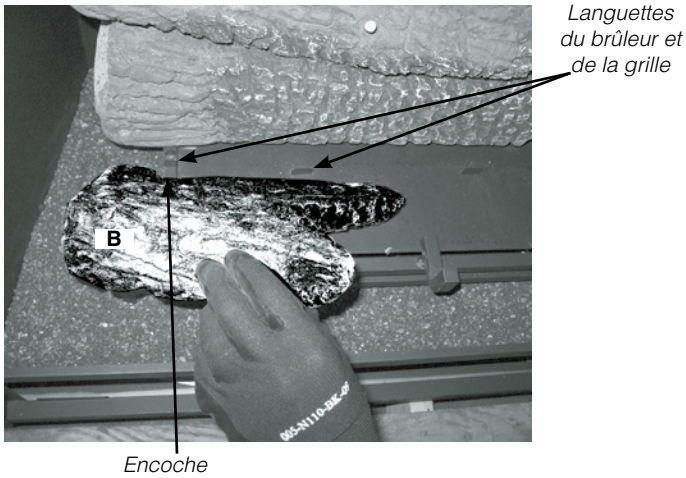

Remarque : Voir le positionnement final de la bûche B à la page suivante.

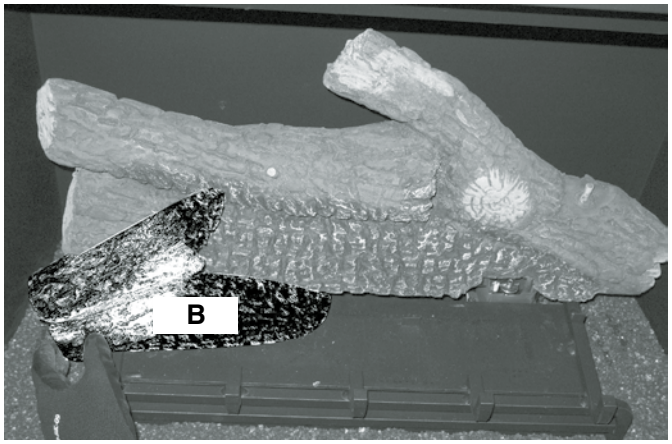

5) Placer la bûche A du côté avant droit du brûleur. Placer l'encoche inférieure droite de la bûche pour qu'elle coïncide avec l'arête droite de la grille.

Glisser la bûche A en arrière vers la bûche E, jusqu'à ce que la surface plane de la bûche A repose contre les languettes du brûleur et de la grille. Ceci permet de conserver un espace nécessaire entre les bûches A & E.

Remarque : Utiliser l'encoche sur le fond de la bûche A comme guide-voir ci-dessous.

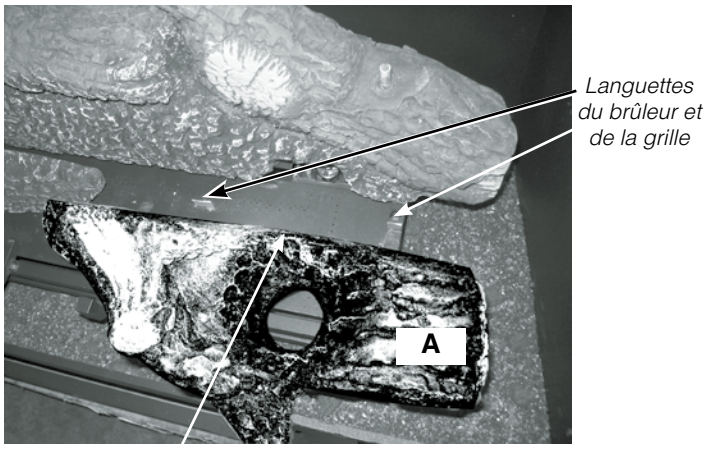

Arrière de la bûche A

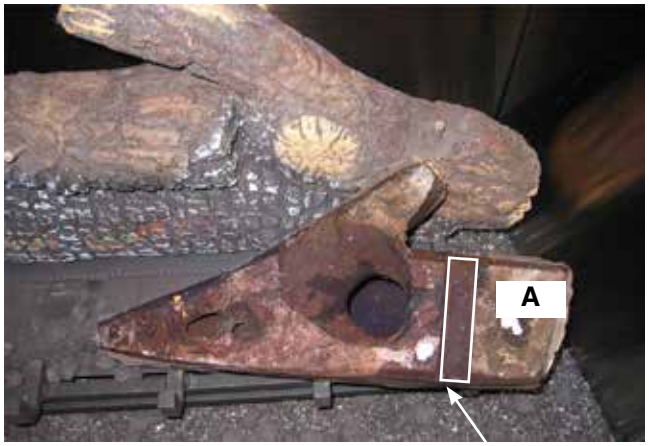

Emplacement de l'encoche sur la partie inférieure de la bûche A (de l'arrière vers l'avant)

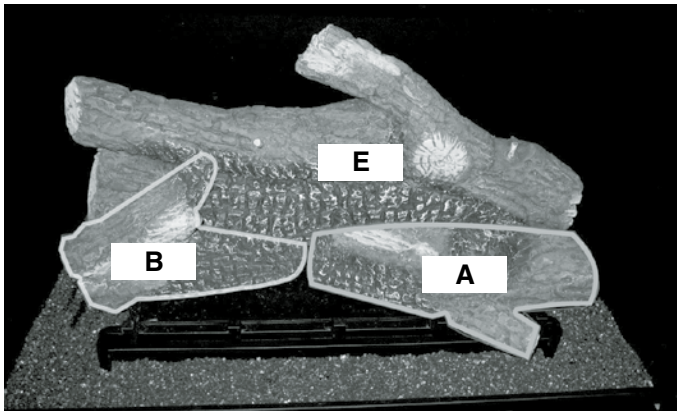

6) Placer la bûche D avec le côté plat vers la bûche E. Glisser la bûche D sur la cheville droite de la bûche E.

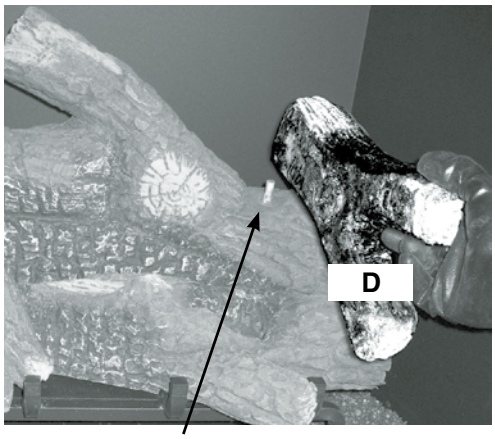

Cheville droite - bûche E

7) L'encoche sur le dessous de la bûche D repose contre le nœud de la bûche A, tel qu'illustré ci-dessous.

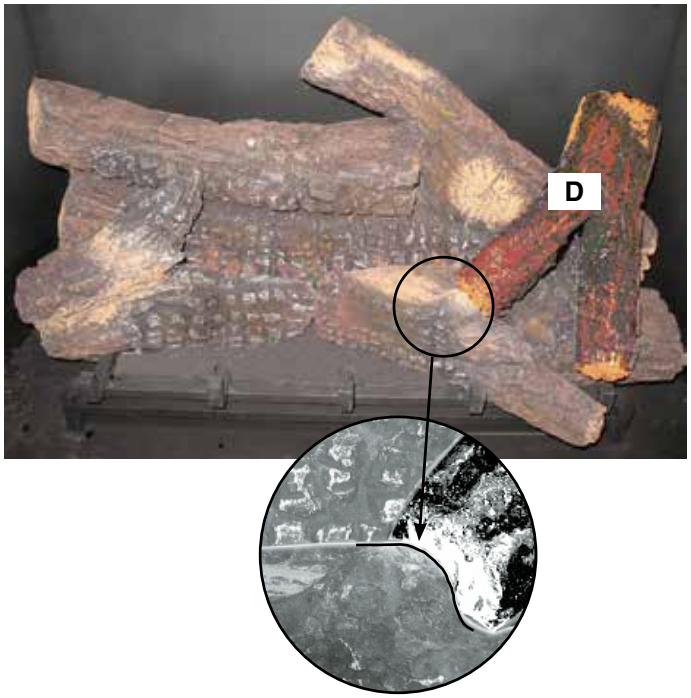

8) Disposer une rangée de roches volcaniques à l'avant du plateau du brûleur, aux emplacements illustrés ci-dessous.

Répartir et disposer les braises de platine à l'avant du plateau du brûleur et autour des roches. Ne pas les empiler. Les braises de platine peuvent être placées sur les orifices du brûleur.

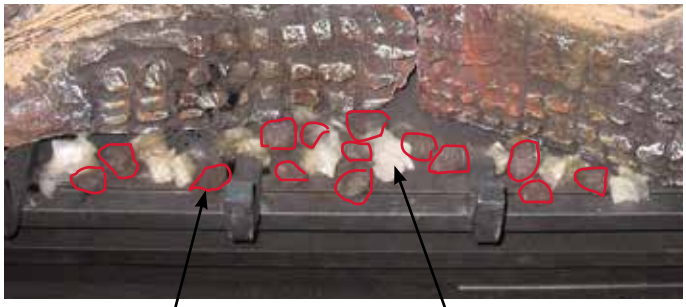

Roches volcaniques

Braises de platine

9) Mettre en place la bûche C avec le côté plat vers la bûche E. Glisser la bûche C sur la cheville gauche de la bûche E - l'encoche sous la bûche C repose contre la troisième (à partir de la gauche) patte de soutien de la grille.

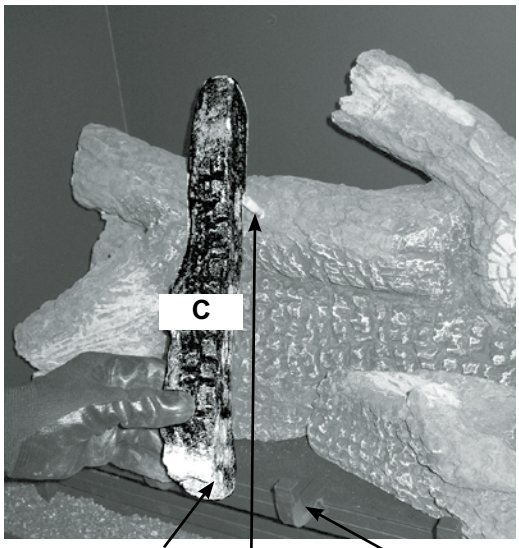

Encoche bûche C

Cheville gauche bûche E

3ème patte de soutien de la grille

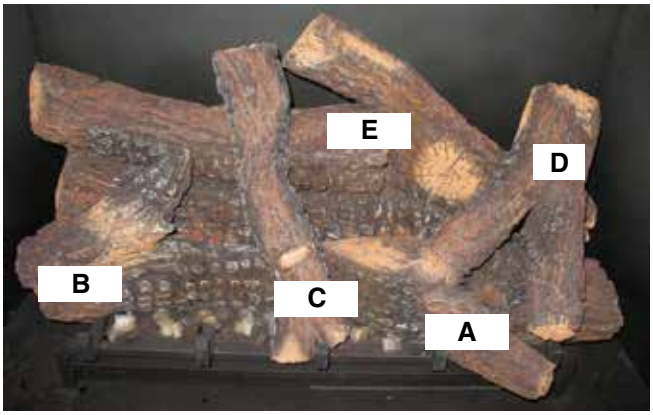

10) Vérifier le bon fonctionnement de l'allumage (s'assurer que le débit des flammes est régulier sur toute la longueur du brûleur).
Dans le cas contraire, vérifier si certains orifices du brûleur ne sont pas bouchés.

Réglage de l'arrivée d'air

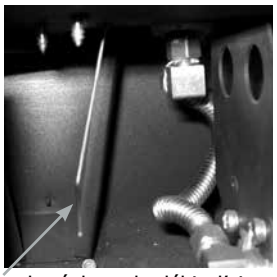

Tige de réglage du débit d'air - *située à gauche de la soupape.*

L'arrivée d'air dans le brûleur est préréglée en usine mais doit être réglée en fonction du service de gaz local ou de l'altitude. Ouvrir ou fermer l'obturateur d'air pour obtenir une flamme bleue ou plus jaune.

Ouverture minimale de l'obturateur d'air :

Gaz naturel	Ouverture de 1/4 po
Propane	Ouverture de 3/8 po

ATTENTION : *Ne pas trop fermer l'obturateur pour éviter l'émission de carbone.*

Remarque : La garantie NE couvre PAS les dommages occasionnés par l'émission de carbone à la suite d'un mauvais réglage du débit d'air.

Schéma de câblage

Cet appareil de chauffage peut fonctionner sans courant alternatif 120 volts mais il est vivement recommandé d'installer l'adaptateur fourni pour courant alternatif pour éviter d'utiliser des piles. En cas de panne de courant, l'interrupteur du brûleur et la télécommande en option continuent de fonctionner si des piles sont installées dans le récepteur. Seul le ventilateur nécessite du courant alternatif 120 volts.

(Ne jamais couper la borne de mise à la terre.)

REMARQUE : Même si l'appareil n'est pas muni d'un ventilateur, il peut s'avérer judicieux de prévoir les connexions nécessaires dans la boîte de prise de courant (fournie avec l'appareil) afin d'en faciliter l'installation advenant le cas.

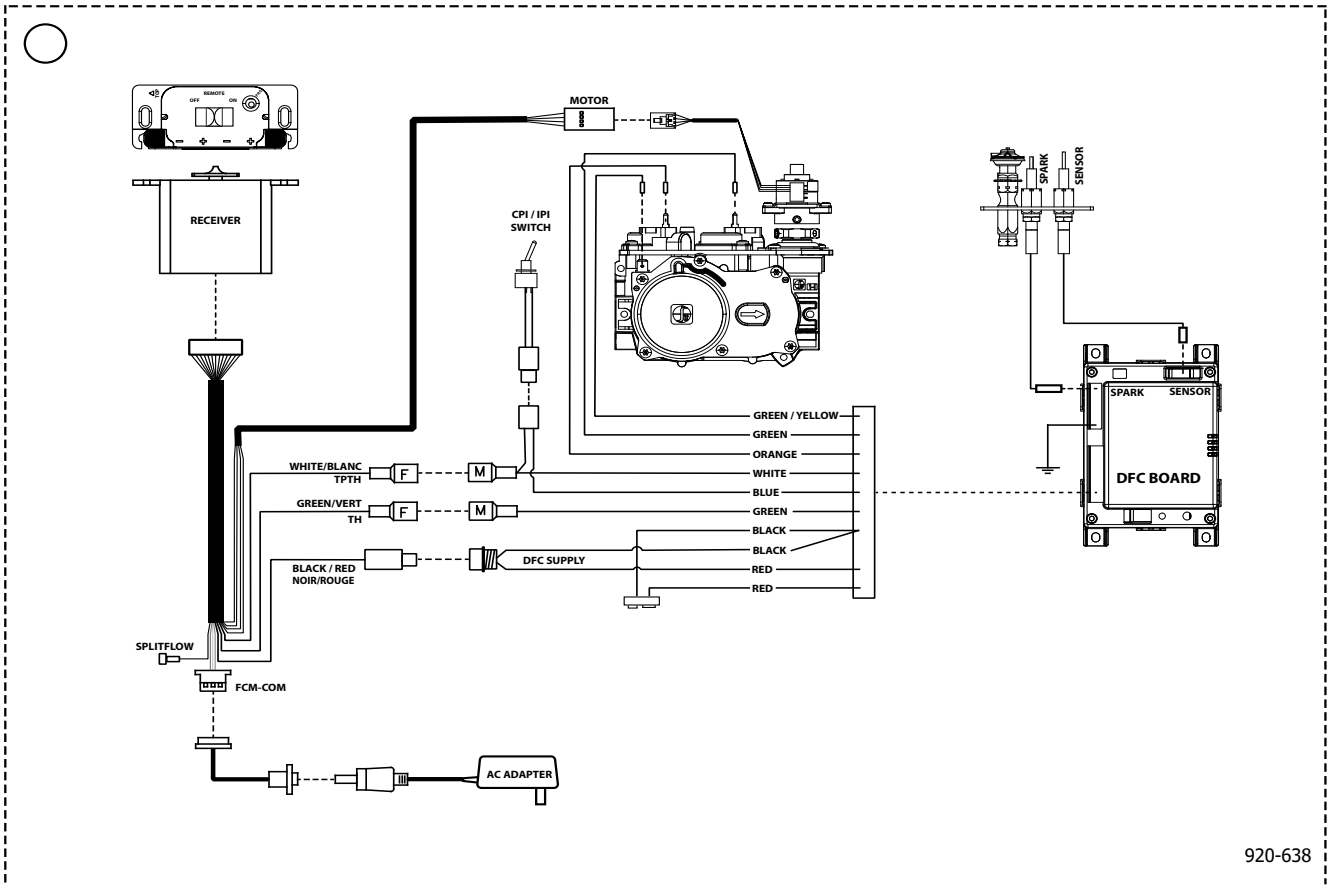

ATTENTION : S'assurer que les fils ne sont pas en contact avec une surface chaude ni à proximité de bords tranchants.

ATTENTION : Répertorier tous les câbles et raccordements avant de les débrancher lors des contrôles d'entretien. Des erreurs de raccordement peuvent provoquer des dysfonctionnements et présenter un danger.

Consignes d'installation

Installation du ventilateur en option

Important : Un courant alternatif de 120 volts alimente le ventilateur et l'interrupteur du ventilateur. Le boîtier électrique doit être installé à gauche de l'appareil et raccordé par un électricien qualifié avant l'installation du ventilateur. La prise neutre (la plus large) du boîtier doit être située sur le dessus.

L'appareil doit être mis à la terre en tout temps.
Ne jamais couper la borne de mise à la terre.

1. **Couper le courant.**
2. Retirer la grille de protection ainsi que la porte standard affleurante.
3. Déballer le ventilateur de la boîte, localiser le fil de masse vert et le retirer du ventilateur - en faisant attention à ne pas endommager ni couper l'enveloppe du fil.

4. Brancher le câble **noir** à la borne de gauche du moteur du ventilateur. Glisser le câble noir et le fil de masse vert dans le serre-câble et pousser le serre-câble dans le logement du ventilateur.
5. Brancher le câble **blanc** à la borne de droite du moteur du ventilateur. Passer le câble rouge dans le serre-câble et pousser le serre-câble dans le logement du ventilateur.

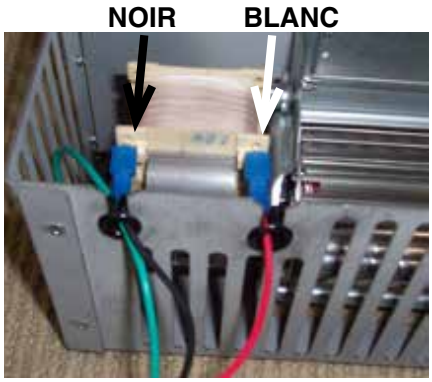

6. Positionner la base du ventilateur avec l'extrémité du moteur à l'arrière de la chambre de combustion puis faire glisser le ventilateur vers le fond de l'appareil. Tourner légèrement le logement du ventilateur vers la gauche et faire en sorte que le ventilateur soit parallèle au mur du fond.

REMARQUE : Si les lumières d'appoint en option sont installées, user de précaution en glissant le ventilateur dans son emplacement. Le ventilateur doit être manipulé à la droite de la lumière.

7. Soulever le logement du ventilateur et l'enfiler sur les deux tiges de fixation. (L'utilisation de liquide vaisselle permettra de mieux faire glisser les serre-câbles en caoutchouc dans les tiges.)

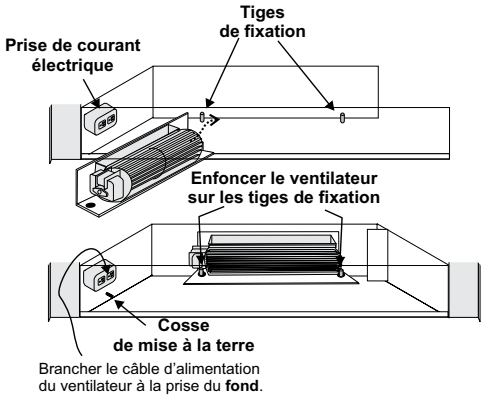

8. Connecter le fil de mise à la terre du ventilateur à la tige de mise à la masse.

9. Faire glisser l'ensemble thermodisque/couvercle dans la pince de support située sur la gauche sous la chambre de combustion. S'assurer qu'aucun câble ne touche de surfaces chaudes.

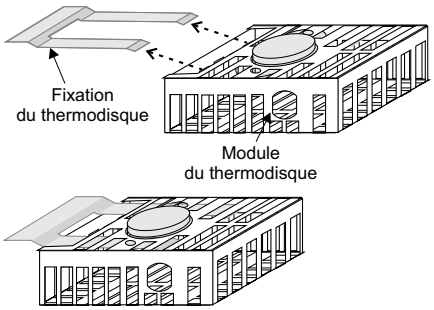

10. Installer le module de commande du ventilateur (FCM) sur le côté gauche de la base de l'appareil et le brancher à la prise électrique de l'appareil comme indiqué.

11. Brancher le câble d'alimentation du ventilateur au module de commande du ventilateur dans la prise marquée “Fan”. Brancher le câble FCM-COM du faisceau de câblage de la télécommande dans l'emplacement sur le module de commande du ventilateur marquée “COM”. Mettre l'interrupteur sur le module de commande du ventilateur sur "ON", sur la gauche. Le “O” est la position d'arrêt ("OFF").

12. Voir les directives Proflame pour la programmation de la télécommande manuelle du récepteur et pour les consignes d'utilisation.

13. Procéder aux étapes 2 à 1 dans cet ordre pour terminer l'installation.

POUR RETIRER LE VENTILATEUR

1. Mettre l'appareil hors tension.
2. Suivre les consignes ci-dessus en partant de la fin.

Remarque : Les roulements, lubrifiés à vie, ne requièrent aucune lubrification. Il faut par contre nettoyer régulièrement le ventilateur à l'aide d'un aspirateur.

IMPORTANT : Ces ventilateurs attirent une grande quantité de poussière qui circule dans la maison. S'assurer de les entretenir régulièrement en passant l'aspirateur sur les pales et le boîtier en utilisant une brosse douce.

Consignes d'installation

Schéma de câblage avec ventilateur en option

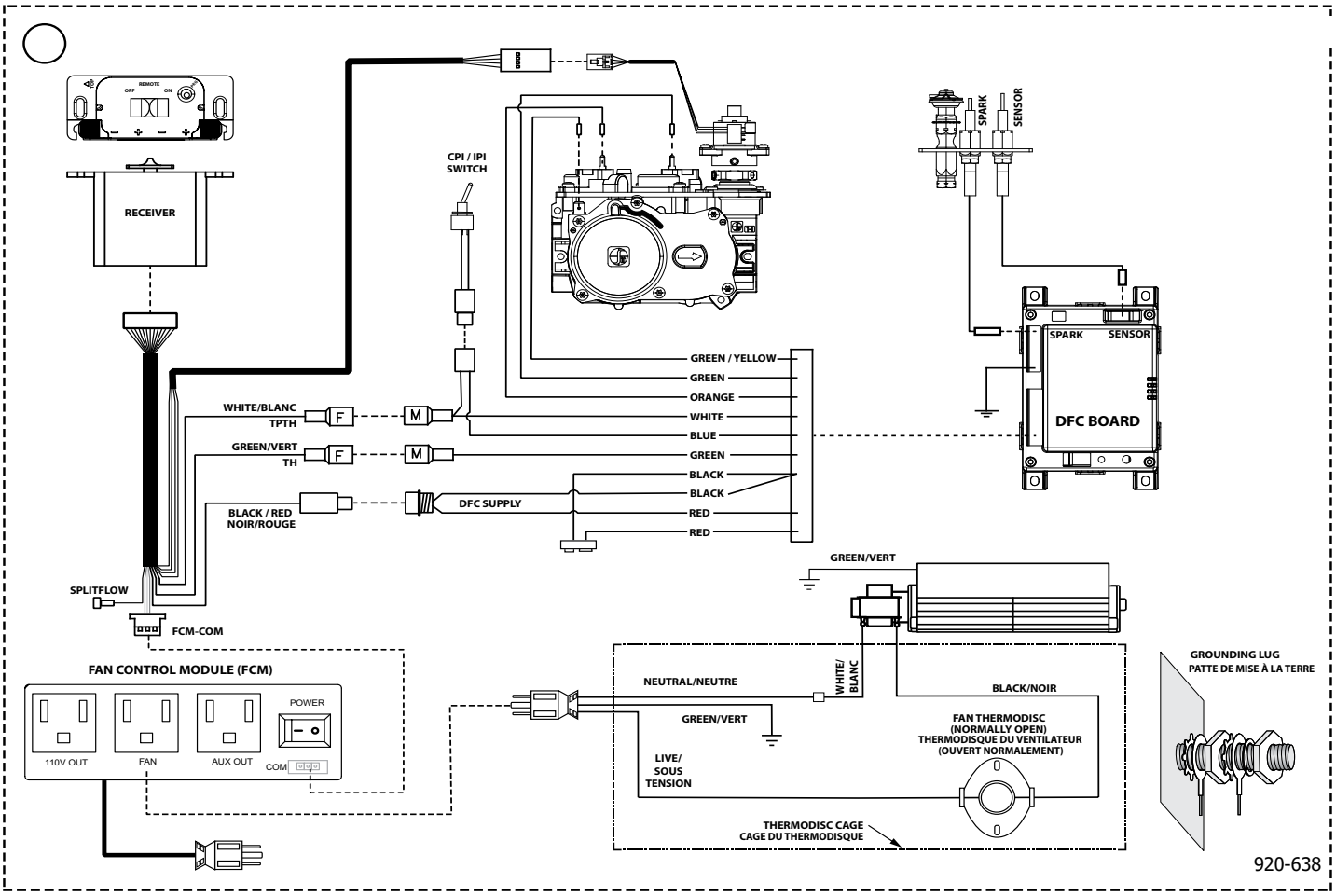

ATTENTION : S'assurer que les fils ne sont pas en contact avec une surface chaude ni à proximité de bords tranchants.

ATTENTION : Répertorier tous les câbles et raccordements avant de les débrancher lors des contrôles d'entretien. Des erreurs de raccordement peuvent provoquer des dysfonctionnements et présenter un danger.

Installation du thermostat mural en option

Un thermostat mural peut être installé au besoin.

Recommandation : Le thermostat mural doit être placé à côté du récepteur de télécommande/de l'appareil qui est fourni de série avec l'appareil.

1) Faire courir les fils du thermostat vers l'appareil.

2) Retirer le fil vert identifié (TH) du connecteur blanc, comme illustré ci-dessous. Les fils identifiés sont situés près de la vanne de gaz.

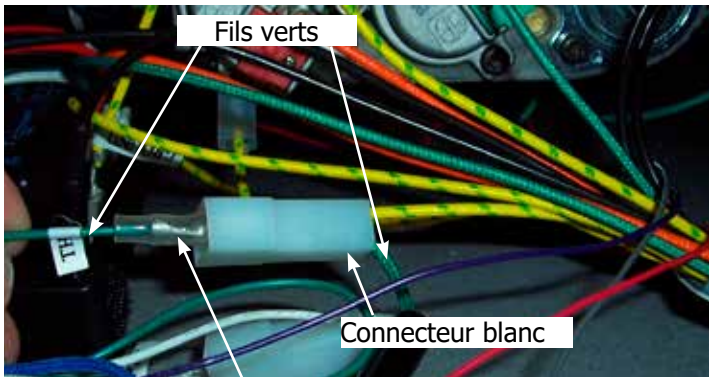

Débrancher le fil vert TH

3) Brancher le fil de raccordement du thermostat au raccord femelle, en utilisant un raccord à cosse mâle – voir photo ci-dessous.

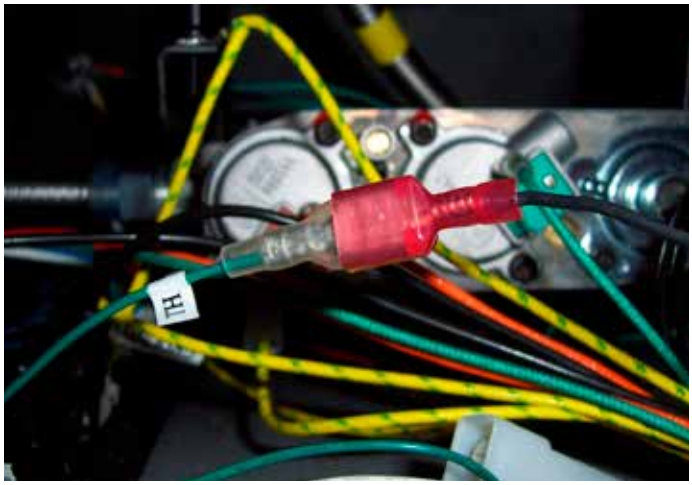

4) Brancher l'autre fil du thermostat au raccord mâle débranché à l'étape 1 en utilisant un raccord à cosse femelle – voir photo ci-dessous.

Une fois les branchements réalisés, mettre le récepteur de télécommande sur "ON". L'appareil fonctionne alors en utilisant le thermostat mural.

REMARQUE : Lorsque le récepteur à télécommande est sur "ON", la télécommande manuelle et tous ses accessoires sont alors désactivés.

ATTENTION
Ne pas brancher les fils du thermostat sur du 120 V

Consignes d'installation

Installation de la porte vitrée affleurante

1) Placer les fentes de la porte vitrée affleurante sur les ferrures situées sur la chambre de combustion. Accrocher les fentes aux ferrures et baisser doucement la porte (schéma 1).

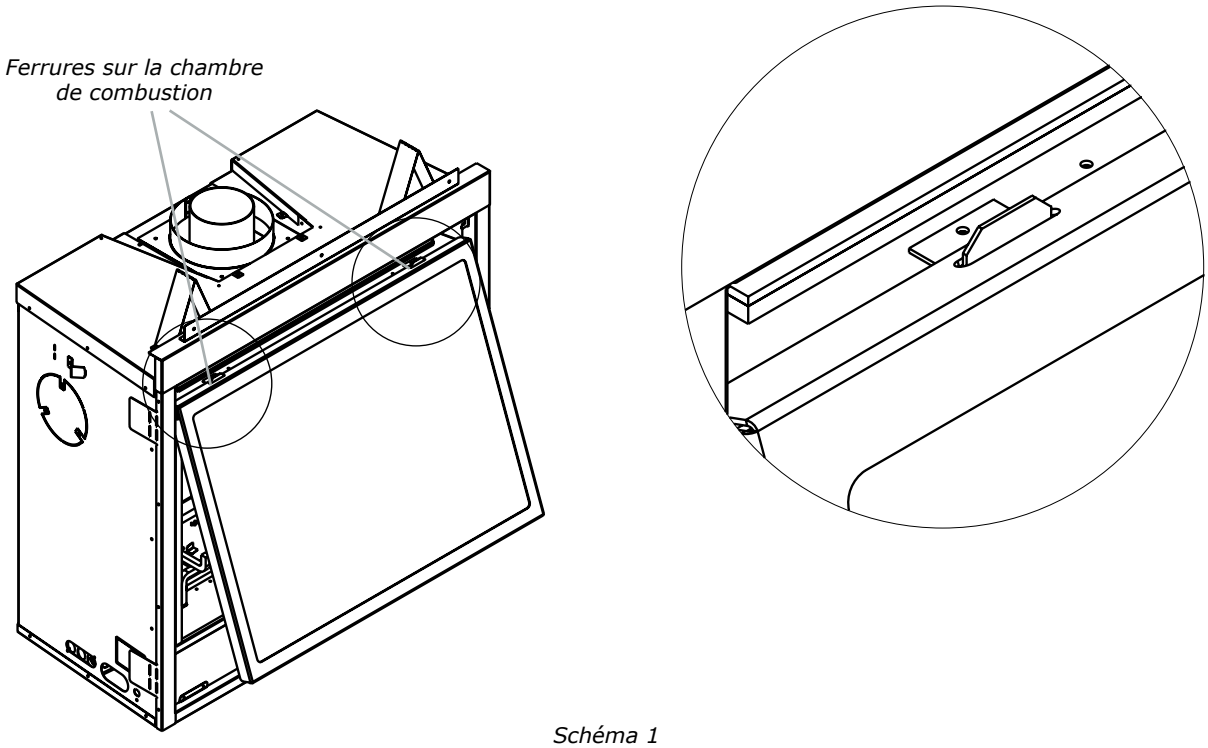

Schéma 1

2) Baisser la porte vitrée puis accrocher les 2 loquets réglables et les fermer pour maintenir la porte affleurante en place (schéma 2).

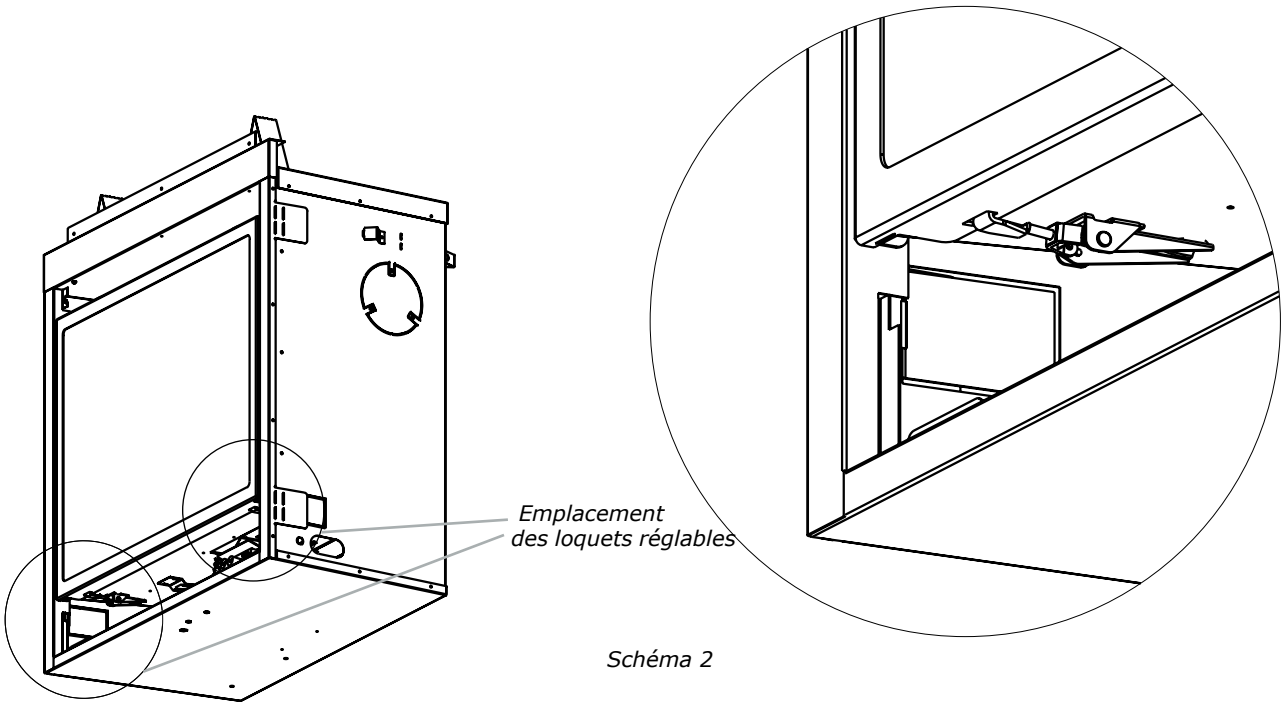

Schéma 2

Remarque : Pour retirer la porte vitrée affleurante, procéder aux étapes 1 et 2 en sens inverse.

Installation du cadre Vignette et de l'écran de sécurité

Consignes de manipulation du cadre en chrome noir

✱ NETTOYER les marques de doigts à l'aide d'un linge doux. Terminer avec un nettoyant à base d'ammoniaque (du lave-vitre par exemple) pour bien enlever toute pellicule ou tout résidu qui pourraient rester avant d'allumer l'appareil. Utiliser les gants fournis pour installer les façades en chrome noir.
Si ces taches ne sont pas enlevées avant l'utilisation de l'appareil, il sera impossible de les enlever une fois qu'elles auront été brûlées sur les panneaux.
* Non couvert par la garantie.

Remarque : En cas d'installation d'une bordure de finition à 3 côtés, elle doit être installée avant l'installation de la bordure accent.

1. Aligner les 4 crochets sur le cadre Vignette avec les ferrures de la chambre de combustion situées entre la partie extérieure et la partie intérieure - accrocher le cadre de manière sécuritaire.

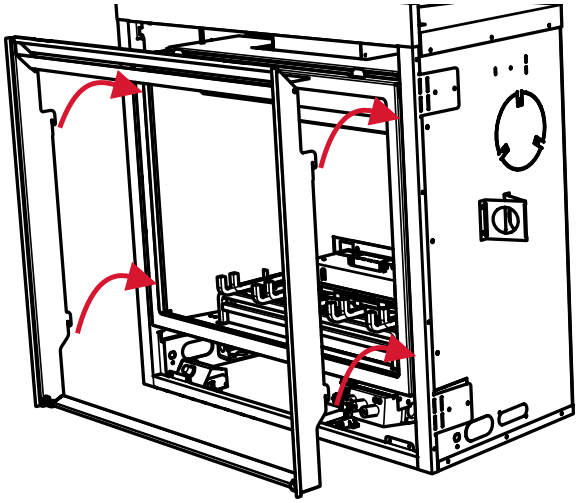

2. Aligner les ferrures sur la grille avec les fentes situées sur le cadre extérieur et baisser doucement la grille pour la mettre en place. Rapprocher le bas de la grille vers l'avant de l'appareil jusqu'à ce qu'il fasse contact avec les aimants.

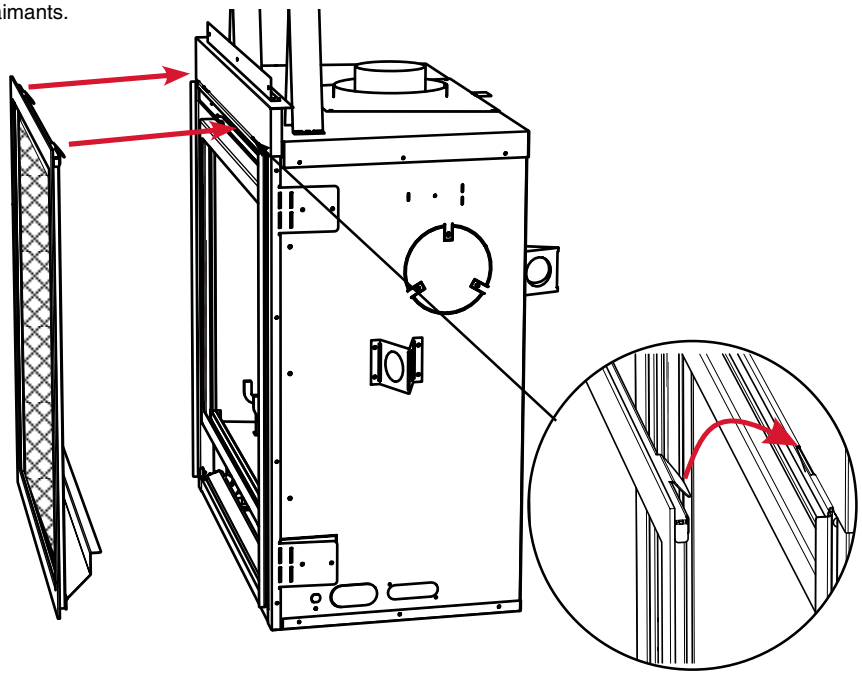

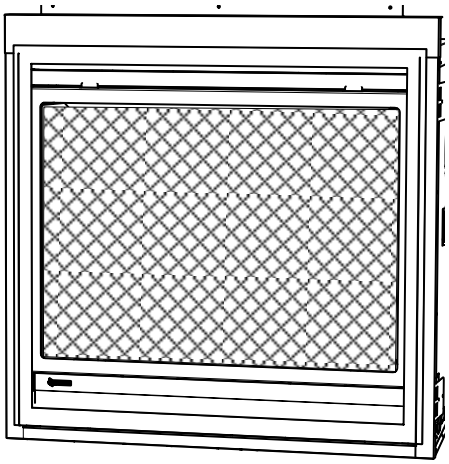

3. Pour retirer le cadre, procéder aux même étapes en sens inverse.

Installation de la plaque décorative Vignette

REMARQUE : La plaque décorative de l'appareil ne correspond pas tout à fait à celle illustrée ci-dessous.

1. Retirer le cadre intérieur Vignette de l'appareil si celui-ci est déjà installé.
2. Placer le support supérieur de la plaque décorative dans l'espace entre le cadre de l'écran de sécurité et le cadre Vignette. Insérer le support vers le haut en le faisant glisser jusqu'à ce qu'il repose sur le rebord intérieur du cadre Vignette.

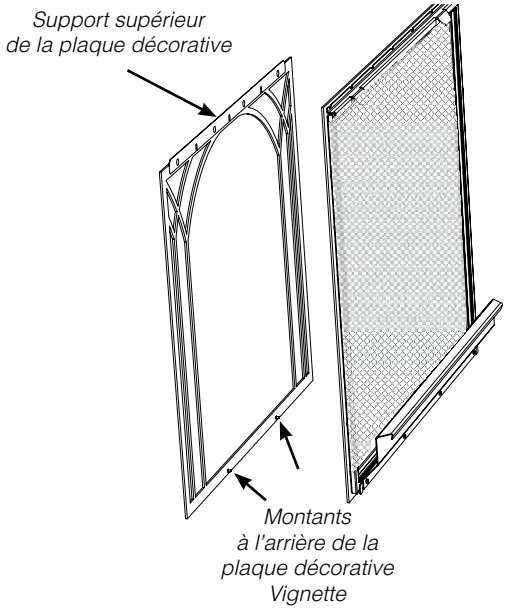

3. Placer la plaque décorative de sorte qu'elle soit parfaitement centrée de chaque côté et sur sa hauteur par rapport au cadre intérieur Vignette.
4. Une fois la partie supérieure de la plaque correctement en place, pousser les montants à la base de la plaque contre l'écran.

REMARQUE : S'assurer que la plaque est correctement en place avant de pousser les montants contre l'écran de sécurité.

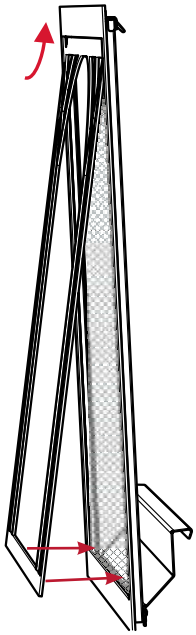

5. Maintenir en place la plaque à l'aide des supports, des rondelles et des écrous fournis, comme illustré ci-dessous.

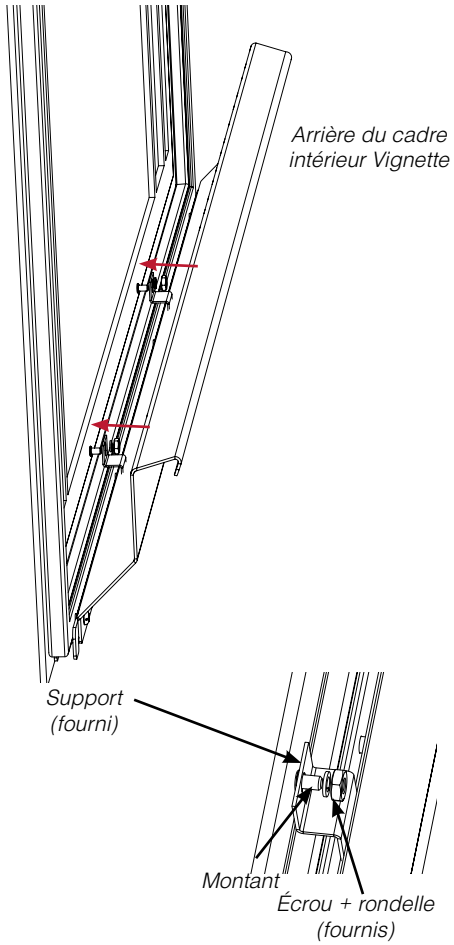

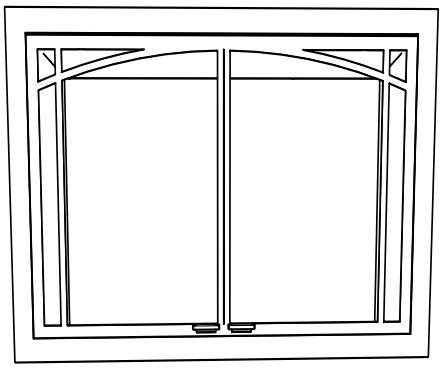

Installation finalisée

Installation de la bordure de finition Vignette

*__Si l'appareil est fini avec une bordure de finition Vignette__ - retirer la bride de clouage supérieure de l'appareil si installée–utiliser la bride fournie avec la bordure supérieure. Les brides de clouage latérales sont pliées sur la bordure latérale pour les installations d'une finition affleurante.

REMARQUE : Retirer l'écran de sécurité, la façade Vignette et la porte vitrée avant d'installer la bordure de finition .

1. Installer les côtés de la bordure de finition comme illustré sur le schéma ci-dessous, aligner les trous de la bordure avec les trous situés sur les côtés de la chambre de combustion.

2. Fixer à l'aide de 2 vis de chaque côté.

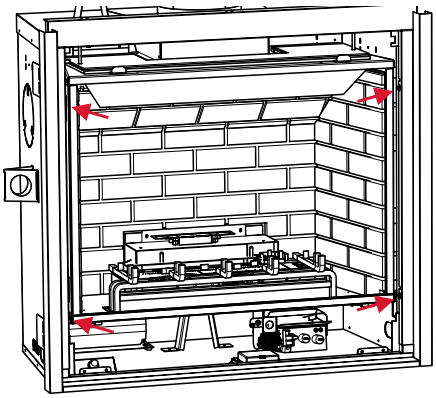

3. Dévisser les 3 vis sur le rebord supérieur interne de la chambre de combustion.

4. Faire glisser la partie supérieure de la bordure de finition sur les pièces de la bordure latérale et poser les fentes du support du bas de la bordure sur les vis. Serrer les 3 vis pour la fixer.

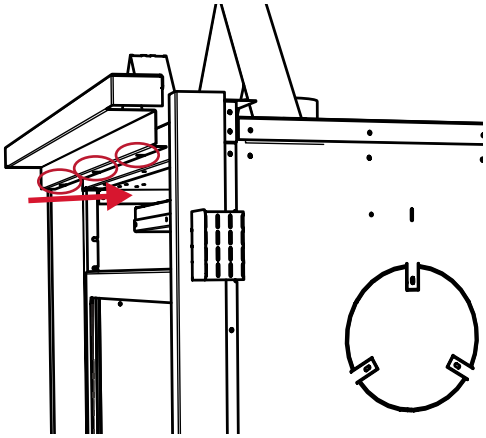

5. Mettre en place les supports de la façade Vignette en les accrochant.

6. Aligner les trous de vis situés sur la bordure de finition et le support de la façade Vignette avec ceux de l'appareil–maintenir à l'aide de 2 vis de chaque côté.

7. Installer la bordure de finition inférieure (au besoin)–la fixer à l'aide quatre vis.

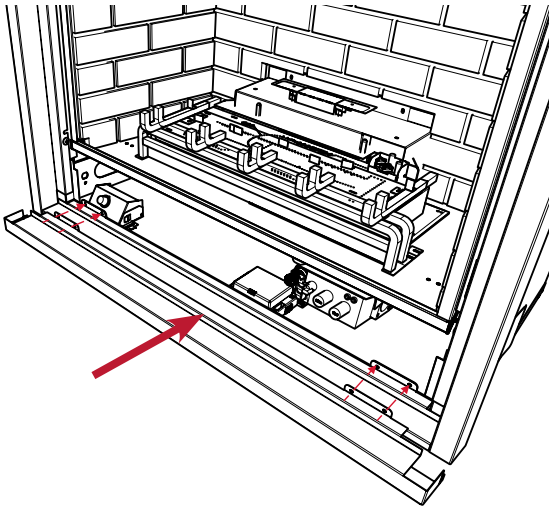

8. Mettre en place les supports de la façade Vignette en les accrochant. (voir les consignes spécifiques incluses dans le manuel du produit)

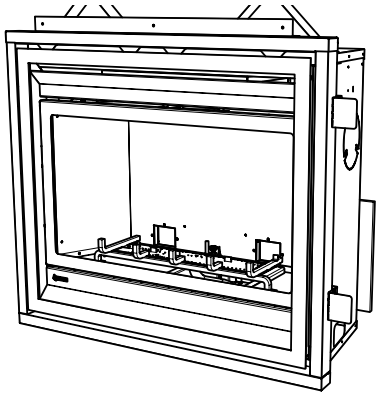

Installation finalisée

Consignes d'installation

Installation des panneaux affleurants - à utiliser avec l'écran de sécurité (Pièce nº 578-929)

Pour installer les parties supérieure et inférieure des panneaux affleurants :

1. Localiser les languettes sur les panneaux affleurants.

2. Aligner les languettes sur les panneaux affleurants avec les supports situés sur l'appareil.

3. Accrocher les languettes sur les supports pour fixer les panneaux.

4. Installer d'abord le panneau supérieur car l'espace est réduit une fois que l'écran de sécurité est en place.

Languettes sur les panneaux affleurants

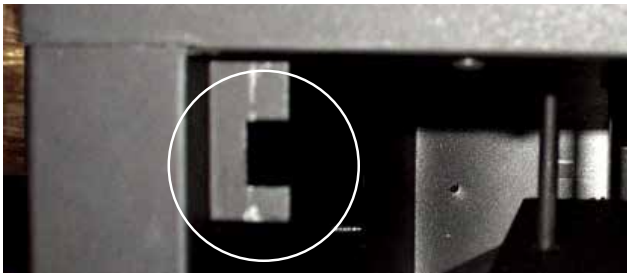

Support sur l'appareil pour le panneau affleurant supérieur

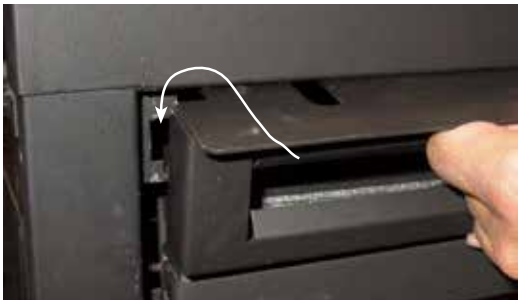

Installation du panneau affleurant supérieur

5. Installer le panneau inférieur pour finaliser l'installation.

Support sur l'appareil pour le panneau affleurant inférieur

Installation du panneau affleurant inférieur

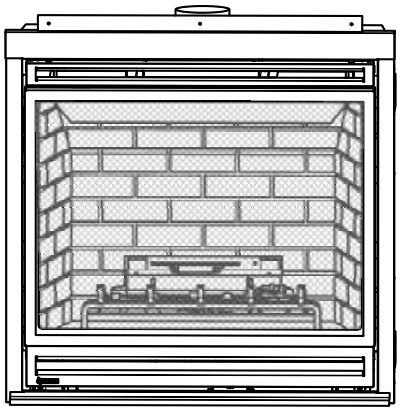

Installation finalisée (illustration de l'installation avec l'écran)

Installation de l'écran de sécurité - à utiliser avec les panneaux affleurants

1. Accrocher le cadre de l'écran de sécurité sur les supports à l'intérieur de l'appareil, aux emplacements indiqués ci-dessous.
2. Baisser doucement l'écran sur le cadre de la porte vitrée–deux (2) aimants situés sur la partie inférieure interne du cadre de l permettent de fixer l'écran au cadre de la porte vitrée.
3. Pour retirer le cadre, refaire les étapes en sens inverse.

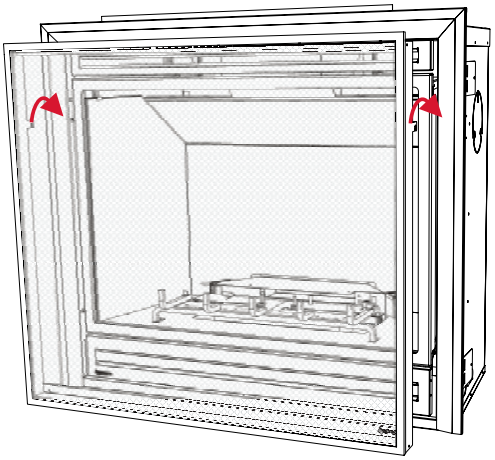

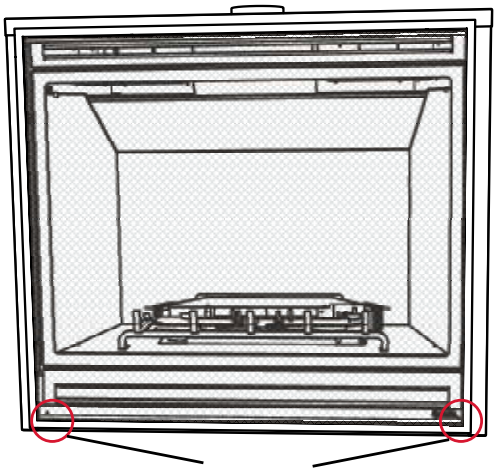

Emplacements des aimants

Installation de la bordure de finition à 3 côtés en option

1) Installer les côtés de la bordure de finition comme illustré sur le schém ci-dessous; aligner les trous situés sur la bordure latérale avec les trous sur le côté de la chambre de combustion.
2) Fixer à l'aide de 2 vis de chaque côté.
3) Dévisser les 3 vis situées sur le rebord supérieur interne de la chambre de combustion.
4) Faire glisser la partie supérieure de la bordure de finition sur les pièces de la bordure latérale et insérer les fentes du support inférieur sur les vis. Serrer les 2 vis pour la maintenir en place.

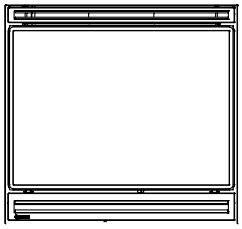

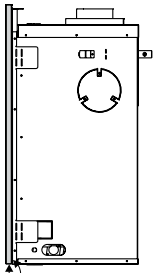

	B41XTE	B36XTE
L	43-3/8 po	40-1/2 po
H	37-5/8 po	35-3/4 po

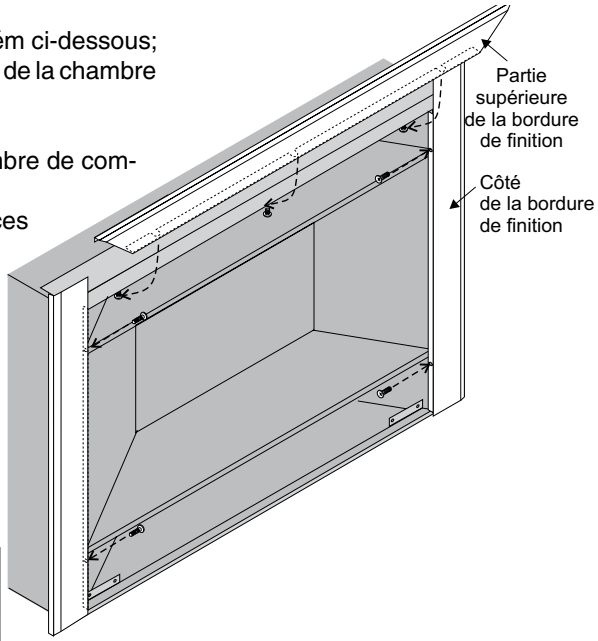

Consignes d'utilisation

Consignes d'utilisation

1) S'assurer d'avoir lu et bien compris ces consignes avant de mettre en marche l'appareil.

2) Vérifier que le câblage électrique est correctement fait et que les fils sont bien isolés pour éviter tout choc électrique.

3) Vérifier qu'il n'y a pas de fuites de gaz.

4) S'assurer que la vitre de l'encadrement de la porte vitrée est correctement installée. Ne jamais faire fonctionner l'appareil sans cette vitre.

5) Vérifier que l'évacuation et le chapeau d'évacuation ne sont pas obstrués.

6) L'appareil ne doit jamais être éteint puis rallumé sans avoir patienté au moins 60 secondes.

Premier allumage

Le **PREMIER ALLUMAGE** du foyer est une étape du processus de "cuisson" de la peinture. Pour s'assurer que la peinture est parfaitement sèche, il est recommandé de faire fonctionner le foyer une première fois pendant au moins quatre (4) heures avec le ventilateur en fonction.

Lors de la première utilisation, l'appareil dégage une odeur causée par la "cuisson" de la peinture et la combustion de résidus d'huiles employées au cours de la fabrication. Ces émissions risquent de déclencher les détecteurs de fumée du bâtiment. Ouvrir quelques fenêtres pour ventiler la pièce pendant quelques heures.

Remarque : En mettant en marche l'appareil une fois la vitre refroidie, une condensation peut se produire et embuer la vitre. Cette condensation est normale et se dissipera après quelques minutes à mesure que la vitre se réchauffera.

NE PAS NETTOYER LA VITRE LORSQU'ELLE EST <u>CHAUDE</u> !

NE PAS FAIRE FONCTIONNER L'APPAREIL SI LA VITRE DE FAÇADE N'EST PAS EN PLACE.

Au cours des premiers allumages, un film blanc peut se former sur la vitre durant le processus de "cuisson". La <u>vitre doit être nettoyée</u>, sinon le film durcira et deviendra très difficile à enlever. Utiliser un nettoyant non abrasif et NE JAMAIS NETTOYER LA VITRE LORSQU'ELLE EST CHAUDE.

Bruits normaux de fonctionnement des foyers au gaz

Il est possible que vous entendiez certains bruits en provenance de votre foyer au gaz. Ces bruits sont tout à fait normaux et résultent des nombreux calibres et types d'acier utilisés dans la fabrication du foyer. Voir quelques exemples ci-dessous. Ce sont des **bruits normaux de fonctionnement** qui ne doivent pas être considérés comme des défaillances de l'appareil.

Plateau de brûleurs :
Le plateau de brûleurs est placé directement sous le(s) tube(s) des brûleurs et sous les bûches. Il est fabriqué avec un matériau de calibre différent du reste de la chambre de combustion et du corps du foyer. Ainsi, les types d'acier de différentes épaisseurs se dilatent et se contractent différemment selon leur nature, ce qui peut causer des "cognements" et des "craquements". Ces bruits devraient se produire également durant les changements de température à l'intérieur de l'appareil. Ceci est tout à fait normal pour des chambres de combustion en acier.

Flamme de la veilleuse :
Lorsque la flamme de la veilleuse est allumée, elle peut émettre un très léger "sifflement".

Valve de contrôle du gaz :
À l'ouverture et à la fermeture de la valve de contrôle de gaz, un cliquetis peut se faire entendre. Ce bruit est normal et attribuable au fonctionnement normal d'une valve ou d'un régulateur de gaz.

Corps de l'appareil / Chambre de combustion :
Les différents types d'acier de différentes épaisseurs se dilatent et se contractent différemment selon leur nature, causant des "cognements" et des "craquements" tout au long du processus.

Thermodisque du ventilateur :
Lorsque cet interrupteur activé par la chaleur est sur ON, un léger "cliquetis" se fait entendre. Il s'agit des contacts de l'interrupteur qui se ferment. Ce bruit est tout à fait normal.

Procédure d'allumage

IMPORTANT : Le système de contrôle à distance fourni avec cet appareil a plusieurs options pour démarrer/faire fonctionner l'appareil à l'aide du bouton d'alimentation et de la touche ON/OFF sur la télécommande manuelle.
Avant de faire fonctionner l'appareil, lire attentivement les consignes d'utilisation de la télécommande (incluses avec la télécommande) pour comprendre comment utiliser le système de contrôle à distance. Le code QR ci-dessous permet de télécharger le vidéo sur les fonctionnalités de la télécommande.

Vidéo Proflame

1. S'assurer que l'interrupteur mural / le récepteur est bien sur la position "Remote" (voir schéma 1).

Mettre l'interrupteur sur Remote

Schéma 1

2. Appuyer sur la touche ON/OFF de la télécommande manuelle (voir schéma 2) puis relâcher. Le récepteur émettra un bip.

Schéma 2

Télécommande en mode Manuel sur Hi

3. Après environ 4 secondes, le système d'allumage par étincelles se mettra en marche pendant 60 secondes pour allumer la veilleuse.

4. L'appareil s'allume.

Remarque : Au cours du premier essai, le système tente d'allumer les flammes pendant environ 60 secondes. Si l'essai est infructueux, le système fait une pause de 35 secondes. C'est ce qu'on appelle l'étape de rectification. Ce délai écoulé, le système tente à nouveau d'allumer les flammes en produisant des étincelles pendant environ 60 secondes. Si les flammes ne s'allument toujours pas, le système se met en mode verrouillage.

Il faut alors le réinitialiser en suivant les étapes ci-dessous :

a) Éteindre le système en utilisant l'interrupteur ON/OFF ou en appuyant sur la touche ON/OFF de la télécommande.
b) Après 2 secondes, mettre l'interrupteur sur ON ou appuyer sur la touche ON/OFF de la télécommande.
c) Répéter l'étape 2.

Procédure d'arrêt

1. Utiliser l'interrupteur mural ou la télécommande pour mettre le système sur "OFF".

2. Appuyer sur la touche "OFF" de la télécommande.

3. Mettre le bouton de contrôle du gaz sur "OFF" pour éteindre la veilleuse.

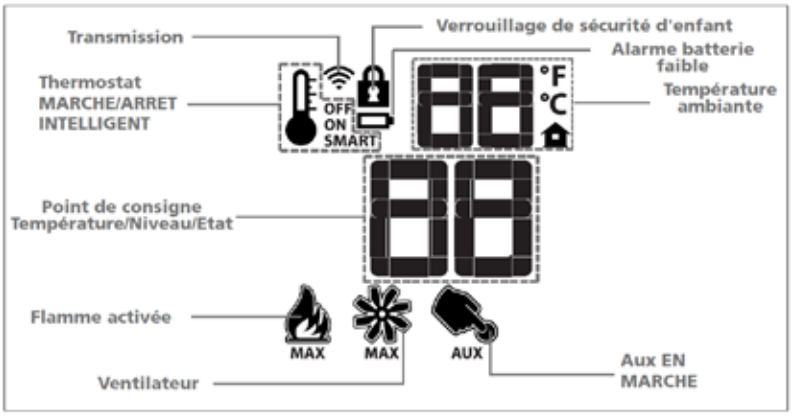

Consignes d'utilisation

Copie des instructions apposées sur la plaque d'allumage

FOR YOUR SAFETY READ BEFORE LIGHTING
POUR VOTRE SÉCURITÉ – À LIRE AVANT LA MISE EN MARCHE

WARNING: If you do not follow these instructions exactly, a fire or explosion may result causing property damage, personal injury or loss of life. Improper installation, adjustment, alteration, service or maintenance can cause injury or property damage. Refer to the owner's information manual provided with this appliance. For assistance or additional information consult a qualified installer, service agency or gas supplier.

AVERTISSEMENT : Quiconque ne respecte pas scrupuleusement les instructions de la présente notice risque de déclencher un incendie ou une explosion pouvant entraîner des dégâts matériels ou des blessures pouvant être mortelles.
Tout défaut d'installation, de réglage, de modification, de service ou d'entretien peut entraîner des blessures ou des dommages matériels. Reportez-vous au manuel d'utilisation fourni avec cet équipement. Pour obtenir de l'aide ou des informations complémentaires, consulter un installateur ou un service d'entretien qualifié, ou le fournisseur de gaz.

A) This appliance is equipped with an ignition device which automatically lights the pilot.
Do not try to light the pilot by hand.
B) BEFORE OPERATING smell all around the appliance area for gas. Be sure to smell next to the floor because some gas is heavier than air and will settle on the floor.
WHAT TO DO IF YOU SMELL GAS
- Do not try to light any appliance.
- Do not touch any electric switch, do not use any phone in your building.
- Leave the building immediately.
- Immediately call your gas supplier from a neighbours phone. Follow the gas supplier's instructions.
- If you cannot reach your gas supplier, call the fire department.

C) Do not use this appliance if any part has been under water. Immediately call a qualified service technician to inspect the appliance and to replace any part of the control system and any gas control which has been underwater.

A) Cet appareil est muni d'un dispositif d'allumage qui allume automatiquement la veilleuse.
Ne tentez pas d'allumer la veilleuse manuellement.
B) AVANT LA MISE EN MARCHE, reniflez tout autour de l'appareil pour déceler une odeur de gaz. Reniflez au niveau du plancher, car certains gaz sont plus lourds que l'air et peuvent s'accumuler au niveau du sol.
QUE FAIRE SI VOUS SENTEZ UNE ODEUR DE GAZ :
- Ne tentez pas d'allumer l'appareil
- Ne touchez à aucun interrupteur; n'utilisez pas le téléphone se trouvant dans le bâtiment.
- Quittez immédiatement le bâtiment.
- Appelez immédiatement votre fournisseur de gaz depuis un téléphone extérieur. Suivez les instructions du fournisseur.
- Si vous ne pouvez pas rejoindre le fournisseur, appelez le service incendie.

C) N'utilisez pas cet appareil s'il a été plongé dans l'eau, même partiellement. Faites inspecter l'appareil par un technicien qualifié et remplacez tout élément du système de contrôle ou de commande qui a été plongé dans l'eau.

CAUTION: Hot while in operation. Do not touch. Severe burns may result. Due to high surface temperatures keep children, clothing and furniture, gasoline and other liquids having flammable vapors away. Keep burner and control compartment clean. See installation and operating instructions accompanying appliance.

ATTENTION : Surfaces chaudes lorsque l'appareil est en marche. Ne pas toucher. Risque de brûlures graves. En raison des températures élevées, les enfants, les vêtements et le mobilier, le carburant et tout autre liquide aux vapeurs inflammables doivent être tenus éloignés de l'appareil. Nettoyer régulièrement le brûleur et le compartiment des commandes. Voir les consignes d'installation et d'utilisation fournies avec l'appareil.

OPERATING INSTRUCTIONS / CONSIGNES DE FONCTIONNEMENT

1) STOP! Read the safety information above on this label.
2) Ensure the Main switch is in the ON position and/or the wall mounted battery holder (if equipped) is in the <REMOTE> position.
3) Press and release the ON/OFF button on the remote handheld transmitter. An audible beep should be heard from the receiver. If not using the remote, the unit can also be turned on by sliding the battery holder switch to the <ON> position (if equipped).
4) After approximately 4 seconds the spark ignition system will spark for 60 seconds to light the main burner.
5) The unit will turn on.
Note: The first attempt to ignition will last approximately 60 seconds. If there is no flame ignition (rectification) the board will stop sparking for approximately 35 seconds. After this wait time, the board will start a second try for ignition by sparking for approximately 60 seconds. If there is still no positive ignition after the second attempt the board will go into lock out.
The system will need to be reset as follows (after going into lock out mode):
a) Wait 5 minutes - turn the system off by pressing the ON/OFF button on the remote.
b) After approximately 2 seconds press the ON/OFF button again.
c) Unit will repeat step 2.
6) If the appliance will not operate, follow the instructions, "To Turn Off Gas to Appliance" and call your service technician or gas supplier.
This appliance is equipped with an on-demand pilot that shuts off after seven days.

1) STOP! Lisez les instructions de sécurité sur la portion supérieure de cette étiquette.
2) S'assurer que le commutateur principal est en position ON et/ou que le bloc-piles mural (le cas échéant) est en position <REMOTE>.
3) Appuyer sur la touche ON/OFF de la télécommande puis relâcher. Un bip sonore retentira depuis le récepteur. Si vous n'utilisez pas la télécommande, l'appareil peut également être allumé en faisant glisser le commutateur du bloc-piles sur la position <ON> (le cas échéant).
4) Après environ 4 secondes, le système d'allumage produira une étincelle pendant 60 secondes pour allumer le brûleur principal.
5) L'appareil s'allumera.
Remarque : Au premier allumage, le système tente d'allumer les flammes pendant 60 secondes. Si l'essai est infructueux, le système fera une pause de 35 secondes. C'est ce qu'on appelle l'étape de rectification. Ce délai écoulé, le système tente à nouveau d'allumer les flammes en produisant des étincelles pendant 60 secondes. Si les flammes ne s'allument toujours pas, le système se met en mode verrouillage.
Il faut alors le réinitialiser en suivant les étapes ci-dessous (pour le déverrouiller) :
a) Attendre 5 minutes et éteindre l'appareil en appuyant sur la touche ON/OFF de la télécommande.
b) Attendre 2 secondes et appuyer encore une fois sur la touche ON/OFF.
c) L'appareil répètera l'étape 2.
6) Si l'appareil ne fonctionne pas, suivez les instructions "Pour couper le gaz au niveau de l'appareil" et appelez un technicien qualifié ou votre fournisseur de gaz.
Cet appareil est équipé d'une veilleuse sur demande qui s'éteint après sept jours.

TO TURN OFF GAS TO APPLIANCE / POUR COUPER LE GAZ AU NIVEAU DE L'APPAREIL

1) Press the ON/OFF button on the remote or slide the wall mount switch to the "OFF" position.
2) If service is to be performed–you must disconnect power and shut off gas to the unit.
1) Appuyer sur la touche ON/OFF de la télécommande ou faites glisser l'interrupteur mural sur la position "OFF".
2) Lors de l'entretien de l'appareil, vous devez débrancher l'alimentation électrique et couper le gaz alimentant l'appareil.

DO NOT REMOVE THIS INSTRUCTION PLATE
NE PAS ENLEVER CETTE ÉTIQUETTE D'INSTRUCTIONS

919-649b

Consignes d'entretien

1) Toujours couper le gaz et éteindre l'alimentation électrique avant de procéder au nettoyage. Pour le réallumage, se référer aux directives d'allumage. Nettoyer régulièrement le brûleur et le compartiment de contrôle en les brossant et les aspirant au moins une fois par an.

2) Nettoyer l'appareil et la porte (jamais lorsque la surface est chaude) à l'aide d'un linge humide. Ne jamais utiliser un nettoyant abrasif. Nettoyer la vitre à l'aide d'un lave-vitre spécial pour foyers au gaz. Nettoyer la vitre lorsqu'elle commence à paraître trouble.

3) L'appareil de chauffage est recouvert d'une peinture résistant à la chaleur. Aucun autre type de peinture ne doit être utilisé pour réaliser des retouches (pas de peinture murale). Regency utilise la peinture StoveBrite - Noir métallique n°6309.

4) Vérifier périodiquement la position et l'état du brûleur, ainsi que la stabilité des flammes (elles doivent être stables et ne pas "sauter" du brûleur). En cas de problème, contacter un technicien qualifié.

5) L'appareil et le système d'évacuation doivent être inspectés avant utilisation, et au moins une fois par an, par un technicien qualifié, pour vérifier le débit de combustion et la qualité de l'air de ventilation et s'assurer qu'il n'y a pas d'obstruction.

Remarque: Ne jamais faire fonctionner l'appareil si la porte vitrée n'est pas bien en place.

6) Ne pas utiliser l'appareil s'il a été plongé, même partiellement, dans l'eau. Contacter immédiatement un technicien qualifié pour l'inspection de l'appareil et le remplacement de tout élément du système de contrôle ou de toute commande de gaz qui a été plongée dans l'eau.

.

7) Une fois l'entretien de l'appareil effectué, vérifier que le système de ventilation a bien été remis en place et isolé conformément aux directives du fabricant.

8) S'assurer que l'appareil fonctionne correctement après l'entretien.

Entretien général du système d'évacuation

Effectuer une inspection du système d'évacuation deux fois par an en procédant comme suit :

1) Vérifier le système d'évacuation pour déceler la présence de rouille aux endroits exposés aux intempéries. Le cas échéant, la rouille apparaîtra sous forme de taches, de coulisses ou, dans les cas extrêmes, de trous. Remplacer immédiatement les pièces endommagées.

2) Retirer le chapeau d'évacuation et inspecter le conduit d'évacuation à l'aide d'une lampe de poche. Retirer tout nid d'oiseaux ou tout autre corps étranger s'il y a lieu.

3) S'assurer qu'il n'y a pas de traces de condensation excessive, comme la formation de gouttes d'eau dans le conduit interne, ni de fuites au niveau des joints. Une condensation persistante peut faire rouiller le chapeau, les gaines et les raccords. Plusieurs raisons peuvent en être la cause, notamment un tronçon horizontal trop long, des coudes trop nombreux ou des conduits extérieurs exposés au froid.

4) Inspecter les joints pour s'assurer qu'aucun tronçon ni raccord n'a bougé et qu'aucune pièce n'est lâche. Vérifier également la solidité des organes mécaniques, comme les ferrures de fixation murales ou le ruban d'étanchéité.

Remplacement des bûches

L'appareil ne devrait jamais être utilisé lorsque les bûches sont brisées. Fermer la vanne du gaz et laisser l'appareil refroidir avant d'ouvrir la porte pour retirer les bûches. La flamme de la veilleuse génère suffisamment de chaleur pour causer des brûlures. Si pour une raison ou une autre une bûche doit être remplacée, elle doit être remplacée par la bonne bûche. La position des bûches doit être tel qu'illustré sur le schéma dans la section «Installation du jeu de bûches».

REMARQUE : Un positionnement inadéquat des bûches peut entraîner la formation de dépôts de carbone et peut nuire à la performance de l'appareil, ce qui n'est pas couvert par la garantie.

Joint d'étanchéité de la vitre

Si le joint d'étanchéité de la vitre doit être remplacé, utiliser un joint de type tadpole (Pièce n° 846-683).

Porte vitrée

Votre foyer Regency® est équipé d'une vitre en céramique de 5 mm d'épaisseur résistant à de très hautes températures. Si la vitre a besoin d'être nettoyée, nous recommandons l'utilisation d'un nettoyant pour vitres homologué disponible chez tous les détaillants agréés. Ne pas utiliser de matériaux abrasifs.

PRÉCAUTIONS ET MISES EN GARDE :

* Attendre que la vitre refroidisse avant de la nettoyer.
* Ne pas remplacer la vitre par une vitre autre que celle fournie par le fabricant afin de ne pas annuler les garanties.
* Manipuler la porte avec soin pour éviter d'endommager la vitre.
* Éviter de cogner la vitre ou de la manipuler de façon brusque.
* Ne pas faire fonctionner l'appareil si la porte vitrée est enlevée, craquelée ou brisée.
* Porter des gants pour retirer une vitre endommagée ou cassée.
* Confier le remplacement du/des panneau(x) vitré(s) à un technicien qualifié ou autorisé.

Remplacement de la vitre

Si la vitre se brise après un impact, communiquer avec un détaillant Regency® autorisé pour se procurer une vitre de rechange.
La vitre de rechange en Neoceram (nº 940-361/P) est vendue avec un joint d'étanchéité.

ATTENTION : Porter des gants pour retirer toute vitre endommagée ou brisée.

Entretien

Retrait de la valve

1) Couper le gaz et l'alimentation électrique.

2) Enlever l'écran de sécurité et/ou les panneaux affleurants.

3) Ouvrir et retirer la porte vitrée.

4) Enlever les bûches.

5) Retirer l'ensemble constitué par le brûleur et la grille en enlevant les 2 vis cruciformes.

Schéma 1 : Enlever les vis de gauche et de droite.

6) Faire glisser l'ensemble du brûleur vers la gauche pour le dégager de l'orifice, puis le soulever pour le sortir.

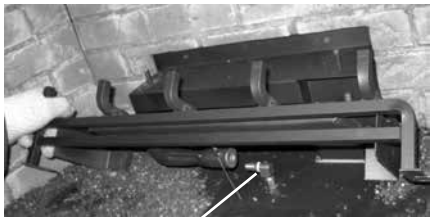

Schéma 2 : Faire glisser l'ensemble du brûleur vers la gauche puis le retirer.

7) Retirer les 2 vis qui retiennent le plateau de bûches arrière et le soulever pour le sortir. Voir schéma 3.

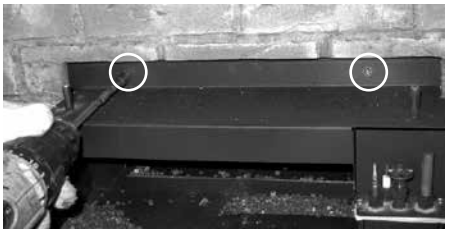

Schéma 3

8) Débrancher la conduite d'admission de gaz.

9) Débrancher les ports EV1, EV2 et les fils de terre de la valve - comme illustré ci-dessous.

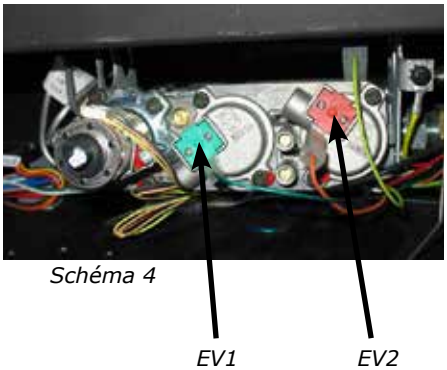

Schéma 4

10) Retirer les 8 vis cruciformes qui retiennent le plateau de la valve en place (schéma 5) puis soulever l'ensemble pour le sortir (schéma 6).

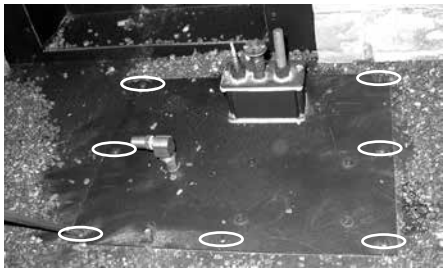

Schéma 5

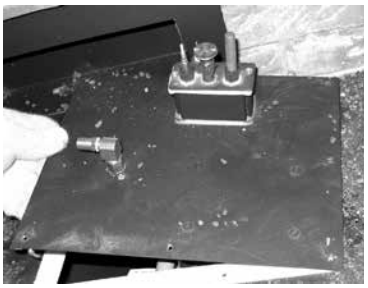

Schéma 6

Schéma 8

Installation de la valve

1) Mettre en place le nouveau plateau de la valve.

2) Réinstaller les 8 vis qui le retiennent.

3) Brancher les 2 fils TP et les 2 fils TH dans leurs raccords respectifs sur la valve.

4) Réinstaller le plateau de bûches arrière.

5) Installer l'ensemble du brûleur/de la grille.

6) Brancher l'alimentation en gaz. S'assurer qu'il n'y a aucune fuite de gaz avec une solution d'eau savonneuse ou un détecteur de fuites de gaz. (Ne pas utiliser une flamme nue pour tester les fuites de gaz).

7) Allumer l'appareil de manière temporaire.

8) Vérifier la pression d'admission (manifold).

9) Réinstaller les bûches et les panneaux de briques au besoin.

10) Réinstaller la porte et remettre en place les panneaux affleurants.

11) Allumer à nouveau l'appareil et vérifier l'apparence des flammes et le rougeoiement des bûches.

Entretien des appareils au gaz

Routine d'entretien annuel recommandée pour les foyers, poêles et encastrables au gaz

Pour que votre appareil Regency continue de fonctionner correctement, un entretien périodique doit être effectué afin de s'assurer qu'il fonctionne au maximum de sa performance. Les éléments de la liste ci-dessous doivent être vérifiés par un technicien de service du gaz agréé lors de l'entretien annuel. Votre appareil peut nécessiter des contrôles plus fréquents si vous remarquez des changements dans son fonctionnement.
Les changements à rechercher peuvent inclure, sans se limiter à, un temps de démarrage prolongé, une augmentation du bruit du ventilateur, une accumulation de résidus ou de carbone, une accumulation blanche sur la vitre ou la chambre de combustion, une augmentation du bruit de fonctionnement, etc.
Si l'une de ces conditions ou d'autres se présentent, cessez d'utiliser l'appareil et planifiez une vérification avec votre technicien du gaz agréé local. La liste ci-dessous indique les éléments que votre technicien agréé devra vérifier et entretenir au moins une fois par an.

Nettoyer

- Vitre
- Briques et panneaux intérieurs
- Ports et obturateur d'air du brûleur
- Pales du ventilateur
- Jeu de bûches
- Orifices de la veilleuse
- Coiffe de la veilleuse (à changer au besoin)
- Détecteur de flammes (modèles avec allumage électronique)
- Électrode de flammes
- Orifice du brûleur
- Thermocouple (modèles millivolt)
- Thermopile (modèles millivolt)

Tests de fuite de gaz

- Vérifier le raccordement de la conduite de gaz au niveau de la valve
- Vérifier les raccordements de la valve d'arrêt
- Vérifier le raccordement à la sortie de la valve
- Vérifier le raccordement au niveau de l'orifice du brûleur principal
- Vérifier la conduite de carburant pour la veilleuse au niveau de la valve et de l'ensemble de la veilleuse

Inspecter

- Ensemble de la veilleuse
- Brûleur
- Joints/portes de relâchement de pression
- Joint de raccordement de cheminée au besoin
- Scellant de porte
- Chambre de combustion
- Ventilation
- Batteries (contrôle à distance, télécommande, boîtier à étincelles, à changer au besoin)
- Éléments du brûleur (à changer au besoin)
- Réglage de l'obturateur d'air
- Câblage

Vérifier

- Voltage au niveau du thermocouple et de la thermopile (modèles millivolt)
- Lecture en Ohms sur le détecteur de flammes (modèles avec allumage électronique)
- Pressions d'entrée et de sortie du carburant conformément à la plaque signalétique
- Lectures voltage/ohms sur la valve de gaz
- Lecture en Ohms au niveau du circuit de l'interrupteur marche/arrêt (modèles millivolt)

Liste des pièces

Pièces principales

	Pièce nº	Description
1)	576-084F	Plaque isolante du dessus
2)	576-099	Isolation du dessus
3)	556-524	Ensemble de la buse extérieure
4)	556-095	Joint de la buse
5)	556-097	Joint de l'évacuation
6)	556-513	Ensemble de la buse intérieure
7)	556-088F	Plaque de surpression (sur le dessus)
8)	556-094	Joint de surpression - Porte du dessus
9)	576-901	Panneaux de briques - Brun standard
	576-902	Panneaux de briques - Rouge standard
	576-904	Panneaux de briques - Pierre de taille
	576-908	Panneaux noirs en émail
10)	820-389	Support du thermodisque
12)	948-165	Loquet réglable
13)	904-731	Vis à tête 1/4 - 20 x 3,5 NC Gr5
14)	940-357/P	Vitre en céramique
15)	556-012	Cadre de porte
16)	*	Ensemble du caisson extérieur
17)	*	Ensemble de la chambre de combustion

	Pièce nº	Description
18)	578-917	Ensemble du ventilateur
19)	910-215/P	Moteur du ventilateur (120 Volts)
20)	911-159	Câble d'alimentation (120 Volts)
23)	910-142	Thermodisque - Ventilateur Auto/ON/OFF
24)	846-683	Ruban d'étanchéité de la vitre Tadpole de 2-1/2 po (11 pi) (936-159)
25)	910-430	Couvercle de la prise de courant
26)	910-428	Prise de courant
27)	910-429	Boîtier métallique de la prise de courant
28)	904-687	Attache du raccordement
30)	578-922	Façade Vignette Platine
	578-923	Façade Vignette Chrome noir
	578-924	Façade Vignette Noir
	578-925	Façade Vignette Crépuscule toscan
36)	920-000	Manuel

* Non disponible en pièce de rechange.

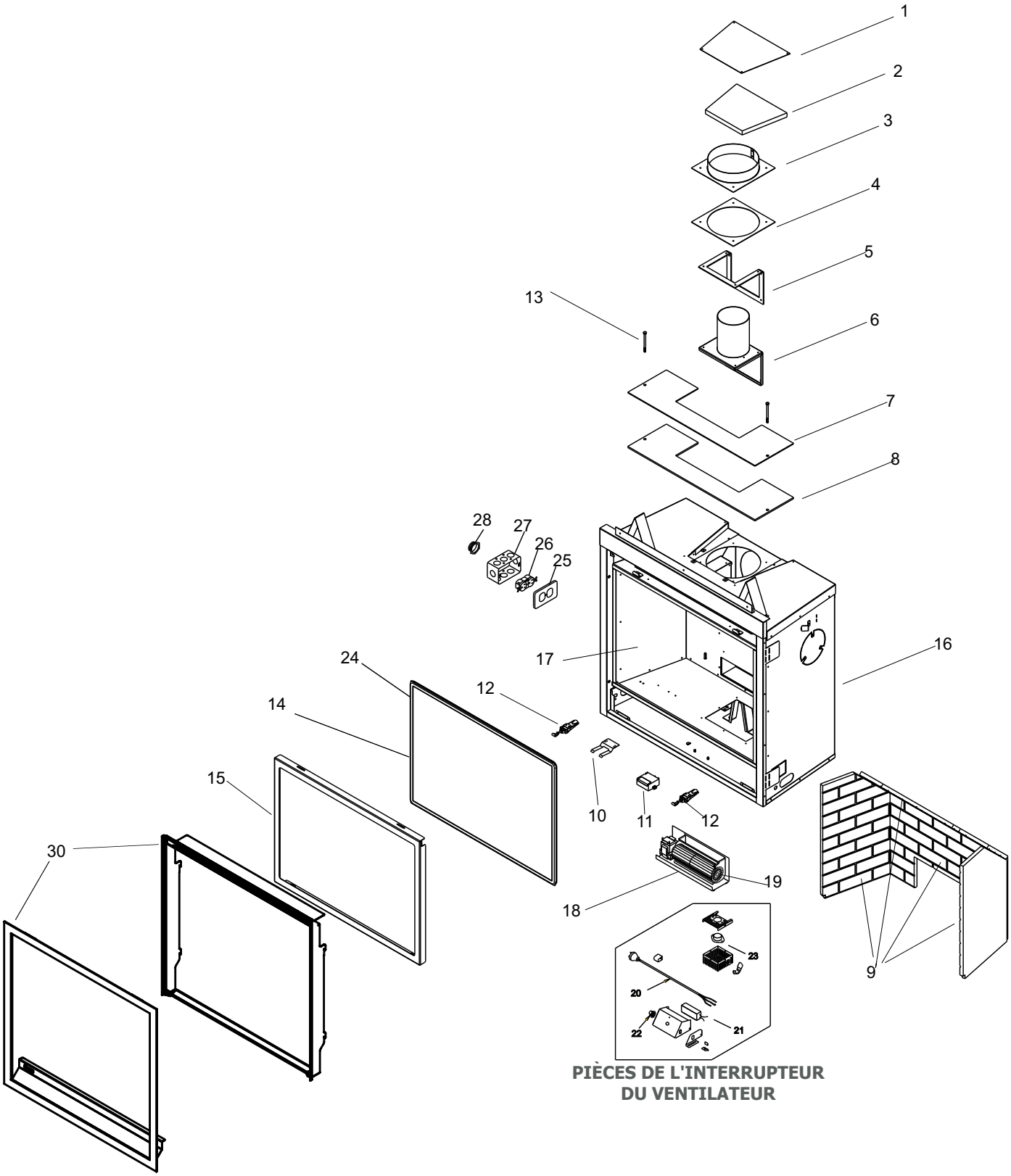
1
2
3
4
5
6
7
8
9
10
11
12
12
13
14
15
16
17
18
19
20
21
22
23
24
25
26
27
28
30
PIÈCES DE L'INTERRUPTEUR
DU VENTILATEUR

Liste des pièces

Pièces du brûleur

	Pièce nº	Description
1)	576-077/P	Plateau de bûches arrière
3)	576-525	Pièces du brûleur - Modèle B36XTE-11
4)	576-057	Pièces de la grille - Modèle B36XTE-11
5)	904-644	Orifice nº35 NG
	904-645	Orifice nº51 LP
6)	911-084	Valve Gaz naturel
	911-085	Valve Propane
7)	*	Plateau de la valve - Modèle B36XTE-11
9)	578-574E/P	Pièces de la valve - Gaz naturel
	578-776E/P	Pièces de la valve - Propane
10)	911-276	Pièces de la veilleuse - Gaz naturel
	911-277	Pièces de la veilleuse - Propane
10a)	W840470	Joint d'étanchéité pièces de la veilleuse
11)	911-010	Moteur pas-à-pas Haut/Bas Gaz naturel
11)	911-011	Moteur pas-à-pas Haut-Bas Propane
12)	502-061	Protection de la veilleuse

Pièce nº	Description
911-265	Panneau d'allumage (DBC)
911-013	Faisceau de câblage -Interrupteur
911-018	Bloc-piles
911-037	Détecteur de flammes
911-038	Électrode de veille de flammes
911-039	Coiffe de la veilleuse
910-432	Tube de la veilleuse
911-338/P	Récepteur de télécommande
911-335	Plaque murale - Blanc
911-343	Plaque murale - Noir
910-592	Télécommande manuelle GTMF
911-030	Module de commande du ventilateur
910-036	Orifice de la veilleuse - Gaz naturel
910-037	Orifice de la veilleuse - Propane
946-721	Adaptateur CA
*578-930	Jeu de bûches (complet)
911-137	Attache de la coiffe de la veilleuse

*** Non illustré ci-dessous**

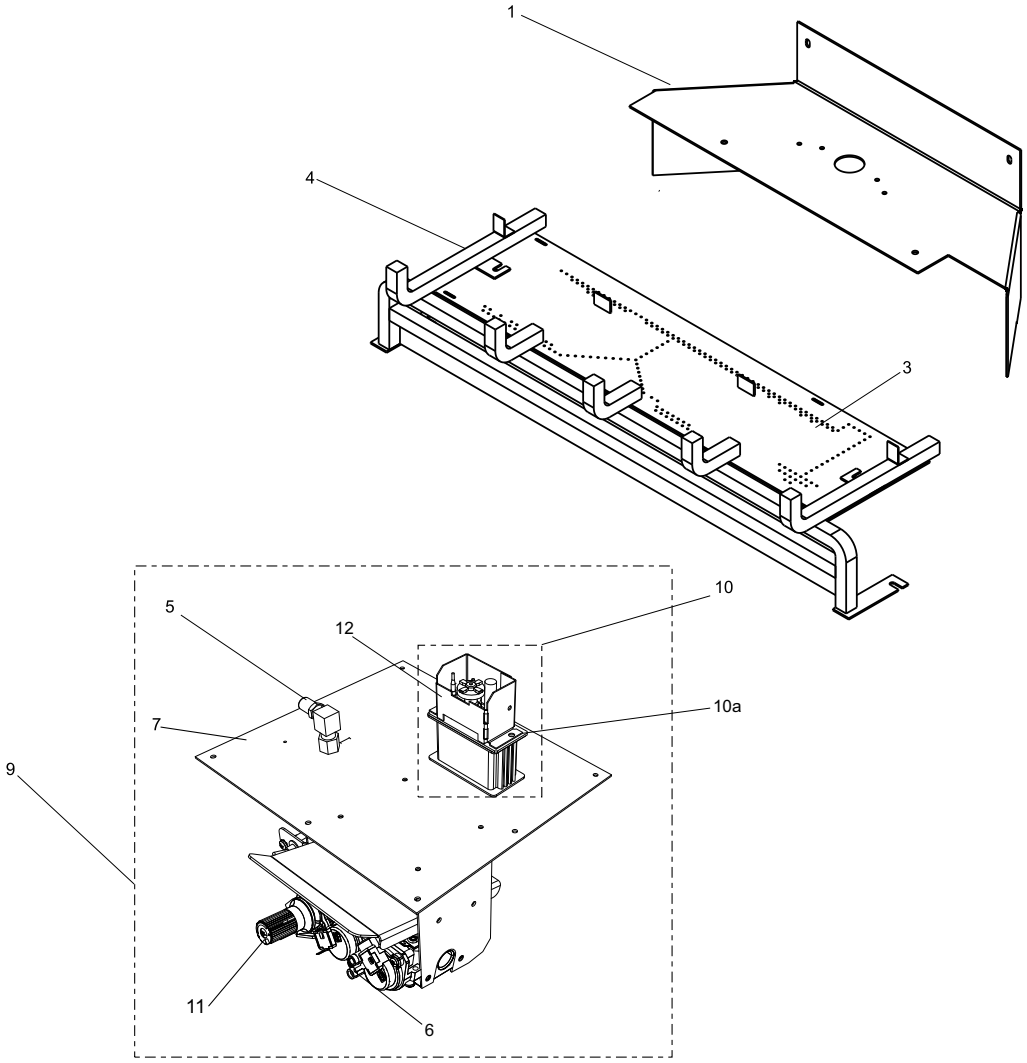

Accessoires en option

	Pièce nº	Description
1	576-916	Panneaux affleurants
2	578-929	Écran de sécurité (à utiliser seulement avec panneaux affleurants)
3	578-928	Bordure Vignette
4	578-918	Plaque décorative Vignette - Chrome
	578-919	Plaque décorative Vignette - Noir
	578-920	Plaque décorative Vignette - Crépuscule toscan
	578-917	Dispositif complet du ventilateur
	578-922	Façade Vignette Platine
	578-923	Façade Vignette Chrome noir
	578-924	Façade Vignette Noir
	578-926	Façade Vignette Crépuscule toscan
	578-928	Bordure de finition Vignette
	578-977	Trousse de conversion au propane
	576-946	Bordure de finition noire à 3 côtés (à utiliser seulement avec panneaux affleurants)

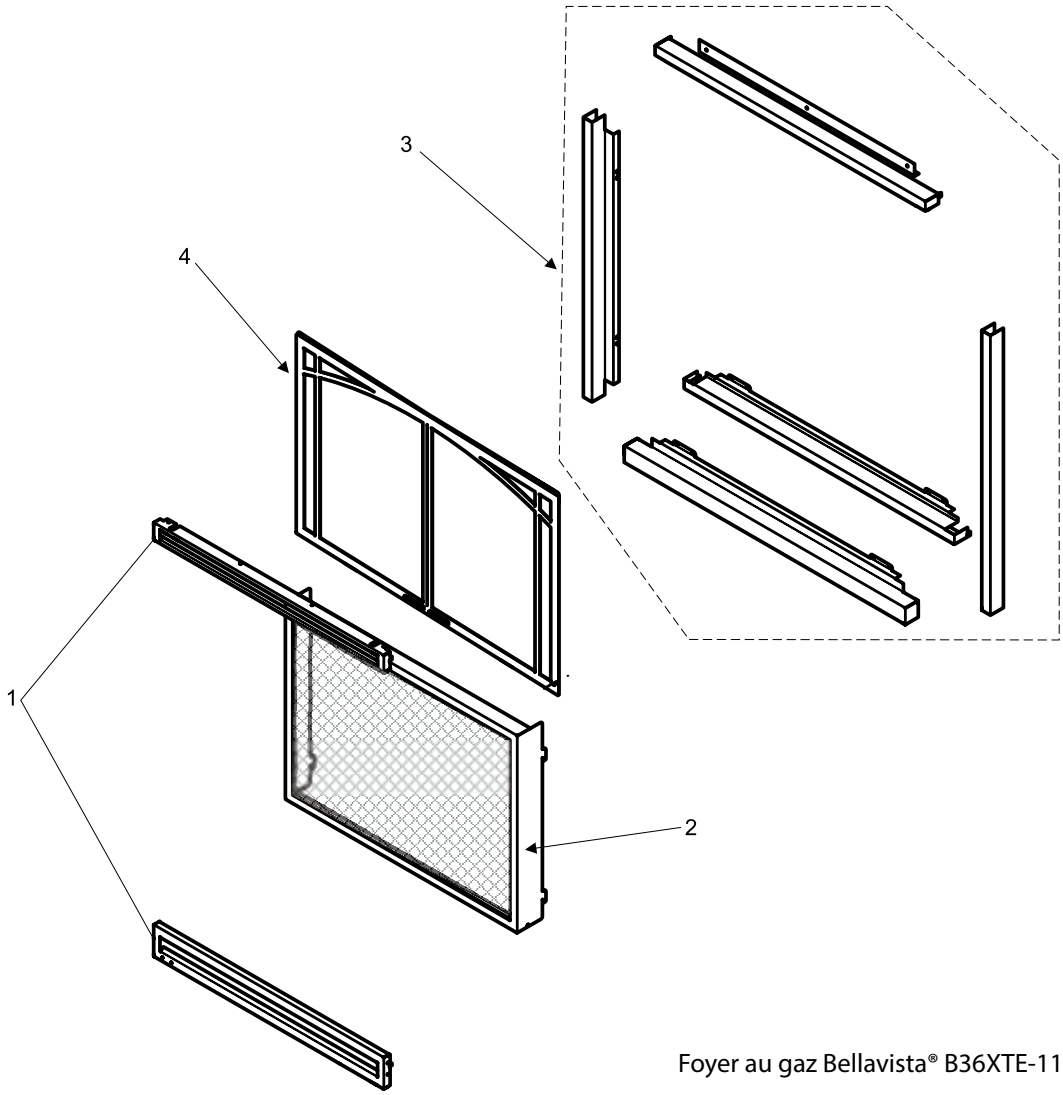

Garantie à Vie Limitée

La présente garantie à vie limitée de FPI Fireplace Products International Ltée (pour les clients canadiens) et Fireplace Products U.S. Inc. (pour les clients américains) (désigné ci-après “FPI”) couvre l’acheteur d’origine de cet appareil tant qu’il reste dans son emplacement d’origine et n’est pas déplacé. Les pièces et composants couverts par la présente garantie à vie limitée et les périodes de garantie sont indiqués dans le tableau ci-dessous.

Dans ce document, l’appareil désigne un foyer au gaz, en encastrable au gaz, un poêle au gaz autoportant.

Cet appareil a été certifié et approuvé pour être utilisé seulement à l’intérieur.**

Cette garantie à vie limitée commence le jour où l'appareil a été acheté.

** Remarque : Certains modèles sont approuvés pour une utilisation à l’intérieur et à l’extérieur. Voir les manuels des produits pour plus de détails.

La présente garantie à vie limitée n’est en aucun cas transférable, modifiable ni négociable.

Foyers d’intérieur au gaz Garantie Pièces et main-d’œuvre	**Garantie à vie limitée**	**5 ans**	**2 ans**	**1 an**	**Garantie Fournisseur**	**Main-d’œuvre subventionnée* (Années)**
Chambre de combustion et échangeur de chaleur	✓					3
Tube du brûleur en acier	✓					3
Vitre (bris thermique seulement)	✓					3
Tous types de contours/plaques décoratives de finition, évacuations du châssis blanches/noires, ensembles de montage en acier		✓				3
Panneaux de briques/Jeux de bûches/Brûleurs/grilles en céramique		✓				3
Tous types de moulages		✓				3
Dispositif de la valve et composants de la commande de gaz (dispositif de la veilleuse, détecteurs de flammes, électrode d’allumage, tube de la veilleuse, orifices, thermocouple, thermopile)			✓			2
Autres composants électriques (modules de commande d’allumage, filage, faisceaux de câblage, dispositifs de câblage de l’éclairage, interrupteurs, ventilateurs, module de commande du ventilateur, bloc-piles, systèmes de contrôle à distance)			✓			2
Panneaux en émail/Panneaux en acier peint			✓			1
Évacuation/Composants de l’évacuation			✓			1
Contours en acier inoxydable				✓		1
Tous les contours en acier inoxydable Tous les contours en chrome noir/nickel brossé/cuivre antique Façades/contours Tous les panneaux vitrés noirs intérieurs/extérieurs					✓	1
Éléments décoratifs de la chambre de combustion (cristaux de verre, verre concassé, perles de verre, pierres volcaniques, en céramique, à sauna, galets de rivière, boulets décoratifs)				✓		1
Quincaillerie				✓		1
Clé électronique Wifi				✓		1
Écrans pare-feu /Vitre de sécurité				✓		1
Ampoules de l’éclairage d’appoint				✓		1
Vitre (fissures)				✓		1

Remarque : La couverture de la garantie indiquée ci-dessus peut ne pas être applicable puisque les composants et les options varient selon l’appareil acheté.

Conditions :
La présente garantie couvre uniquement les vices de fabrication ou les défauts des composants assemblés à l'usine de FPI, sauf indication contraire énoncée dans la présente.

*** Cette garantie ne couvre pas les frais de déplacement, le kilométrage, le carburant ni les péages du détaillant pour les travaux de diagnostic ou d'entretien. Tous les frais de main-d'œuvre payés aux détaillants agréés sont des frais subventionnés et prédéterminés. Les détaillants peuvent vous facturer les frais de déplacement et le temps supplémentaire au-delà de cette subvention.**

Toute pièce qui s'avère défectueuse pendant la période de garantie précisée plus haut sera réparée ou remplacée, au choix de FPI, par l'intermédiaire d'un distributeur accrédité, d'un détaillant ou d'un représentant désigné préautorisé, à la condition que la pièce défectueuse soit retournée au distributeur, au détaillant ou au représentant pour inspection, si requis par FPI. Par ailleurs, FPI peut, à sa discrétion, se décharger de toutes ses obligations en ce qui concerne la présente garantie en remboursant à l'acheteur d'origine le prix d'achat du produit une fois vérifié. Le prix d'achat doit être confirmé par la facture de vente originale. **Le détaillant autorisé ou tout autre détaillant FPI autorisé est responsable, après approbation préalable de FPI, du diagnostic et de la réparation sur place concernant toute réclamation au titre de la garantie. En cas de négligence dans l'exécution des travaux, FPI n'est pas tenue responsable des réparations ni des coûts de fabrication de détaillants ou représentants qui n'ont pas été autorisés au préalable par FPI.**

À tout moment, FPI se réserve le droit d'inspecter le produit ou la pièce défectueuse faisant l'objet d'une réclamation et rapporté sur le terrain ou à l'endroit où il a été déposé, avant de traiter ou d'honorer toute réclamation. Le refus de se soumettre à cette condition annulera la présente garantie.

Toutes les réclamations doivent transiger par le détaillant chargé de traiter la réclamation et doivent comprendre une copie de la facture de vente (preuve d'achat pour l'acheteur). Toute réclamation doit être complète et fournir des explications détaillées et les renseignements nécessaires à FPI pour être prise en compte et traitée. **Toute réclamation incomplète peut être rejetée.**

Les appareils sont sujets à une limite d'un seul remplacement pour l'acheteur d'origine au cours de la période de garantie. L'appareil doit être installé conformément aux directives du fabricant détaillées dans le manuel d'installation. Tous les codes et règlements locaux et nationaux doivent être respectés.

Il est de la responsabilité de l'installateur de s'assurer que l'appareil fonctionne comme il se doit au moment de l'installation.

L'acheteur d'origine est responsable de l'entretien annuel de l'appareil, comme précisé dans le manuel de l'utilisateur. Comme indiqué ci-dessous, la présente garantie peut être annulée en cas de dommages causés par le manque d'entretien de l'appareil.

Les dossiers et les reçus de tout entretien réalisé sur l'appareil doivent être conservés en cas de besoin si le détaillant soumet une demande de garantie.

Pièces détachées : Les pièces de rechange ou de réparation achetées par le client à FPI après expiration de la garantie originale de l'appareil, ont une période de garantie de **90 jours** à partir de la date d'achat, valable seulement avec la preuve d'achat. Toute pièce défectueuse sera réparée ou remplacée à notre discrétion. La garantie ne couvre pas la main d'œuvre sur ces pièces.

Finitions spéciales : Un an sur les façades et contours en nickel brossé, chrome noir et cuivre antique. Il faut s'attendre à des changements de couleur au fur et à mesure que le produit « vieillit » sous l'effet d'un chauffage et d'un refroidissement constants. FPI garantit le produit pour tout défaut de fabrication sur le produit d'origine. Toutefois, la garantie du fabricant ne couvre pas les changements de couleur et les marques, comme les empreintes digitales, etc. appliquées après l'achat du produit. Les dommages causés par l'utilisation de nettoyants abrasifs ne sont pas couverts par la garantie.

Si des dégâts ont été constatés pendant le transport, qu'ils soient extérieurs ou intérieurs, le détaillant doit en être informé dans les trois jours. Toutes les réclamations relatives à des dommages doivent être soumises par le détaillant qui s'occupe de la réclamation, avec une copie de facture de vente (preuve d'achat). Toutes les réclamations doivent être complètes et fournir toutes les explications détaillées demandées par FPI pour être prises en compte lors de l'évaluation. **Les demandes incomplètes peuvent être rejetées.**

Comme il s'agit d'une garantie à vie limitée, si l'appareil doit être remplacé, l'appareil acheté ne sera peut-être pas remplacé par un appareil de même modèle. Dans ce cas, FPI remplace votre appareil par un appareil similaire au moment du remplacement selon les termes de la présente garantie à vie limitée, mais UNIQUEMENT dans le cas où une pièce couverte par ladite garantie s'avère défectueuse. Veuillez vous référer au tableau de la première page de la présente garantie pour connaître les pièces couvertes. Les changements dans les produits peuvent être liés à la discontinuité de l'appareil d'origine, à des changements dans les exigences réglementaires, à l'évolution des produits, etc. qui sont hors du contrôle de FPI. **La présente garantie à vie limitée ne couvre pas les frais d'installation, ni les frais associés aux changements des dégagements requis pour l'appareil de**

remplacement, les plaques de foyer, les manteaux, les matériaux de revêtement ou de façade tels que l'encadrement, les murs finalisés en cloison sèche, en bois, avec des panneaux non combustibles, avec de la céramique, des briques, des pierres, du marbre, etc., les systèmes de ventilation ou de cheminée, ou les pièces du système de cheminée.

S'il n'est pas possible d'effectuer le remplacement approprié, FPI remboursera **50 %** du prix d'achat de l'appareil et de tous les accessoires FPI applicables (façades, panneaux de briques, éléments décoratifs, etc.) achetés au moment de la vente. **En aucun cas, FPI ne remboursera une quelconque partie du prix d'achat ou les coûts associés à d'autres pièces, y compris, mais sans s'y limiter, l'installation d'un nouvel appareil, les changements de dégagements requis pour un nouvel appareil, les plaques de foyer, les manteaux, les matériaux de revêtement ou de façade tels que l'encadrement, les murs finalisés en cloison sèche, en bois, avec des panneaux non combustibles, avec de la céramique, des briques, des pierres, du marbre, etc., les systèmes de ventilation ou de cheminée, ou les pièces du système de cheminée. Une copie du reçu ou de la facture de vente sera nécessaire pour valider le prix d'achat.**

Pour les appareils approuvés pour une utilisation intérieure ou extérieure :

Des bordures de finition et les façades en option peuvent être utilisées à l'extérieur. Les façades plaquées ne sont pas recommandées pour une installation à l'extérieur en raison du risque élevé d'oxydation à la surface. À noter qu'une certaine décoloration ou corrosion se produira en raison de l'exposition à l'environnement. Cela s'applique également à l'appareil au gaz. La rouille et la corrosion ne sont pas couvertes par les conditions de la garantie.

Des trousses d'évacuation peuvent être installés, mais ne sont pas recommandés dans les zones à forte humidité. L'appareil doit être ventilé de la même manière que s'il était installé à l'intérieur. Suivez les mêmes directives et les paramètres de ventilation lorsque l'appareil est installé à l'extérieur. Les chapeaux d'évacuation horizontale ne doivent pas se déverser dans le même espace que celui partagé par l'avant de l'appareil. Les chapeaux d'évacuation verticale sont recommandés.

Les appareils approuvés pour une utilisation à l'extérieur doivent être installés dans un châssis résistant aux intempéries, tout en respectant les dégagements par rapport aux matériaux combustibles, comme indiqué dans le manuel de l'appareil.

Exclusions :

Cette garantie à vie limitée ne couvre pas (ni n'inclut) la peinture, la rouille ou la corrosion de tout type causée par un manque d'entretien ou une évacuation inadéquate, un approvisionnement insuffisant en air de combustion, l'utilisation de produits chimiques corrosifs (ex : chlorine, sel, air, etc.), le manque d'étanchéité des portes, de la valve, de la veilleuse, de la couverture du ventilateur, de la porte de protection contre la surpression ou des vitres, les piles, la décoloration, le dépôt de carbone ou la salissure des jeux de bûches causés par l'utilisation de l'appareil. Elle ne couvre pas non plus la roche de lave, les braises en platine et rougeoyantes, les braises noires de chenet ni la vermiculite.

Cette garantie à vie limitée ne s'applique pas aux problèmes de dysfonctionnement, d'avaries ou de performance de l'appareil causés par des conditions environnementales ou géographiques, des dommages d'origine chimique, un courant descendant, une mauvaise installation, une installation effectuée par un installateur non qualifié, des composants de cheminées inadaptés (y compris, mais non exclusivement, la taille ou le type de chapeau d'évacuation), une erreur de fonctionnement, un mauvais usage, un usage abusif, l'utilisation de carburants inappropriés, un manque d'entretien régulier, des catastrophes naturelles, des intempéries tels que ouragans, tornades, tremblements de terre, inondations, des pannes de courant ou des actes de terrorisme ou de guerre.

FPI n'est soumise à aucune obligation d'améliorer ou de modifier un appareil déjà fabriqué (ex : aucune modification ni mise à jour ne sera effectuée sur un appareil existant même si les produits ont évolué).

Un appareil qui montre des signes de négligence ou d'usage abusif n'est pas couvert par les termes de la présente garantie, ce qui pourrait entraîner l'annulation de la présente garantie. Ceci inclut les Appareils dont la chambre de combustion est rouillée ou corrodée et dont le mauvais état n'a pas été signalé dans les **trois (3)** mois suivant son installation ou son achat.

L'utilisation, malgré leur état, d'appareils endommagés ou qui présentent des problèmes connus de l'acheteur, pouvant aggraver les dommages entraînera l'annulation de la présente garantie.

L'altération du numéro de série (effacement, retrait de l'étiquette ou numéro illisible) entraînera l'annulation de la présente garantie.

Des mouvements mineurs d'expansion et de contraction de l'acier sont normaux et ne sont donc pas couverts par la présente garantie.

Les dégâts causés aux produits ou aux pièces pendant leur transport ne sont pas couverts par la présente garantie.

L'utilisation conjointe de produits FPI avec des produits fabriqués ou fournis par d'autres fabricants, sans l'autorisation préalable de FPI, peut annuler la présente garantie.

Limites de responsabilité :
Le recours exclusif de l'acheteur d'origine par rapport à la présente garantie et la seule obligation de FPI à l'égard de cette garantie à vie limitée, expresse ou implicite, contractuelle ou délictuelle, se limitent à un remplacement, une réparation ou un remboursement, dans les conditions décrites ci-dessus. EN AUCUN CAS, FPI NE SERA TENUE RESPONSABLE AU TITRE DE LA PRÉSENTE GARANTIE DE TOUT DOMMAGE COMMERCIAL ACCIDENTEL OU NON ACCIDENTEL OU DE TOUT DOMMAGE CAUSÉ AU BIEN. DANS LA LIMITE AUTORISÉE PAR LA LOI APPLICABLE, FPI NE FOURNIT AUCUNE GARANTIE EXPRESSE AUTRE QUE LA PRÉSENTE GARANTIE SPÉCIFIÉE. LA DURÉE DE TOUTE GARANTIE IMPLICITE EST LIMITÉE À LA DURÉE DE LA GARANTIE EXPLICITE TEL QU'INDIQUÉ CI-DESSUS. SI LES GARANTIES IMPLICITES NE PEUVENT PAS ÊTRE EXCLUES, ELLES SONT ALORS LIMITÉES EN DURÉE À LA DURÉE DE LA PRÉSENTE GARANTIE.

Certains États aux États-Unis n'autorisent pas qu'une limite soit fixée à la durée d'une garantie implicite, ou autorisent l'exclusion ou la limitation des dommages directs ou indirects, de sorte que les limitations ou exclusions mentionnées ci-dessus peuvent ne pas vous concerner.

Les clients situés à l'extérieur des États-Unis doivent consulter les codes et règlements locaux, provinciaux ou nationaux qui s'appliquent pour connaître les conditions particulières qui peuvent s'ajouter à la présente garantie.

Comment bénéficier d'un service sous garantie :
Les clients doivent contacter leur détaillant autorisé pour obtenir un service sous garantie. Si ce dernier ne peut pas fournir ce service, veuillez contacter FPI par courrier à l'adresse mentionnée ci-dessous. Merci d'inclure une brève description du problème ainsi que votre adresse, vos coordonnées téléphoniques et votre courriel. Un représentant vous contactera pour fixer un rendez-vous pour une inspection ou un service sous garantie.

Garant Canada :

FPI Fireplace Products International Ltd.
6988 Venture St.
Delta, British Columbia
Canada, V4G 1H4

Garant États-Unis :

Fireplace Products U.S., Inc.
PO Box 2189 PMB 125
Blaine, WA
United States, 98231

Ou contactez le Service à la Clientèle de Regency au 1-800-442-7432 (tél.) / 604-946-4349 (téléc.) / customerservice@regency-fire.com (courriel)

Enregistrement du produit et service à la clientèle :
Merci d'avoir choisi un foyer Regency. Regency fait partie des chefs de file mondiaux dans la conception, la fabrication et la commercialisation de produits de foyer. Pour vous offrir le meilleur service possible, nous vous invitons à compléter le formulaire d'enregistrement de votre produit à l'adresse http://www.regency-fire.com/Customer-Care/Warranty-Registration.aspx dans les **quatre-vingt-dix (90)** jours suivant la date de votre achat.

Enregistrement du produit et service à la clientèle :

Merci d'avoir choisi un foyer Regency. Regency fait partie des leaders mondiaux dans la conception, la fabrication et la commercialisation de produits de foyer. Pour vous offrir le meilleur service possible, nous vous invitons à compléter le formulaire d'enregistrement de votre produit sur notre site web sous Service à la Clientèle dans les quatre-vingt-dix (90) jours suivant la date de votre achat.

Pour les achats effectués au **CANADA ou aux ÉTATS-UNIS** :
http://www.regency-fire.com/Customer-Care/Warranty-Registration.aspx

Pour les achats effectués en AUSTRALIE :
http://www.regency-fire.com.au/Customer-Care/Warranty-Registration.aspx

Merci de compléter également le formulaire d'enregistrement de la garantie de votre produit de foyer Regency puis nous le retourner par courrier et/ou par fax pour permettre l'enregistrement de votre garantie. Il est important que vous nous fournissiez toutes les informations ci-dessous pour que nous puissions vous offrir le meilleur service possible.

Formulaire d'enregistrement de la garantie
(ou enregistrement en ligne à l'adresse web mentionnée ci-dessus)

Informations sur la garantie	
Numéro de série (obligatoire) :	
Date d'achat (obligatoire) (mm/dd/yyyy) :	
Informations sur le produit	
Type et modèle (obligatoire) :	
Informations sur le détaillant	
Nom du détaillant (obligatoire) :	
Adresse du détaillant :	
No de tél du détaillant :	
Installateur :	
Date d'installation (mm/dd/yyyy) :	
Vos coordonnées (obligatoire)	
Nom :	
Adresse :	
Téléphone :	
Courriel :	

Pour les achats au CANADA :

FPI Fireplace Products International Ltd.
6988 Venture St.
Delta, British Columbia
Canada, V4G 1H4

Tél : 604-946-5155
Télec. : 1-866-393-2806

Pour les achats aux ÉTATS-UNIS :

Fireplace Products U.S., Inc.
PO Box 2189 PMB 125
Blaine, WA
United States, 98231

Tél : 604-946-5155
Téléc. : 1-866-393-2806

Pour les achats en AUSTRALIE :

Fireplace Products Australia Pty Ltd
99 Colemans Road
Dandenong South, Vic.
Australia, 3175

Tél : +61 3 9799 7277
Téléc. : +61 3 9799 7822

Pour l'entretien de votre foyer, des astuces et des réponses aux questions les plus fréquentes, visitez la section Service à la Clientèle de notre site web. N'hésitez pas à contacter votre détaillant si vous avez des questions sur votre produit Regency.

recyclage

CYCLE DE VIE DU PRODUIT :
En recyclant vos appareils usagés, vous détournez les déchets des décharges locales et vous contribuez à la protection de l'environnement. Vous réduisez également les besoins en matières premières pour la fabrication de nouveaux produits. Contactez votre municipalité pour connaître les services de recyclage des appareils, les programmes de recyclage locaux ou les services d'enlèvement des appareils afin de vous assurer que les composants et l'emballage de vos appareils Regency sont correctement recyclés.

Installateur : Veuillez compléter l'information suivante

Adresse et nom du détaillant : _____

_____

Installateur : _____

N° de téléphone : _____

Date d'installation : _____

N° de série : _____

Regency, Bellavista, AstroCap, HeatWave, Heat Release sont des marques déposées de FPI Fireplace Products International Ltée.

©2025, FPI Fireplace Products International Ltée. Tous droits réservés.

Imprimé au Canada