REGENCY
PRODUITS DE FOYER

CB72E ÉVACUATION FORCÉE POWER VENT
City Series®

Manuel d'utilisation et d'installation

STYLE	MODÈLES
3 côtés	CB72EPV-NG / CB72EPV-LP
Conversion d'angle	671-927 / 671-928

www.regency-fire.com

⚠ ATTENTION
RISQUE D'INCENDIE OU D'EXPLOSION
Le non-respect des consignes de sécurité pourrait entraîner des dégâts matériels, des blessures graves ou mortelles.

- **Ne pas entreposer ou utiliser de carburant ou toute autre substance inflammable (gaz ou liquide) à proximité de cet appareil ou de tout autre appareil de ce type.**
- **QUE FAIRE SI VOUS DÉTECTEZ UNE ODEUR DE GAZ :**
  - **N'essayez pas d'allumer l'appareil.**
  - **Ne touchez à aucun interrupteur : n'utilisez pas de téléphone à l'intérieur du bâtiment.**
  - **Sortez immédiatement du bâtiment.**
  - **Appelez immédiatement votre fournisseur de gaz depuis un téléphone extérieur voisin. Suivez les instructions du fournisseur.**
  - **Si vous ne pouvez pas rejoindre le fournisseur de gaz, appelez le service incendie.**
- **L'installation et l'entretien de l'appareil doivent être assurés par un installateur ou un service d'entretien qualifiés ou par le fournisseur de gaz.**

Testé par : Intertek	**Certified to/Certifié pour : CSA 2.17-2017 ANSI Z21.88:19 CSA 2.33:19**	***INSTALLATEUR* : Merci de remplir la dernière page de ce guide et de donner le guide au client. *PROPRIÉTAIRE* : Merci de conserver ce guide pour consultation ultérieure.**

Au nouvel acquéreur :

Félicitations!
Vous êtes le nouvel acquéreur d'un foyer au gaz encastrable haut-de-gamme de REGENCY®. La série de foyers City Series comprend des foyers de qualité artisanale et a été conçue pour vous procurer toute la chaleur et le charme d'un foyer, sur simple pression d'un interrupteur. Le modèle CB72EPV de la gamme City Series est homologué par Warnock Hersey pour en assurer la sécurité et l'efficacité. Notre marque de commerce vous garantit un appareil économique qui vous procurera confort en toute sécurité pour de nombreuses années. Veuillez prendre le temps de vous familiariser avec les présentes instructions et les multiples caractéristiques de votre appareil Regency®.

DANGER

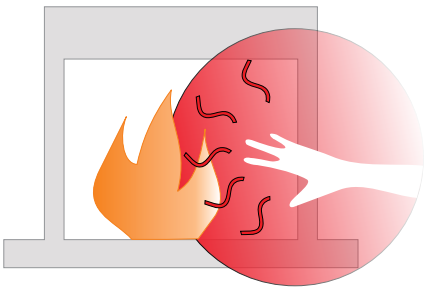

LA SURFACE VITRÉE CHAUDE PEUT CAUSER DES BRÛLURES.

NE TOUCHEZ PAS À LA SURFACE VITRÉE NON REFROIDIE.

NE LAISSEZ JAMAIS UN ENFANT TOUCHER LA SURFACE VITRÉE.

L'écran pare-étincelles fourni avec ce foyer réduit le risque de brûlure en cas de contact accidentel avec la vitre chaude et doit être installé pour la protection des enfants et des personnes à risque.

ATTENTION

Risque de brûlures graves.
Ne pas toucher l'appareil lorsqu'il fonctionne.
Ne pas laisser les enfants s'approcher de l'appareil. Garder les vêtements, les meubles et tout gaz ou liquide inflammable (carburant) à distance de l'appareil.
S'assurer que le brûleur et le compartiment des commandes sont propres.
Voir les instructions d'installation et d'utilisation qui accompagnent l'appareil.

920-408-fr

Cet appareil peut être installé dans une maison préfabriquée déjà installée à demeure (aux États-Unis seulement) ou une maison mobile, si les règlements locaux le permettent.

Cet appareil doit être utilisé uniquement avec le type de gaz indiqué sur la plaque signalétique. Cet appareil ne peut être converti à d'autres gaz, sauf si une trousse de conversion est utilisée.

EXIGENCES DES MAISONS MOBILES/PRÉFABRIQUÉES
INFORMATION POUR UNE MAISON PRÉFABRIQUÉE OU MOBILE APRÈS LA VENTE INITIALE

Ce produit Regency® a été vérifié et approuvé par Warnock Hersey/Intertek comme fournaise murale à évacuation directe conformément aux normes suivantes : Vented Gas Fireplace Heaters ANSI Z21.88 • CSA 2.33 et Gas-fired Appliances for Use at High Altitudes CSA 2.17.

Cet appareil à système d'évacuation directe doit être installé conformément aux directives d'installation du fabricant et selon les normes suivantes en vigueur : Manufactured Home Construction and Safety Standard, Title 24 CFR, Part 3280 ou Standard of Fire Safety Criteria for Manufactured Home Installations, Sites, and Communities ANSI/NFPA 501A aux États-Unis, ou la norme CAN/CSA Z240-MH Mobile Home Standard au Canada.

L'installation de cet appareil doit être effectuée conformément aux directives d'installation du fabricant et aux codes et règlements locaux en vigueur. En l'absence de tels règlements, respecter les codes d'installation en vigueur du National Fuel Gas Code ANSI Z223.1, et du National Electrical Code ANSI/NFPA 70 aux États-Unis, les codes CSA B149.1 Gas Installation Code et Canadian Electrical Code CSA C22.1 au Canada.

Cet appareil Regency® homologué pour les maisons mobiles/préfabriquées est équipé en série de quatre trous de 1/4 po de diamètre situés de chaque côté de la base. Fixer le foyer à l'aide de vis insérées dans ces trous.

Cet appareil est équipé en série d'une tige de mise à la masse nº8 spécifique à laquelle vient se rattacher un fil de terre relié au châssis en acier de l'appareil, conformément aux codes et règlements locaux. Consulter la section «Schéma du câblage».

Une fois installé, l'appareil doit être raccordé électriquement et mis à la terre conformément aux codes et règlements locaux. En l'absence de codes locaux, se référer au National Electrical Code, ANSI/NFPA 70 aux États-Unis ou au Canadian Electrical Code, CSA C22.1 au Canada.

Cet appareil peut être installé uniquement dans une maison préfabriquée (États-Unis seulement) ou maison mobile déjà installée à demeure si les règlements locaux le permettent.

Cet appareil doit être utilisé uniquement avec le type de gaz indiqué sur la plaque signalétique. Cet appareil ne peut être utilisé avec d'autres gaz, sauf si une trousse de conversion certifiée est utilisée.

S'assurer que les éléments structuraux n'ont pas subi de dommages ou de coupures lors de l'installation.

NATIONAL FIREPLACE INSTITUTE
NFI
CERTIFIED
www.nficertified.org

Nous recommandons que nos produits de chauffage au bois soient installés et entretenus par des professionnels certifiés par le NFI (National Fireplace Institute) ou au Canada par le WETT (Wood Energy Technical Training).

Wood Energy Technical Training
www.wettinc.ca

⚠ AVERTISSEMENT
RISQUE D'EMPOISONNEMENT AU MONOXYDE DE CARBONE

Le non-respect des directives indiquées ci-dessous pour chaque appareil raccordé au système de ventilation mis en place et en fonction pourrait entraîner un empoisonnement ou la mort par monoxyde de carbone.

Les directives suivantes doivent être respectées pour chaque appareil raccordé au système de ventilation mis en place et en fonction tandis que tous les appareils raccordés au système de ventilation ne sont pas en marche :

1. Sceller toutes les ouvertures inutilisées sur le système d'évacuation.
2. Inspecter le système d'évacuation pour vérifier la taille et la hauteur à l'horizontale, conformément au *National Fuel Gas Code,* ANSI Z223.1/NFPA 54 ou au *Natural Gas and Propane Installation Code,* CSA B149.1 et à ces directives. S'assurer qu'il n'y a aucune obstruction ou blocage, fuite, corrosion ou autres défaillances qui pourraient causer des conditions non sécuritaires.
3. Dans la mesure du possible, fermer toutes les portes et fenêtres du bâtiment et toutes les portes comprises dans l'espace où se trouvent le(s) appareil(s) raccordé(s) au système de ventilation et les autres espaces du bâtiment.
4. Fermer les registres du foyer.
5. Allumer le sèche-linge et tout appareil non raccordé au système de ventilation. Allumer tous les ventilateurs d'extraction, tels que les hottes de cuisine et les ventilateurs d'extraction de salle de bain, afin qu'ils fonctionnent à vitesse maximale. Ne pas faire fonctionner un ventilateur d'extraction d'été.
6. Suivre les consignes d'allumage. Faire fonctionner l'appareil à inspecter
   Régler le thermostat pour que l'appareil fonctionne en continu.
7. Effectuer un test d'émanation sur les appareils équipés de hottes aspirantes au niveau de l'ouverture du coupe-tirage après 5 minutes de fonctionnement du brûleur principal. Utiliser la flamme d'une allumette ou d'une bougie.
8. Si la ventilation s'avère inadéquate au cours d'un des tests ci-dessus, le système de ventilation doit être rectifié conformément au *National Fuel Gas Code,* ANSI Z223.1/NFPA et/ou au *Natural Gas and Propane Installation Code,* CSA B149.1.
9. Après s'être assuré que chaque appareil raccordé au système de ventilation se vide correctement lors des essais indiqués ci-dessus, remettre aux conditions d'utilisation initiales les portes, les fenêtres, les ventilateurs d'extraction, le registre de foyer et tout autre appareil à combustion au gaz.

table des matières

Information à l'usage du propriétaire

Copie de l'étiquette de sécurité 6
Emplacement de l'étiquette 6
Dimensions installation baie 7
Dimensions installation en angle 8
Message important 13
Avant de commencer 13
Premier allumage 14
Bruits normaux de fonctionnement des foyers au gaz 14
Procédure d'allumage 15
Procédure d'arrêt 15
Copie des instructions apposées sur la plaque d'allumage 16
Consignes d'utilisation de la télécommande Proflame II 17
Remplacement des piles du porte-piles 21
Retrait de l'écran vitré avant et latéral 22
Réglage de l'écran vitré 23
Installation/retrait du panneau vitré intérieur 24
Installation/retrait des panneaux vitrés intérieurs - Vitres latérales 25
Installation/retrait des butoirs de l'écran vitré en option 27
Remplacement de l'ampoule 28
Consignes d'entretien 29
Entretien général du système d'évacuation 29
Remplacement des bûches 29
Remplacement de la vitre 29

Garantie 136

Information à l'usage de l'installateur

Branchement du gaz - Arrière de l'appareil 9
Branchement du gaz - Bas de l'appareil 9
Branchement du gaz - Côté de l'appareil 9
Branchement électrique - Bas de l'appareil 10
Branchement électrique - Côté de l'appareil 10
Liste de contrôle pour l'installation d'un foyer au gaz 11
Information de sécurité générale 30
Aide-mémoire pour l'installation 30
Système de conduit d'air HeatWave - en option 30
Mise en place de votre foyer au gaz 31
Montage de l'appareil avant installation 32
Avant de débuter - Retrait de l'appareil de la palette 32
Espaceurs arrière 32
Pattes de nivellement 32
Retrait des panneaux d'accès 33
Ouvertures de ventilation (trois côtés / installation baie) 34
Ouvertures de ventilation (angles droit et gauche) 35
Enceonte du châssis 36
Dégagements - Installation Baie 37
Dégagements 38
Dégagements - Installation en angle 39
Dégagements du manteau 40
Dégagements des pattes du manteau 40
Dimensions structure d'encadrement - Installation Baie 41
Dimensions structure d'encadrement installation en angle - coin droit 42
Dimensions structure d'encadrement installation en angle - coin gauche 43
Conversion d'angle - Procédures d'assemblage 44
Ensemble de montage en option 47
Installation de l'évacuation du châssis 50
Installation du panneau mural/de la cloison sèche 53
Zone sans vis 53
Installations structure d'encadrement et de la finition encastrées 54
Installations de base 55
Installation affleurante / Installation encastrée 55
Encastrement maximal de la TV / TV affleurant à l'âtre du foyer 56
Finition - Modèle CB72EPV 57
Installation de l'interrupteur mural On/Off et du bloc-piles 58
Transmetteur mural Proflame 59
Emplacements des terminaisons d'évacuation extérieures 60
Tableau de référence - conduit rigide 4 po x 6-5/8 po 61
Introduction 63
Position du réducteur de débit d'air 63
Configuration du système d'évacuation pour terminaisons horizontales - Schéma de l'évacuation forcée fin de ligne horizontale 64
Configuration du système d'évacuation pour terminaisons horizontales - Schéma de l'évacuation forcée en ligne horizontale 65
Configuration du système d'évacuation pour terminaison verticales - évacuation forcée en ligne 66
Terminaisons verticales pour système d'évacuation forcée en ligne - Conduit rigide 67
Configurations système d'évacuation terminaisons verticales - Conduit flexible 68
Terminaisons horizontales - évacuation forcée en ligne - Conduit flexible 4 po x 6-5/8 po 69
Terminaisons horizontales - évacuation forcée en ligne - Conduit rigide 4 po x 6-5/8 po 70
Dimensions pour évacuation forcée fin de ligne - Conduit rigide de 4 po x 6-5/8 po 71
Dimensions pour évacuation forcée en ligne 72
Installation de l'évacuation forcée dans les appareils au gaz - Encadrement - Terminaisons système d'évacuation forcée en ligne 73
Installation terminaisons évacuation forcée en ligne 74
Dégagements exigés pour l'installation d'évacuation forcée dans un foyer au gaz - terminaisons pour système d'évacuation forcée en ligne 75
Installation du foyer avec terminaison horizontale - évacuation forcée fin de ligne - conduit rigide de 4 po x 6-5/8 po 76
Installation du foyer avec terminaison horizontale - Évacuation forcée fin de ligne - Conduit flexible de 4 po x 6-5/8 po 77
Terminaisons verticales évacuation forcée en ligne - conduit rigide 78
Terminaisons verticales évacuation forcée en ligne - conduit flexible 79
Système de rallonges verticales de cheminée (modèles approuvés) - système d'évacuation forcée horizontale 81
Installation du réducteur d'évacuation sur le dessus pour passer de 5 po x 8 po à 4 po x 6-5/8 po 82
Coupe-feu de plafond / espaceur coupe-feu 82
Installation de l'évacuation forcée dans un foyer au gaz - Branchement de l'évacuation forcée à l'appareil 83
Installation de l'évacuation forcée dans un foyer au gaz -câblage - Évacuation forcée fin de ligne 84
Installation de l'évacuation forcée dans un foyer au gaz - Branchement de l'évacuation forcée en ligne / fin de ligne 86
Branchement électrique de l'appareil 88
Schéma de câblage - application évacuation forcée 89
Données du système 90
Haute altitude 90
Installation de la conduite de gaz 90
Réglage de la veilleuse 90
Test de pression de la conduite de gaz 90
Description de la valve S.I.T. 885 90
Installation déflecteur et système d'évacuation Heatwave 91
Installation / retrait du panneau vitré intérieur 92
Installation de l'écran vitré 94
Réglage de l'écran vitré 95
Installation / retrait des butoirs de l'écran vitré en option 96
Instructions pour la conversion de l'appareil au propane 97
Remplacement de l'ampoule 99
Installation des panneaux peints 100
Panneaux vitrés externes 105
Options décoratives brûleur et chambre de combustion 106
Installation des boulets décoratifs (24 mrcx) (pièce n° 8946-794) 107
Installation jeu de bûches en bois de grève en option 108
Installation jeu de bûches en bois de bouleau en option 112
Installation jeu de bûches de bois fendu en option 114
Installation de la clé électronique WiFi (en option) 120
Installation de l'écran vitré - avant 121
Réglage de l'écran vitré 122
Réglage de l'arrivée d'air 123
Ouverture minimale de l'obturateur d'air 123

Entretien

Consignes d'entretien 124
Apparence de la flamme 124
Entretien général du système d'évacuation 124
Remplacement des bûches 124
Joint d'étanchéité de la vitre 124
Remplacement de la vitre 124
Remplacement de la valve 125
Entretien de l'évacuation forcée fin de ligne-accès externe à l'évacuation forcée 126
Entretien de l'évacuation forcée fin de ligne-accès interne à l'évacuation forcée 127
Entretien de l'évacuation forcée en ligne - accès interne à l'évacuation forcée 128
Routine d'entretien des appareils au gaz 129

Pièces principales

Schéma des pièces principales 130
Pièces principales 131
Accessoires en option 132
Évacuation forcée Power Vent 133

Garantie 136
Recyclage 142

étiquette de sécurité

Voici une copie de l'étiquette apposée sur chaque foyer au gaz à évacuation directe afin de vous permettre d'en examiner le contenu. Cette étiquette de sécurité se trouve à l'intérieur de la base avant de l'appareil, et est visible lorsque le panneau extérieur avant a été enlevé.

REMARQUE : Nous améliorons constamment nos produits Regency[MD]. Comparez cette copie avec l'étiquette apposée sur votre appareil. S'il existe une différence, fiez-vous à cette dernière.

REMARQUE: Ce foyer est homologué pour être utilisé dans des installations commerciale et résidentielle.

Copie de l'étiquette de sécurité

Duplicate S/N **470**

Listed/Nom: VENTED GAS FIREPLACE HEATER / FOYER AU GAZ À ÉVACUATION **DO NOT REMOVE THIS LABEL / NE PAS ENLEVER CETTE ÉTIQUETTE**
Certified to / Certifié : ANSI Z21.88-2019 • CSA 2.33-2019
CSA 2.17-2017
MAY BE INSTALLED IN MANUFACTURED (MOBILE) HOMES AFTER FIRST SALE.
Refer to Intertek's Directory of Building Products for detailed information.
Pour plus de détails , se reporter au Répertoire des produits de construction de Intertek.

Intertek
C # 4001172

REGENCY FIREPLACE PRODUCTS

Serial No./ No de série **470**

NATURAL GAS: Model: CB72EPV-NG — **GAZ NATUREL : Modèle CB72EPV-NG**

Minimum supply pressure	5.0"	WC/C.E. (1.25 kPa)	Pression d'alimentation minimale
Manifold pressure - High	3.5"	WC/C.E. (0.87 kPa)	Pression de sortie (manifold) - Haute
Manifold pressure - Low	1.6"	WC/C.E. (0.40 kPa)	Pression de sortie (manifold) - Basse
Orifice size	#30	DMS	Taille de l'orifice
Maximum input	46,500	Btu/h (13.63 kW)	Débit calorifique maximal
Minimum input	32,000	Btu/h (9.37 kW)	Débit calorifique minimal
Altitude	0-4500	ft/pi (0-1372 m)	Altitude

PROPANE GAS: Model: CB72EPV-LP — **GAZ PROPANE : Modèle CB72EPV-LP**

Minimum supply pressure	11"	WC/C.E. (2.73 kpa)	Pression d'alimentation minimale
Manifold pressure - High	10"	WC/C.E. (2.49 kPa)	Pression de sortie (manifold) - Haute
Manifold pressure - Low	6.4"	WC/C.E. (1.59 kPa)	Pression de sortie (manifold) - Basse
Orifice size	#47	DMS	Taille de l'orifice
Maximum input	45,500	Btu/h (13.33kW)	Débit calorifique maximal
Minimum input	36,000	Btu/h (10.55 kW)	Débit calorifique minimal
Altitude	0-4500	ft/pi (0-1372 m)	Altitude

Minimum Clearances to Combustibles /
Dégagement minimaux par rapport aux matériaux combustibles

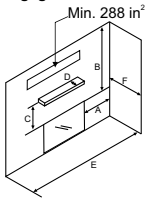

Side Walls / Murs latéraux
A 8" (203 mm)
Ceiling / Plafond
B 61-3/4" (1568mm)
Min. Mantel Height /Hteur Min Manteau
C 9" (229 mm) with 12" mantel
Max. Mantel Depth/Prof. Max Manteau
D 12" (305 mm)
Alcove Width/Largeur Alcôve
E 88" (2235 mm)
Alcove Depth/Profondeur Alcôve
F 36" (2134 mm)

DOOR SEAL: Please check that the door is properly sealed

(See instruction manual for detailed instructions)
(Voir manuel pour plus de détails)

This appliance must be installed in accordance with local codes, if any; if none, follow the National Fuel Gas Code, ANSI Z223.1, or Natural Gas and Propane Installation Code, CSA B149.1.
This appliance must be installed in accordance with the Standard CAN/CSA Z240 MH, Mobile Housing, in Canada, or with the Manufactured Home Construction and Safety Standard, Title 24 CFR, Part 3280, in the United States, or when such a standard is not applicable, ANSI/NCSBCS A225.1/NFPA 501A, Manufactured Home Installations Standard.
This appliance is only for use with the type(s) of gas indicated on the rating plate and may be installed in an aftermarket, permanently located, manufactured home (USA only) or mobile home, where not prohibited by local codes. See owner's manual for details. This appliance is supplied with a conversion kit.
L'appareil doit être installé conformément aux codes et règlements locaux, ou, en l'absence de tels règlements, selon les codes d'installation National Fuel Gas Code ANSI Z223.1, ou CSA-B149.1 Natural Gas and Propane Installation Code en vigueur.
L'appareil doit être installé conformément à la norme CAN/CSA-Z240, Série MM, Maisons mobiles, ou la norme 24 CFR Part 3280, Manufactured Home Construction and Safety Standard. Si ces normes ne sont pas applicables, veuillez vous référer à la norme ANSI/NCSBCS A225.1/NFPA 501A.
Cet appareil doit être utilisé uniquement avec les types de gaz indiqués sur la plaque signalétique et peut être installé dans une maison préfabriquée (É.-U. seulement) ou mobile installée à demeure si les règlements locaux le permettent. Voir la notice de l'utilisateur pour plus de renseignements. Une trousse de conversion est fournie avec cet appareil.

This vented gas fireplace heater is not for use with air filters.
Ne pas utiliser de filtre à air avec ce foyer au gaz à évacuation.

For Use Only with Barriers CB72E (Part #940-500/P,#940-502/P,#940-503/P) Follow installation instructions.
Utiliser uniquement avec l'écrans CB72E (n°940-500/P,n°940-502/P,n°940-503/P) Suivre les instructions d'installation.

FPI Fireplace Products International Ltd
Delta, BC, Canada
Made in Canada/ Fabriqué au Canada

Part No. 946-535 Power Vent Horizontal Termination City Series may be used. La terminaison horizontale Power Vent City Series (pièce n°946-535) peut être utilisée.
Part No. 666-945 Inline Power Vent City Series may be used. Le système en ligne Power Vent City Series (pièce n°666-945) peut être utilisé.

FOR USE WITH GLASS DOORS CERTIFIED WITH THE APPLIANCE ONLY **DOIT ÊTRE UTILISÉ UNIQUEMENT AVEC LES PORTES VITRÉES CERTIFIÉES**
Electrical supply / Alimentation électrique 115VAC, 2.5A, 60Hz.

VENTED GAS FIREPLACE HEATER - NOT FOR USE WITH SOLID FUELS. CATEGORY I.
FOYER AU GAZ À ÉVACUATION - NE PAS UTILISER AVEC UN COMBUSTIBLE SOLIDE. CATÉGORIE I.

Model/Modèle : **CB72EPV-NG** **CB72EPV-LP**

Intertek EP5011169
CANADIAN ENERGY PERFORMANCE VERIFIED
RENDEMENT ÉNERGÉTIQUE VÉRIFIÉ

CSA P.4.1 Fireplace Efficiency (FE) /Efficacité énergétique des foyers (EEF) CSA P.4.1
Natural Gas / Gaz naturel 63.39%
Propane Gas / Gaz propane 65.52%

919-889d

Dans l'État du Massachusetts, l'installation et la réparation doivent être effectuées par un plombier ou un monteur d'installations au gaz certifié par le Commonwealth of Massachusetts.

Dans l'État du Massachusetts, les raccordements de conduits flexibles ne doivent pas dépasser 36 po de longueur.

Dans l'État du Massachusetts, la fermeture de gaz manuelle indépendante de l'appareil doit être une vanne avec une poignée en forme de t.

L'État du Massachusetts exige l'installation d'un détecteur de monoxyde de carbone conformément à la norme NFPA 720, ainsi que d'un détecteur de carbone (CO) muni d'une batterie de secours installé dans la même pièce que le foyer au gaz.

Emplacement de l'étiquette

Retirer le panneau d'accès central situé sur la bordure extérieure. L'étiquette se trouve près de la valve de gaz, comme indiqué ci-dessous.

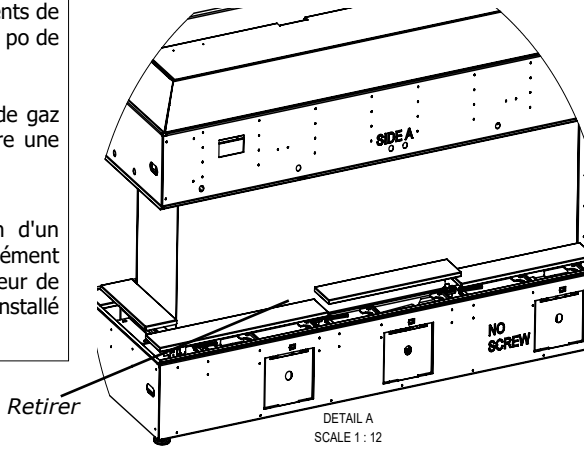

Étiquette de sécurité

Dimensions - Installation baie

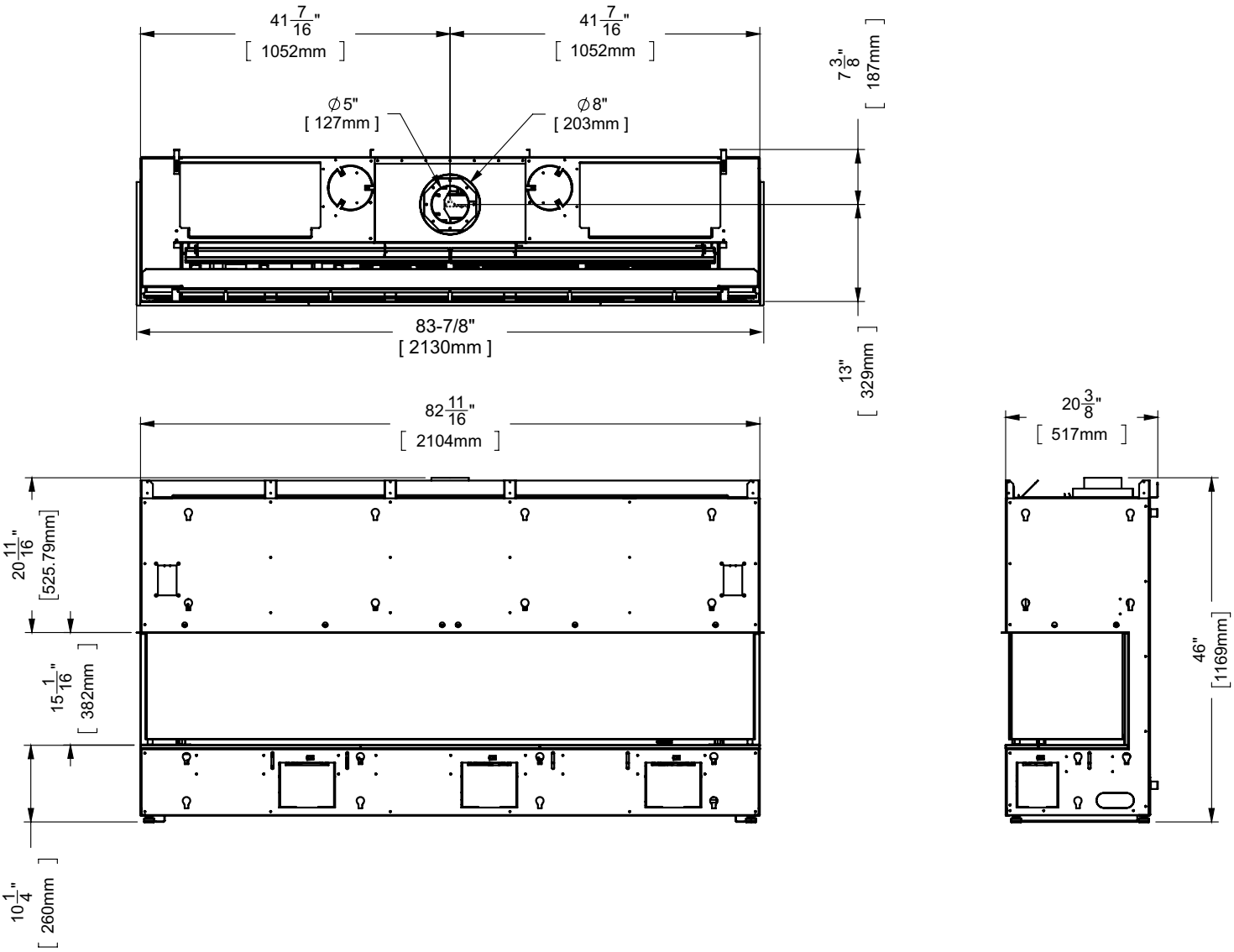

Remarque : La hauteur de l'appareil est mesurée lorsque les pattes de nivellement sont complètement insérées et peut varier selon la hauteur des pattes de nivellement installées, dévissées ou étendues.

Les dimensions dans ce manuel sont exprimées en (pouces) po ou " / (millimètres) mm. Les pouces sont arrondis au 1/16 po près lors de la conversion. Pour des mesures plus précises, utiliser les dimensions métriques.

Remarque : Ces appareils ne sont pas des structures porteuses.

LES PHOTOS/SCHÉMAS DE CE MANUEL SONT FOURNIS À TITRE ILLUSTRATIF SEULEMENT.
LES CARACTÉRISTIQUES DE L'APPAREIL PEUVENT VARIER EN RAISON DE L'AMÉLIORATION CONSTANTE DES PRODUITS.

dimensions

Dimensions - Installation en angle

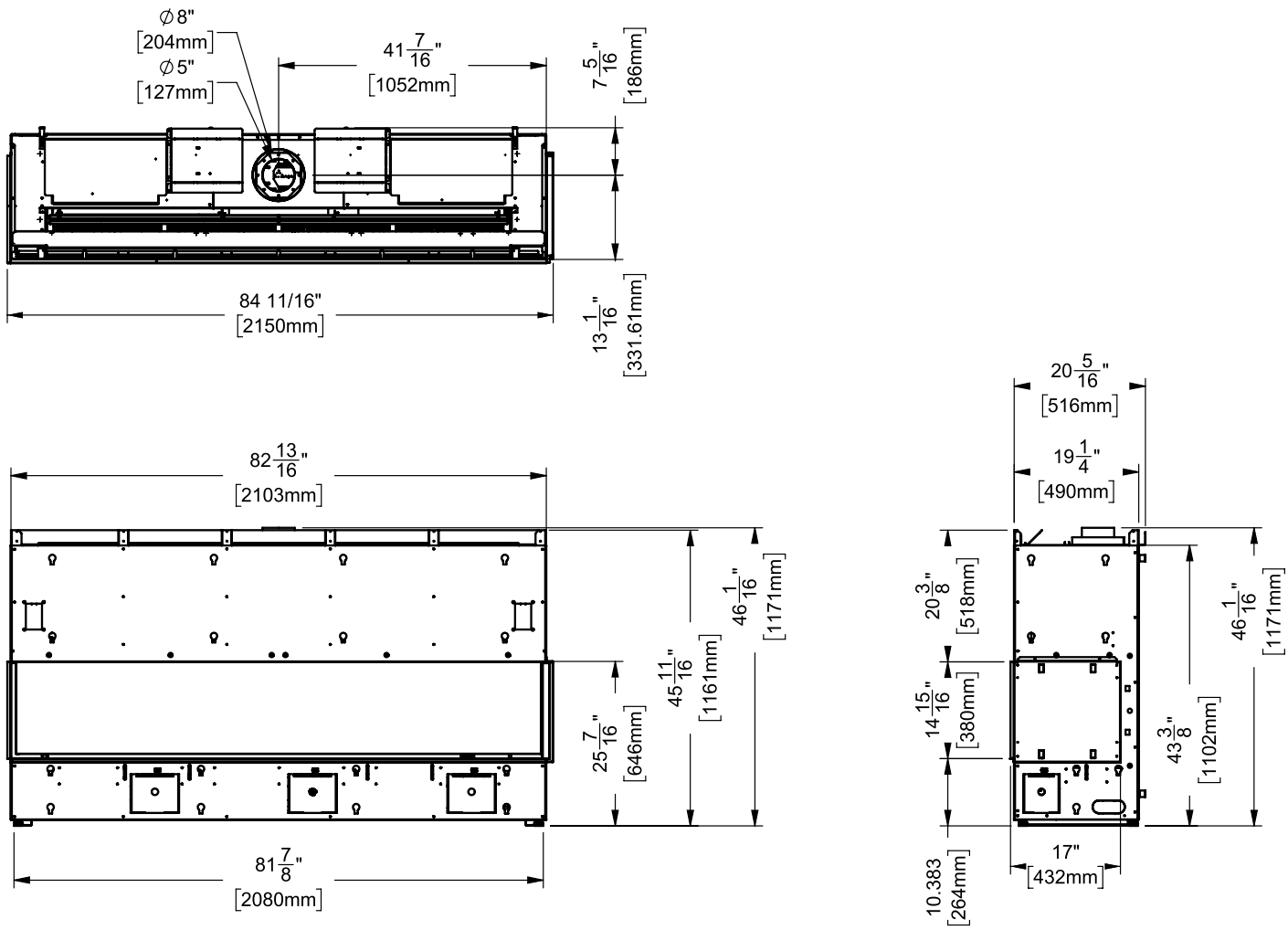

Remarque : La hauteur de l'appareil est mesurée lorsque les pattes de nivellement sont complètement insérées et peut varier selon la hauteur des pattes de nivellement installées, dévissées ou étendues.

Les dimensions dans ce manuel sont exprimées en (pouces) po ou '' / (millimètres) mm. Les pouces sont arrondis au 1/16 po près lors de la conversion. Pour des mesures plus précises, utiliser les dimensions métriques.

Remarque : Ces appareils ne sont pas des structures porteuses.

LES PHOTOS/SCHÉMAS DE CE MANUEL SONT FOURNIS À TITRE ILLUSTRATIF SEULEMENT.
LES CARACTÉRISTIQUES DE L'APPAREIL PEUVENT VARIER EN RAISON DE L'AMÉLIORATION CONSTANTE DES PRODUITS.

Branchement du gaz - Arrière de l'appareil

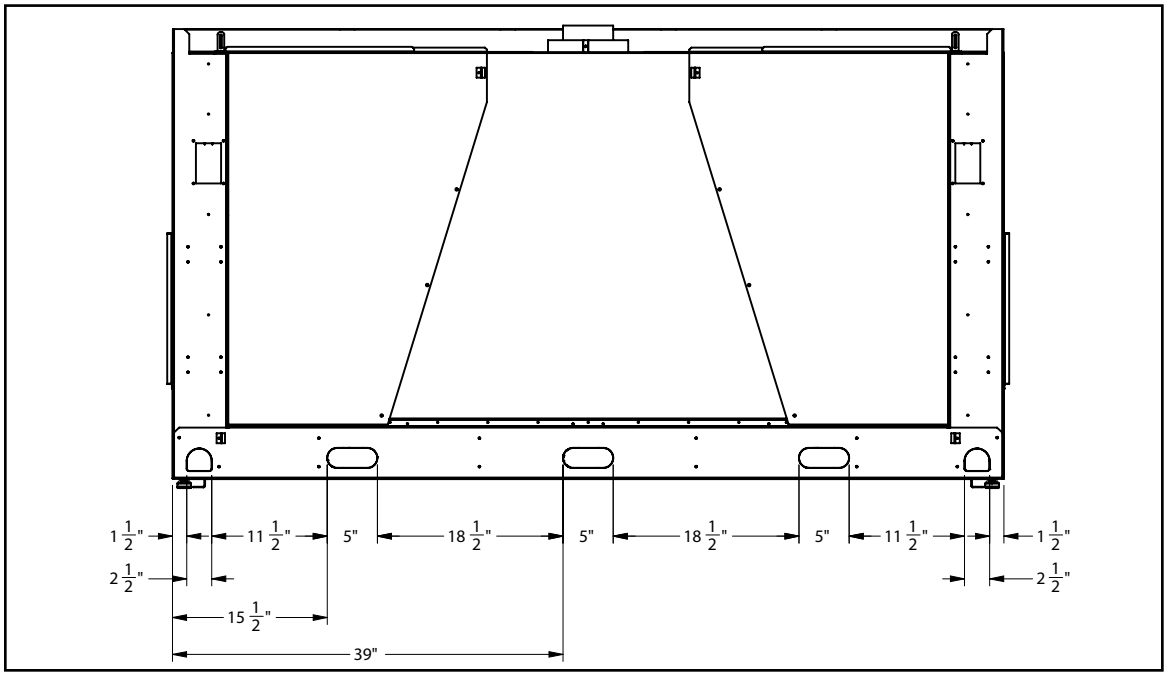

Branchement du gaz - Partie inférieure de l'appareil

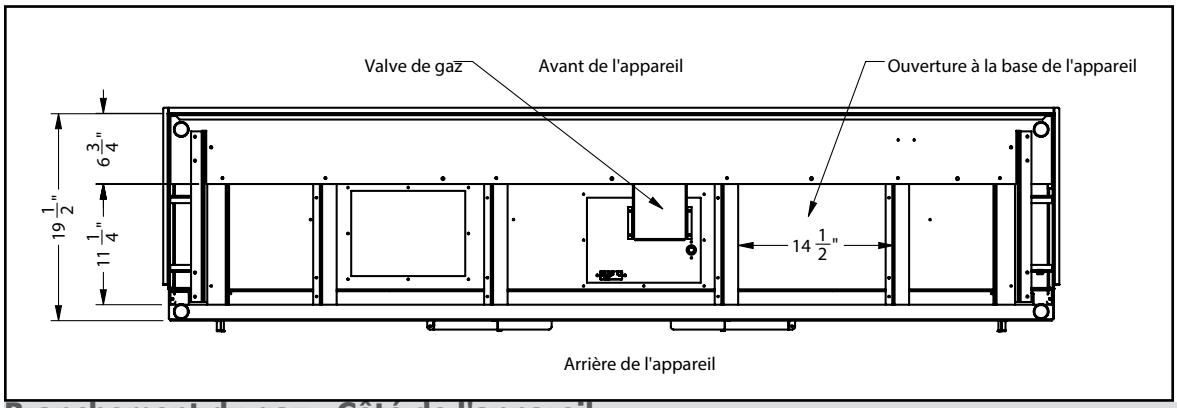

Branchement du gaz - Côté de l'appareil

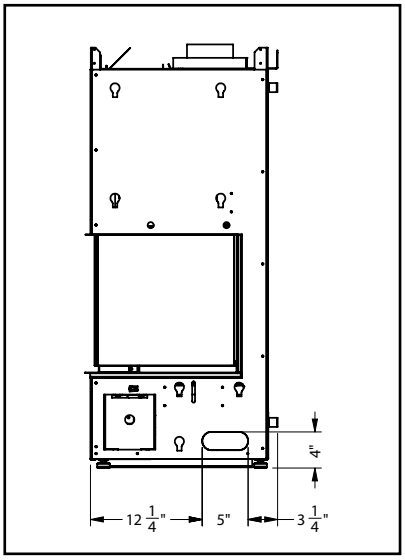

Côté droit

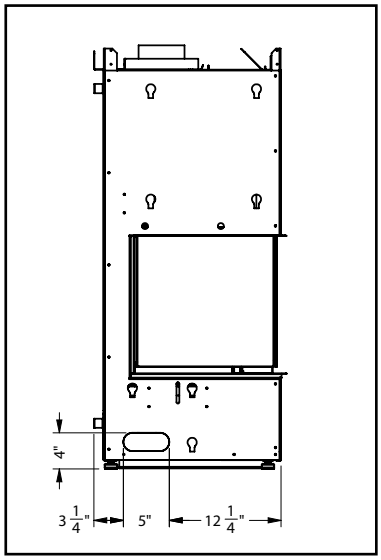

Côté gauche

consignes d'installation

Branchement électrique - Partie inférieure de l'appareil

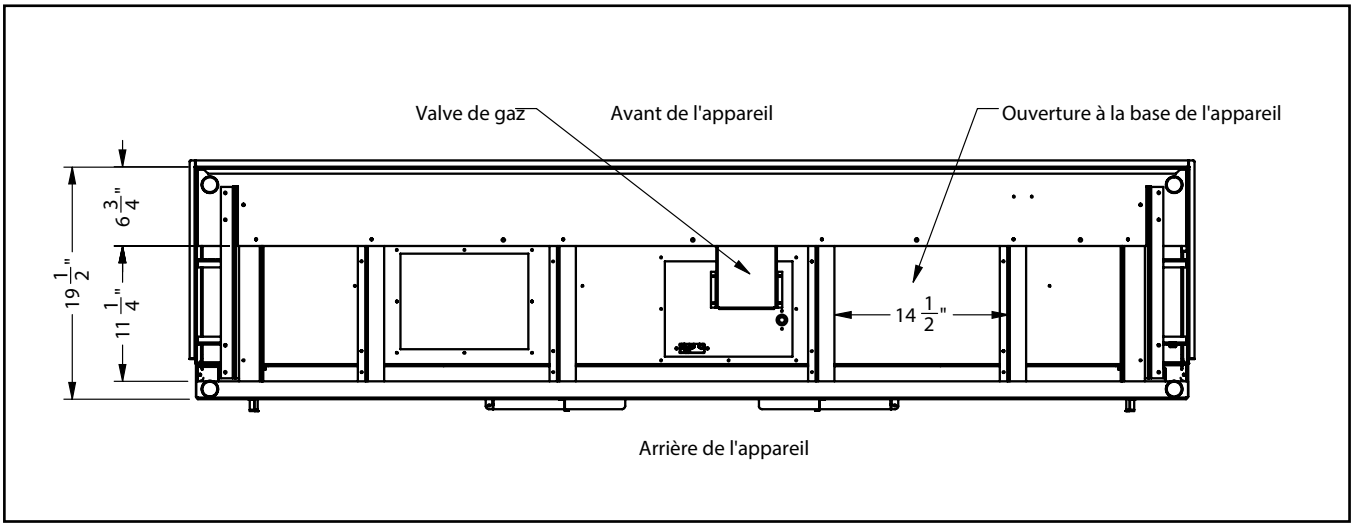

Branchement électrique - Côté de l'appareil

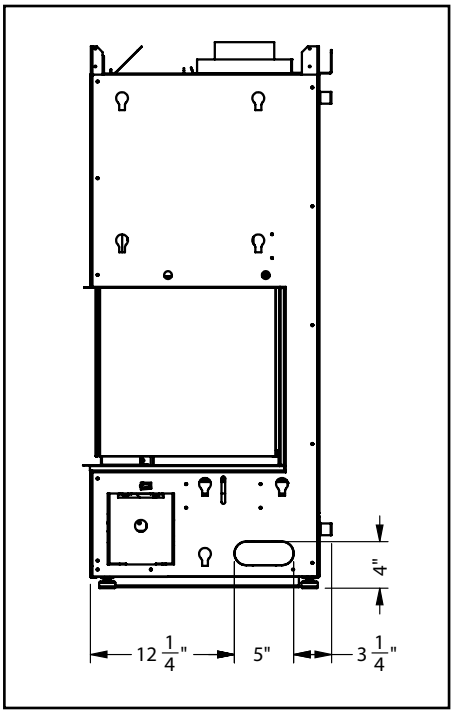

Liste de contrôle pour l'installation d'un foyer au gaz

Cette liste de contrôle générale ne contient pas tous les détails ou toutes les spécificités d'installation pertinents et ne remplace pas les directives de ce manuel. Votre détaillant ou installateur Regency doit l'utiliser en conjonction avec les instructions du manuel. Veuillez suivre tous les codes et réglements locaux et vérifier les juridictions en vigueur.

Client :		**Date d'installation :**	
Adresse de l'installation :		**Emplacement du foyer :**	
Nº de série :		**Installateur :**	
Nº de modèle :			

Exigences du site	**OUI**	**NON**
S'il y a lieu, y a-t-il de l'isolant, un pare-vapeur et des cloisons sèches si le foyer est installé sur un mur extérieur ou un châssis?		
L'espace dispose-t-il d'une base solide continue pour supporter l'appareil?		
L'espace est-il adapté à la taille de l'appareil et à tous les dégagements?		
Le gaz et l'électricité ont-ils été amenés à l'endroit où l'appareil sera installé?		
Dans les installations Cool Wall des modèles City et Grandview Series, l'enceinte du châssis est-elle scellée pour empêcher la chaleur de s'échapper? Tout l'air chaud de l'appareil doit sortir par les ouvertures d'évacuation requises.		
Dans les installations City et Grandview, l'enceinte du châssis est-elle ventilée par les ouvertures d'évacuation requises? Consultez le manuel pour plus de détails.		
S'il y a lieu, le foyer en maçonnerie ou fabriqué en usine est-il dans son état d'origine, sans aucune modification?		
S'il y a lieu, les exigences en matière d'âtre ont-elles été respectées?		
Configuration de l'appareil	**OUI**	**NON**
S'il y a lieu, les espaceurs et les extensions de bride de clouage supérieure sont-ils installés et à la bonne profondeur pour accueillir le matériau de finition? Consultez le manuel pour plus de détails.		
S'il y a lieu, le foyer est-il de niveau et fixé, et respecte-t-il les dégagements de l'encadrement? Consultez le manuel pour plus de détails.		
S'il y a lieu, l'appareil est-il converti à une ventilation sur le dessus ou à l'arrière conformément aux directives du manuel? L'isolation est-elle mise de côté?		
Ventilation	**OUI**	**NON**
Les composants de ventilation sont-ils homologués pour l'appareil installé?		
La configuration de ventilation est-elle conforme aux schémas d'évacuation?		
La ventilation est-elle installée et fixée, et les dégagements pour le conduit d'évacuation et le chapeau d'évacuation sont-ils respectés?		
S'il y a lieu, une élévation de 1/4 po a-t-elle été respectée à chaque pied de longueur horizontale?		
Est-ce que la terminaison a été installée et scellée?		
La terminaison de l'évacuation directe se trouve-t-elle au point le plus élevé de l'ensemble de l'évacuation?		
S'il y a lieu, les deux revêtements de cheminée sont-ils continus depuis les buses de la cheminée jusqu'à la terminaison?		
Alimentation électrique et câblage	**OUI**	**NON**
L'appareil est-il raccordé au réseau 110/120 V de la maison conformément aux codes locaux? Vérifiez les codes locaux pour l'emplacement des prises de courant.		
Les raccordements dans le foyer ont-ils été testés avec un multimètre?		
L'appareil est-il correctement mis à la terre?		
S'il y a lieu, le boîtier électrique ou jumelé est-il fixé au mur pour faciliter le montage du récepteur ou du compartiment de piles?		
S'il y a lieu, tous les fils et câbles électriques, Ethernet, HDMI, réseau, optiques, conduits, etc. sont-ils placés à travers les montants en bois ou en acier, car les fils et câbles de toute nature ne peuvent pas être exposés directement au-dessus du foyer?		

consignes d'installation

Alimentation au gaz	OUI	NON
La pression d'alimentation est-elle conforme aux exigences indiquées sur la plaque signalétique?		
Une conversion a-t-elle été effectuée?		
Un contrôle d'étanchéité a-t-il été effectué et les pressions du collecteur (manifold) ont-elles été vérifiées?		
La valve d'arrêt est-elle installée et facilement accessible au client?		
Finition	**OUI**	**NON**
S'il y a lieu, est-ce que seuls des matériaux non combustibles ont été installés dasn les zones non combustibles?		
Les dégagements respectent-ils les exigences en matière d'installation mentionnées dans le manuel?		
Les manteaux et/ou les projections sont-ils conformes au manuel d'installation?		
S'il y a lieu, la plaque d'avertissement du foyer à combustible solide a-t-elle été installée?		
L'enceinte du châssis est-elle complètement ouverte sur toute la largeur, la hauteur et la profondeur au-dessus du foyer, conformément aux exigences énoncées dans la section sur l'encadrement?		
Mise en place des éléments décoratifs	**OUI**	**NON**
Les commandes de la télécommande ou de l'interrupteur mural allument-elles la veilleuse et le brûleur principal?		
Les éléments décoratifs et le jeu de bûches du brûleur, la porte vitrée et l'écran sont-ils installés conformément aux instructions du manuel?		
Après 20 minutes de fonctionnement, l'obturateur d 'air est-il correctement réglé?		
S'il y a lieu, le contour et les garnitures ont-ils été installés conformément au manuel?		
Le fonctionnement du ventilateur, des lumières (si elles ont été installées) et de la modulation de la flamme a-t-il été vérifié?		
Tutoriel et présentation à l'intention des clients	**OUI**	**NON**
Le client a-t-il confiance dans le fonctionnement du nouvel appareil au gaz et connaît-il toutes les fonctions de la télécommande?		
Confirmez que la plaque signalétique et la plaque d'allumage sont fixées à l'appareil. Ne les retirez pas.		
Le client a-t-il été informé de l'emplacement de ces deux plaques?		
Est-ce que l'accès aux commandes de l'appareil en cas de panne de courant a été expliqué au client?		
Les numéros de modèle et de série, ainsi que la date d'installation de l'appareil sont-ils inscrit dans le manuel et sur la liste de contrôle?		
La garantie et l'enregistrement de l'appareil ont-ils été revus avec le client?		
Commentaires :		

Message important

CONSERVER PRÉCIEUSEMENT CES INSTRUCTIONS

Les foyers à évacuation directe de la série City Series doivent être installés en respectant ces directives. Veuillez lire attentivement les présentes directives avant de procéder à l'installation. Consultez les autorités compétentes pour savoir si vous devez vous procurer un permis au préalable. Il est de la responsabilité de l'installateur de s'assurer que ce foyer est installé conformément aux instructions du fabricant et aux codes et règlements en vigueur.

Avant de commencer

Une installation et une utilisation sécuritaires de cet appareil relèvent du bon sens. Toutefois, les normes Canadian Safety Standards et ANSI Standards exigent du fabricant qu'il fournisse un certain nombre de mises en garde.

L'INSTALLATION ET LA RÉPARATION DOIVENT ÊTRE EFFECTUÉES PAR UN TECHNICIEN QUALIFIÉ. L'APPAREIL DOIT ÊTRE INSPECTÉ PAR UN TECHNICIEN PROFESSIONNEL AVANT LA PREMIÈRE UTILISATION, PUIS AU MOINS UNE FOIS PAR AN. UN ENTRETIEN PLUS FRÉQUENT PEUT ÊTRE NÉCESSAIRE SI LES TAPIS, LA LITERIE, ETC. PRODUISENT UNE QUANTITÉ IMPORTANTE DE POUSSIÈRE. IL EST ESSENTIEL QUE LES COMPARTIMENTS DE COMMANDES, LES BRÛLEURS ET LES CONDUITS DE CIRCULATION D'AIR DE L'APPAREIL SOIENT MAINTENUS PROPRES EN TOUT TEMPS.

EN RAISON DES TEMPÉRATURES ÉLEVÉES, L'APPAREIL DOIT ÊTRE INSTALLÉ DANS UN ENDROIT OÙ IL Y A PEU DE CIRCULATION ET À DISTANCE DU MOBILIER ET DES TENTURES.

AVERTISSEMENT : UNE INSTALLATION NON CONFORME DE L'APPAREIL ENTRAÎNERA L'ANNULATION DE VOTRE GARANTIE ET POURRAIT CAUSER UN INCENDIE GRAVE.

ENFANTS ET ADULTES DOIVENT CONNAÎTRE LES DANGERS LIÉS AUX SURFACES EXPOSÉES À DES TEMPÉRATURES ÉLEVÉES, NOTAMMENT LA SURFACE VITRÉE DU FOYER, ET SE TENIR À DISTANCE POUR ÉVITER TOUT RISQUE DE BRÛLURES OU DE COMBUSTION DES VÊTEMENTS.

LES JEUNES ENFANTS DOIVENT ÊTRE ÉTROITEMENT SURVEILLÉS LORSQU'ILS SE TROUVENT DANS LA MÊME PIÈCE QUE L'APPAREIL. L'INSTALLATION D'UNE BARRIÈRE DE PROTECTION CONTRE LES BRÛLURES ACCIDENTELLES EST RECOMMANDÉE S'IL Y A DES PERSONNES À RISQUE DANS LA MAISON COMME BÉBÉS ET JEUNES ENFANTS. AFIN DE LIMITER L'ACCÈS À L'APPAREIL, INSTALLEZ UNE BARRIÈRE DE SÉCURITÉ AJUSTABLE POUR GARDER LES NOURRISSONS, LES JEUNES ENFANTS ET AUTRES PERSONNES À RISQUE HORS DE LA PIÈCE ET LOIN DES SURFACES CHAUDES.

AUCUN VÊTEMENT NI AUTRE MATIÈRE INFLAMMABLE NE DOIT ÊTRE LAISSÉ SUR L'APPAREIL NI À PROXIMITÉ.

UN ÉCRAN DE PROTECTION DESTINÉ À RÉDUIRE LE RISQUE DE BRÛLURES LIÉ À LA VITRE CHAUDE EST FOURNI AVEC CET APPAREIL ET DOIT ÊTRE INSTALLÉ POUR ASSURER LA PROTECTION DES ENFANTS ET DES PERSONNES À RISQUE.

UNE PROTECTION OU UN ÉCRAN RETIRÉ POUR PERMETTRE L'ENTRETIEN DE L'APPAREIL DOIT ÊTRE REMIS EN PLACE AVANT LA MISE EN MARCHE DE L'APPAREIL.

SI L'ÉCRAN EST ENDOMMAGÉ, IL DOIT ÊTRE REMPLACÉ PAR UN ÉCRAN FOURNI PAR LE FABRICANT POUR CET APPAREIL.

NOUS RECOMMANDONS D'ENLEVER LA VITRE À L'AIDE DES VENTOUSES PRÉVUES À CET EFFET ET FOURNIES PAR LE FABRICANT. METTRE LA VITRE À PLAT SUR UNE SURFACE SÉCURITAIRE POUR ÉVITER D'ENDOMMAGER LES ARÊTES DE LA VITRE. LA VITRE DOIT ÊTRE ENLEVÉE/INSTALLÉE AVEC UNE GRANDE PRÉCAUTION. LE BRIS DE LA VITRE OU LES DOMMAGES CAUSÉS AUX ARÊTES DE LA VITRE NE SONT PAS COUVERTS PAR LA GARANTIE.

MISE EN GARDE : Risque de cancer et de malformations congénitales
www.P65Warnings.ca.gov
919-874-fr

information à l'usage du propriétaire

Premier allumage

Le **PREMIER ALLUMAGE** de votre foyer est une étape du processus de "cuisson" de la peinture. Pour s'assurer que la peinture est parfaitement sèche, il est recommandé de faire fonctionner le foyer une première fois pendant au moins quatre (4) heures.

Lors de la première utilisation, l'appareil dégage une odeur causée par la "cuisson" de la peinture et la combustion de résidus d'huiles employées au cours de la fabrication. Ces émissions risquent de déclencher les détecteurs de fumée du bâtiment. Ouvrir quelques fenêtres pour ventiler la pièce pendant quelques heures. Le nettoyage de la vitre peut être nécessaire.

REMARQUE : En mettant en marche l'appareil une fois la vitre refroidie, une condensation peut se produire et embuer la vitre. Cette condensation est normale et se dissipera après quelques minutes à mesure que la vitre se réchauffera.

NE PAS NETTOYER LA VITRE LORSQU'ELLE EST *CHAUDE* !

NE PAS FAIRE FONCTIONNER L'APPAREIL SI LA VITRE DE FAÇADE N'EST PAS EN PLACE.

Au cours des premiers allumages, un film blanc peut se former sur la vitre durant le processus de "cuisson". La vitre doit être nettoyée, sinon le film durcira et deviendra très difficile à enlever. Utiliser un nettoyant non abrasif et NE JAMAIS NETTOYER LA VITRE LORSQU'ELLE EST CHAUDE.

Bruits normaux de fonctionnement des foyers au gaz

Il est possible que vous entendiez certains bruits en provenance de votre foyer au gaz. Ces bruits sont tout à fait normaux et résultent des nombreux calibres et types d'acier utilisés dans la fabrication du foyer. Voir quelques exemples ci-dessous. Ce sont des **bruits normaux de fonctionnement** qui ne doivent pas être considérés comme des défaillances de l'appareil.

Plateau de brûleurs :
Le plateau de brûleurs est placé directement sous les éléments décoratifs et les bûches du/des tube(s) du brûleur. Il est fabriqué avec un matériau de calibre différent du reste de la chambre de combustion et du corps du foyer. Ainsi, les types d'acier de différentes épaisseurs se dilatent et se contractent différemment selon leur nature, ce qui peut causer des "cognements" et des "craquements". Ces bruits devraient se produire également durant les changements de température à l'intérieur de l'appareil. Ceci est tout à fait normal pour des chambres de combustion en acier.

Flamme de la veilleuse :
Lorsque la flamme de la veilleuse est allumée, elle émet un très léger "sifflement".

Valve de contrôle du gaz :
À l'ouverture et à la fermeture de la valve de contrôle de gaz, un "cliquetis" peut se faire entendre. Ce bruit est normal et attribuable au fonctionnement normal d'une valve ou d'un régulateur de gaz.

Corps de l'appareil/chambre de combustion :
Les différents types d'acier de différentes épaisseurs se dilatent et se contractent différemment selon leur nature, causant des "cognements" et des "craquements" tout au long du processus.

Procédure d'allumage

IMPORTANT

Le système de commande à distance fourni comprend plusieurs options pour démarrer et faire fonctionner l'appareil à l'aide du bloc-piles et de la touche ON/OFF sur le transmetteur manuel.

Avant de faire fonctionner l'appareil, lire attentivement les consignes d'utilisation de la télécommande (incluses avec la télécommande) pour comprendre comment utiliser ce système de contrôle à distance.

1. S'assurer que l'interrupteur du porte-piles est sur la position REMOTE et que le bloc-piles mural (le cas échéant) est sur la position REMOTE.

2. Appuyer sur le bouton ON/OFF situé sur le transmetteur manuel, puis relâcher (voir schéma 1). Un bip sera émis depuis le récepteur. Si la télécommande n'est pas utilisée, allumer l'appareil en faisant glisser l'interrupteur du bloc-piles sur la position ON.

3. Après environ 4 secondes pour les modèles sans évacuation forcée ou 15 secondes pour les modèles à évacuation forcée, le système d'allumage à étincelles s'allumera pendant 60 secondes pour allumer le brûleur principal.

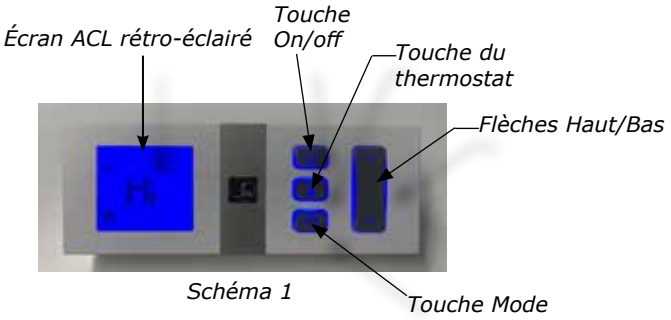

Schéma 1

4. L'appareil s'allume.

5. Réinitialiser le système comme suit :

a) Allumer le système en appuyant sur la touche ON/OFF de la télécommande.

b) Attendre 5 minutes, puis répéter le processus de l'étape 2.

REMARQUE

Au cours du premier essai, le système tente d'allumer les flammes pendant environ 60 secondes. Si l'essai est infructueux, le système fait une pause de 35 secondes. C'est ce qu'on appelle l'étape de rectification. Ce délai écoulé, le système tente à nouveau d'allumer les flammes en produisant des étincelles pendant environ 60 secondes. Si les flammes ne s'allument toujours pas, le système se met en mode verrouillage.

Procédure d'arrêt

1. Appuyer sur la touche ON/OFF de la télécommande.

2. En cas d'intervention pour entretien ou travaux sur l'appareil, débrancher l'alimentation électrique et couper l'alimentation en gaz.

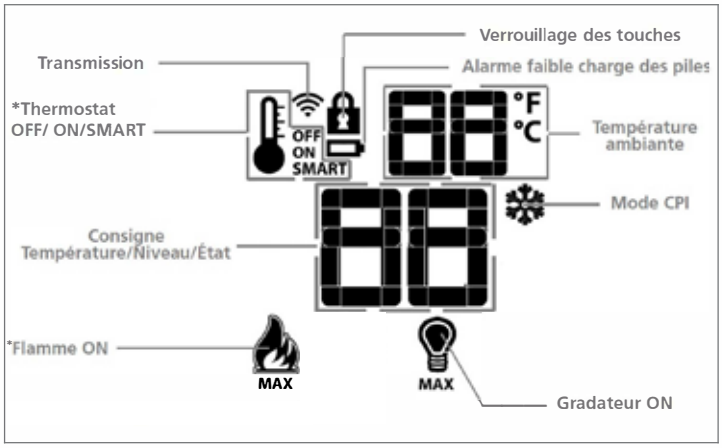

* Non offert sur tous les modèles.

Sélection Veilleuse continue/Veilleuse intermittente (CPI/IPI)

Voir les consignes d'utilisation de la télécommande pour plus de détails.

Remarque : Les modèles d'évacuation forcée n'ont pas d'option de veilleuse continue.

information à l'usage du propriétaire

Copie des instructions apposées sur la plaque d'allumage

FOR YOUR SAFETY READ BEFORE LIGHTING
POUR VOTRE SÉCURITÉ – À LIRE AVANT LA MISE EN MARCHE

WARNING: If you do not follow these instructions exactly, a fire or explosion may result causing property damage, personal injury or loss of life. Improper installation, adjustment, alteration, service or maintenance can cause injury or property damage. Refer to the owner's information manual provided with this appliance. For assistance or additional information consult a qualified installer, service agency or gas supplier.

AVERTISSEMENT : Quiconque ne respecte pas scrupuleusement les instructions de la présente notice risque de déclencher un incendie ou une explosion pouvant entraîner des dégâts matériels ou des blessures pouvant être mortelles.
Tout défaut d'installation, de réglage, de modification, de service ou d'entretien peut entraîner des blessures ou des dommages matériels. Reportez-vous au manuel d'utilisation fourni avec cet équipement. Pour obtenir de l'aide ou des informations complémentaires, consulter un installateur ou un service d'entretien qualifié, ou le fournisseur de gaz.

A) This appliance is equipped with an ignition device which automatically lights the pilot.
Do not try to light the pilot by hand.
B) BEFORE OPERATING smell all around the appliance area for gas. Be sure to smell next to the floor because some gas is heavier than air and will settle on the floor.
WHAT TO DO IF YOU SMELL GAS
- Do not try to light any appliance.
- Do not touch any electric switch, do not use any phone in your building.
- Leave the building immediately.
- Immediately call your gas supplier from a neighbours phone. Follow the gas supplier's instructions.
- If you cannot reach your gas supplier, call the fire department.

C) Do not use this appliance if any part has been under water. Immediately call a qualified service technician to inspect the appliance and to replace any part of the control system and any gas control which has been underwater.

A) Cet appareil est muni d'un dispositif d'allumage qui allume automatiquement la veilleuse.
Ne tentez pas d'allumer la veilleuse manuellement.
B) AVANT LA MISE EN MARCHE, reniflez tout autour de l'appareil pour déceler une odeur de gaz. Reniflez au niveau du plancher, car certains gaz sont plus lourds que l'air et peuvent s'accumuler au niveau du sol.
QUE FAIRE SI VOUS SENTEZ UNE ODEUR DE GAZ :
- Ne tentez pas d'allumer l'appareil
- Ne touchez à aucun interrupteur; n'utilisez pas le téléphone se trouvant dans le bâtiment.
- Quittez immédiatement le bâtiment.
- Appelez immédiatement votre fournisseur de gaz depuis un téléphone extérieur. Suivez les instructions du fournisseur.
- Si vous ne pouvez pas rejoindre le fournisseur, appelez le service incendie.

C) N'utilisez pas cet appareil s'il a été plongé dans l'eau, même partiellement. Faites inspecter l'appareil par un technicien qualifié et remplacez tout élément du système de contrôle ou de commande qui a été plongé dans l'eau.

CAUTION: Hot while in operation. Do not touch. Severe burns may result. Due to high surface temperatures keep children, clothing and furniture, gasoline and other liquids having flammable vapors away. Keep burner and control compartment clean. See installation and operating instructions accompanying appliance.

ATTENTION : Surfaces chaudes lorsque l'appareil est en marche. Ne pas toucher. Risque de brûlures graves. En raison des températures élevées, les enfants, les vêtements et le mobilier, le carburant et tout autre liquide aux vapeurs inflammables doivent être tenus éloignés de l'appareil. Nettoyer régulièrement le brûleur et le compartiment des commandes. Voir les consignes d'installation et d'utilisation fournies avec l'appareil.

OPERATING INSTRUCTIONS / CONSIGNES DE FONCTIONNEMENT

1) STOP! Read the safety information above on this label.
2) Ensure the Main switch is in the ON position and/or the wall mounted battery holder (if equipped) is in the <REMOTE> position.
3) Press and release the ON/OFF button on the remote handheld transmitter. An audible beep should be heard from the receiver. If not using the remote, the unit can also be turned on by sliding the battery holder switch to the <ON> position (if equipped).
4) After approximately 4 seconds the spark ignition system will spark for 60 seconds to light the main burner.
5) The unit will turn on.
Note: The first attempt to ignition will last approximately 60 seconds. If there is no flame ignition (rectification) the board will stop sparking for approximately 35 seconds. After this wait time, the board will start a second try for ignition by sparking for approximately 60 seconds. If there is still no positive ignition after the second attempt the board will go into lock out.
The system will need to be reset as follows (after going into lock out mode):
a) Wait 5 minutes - turn the system off by pressing the ON/OFF button on the remote.
b) After approximately 2 seconds press the ON/OFF button again.
c) Unit will repeat step 2.
6) If the appliance will not operate, follow the instructions, "To Turn Off Gas to Appliance" and call your service technician or gas supplier.
This appliance is equipped with an on-demand pilot that shuts off after seven days.

1) STOP! Lisez les instructions de sécurité sur la portion supérieure de cette étiquette.
2) S'assurer que le commutateur principal est en position ON et/ou que le bloc-piles mural (le cas échéant) est en position <REMOTE>.
3) Appuyer sur la touche ON/OFF de la télécommande puis relâcher. Un bip sonore retentira depuis le récepteur. Si vous n'utilisez pas la télécommande, l'appareil peut également être allumé en faisant glisser le commutateur du bloc-piles sur la position <ON> (le cas échéant).
4) Après environ 4 secondes, le système d'allumage produira une étincelle pendant 60 secondes pour allumer le brûleur principal.
5) L'appareil s'allumera.
Remarque : Au premier allumage, le système tente d'allumer les flammes pendant 60 secondes. Si l'essai est infructueux, le système fera une pause de 35 secondes. C'est ce qu'on appelle l'étape de rectification. Ce délai écoulé, le système tente à nouveau d'allumer les flammes en produisant des étincelles pendant 60 secondes. Si les flammes ne s'allument toujours pas, le système se met en mode verrouillage.
Il faut alors le réinitialiser en suivant les étapes ci-dessous (pour le déverrouiller) :
a) Attendre 5 minutes et éteindre l'appareil en appuyant sur la touche ON/OFF de la télécommande.
b) Attendre 2 secondes et appuyer encore une fois sur la touche ON/OFF.
c) L'appareil répètera l'étape 2.
6) Si l'appareil ne fonctionne pas, suivez les instructions "Pour couper le gaz au niveau de l'appareil" et appelez un technicien qualifié ou votre fournisseur de gaz.
Cet appareil est équipé d'une veilleuse sur demande qui s'éteint après sept jours.

TO TURN OFF GAS TO APPLIANCE / POUR COUPER LE GAZ AU NIVEAU DE L'APPAREIL

1) Press the ON/OFF button on the remote or slide the wall mount switch to the "OFF" position.
2) If service is to be performed–you must disconnect power and shut off gas to the unit.
1) Appuyer sur la touche ON/OFF de la télécommande ou faites glisser l'interrupteur mural sur la position "OFF".
2) Lors de l'entretien de l'appareil, vous devez débrancher l'alimentation électrique et couper le gaz alimentant l'appareil.

DO NOT REMOVE THIS INSTRUCTION PLATE
NE PAS ENLEVER CETTE ÉTIQUETTE D'INSTRUCTIONS

919-649b

Consignes d'utilisation de la télécommande Proflame II

IMPORTANT : La télécommande Proflame 2 fait partie intégrante du système Proflame 2 qui comprend les éléments suivants :

- Télécommande Proflame 2 à utiliser avec :
- Module de contrôle IFC (Integrated Fireplaces Control)

La télécommande Proflame 2 permet de contrôler les fonctions suivantes de l'appareil :

1. Brûleur principal On/Off (Marche/Arrêt)
2. Modulation de la flamme du brûleur principal (6 niveaux)
3. Sélection veilleuse permanente ou intermittente (CPI/IPI) (évacuation non forcée seulement)
4. Fonctions du thermostat et du thermostat Smart
5. Modulation de l 'éclairage d'appoint (6 niveaux)
6. Valve à écoulement divisé (non disponible)
7. Relais On/Off
8. Modulation de la vitesse du ventilateur de confort (6 niveaux) (non disponible)

La télécommande Proflame est caractérisée par un design épuré, une disposition simple des touches et un écran ACL (Schéma 1). La touche Mode permet de sélectionner les fonctionnalités et la touche Thermostat sert à allumer, éteindre ou sélectionner les fonctions du thermostat (Schémas 1 & 2). Une fonction de verrouillage des touches est également disponible (Schéma 2).

Schéma 1: Télécommande Proflame

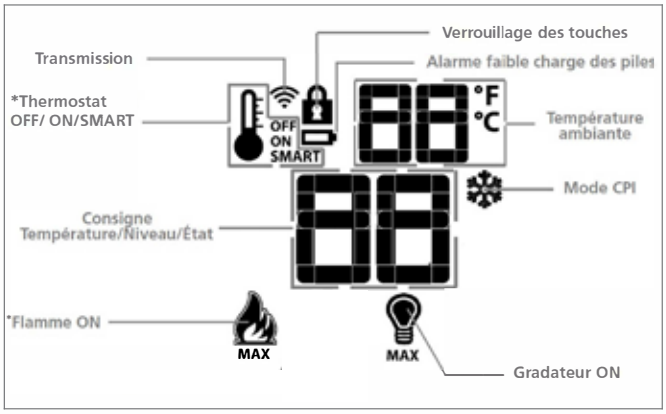

Schéma 2 : Ecran ACL de la télécommande

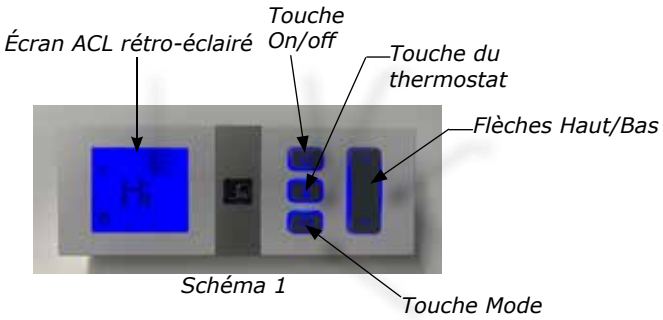

Schéma 1

DONNÉES TECHNIQUES TÉLÉCOMMANDE	
Tension d'alimentation	4,5V (3 piles 1,5V AAA)
Plage de température ambiante	0 - 50°C (32 - 122°F)
Distance type d'opération à l'air libre	12 m (39 pi)
Radiofréquence	315 MHZ (version FCC)

Avertissement : Le transmetteur et le panneau IFC sont des appareils à fréquence radio.

ATTENTION

- **Couper l'alimentation au gaz principale avant l'installation ou l'entretien du IFC et avant de retirer ou de réinsérer les piles.**
- **En cas de dysfonctionnement de la télécommande, éteindre l'appareil IFC à l'aide de l'interrupteur principal ON/OFF.**
- **Pour l'installation et l'entretien, éteindre l'appareil IFC en retirant la prise d'alimentation générale.**

Modèle sans évacuation forcée : Installer les 4 piles AA en cas de pannes de courant pour faire fonctionner le brûleur principal. Cependant, l'éclairage ne fonctionnera pas.

Modèle à évacuation forcée : Cet appareil ne fonctionnera pas en cas de panne de courant de 120 volts.

Cet appareil nécessite le codage et l'appairage de la télécommande et du IFC (commande intégrée de foyer). Voir les directives dans le présent manuel.

Synchronisation de la télécommande avec le récepteur et le porte-piles (au besoin)

Allumer le récepteur. Appuyer sur le bouton "PRG" situé dans la partie supérieure droite du récepteur : voir les instructions concernant le récepteur (*). Le récepteur émettra trois (3) "bips" pour indiquer qu'il est prêt à se synchroniser avec la télécommande. Insérer les 3 piles de type AAA dans le compartiment prévu à cet effet sur le dessous de la télécommande. (Schéma 3) Une fois les piles installées dans la télécommande, appuyer sur le bouton On. Le récepteur émettra 4 "bips" pour indiquer que la commande de la télécommande est acceptée et qu'il est configuré sur le code particulier de cette télécommande. Le système est désormais initialisé.

(*) Le récepteur peut être indépendant ou intégré au module de contrôle IFC de l'appareil. La notice du récepteur peut ne pas être indépendante lorsque celui-ci fait partie du module IFC.

Schéma 3 : compartiment à piles

Remarque : Utiliser seulement des piles alkaline standards. Ne pas utiliser de piles rechargeables ou de piles au lithium.

Indication de la température

Avec le système sur "OFF", appuyer en même temps sur les touches Thermostat et Mode. Vérifier sur l'afficheur LCD de la télécommande qu'un C ou un F s'est affiché sur la droite de la valeur de température ambiante (Schémas 4 et 5).

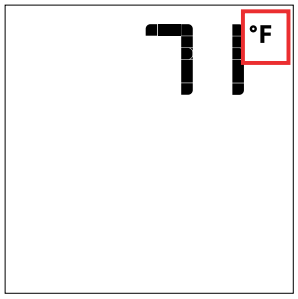

Schéma 4 : Affichage en Fahrenheit sur la télécommande.

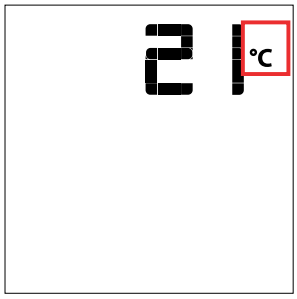

Schéma 5 : Affichage en Celsius sur la télécommande.

Allumage de l'appareil

Avec le système sur OFF, appuyer sur la touche ON/OFF de la télécommande. L'écran de l'émetteur affiche d'autres icônes actives. En même temps, le récepteur activera l'appareil. Le récepteur confirmera la réception de la commande par un seul bip.

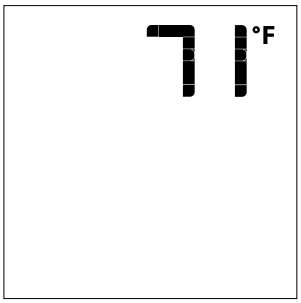

Schéma 6 : Afficheur de la télécommande

Extinction de l'appareil

Avec le système sur ON, appuyer sur la touche ON/OFF de la télécommande. Sur cette dernière, seule la température ambiante restera affichée (Schéma 6). En même temps, le récepteur arrêtera l'appareil, tout en émettant un bip de confirmation de réception de la commande.

Contrôle à distance de la flame

Le système Proflame dispose de six (6) niveaux de flame. Avec le système en marche et la flame au niveau maximum dans l'appareil, chaque pression sur la touche fléchée Bas réduira la hauteur de la flame d'un degré jusqu'à son extinction totale.
La touche fléchée Haut augmente la hauteur de la flame à chaque pression. Si on appuie sur la touche fléchée Haut pendant que le système est en marche mais que la flame est éteinte, celle-ci s'allumera en position haute (Schémas 7 & 8). La réception de la commande est confirmée par un (1) seul bip.

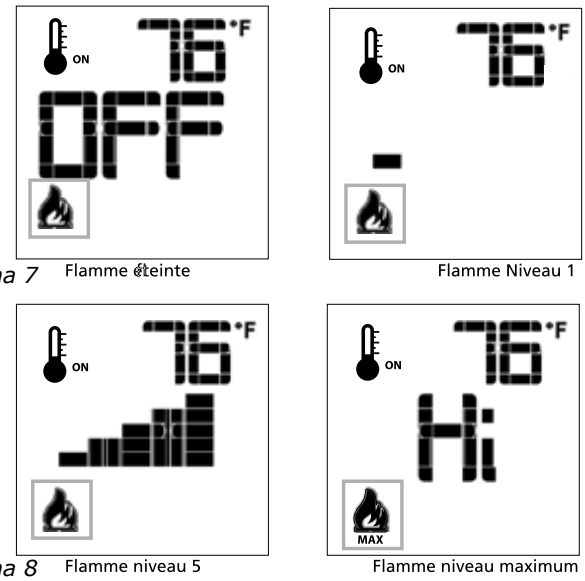

Schéma 7 Flamme éteinte — Flamme Niveau 1

Schéma 8 Flamme niveau 5 — Flamme niveau maximum

Thermostat d'ambiance (sur télécommande)

La télécommande peut fonctionner comme un thermostat d'ambiance. Ce thermostat peut être programmé sur une température désirée pour contrôler le niveau de confort dans la pièce.
Pour activer cette fonction, appuyer sur la touche Thermostat (Schéma 1). L'afficheur LCD de la télécommande changera, montrant que le thermostat d'ambiance est allumé (sur "ON") et que la température de consigne est maintenant visualisée (Schéma 9). Pour régler la température de consigne désirée, appuyer sur les touches fléchées Haut ou Bas jusqu'à ce que cette température s'affiche sur la télécommande.

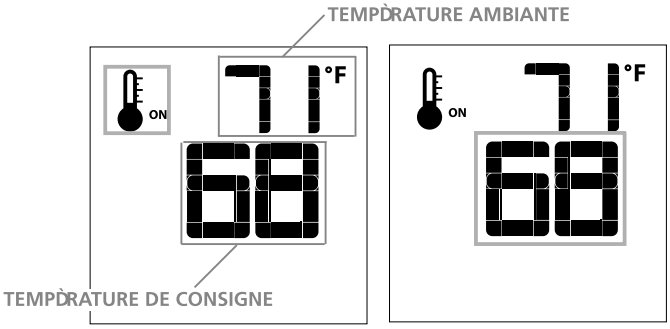

Schéma 9 *Schéma 10*

Thermostat Smart (sur télécommande)

La fonction Thermostat Smart (intelligent) règle la hauteur de la flamme en fonction de la différence entre la température de consigne et la température ambiante actuelle. Lorsque la température ambiante s'approche de la consigne, la fonction Smart module la flamme vers le bas.
Pour activer cette fonction, appuyer sur la touche Thermostat (Schéma 1) jusqu'à ce que le mot "SMART" s'affiche à droite du bulbe de température (Schéma 11).
Pour régler la température de consigne, appuyer sur les touches fléchées Haut ou Bas jusqu'ç ce que la température de consigne désirée s'affiche sur la télécommande (Schéma 12).

Remarque : Quand le thermostat Smart est activé, le réglage manuel de la hauteur de la flamme est désactivé.

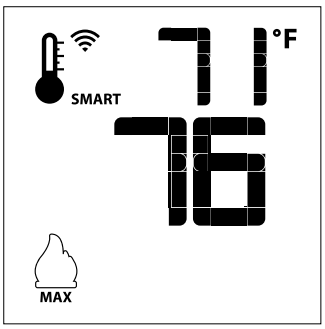

Schéma 11 : Fonction Smart de la flamme

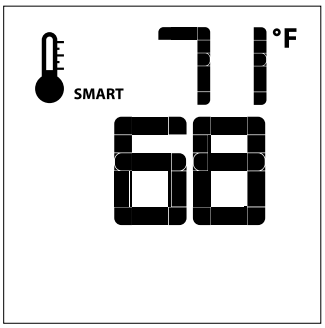

Schéma 12

Contrôle de la vitesse du ventilateur**

Si l'appareil est équipé d'un ventilateur de cirulation d'air chaud, la vitesse du ventilateur peut être contrôlée par le système Proflame. Le ventilateur peut être réglé sur six (6) vitesses. Pour activer cette fonciton, utiliser la touche Mode (schéma 1) pour sélectionner l'icône de contrôle du ventilateur (schéma 13). Utiliser les touches fléchées Haut/Bas (schéma 1) pour démarrer, arrêter le ventilateur ou en régler la vitesse (schéma 14). La réception de la commande est confirmée par un seul bip.

Schéma 13

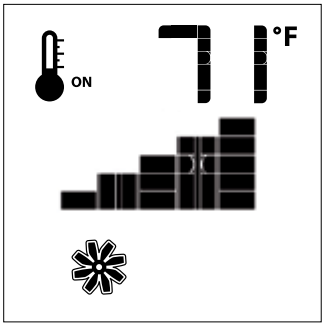

Schéma 14

Commande du gradateur à distance (éclairage)**

La fonction auxiliaire contrôle la sortie d'alimentation AUX au niveau de la commande d'éclairage graduable. Pour activer cette fonction, utiliser la touche Mode (schéma 1) pour sélectionner l'icône AUX (schémas 15 et 16).
L'intensité de la sortie peut être réglée sur six (6) niveaux. Utiliser les touches fléchées Haut/Bas (schéma 1) pour régler le niveau de sortie (schéma 16). Un seul bip confirme la réception de la commande.

Remarque : Cette fonction n'est disponible qu'avec le module de contrôle IFC.

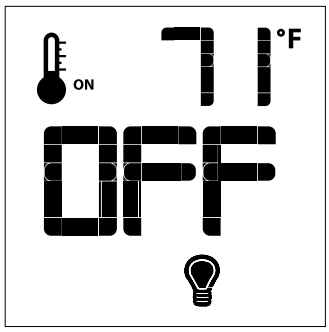

Schéma 15

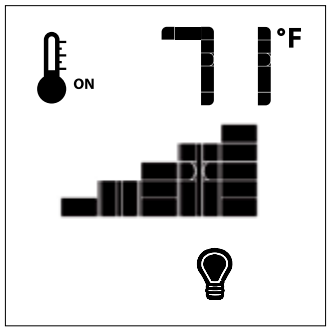

Schéma 16

Contrôle du brûleur supplémentaire Split Flow**

Le brûleur supplémentaire est contrôlé par le Split FLow. Pour activer cette fonction, utiliser la touche Mode (schéma 1) pour sélectionner l'icône du mode SPLIT FLOW (schémas 17 et 18).
En appuyant sur la touche fléchée Haut, on active le brûleur supplémentaire. En appuyant sur la touche fléchée Bas, on arrête ce même brûleur. Un seul bip confirme la réception de la commande.

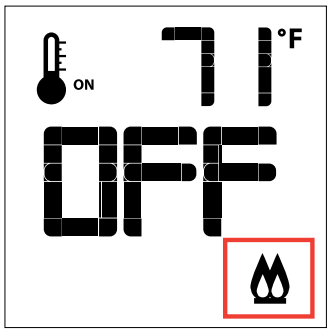

Schéma 17

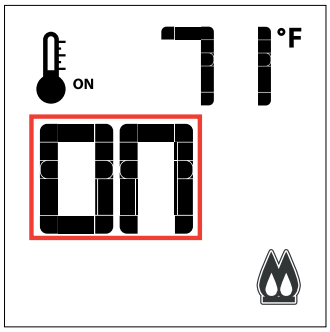

Schéma 18

Sélection Veilleuse permanente/intermittente (CPI/IPI)

Remarque : Les modèles à évacuation forcée n'ont pas l'option de veilleuse permanente.

Avec le système en position "OFF", appuyer sur la touche Mode (schéma 1) pour sélectionner l'icône mode CPI (schémas 19 & 20).
En appuyant sur la touche fléhcée Haut, on active le mode Allumage veilleuse permanente (CPI). En appuyant sur la touche fléchée Bas, on revient au mode IPI. Un seul bip confirme la réception de la commande.

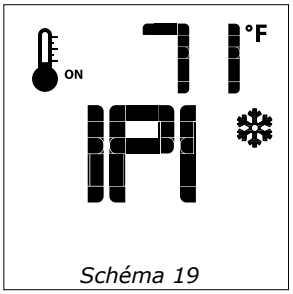

Schéma 19

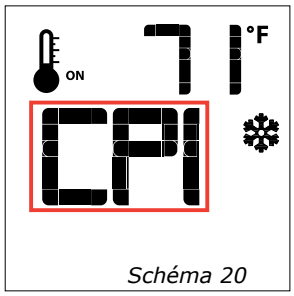

Schéma 20

Commutateur CPI/IPI

Cet appareil est équipé de série d'un commutateur CPI/IPI.
Voici les fonctions du commutateur CPI/IPI :
Veilleuse continue (CPI) - Une veilleuse qui, une fois en marche, doit rester allumée en continu jusqu'à son extinction manuelle.
Veilleuse intermittente (IPI) - Une veilleuse qui est automatiquement allumée en cas de mise en marche de l'appareil et qui reste allumée en continu à chaque fois que le brûleur principal est en marche. La veilleuse s'éteint automatiquement à chaque fin de cycle d'utilisation du brûleur principal.

Le mode de l'appareil peut être facilement modifié pour passer d'un système d'allumage de la veilleuse intermittente (IPI) à système d'allumage de la veilleuse continue (CPI) en utilisant l'interrupteur à bascule argenté situé sur l'appareil.
(Voir l'emplacement indiqué du commutateur CPI/IPI ci-dessous)
Avantages du CPI :
-Garde la ventilation prête à une mise en marche sans problème par temps froid ou en cas d'inversion
-Conserve la chaleur de la vitre de l'appareil afin de réduire la condensation au démarrage
-Offre la flexibilité de choisir une veilleuse continue traditionnelle. (Veilleuse de 7 jours sur demande)
Un commutateur IPI permet également de faire des économies de combustible car la veilleuse ne fonctionne qu'en cas d'appel de chaleur.

Icône du thermostat : Si l'icône du thermostat n'apparaît pas sur la télécommande, suivre les instructions indiquées ci-dessous :
1.Retirer une pile de la télécommande.
2. Maintenir appuyé le bouton du thermostat sur la télécommande.
3. Réinstaller la pile (retirée à l'étape 1) tout en maintenant enfoncé le bouton du thermostat.
4. Si **"Set"** apparaît, cela signifie que l'option du thermostat est désormais activée. Si "**Clr**" apparaît, l'option est désactivée.
5. Répéter la procédure si **"Set"** ou "**Clr**" pour enlever ou ajouter l'option n'apparaît pas sur la télécommande.

Activer toutes les autres fonctions. Si elles n'apparaissent pas sur la télécommande, suivre les instructions indiquées ci-dessous :
1. Retirer une pile de la télécommande.
2. Maintenir appuyé en même temps le bouton **ON/OFF** et le bouton **MODE**.
3. Réinstaller la pile retirée à l'étape 1 tout en maintenant appuyés les deux boutons. Maintenir les boutons enfoncés, puis relâcher le bouton **MODE** seulement.
4.L'écran affichera soit **"Clr"** soit **"Set"**, la 1ère option disponible étant pour désactiver ou activer un mode.
5. **"Clr"** annulera un mode : utiliser la flèche du haut ou du bas tout en maintenant enfoncés les boutons **ON/OFF** et **MODE** (l'icône du mode disparaît une fois retiré).
6. Utiliser le bouton **"Mode"** pour passer à la fonction suivante.
7. **"Set"** ajoutera un mode utiliser la flèche du haut ou du bas tout en maintenant enfoncés les boutons **ON/OFF** et **MODE** (l'icône du mode disparaît une fois ajouté).
8. Utiliser le bouton **"Mode"** pour passer à la fonction suivante.

Remarque : Ne jamais programmer le ventilateur (s'il est installé) ou le mode CPI/IPI sur la télécommande.

VERROUILLAGE DES TOUCHES

Cette fonction verrouille les touches afin d'empêcher toute utilisation non surveilllée.
Pour activer cette fonction, appuyer sur la touche MODE et sur la touche fléchée Haut en même temps (schéma 21).
Pour désactiver cette fonction, appuyer sur la touche MODE et sur la touche fléchée Haut en même temps.

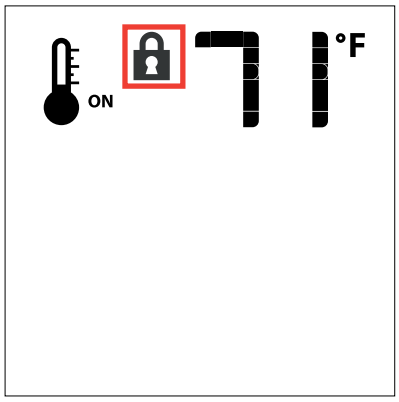

Schéma 21

DÉTECTION DE FAIBLE CHARGE DES PILES

Télécommande

La durée de vie des piles de la télécommande dépend de plusieurs facteurs : qualité des piles utilisées. nombre d'allumages de l'appareil, nombre de changements de consigne du thermostat d'ambiance, etc. Quand la charge des piles de la télécommande est faible, une icône Pile s'affiche sur la télécommande (Schéma 22) avant que les piles soient totalement inutilisables. Cette icône disparaît une fois les piles remplacées.

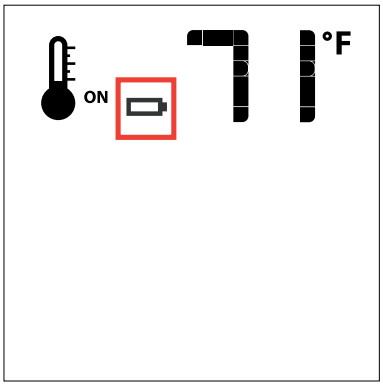

Schéma 22

Remplacement des piles du porte-piles Proflame II et des piles de secours en cas de panne de courant de 120 volts

IMPORTANT
Modèle sans évacuation forcée : Installer les 4 piles AA en cas de pannes de courant pour faire fonctionner le brûleur principal. Cependant, l'éclairage ne fonctionnera pas.

Modèle à évacuation forcée : Cet appareil ne fonctionnera pas en cas de panne de courant de 120 volts. Il ne fonctionnera pas avec 4 piles AA, car le moteur du ventilateur à évacuation forcée nécessite du courant alternatif pour fonctionner.

Comment remplacer ou ajouter des piles dans un porte-piles (Proflame 2).
Remarque : si une plaque de recouvrement de l'interrupteur mural est installée, retirer d'abord cette plaque en enlevant les deux petites vis à tête Phillips.

ÉTAPE 1

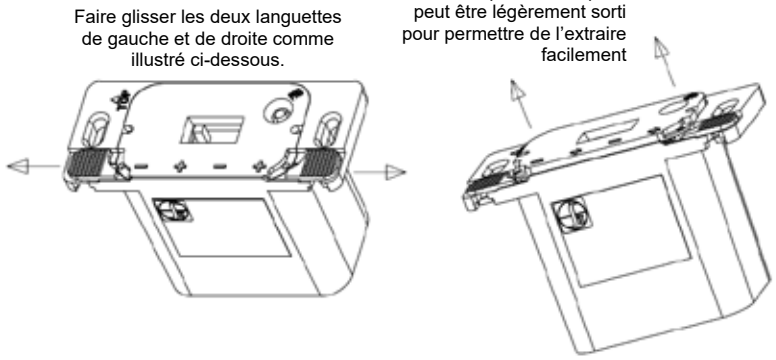

ÉTAPE 2

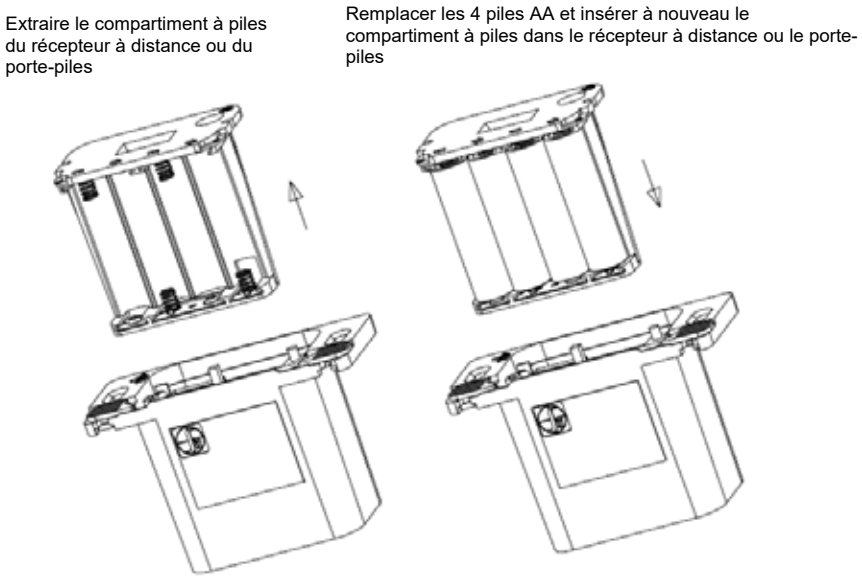

ÉTAPE 3

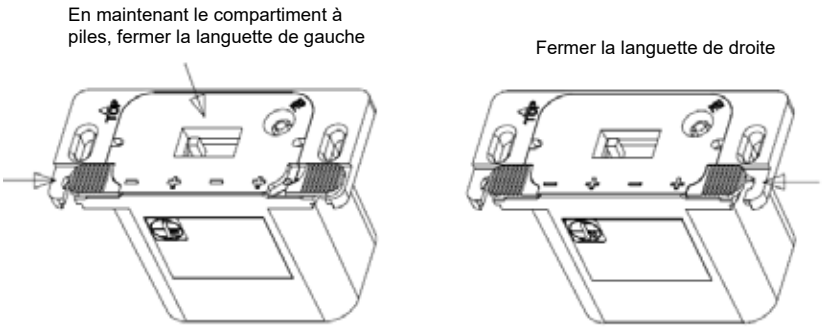

ÉTAPE 4 Réinstaller la plaque de recouvrement du mur à l'aide de 2 vis à tête Phillips.

information à l'usage du propriétaire

Retrait de l'écran vitré avant & latéral

Remarque : Seul l'écran vitré avant est illustré sur les schémas ci-dessous. Suivre la même procédure pour le retrait de l'écran vitré latéral.

Vidéo sur le retrait de l'écran vitré

1. Préparer une surface souple, à l'épreuve des rayures pour poser la vitre de 70-3/8 po x 15-1/4 po (par ex. un large tissu ou un chiffon propre).

2. Apposer les ventouses à la vitre comme illustré ci-dessous. Presser les ventouses contre la vitre puis fermer les ventouses tout en maintenant la pression sur la vitre.

3. Faire glisser les protections d'angle dans les coins inférieurs de la vitre. Sans les protections, placer un linge doux ou un morceau de carton sous l'écran vitré pour protéger les angles au cours du retrait de la vitre.

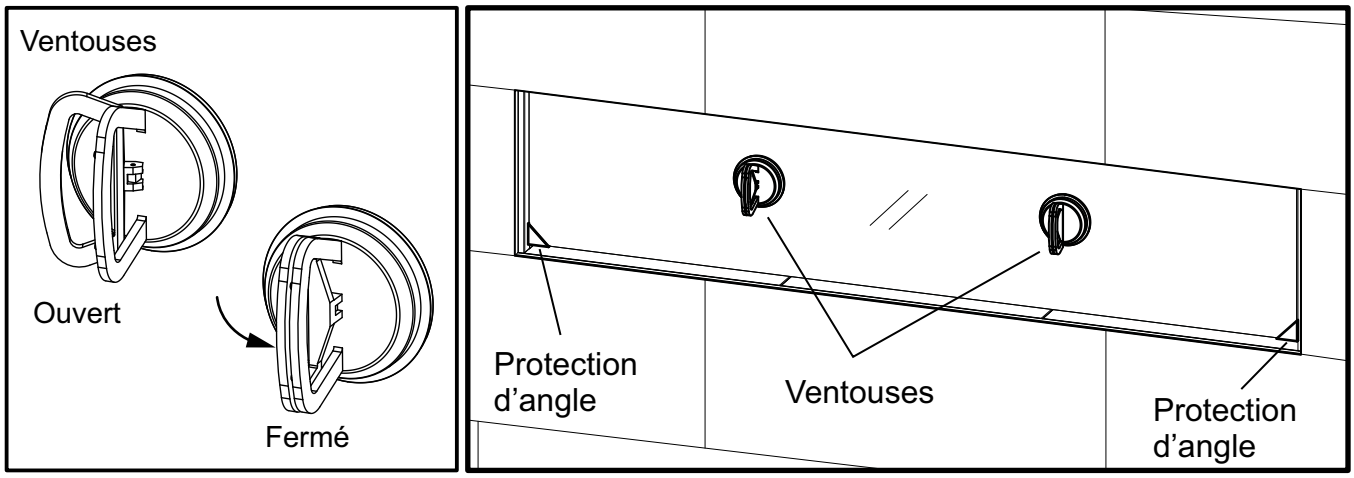

4. À l'aide de ventouses, soulever la vitre à la verticale, la tirer vers soi puis l'abaisser doucement (voir ci-dessous).

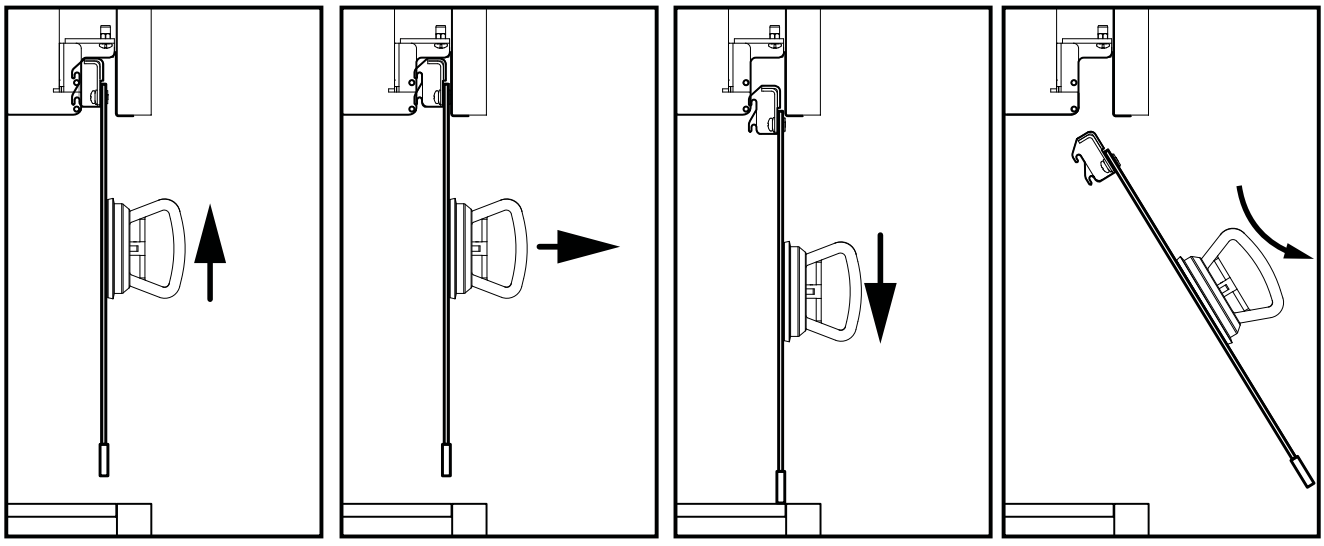

Soulever | Tirer vers soi | Abaisser | Incliner

5. Incliner le bord inférieur vers soi et soulever l'écran vitré avec précaution en le posant sur la surface souple, à l'épreuve des rayures, préalablement préparée (par ex. un chiffon).

6. Pour réinstaller la vitre, procéder aux mêmes étapes en sens inverse.

Réglage de l'écran vitré

Si la vitre n'est pas tout à fait droite, utiliser un tournevis hexagonal Phillips pour ajuster l'angle.
Sens horaire = oriente l'écran vers l'extérieur, vers vous.
Sens antihoraire = oriente l'écran vers l'intérieur, vers l'appareil.

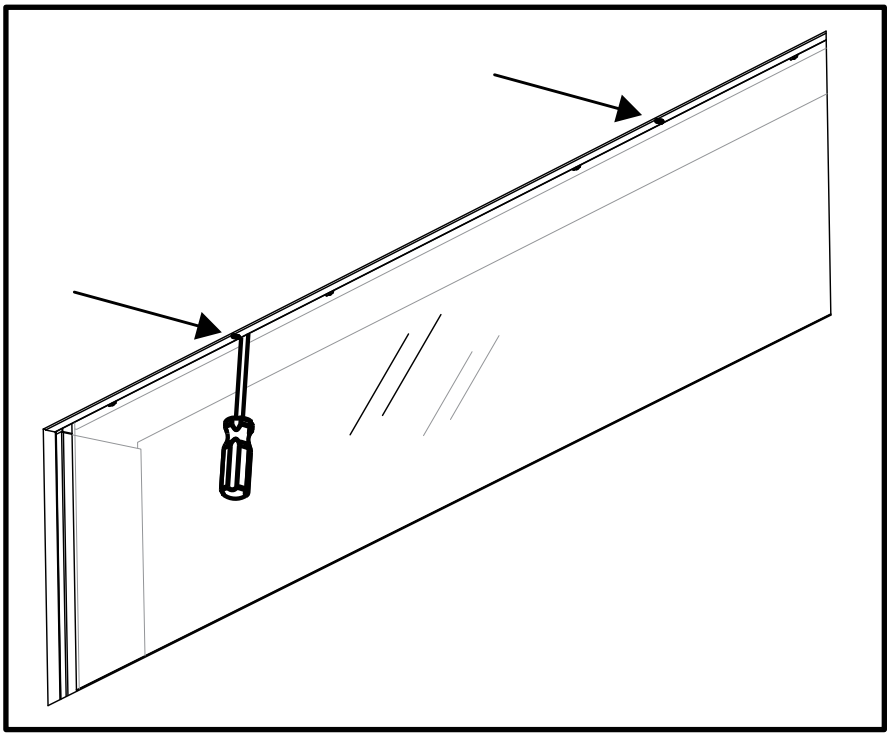

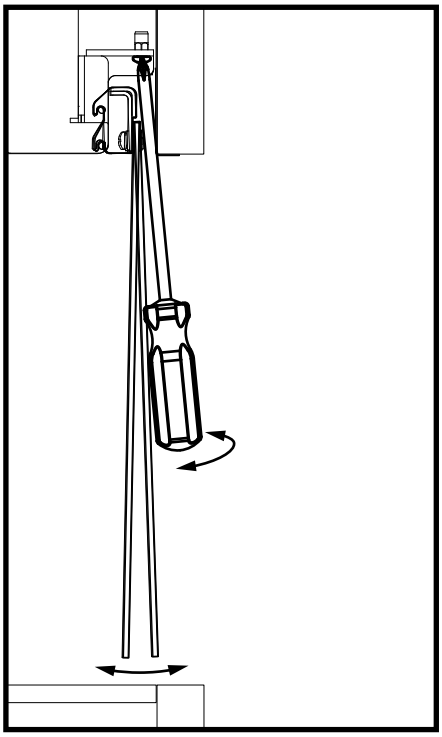

Faire glisser vers le haut le tournevis à la verticale vers les deux rainures d'indication.

Installation / retrait du panneau vitré intérieur (vitre de la chambre de combustion)

Remarque : Les panneaux vitrés doivent être installés avant de faire fonctionner l'appareil.

MISE EN GARDE : MANIPULATION DE LA VITRE

La vitre doit être enlevée/installée avec une grande précaution. Le bris de la vitre ou les dommages causés aux arêtes de la vitre ne sont pas couverts par la garantie. Manipuler la vitre uniquement à l'aide des ventouses fournies par le fabricant. Manipuler la vitre avec précaution permettra d'éviter d'endommager les rebords de la vitre.

- **Il est recommandé de manipuler la vitre avec les ventouses fournies.**
- **Avant de retirer la vitre, préparer une surface plane et lisse (à l'épreuve des rayures) pour poser la vitre de 70-3/8 po x 15-1/4 po.**
- **Ne jamais nettoyer ni retirer une vitre lorsqu'elle est chaude.**

Remarque : Après utilisation, les ventouses peuvent laisser un film sur la vitre. S'assurer que la vitre est propre et utiliser un nettoyant à vitres spécifique pour foyer après chaque retrait et avant de faire fonctionner l'appareil.

1. Retirer les panneaux vitrés extérieurs de sécurité s'il y a lieu - voir les instructions dans le présent manuel.

2. Retirer les panneaux extérieurs installés sur l'appareil - voir la section concernant le retrait des panneaux dans le présent manuel.

Presser fermement la ventouse en position ouverte sur la surface de la vitre. Rapprocher les poignées pour la fermer.

Ventouse ouverte

Ventouse fermée

Manipuler la vitre à l'aide des ventouses fournies

Vidéo sur le retrait de la vitre (en anglais)

Remarque : Les schémas d'installation ci-contre ne comprennent pas les ventouses mais il est vivement recommandé d'utiliser les ventouses en tout temps lors de la manipulation de la vitre de la chambre de combustion.

3. À partir du panneau inférieur intérieur avant de l'appareil, faire pivoter les 3 supports de la vitre à la verticale, comme illustré ci-dessous.

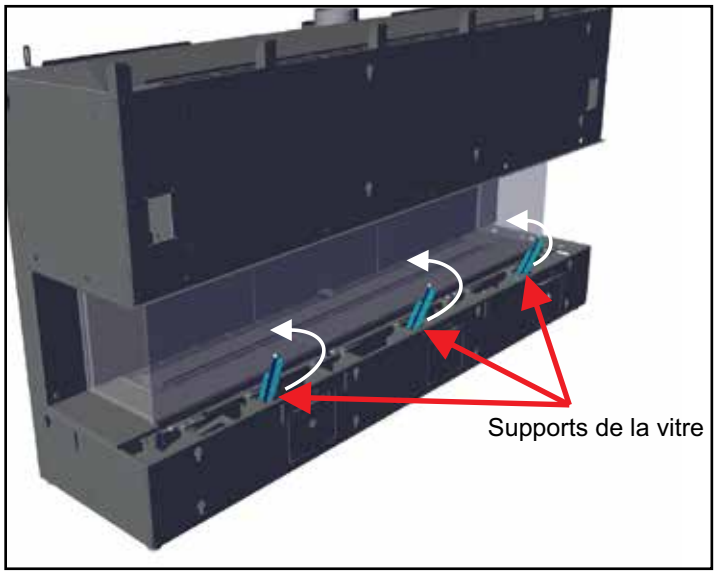

Supports de la vitre placés à la verticale

4. Ouvrir les 8 attaches au-dessus de la vitre.

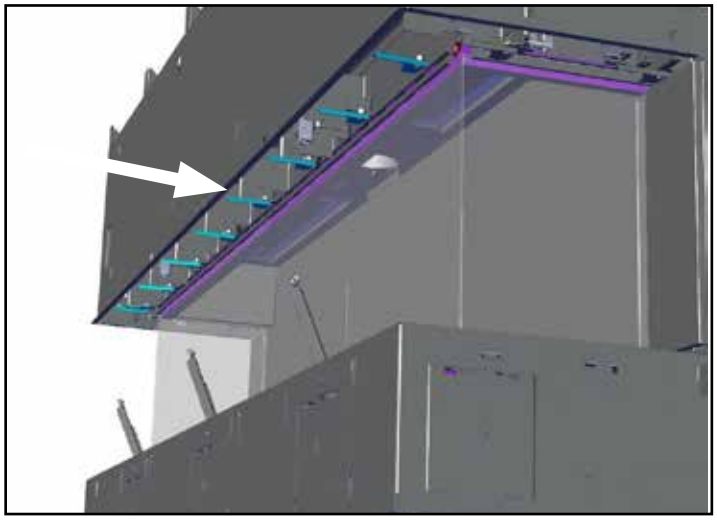

Attaches supérieures en position ouverte

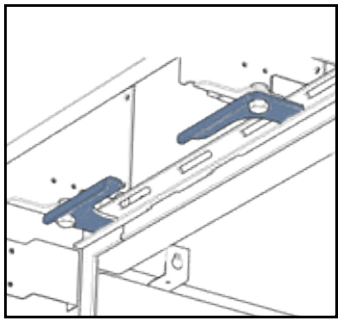

Attaches en position fermée

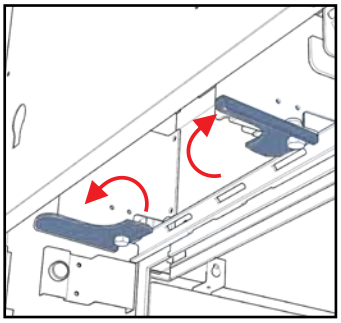

Attaches en position ouverte

5. Tirer les 3 blocs de joints inférieurs de la vitre vers l'avant pour relâcher la vitre.

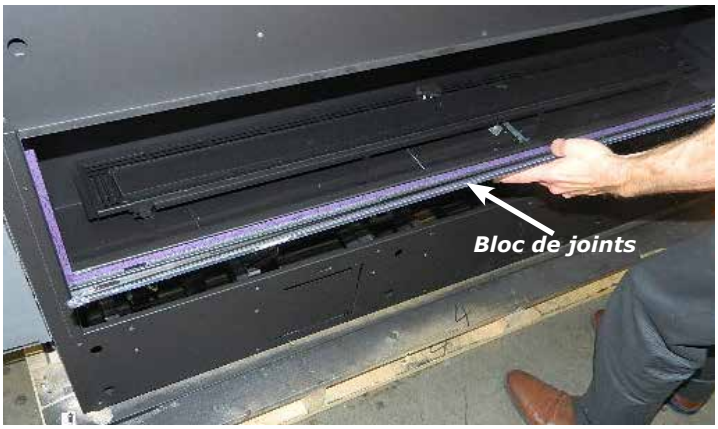

6. Soutenir la vitre avec une main et ouvrir les 9 attaches inférieures.

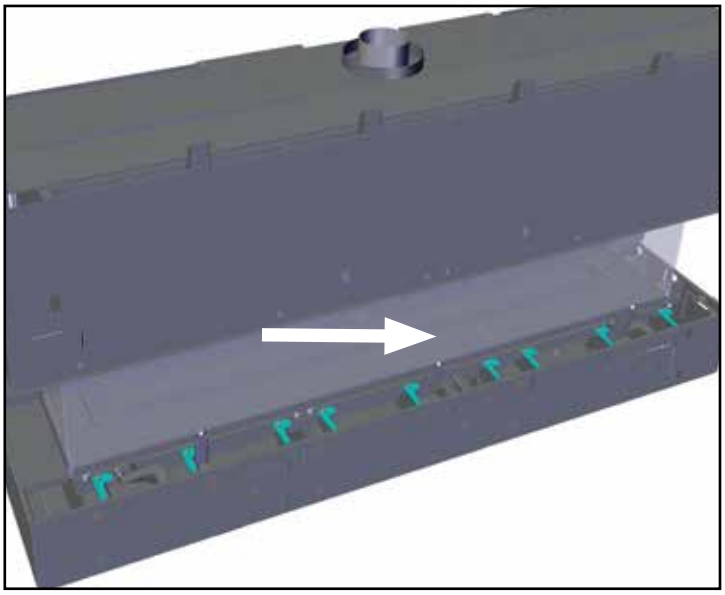

Attaches inférieures (x 9) en position ouverte

7. Localiser les 2 leviers sous la vitre et les tourner tous les 2 à 90° dans le sens horaire pour abaisser le panneau vitré de la chambre de combustion.

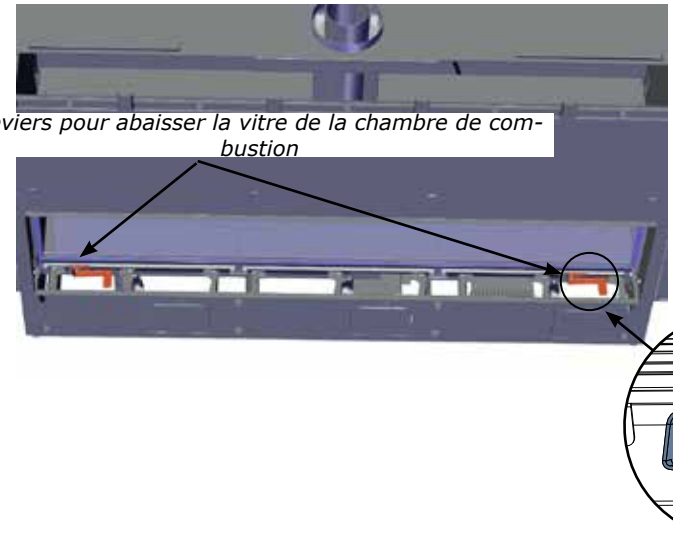

Leviers pour abaisser la vitre de la chambre de combustion

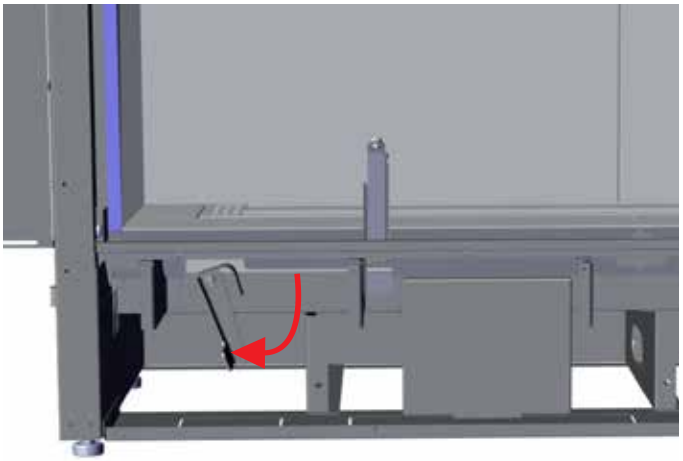

Baisser les leviers pour abaisser le panneau vitré

8. Abaisser délicatement la vitre vers l'avant, sur les supports.

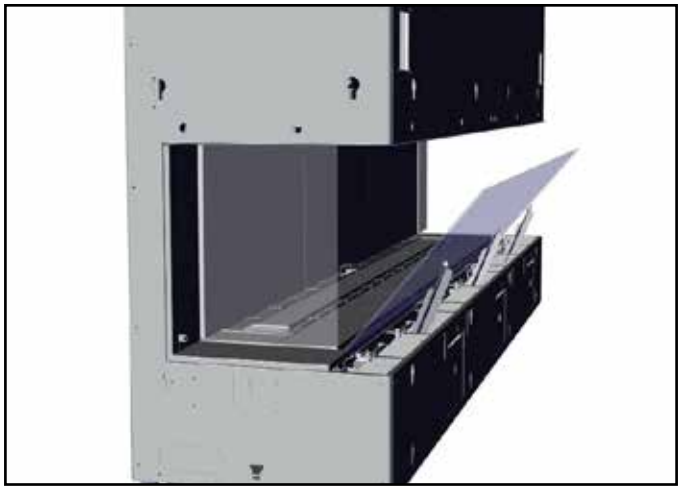

Panneau vitré reposant sur les supports

REMARQUE : La vitre de la chambre de combustion peut rester posée sur les supports de la vitre pour nettoyer sa surface intérieure. User de précaution lors du nettoyage - ne pas exercer une force ou une pression excessive.

9. **Pour retirer le panneau vitré de la chambre de combustion de l'appareil** : incliner la vitre vers l'avant avec précaution sur les supports de la vitre, la saisir avec les 2 ventouses et la soulever pour la dégager de l'appareil.

10. Pour installer la vitre, procéder aux mêmes étapes en sens inverse.

IMPORTANT : Retirer complètement le panneau vitré lors de l'installation ou du retrait des panneaux, des bûches, des éléments décoratifs, etc. pour éviter d'endommager la vitre.

Installation / retrait des panneaux vitrés intérieurs (chambre de combustion) - Vitres latérales

1. Ouvrir les 2 attaches inférieures en les tournant à 90°.

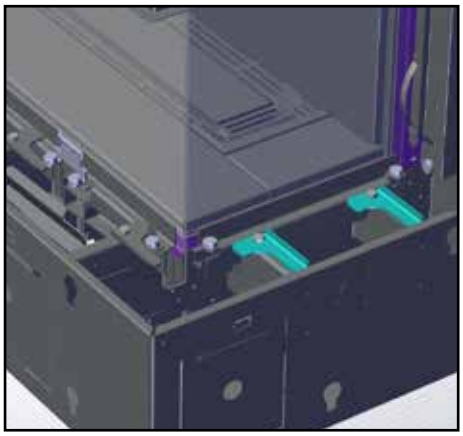

2. Tirer le bloc de joints de la vitre vers l'avant pour libérer la vitre.

Remarque : si le bloc de joints ne s'ouvre pas, vérifier que les attaches sont bien tournées à 90°.

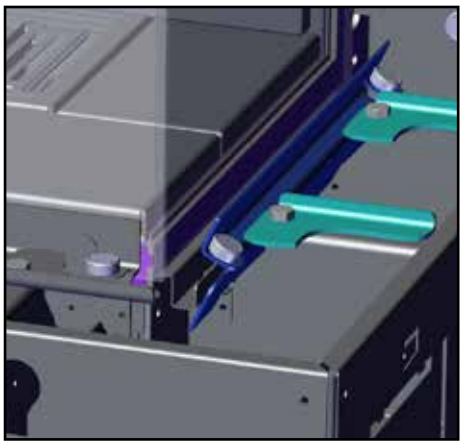

3. Ouvrir les 2 attaches supérieures en les tournant à 90°.

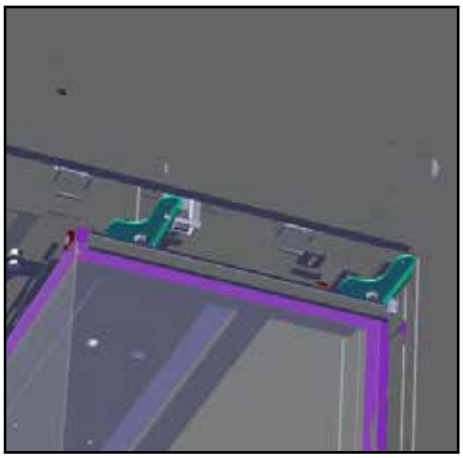

4. Déplacer avec précaution la partie inférieure du panneau vitré latéral dans la rainure du support, comme illustré sur le schéma ci-dessous.

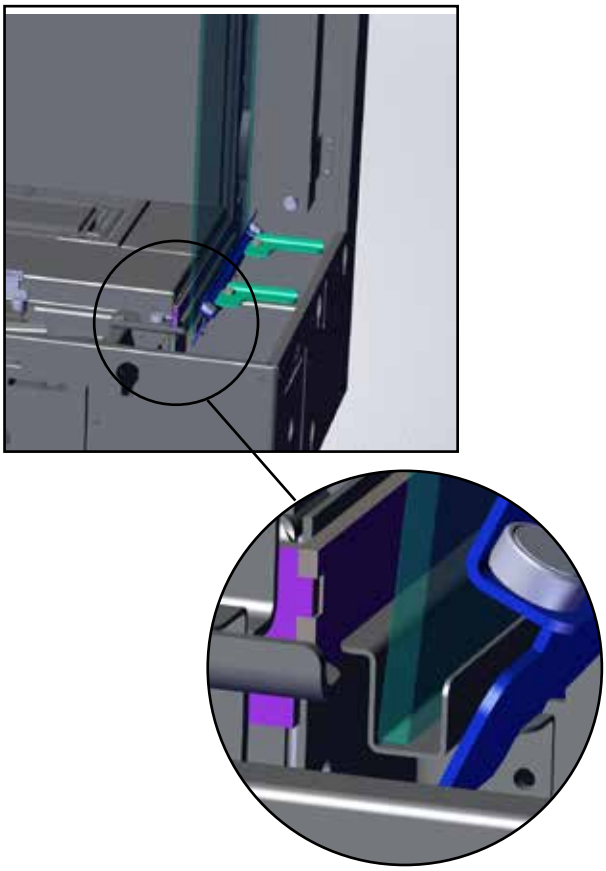

5. Incliner le dessus du panneau vitré latéral vers l'extérieur pour créer un dégagement.

6. Retirer le panneau.

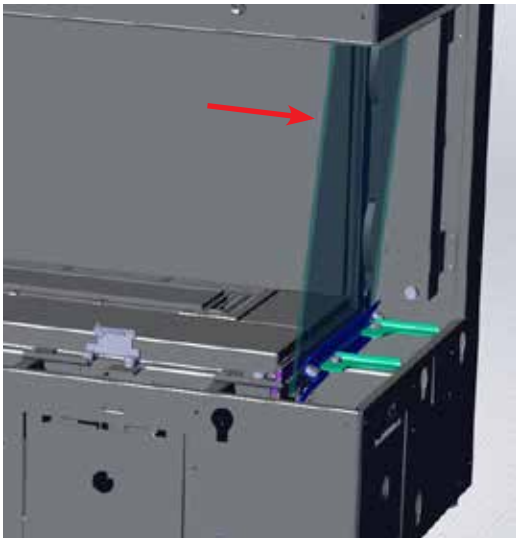

7. Refaire ces étapes pour enlever le panneau vitré latéral de l'autre côté.

8. Refaire les étapes en sens inverse pour réinstaller les panneaux vitrés latéraux.

Installation / retrait des butoirs de l'écran vitré en option

Il y a 4 butoirs en option (2 latéraux/2 à l'avant), inclus dans le kit d'installation, qui procurent un support supplémentaire à l'écran vitré, si nécessaire. Installer les butoirs avant d'installer l'écran vitré.

1. Installer le butoir de la vitre (si besoin) en glissant vers le bas la partie extérieure du panneau latéral extérieur.

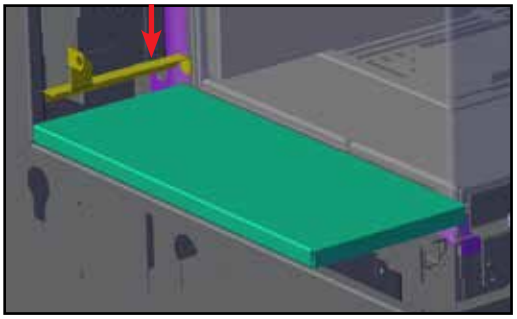

2. Faire glisser le panneau extérieur de la paroi du fond derrière la fixation du butoir de la vitre (s'il est installé).

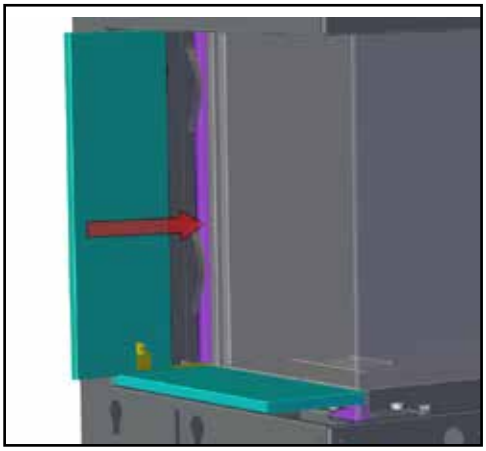

3. Installer le butoir de la vitre (si besoin) en faisant glisser le dispositif du butoir entre l'appareil et le panneau. Le butoir se fixe à l'appareil par un aimant : il est nécessaire de régler la position du butoir.

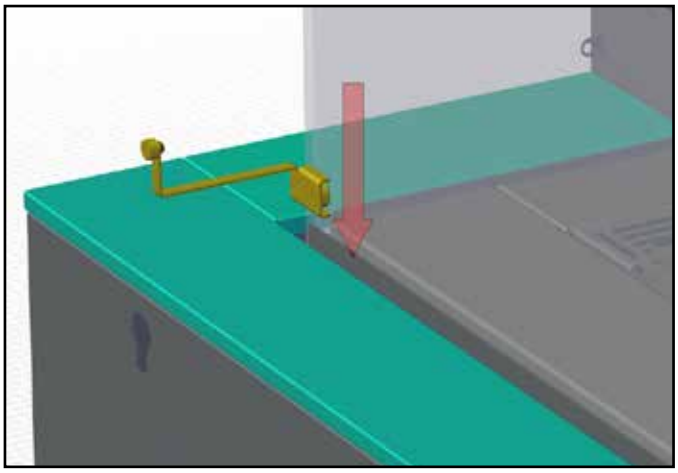

4. Répéter les étapes 1 à 6 pour installer les paneaux extérieurs sur le côté opposé.

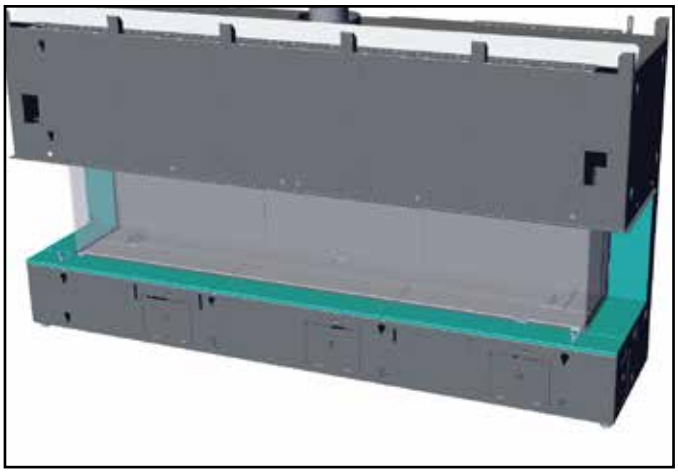

5. Installer l'écran vitré en suivant les consignes décrites dans le présent manuel.

Remplacement de l'ampoule

1. Éteindre l'appareil et le laisser refroidir à température ambiante.

2. Retirer les panneaux de la vitre extérieure de sécurité ainsi que les panneaux internes (vitre de la chambre de combustion) – Voir les instructions dans le présent manuel.

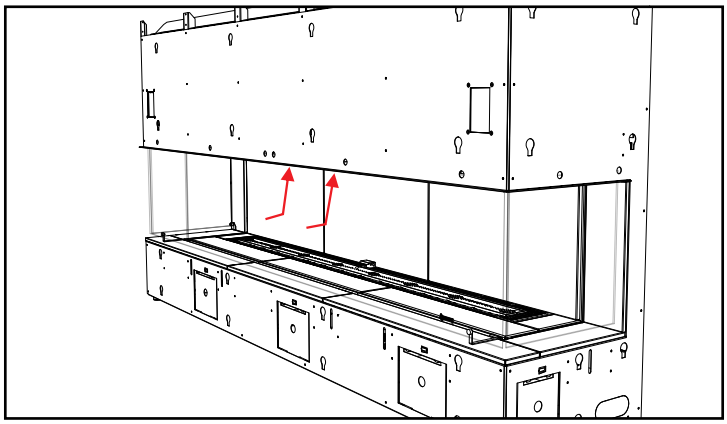

Les lampes sont situées derrière la face avant de l'appareil

3. Dévisser les 2 vis extérieures de chaque côté pour retirer la plaque extérieure de recouvrement de l'éclairage.

4. Remplacer l'ampoule et procéder aux mêmes étapes en sens inverse pour finaliser la procédure.

REMARQUE : Ne pas manipuler les ampoules à mains nues. Utiliser l'emballage ou un mouchoir pour tenir la nouvelle ampoule lors de l'opération de remplacement.

Pièce Regency n° 911-208 Ensemble de la lampe pour foyer G9 120V/25W
Pièce Regency n° 911-072 Ampoule de remplacement G9 120V/25W

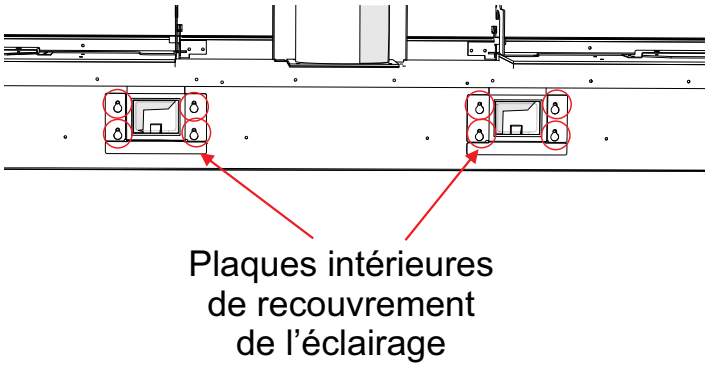

Plaques intérieures de recouvrement de l'éclairage depuis l'arrière de l'appareil (illustration en transparence)

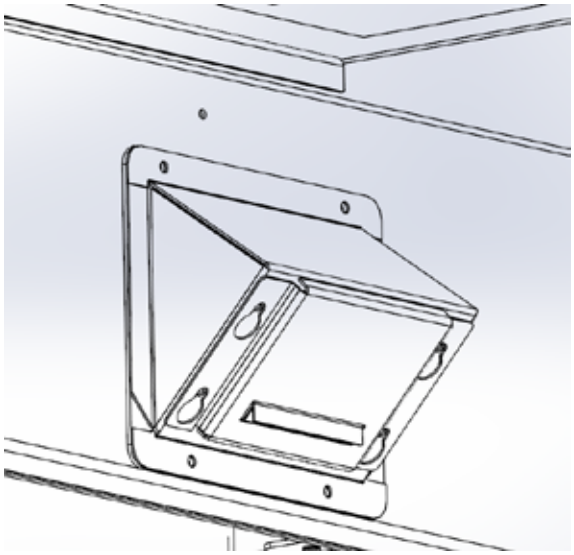

Détail des plaques intérieures de recouvrement de l'éclairage

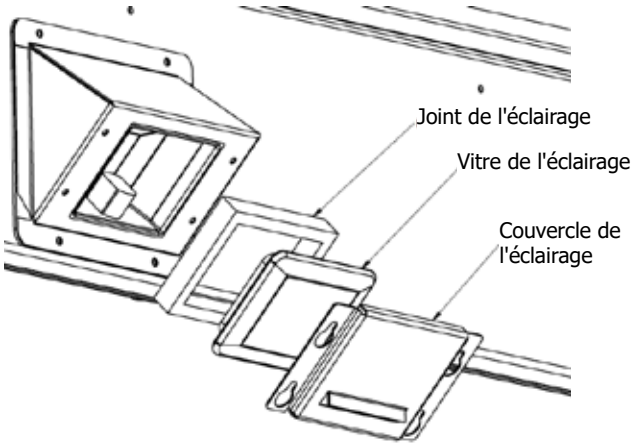

Ordre de réassemblage des plaques intérieures de recouvrement de l'éclairage

Consignes d'entretien

1. Toujours fermer la vanne de gaz avant de procéder au nettoyage. Pour le réallumage, se référer aux directives d'allumage. Nettoyer régulièrement le brûleur et le compartiment de contrôle en les brossant et en les aspirant au moins une fois par an. Pour le nettoyage des bûches, utiliser un pinceau doux et propre car les bûches sont fragiles et faciles à endommager.
2. Nettoyer la vitre et la porte à l'aide d'un linge humide (jamais lorsque la surface est chaude). Ne jamais utiliser un nettoyant abrasif. Utiliser un nettoyant pour vitres de foyer au gaz. ***La vitre doit être nettoyée lorsqu'elle commence à être trouble.***
3. L'appareil est recouvert d'une peinture résistant à la chaleur et les retouches doivent être faites avec ce type de peinture. Aucun autre type de peinture ne doit être utilisé pour réaliser des retouches. Regency® utilise la peinture StoveBright - Noir métallique nº6309.
4. Vérifier périodiquement la position et l'état du brûleur, ainsi que la stabilité des flammes (elles doivent être stables et ne pas "sauter" du brûleur). En cas de problème, contacter un technicien qualifié.
5. L'appareil et le système d'évacuation doivent être inspectés avant utilisation, et au moins une fois par an, par un technicien qualifié, pour vérifier le débit de combustion et la qualité de l'air de ventilation et s'assurer qu'il n'y a pas d'obstruction.

Remarque : Ne jamais faire fonctionner l'appareil si la porte vitrée n'est pas correctement mise en place.

6. Ne pas utiliser l'appareil s'il a été plongé, même partiellement, dans l'eau. Contacter immédiatement un technicien qualifié pour l'inspection de l'appareil et le remplacement de tout élément du système de contrôle ou de toute commande de gaz qui a été plongée dans l'eau.
7. Après l'entretien de l'appareil, vérifier que le système de ventilation est complètement hermétique et qu'il a été réinstallé selon les directives du fabricant.
8. Vérifier le fonctionnement de l'appareil après entretien.

Entretien général du système d'évacuation

Effectuer une inspection du système d'évacuation deux fois par an en procédant comme suit :

1. Vérifier le système d'évacuation pour déceler la présence de rouille aux endroits exposés aux intempéries. Le cas échéant, la rouille apparaîtra sous forme de taches, de coulisses ou, dans les cas extrêmes, de trous. Remplacer immédiatement les pièces endommagées.
2. Retirer le chapeau d'évacuation et inspecter le conduit d'évacuation à l'aide d'une lampe de poche. Retirer tout nid d'oiseaux ou tout autre corps étranger s'il y a lieu.
3. S'assurer qu'il n'y a pas de traces de condensation excessive, comme la formation de gouttes d'eau dans le conduit interne, ni de fuites au niveau des joints. Une condensation persistante peut faire rouiller le chapeau, les gaines et les raccords. Plusieurs raisons peuvent en être la cause, notamment un tronçon horizontal trop long, des coudes trop nombreux ou des conduits extérieurs exposés au froid.
4. Inspecter les joints pour s'assurer qu'aucun tronçon ni raccord n'a bougé et qu'aucune pièce n'est lâche. Vérifier également la solidité des organes mécaniques, comme les ferrures de fixation murales ou le ruban d'étanchéité.

Remplacement des bûches

L'appareil ne devrait jamais être utilisé lorsque les bûches sont brisées. Fermer la vanne du gaz et laisser l'appareil refroidir avant d'ouvrir la porte pour retirer les bûches avec précaution. (La flamme de la veilleuse génère suffisamment de chaleur pour causer des brûlures.) Si pour une raison ou une autre une bûche doit être remplacée, elle doit être remplacée par la bonne bûche. L'emplacement des bûches doit être tel qu'illustré sur les schémas dans la section «Installation du jeu de bûches».

Remarque : La garantie ne couvre pas la production de carbone ni l'altération de la performance de l'appareil causées par un positionnement incorrect des bûches.

Vitre

Votre foyer Regency® est équipé d'une vitre extérieure en verre trempé haute température de 5 mm d'épaisseur, et d'une vitre intérieure en céramique de 5 mm d'épaisseur. Si une vitre a besoin d'être nettoyée, nous vous recommandons d'utiliser un nettoyant pour vitres homologué disponible chez tous les détaillants agréés. Ne pas utiliser de matériaux abrasifs ou de nettoyants à base d'ammoniaque.

PRÉCAUTIONS ET MISES EN GARDE :

* Attendre que la vitre refroidisse avant de la nettoyer.
* Ne pas remplacer la vitre par une vitre autre que celle fournie par le fabricant afin de ne pas annuler les garanties.
* Manipuler la porte avec soin pour éviter d'endommager la vitre.
* Éviter de cogner la vitre ou de la manipuler de façon brusque.
* Ne pas faire fonctionner l'appareil si la porte vitrée est enlevée, craquelée ou brisée.
* Porter des gants et des lunettes de sécurité pour retirer une vitre endommagée ou cassée.
* Confier le remplacement de la vitre à un technicien qualifié ou autorisé.

AVERTISSEMENT : Ne pas faire fonctionner l'appareil si la vitre avant a été enlevée, est fissurée ou brisée. Le remplacement de la vitre doit être effectué par un professionnel qualifié agréé.

Remplacement de la vitre

Si la vitre se brise après un impact, communiquer avec un détaillant Regency® autorisé seulement pour se procurer une vitre de rechange. La vitre de rechange est équipée de série d'un encadrement de porte. Procéder à la réinstallation en suivant les instructions de la section «Installation de la vitre».

VITRES DE RECHANGE :

Modèle CB72EPV
Vitre de sécurité avant extérieure - Verre trempé (Pièce nº940-500/P)
Vitre de sécurité extérieure de droite - Verre trempé (Pièce nº940-502/P)
Vitre de sécurité extérieure de gauche - Verre trempé (Pièce nº940-503/P)

Vitre avant interne - Céramique (Pièce nº940-499/P)
Vitre latérale interne - Céramique (Pièce nº940-498/P)

information à l'usage de l'installateur

Information de sécurité générale

1. L'installation de cet appareil doit être conforme aux codes et règlements locaux ou, en leur absence, aux codes CAN1-B149 (Canada) ou ANSI-223.1 (États-Unis) en vigueur.
2. Voir les instructions générales de construction et d'assemblage. L'appareil et son système de ventilation doivent être isolés.
3. Cet appareil doit être raccordé à une évacuation et un chapeau d'évacuation spécifiques à l'extérieur de l'enveloppe du bâtiment. Ne jamais installer une évacuation vers une autre pièce ou à l'intérieur d'un bâtiment. S'assurer que le système d'évacuation est installé conformément aux instructions du fabricant.
4. Inspecter annuellement le système d'évacuation pour prévenir tout blocage ou autres signes de détérioration.
5. Les terminaux du système de ventilation ne doivent pas être encastrés dans un mur ou un revêtement mural.
6. Toutes les surfaces vitrées qui ont été retirées pour entretien doivent être remises en place avant d'utiliser l'appareil.
7. Afin d'éviter toute blessure, ne pas confier le fonctionnement de l'appareil à une personne qui n'est pas familière avec son utilisation.
8. Porter des gants et des lunettes de sécurité pour effectuer l'entretien de l'appareil.
9. Tenir compte de l'emplacement du câblage électrique dans les murs et les plafonds pour perforer des trous lors de l'installation des terminaisons.
10. Aucun changement ne doit être apporté à cet appareil. Les pièces retirées pour entretien doivent être remises en place avant l'utilisation de l'appareil.
11. L'installation et les réparations de cet appareil doivent être effectuées par un technicien qualifié. Un professionnel devra effectuer une inspection annuelle de l'appareil. S'assurer de faire inspecter annuellement tous les appareils au gaz.
12. Ne pas claquer ni cogner la vitre de la porte.
13. Ne jamais brûler de combustibles solides (bois, papier, carton, charbon, etc.) dans cet appareil.
14. L'espace autour de l'appareil doit être dégagé et ne pas comporter de matériaux combustibles (carburants et autres liquides ou gaz inflammables).
15. S'assurer que tous les câbles électriques, Ethernet, HDMI, réseau, optiques, fils/câbles, conduits, etc. passent à travers les montants en bois ou en acier. Ne pas les placer directement au-dessus du foyer et ne pas les laisser apparents.
16. L'enceinte du châssis doit être entièrement ouverte sur toute la largeur, la hauteur et la profondeur au-dessus du foyer, conformément aux exigences indiquées dans la section relative à la structure d'encadrement.

Aide-mémoire pour l'installation

1. Mettre l'appareil en place. Se reporter aux sections suivantes :

   a) Mettre votre foyer en place
   b) Dégagements
   c) Dégagements du manteau combustible
   d) Structure d'encadrement & Finition
   e) Système de ventilation. Voir les sections «Mise en place du système d'évacuation» et «Dispositions du système d'évacuation».

2. Assembler les espaceurs. Consulter la section «Assemblage de l'appareil avant l'installation». (REMARQUE : l'assemblage doit être effectué avant l'installation de l'appareil dans le foyer).
3. Installer le conduit d'évacuation. Voir les sections «Installations horizontales» et «Procédures d'installation».
4. Placer 4 piles AA dans le récepteur / boîtier à piles. Brancher le récepteur au câblage identifié "receiver", ce qui permettra de faire fonctionner l'appareil manuellement lorsqu'il est sur "ON".

   Remarque : Le faisceau de câble (identifié "receiver") se trouve près de la vanne de gaz et devra être dirigé vers l'extérieur du foyer, du côté gauche ou du côté droit de l'appareil avant de terminer l'installation.

5. Brancher l'appareil au courant de 120V. Ce branchement est nécessaire pour faire fonctionner l'éclairage et vivement recommandé pour faire fonctionner la valve de gaz. Les piles AA servent uniquement d'alimentation de secours en cas de panne de courant.
6. Faire les raccordements à l'alimentation au gaz. Effectuer un test de la veilleuse qui doit être conforme au schéma. Consulter les sections «Installation de la ligne de gaz» & «Réglage de la veilleuse».
7. Installer les accessoires standard et en option. Si nécessaire, consulter les sections suivantes :

   a. Écran vitré de sécurité
   b. Vitre (intérieure) de la chambre de combustion
   c. Jeu de bûches
   d. Galets de verre
   e. Pierres en céramique ou autres éléments décoratifs homologués
   f. Panneaux peints, en émail ou vitrés au choix (requis)
   g.Système Heatwave
   h. Chapeau d'évacuation forcée

8. Brancher à une prise de courant la fiche à 3 broches pour l'éclairage. Cette fiche est située près de la valve sur l'appareil.
9. Vérification finale.

Avant de quitter le domicile du client, l'installateur doit s'assurer que l'appareil s'allume correctement et lui en expliquer le fonctionnement en détail.

MISE EN GARDE : Risque de cancer et de malformations congénitales
www.P65Warnings.ca.gov
919-874-fr

Ceci comprend les étapes de vérification suivantes :

1. Chronométrer l'appareil pour s'assurer qu'après 15 minutes de fonctionnement, le débit d'alimentation en gaz est adéquat (telle qu'inscrite sur l'étiquette de sécurité : 46 500 BTU/h pour le gaz naturel et 45 500 BTU/h pour le propane).
2. Au besoin, régler l'entrée d'air principale pour éviter que les flammes ne produisent du carbone. Faire fonctionner l'appareil de 15 à 20 minutes pour laisser le temps aux flammes de se stabiliser.

ATTENTION : Le fabricant n'est pas responsable des dommages occasionnés par la production de suie ou de fumée à la suite d'une altération de l'appareil.

Heat Wave

Système de conduit d'air HeatWave - en option

Le système de conduit d'air ***HeatWave*** augmente l'efficacité de votre foyer en distribuant l'air chaud de la cheminée vers des endroits éloignés dans la même pièce ou dans d'autres pièces de votre maison.

Deux systèmes au maximum peuvent être installés sur le foyer.

Le système de conduit d'air ***HeatWave*** nécessite des dégagements et une structure d'encadrement spécifiques. Consulter le manuel du ***HeatWave*** pour plus de détails.

L'utilisation du système de conduit d'air HeatWave en option ne réduit pas la taille de l'ouverture de ventilation, qui doit toujours être d'au moins 288 po^2.

Mise en place de votre foyer au gaz

Mise en place de votre foyer au gaz - Installation baie

1. Au moment de sélectionner l'emplacement du foyer, s'assurer de respecter les dégagements exigés.

2. L'appareil doit être installé sur une surface plane, solide et continue, comme, par exemple, un plancher en bois, en métal ou en béton ou sur une surface surélevée (sur le mur). L'appareil doit être installé sur un panneau en métal ou en bois de la surface complète de l'appareil.

3. Le foyer au gaz à évacuation directe CB72EPV peut être encastré ou encadré dans une structure dans la pièce, comme illustré sur le schéma ci-dessous (D & E).

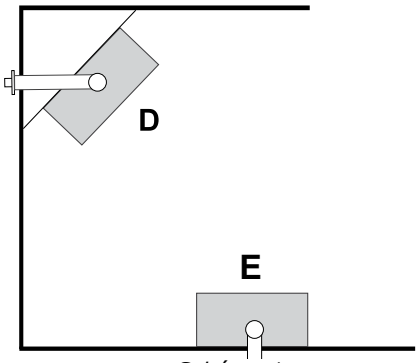

Schéma 1

D) 3 côtés - Modèle CB72EPV (installation en angle)
E) 3 côtés - Modèle CB72EPV

4. Pour une installation dans une chambre à coucher, vérifier les codes et règlements locaux avant de procéder. Cet appareil est équipé d'une télécommande.

5. Le foyer au gaz à évacuation directe CB72EPV est homologué pour être installé dans une alcôve. Voir la section «Dégagements» pour plus de détails.

6. Avant de procéder à l'installation, il est recommandé de dresser un plan sur papier de l'installation voulue, à partir des mesures exactes des dégagements et des revêtements de protection du sol, et de le faire vérifier par un inspecteur, un détaillant ou un installateur qualifié avant l'installation.

Remarque : Pour les terminaisons d'évacuation, consulter la section «Emplacements des terminaisons d'évacuation extérieures».

Mise en place de votre foyer au gaz - Installation en angle

1. Au moment de sélectionner l'emplacement du foyer, s'assurer de respecter les dégagements exigés.

2. L'appareil doit être installé sur une surface plane, solide et continue, comme, par exemple, un plancher en bois, en métal ou en béton ou sur une surface surélevée (sur le mur). L'appareil doit être installé sur un panneau en métal ou en bois de la surface complète de l'appareil.

3. Le foyer au gaz à conversion d'angle CB72EPV peut être encastré ou encadré dans une structure dans la pièce comme illustré dans dans les schémas A and B (schéma 1).

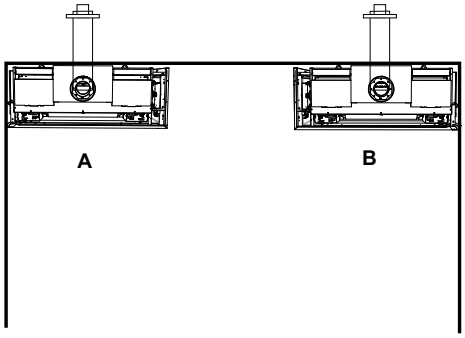

Schéma 1

A) Coin gauche
B) Coin droit

4. Pour une installation dans une chambre à coucher, vérifier les codes et règlements locaux avant de procéder. Cet appareil est équipé d'une télécommande.

5. Le foyer au gaz à conversion d'angle CB72EPV est homologué pour être installé dans une alcôve. Voir la section «Dégagements» pour plus de détails.

6. Avant de procéder à l'installation, il est recommandé de dresser un plan sur papier de l'installation voulue, à partir des mesures exactes des dégagements et des revêtements de protection du sol, et de le faire vérifier par un inspecteur, un détaillant ou un installateur qualifié avant l'installation.

Remarque : Pour les terminaisons d'évacuation, consulter la section «Emplacements des terminaisons d'évacuation extérieures».

consignes d'installation

Montage de l'appareil avant installation

Avant de débuter

Retrait de l'appareil de la palette

Retirer les vis qui fixent l'appareil sur la palette.

En raison de la taille et du poids du modèle CB72EPV (581 livres à la livraison), 4 personnes seront nécessaires pour soulever et déplacer l'appareil.

Placer une section de 2 x 4 (assez longue pour avoir une prise solide de chaque côté) sous la poignée située de chaque côté, comme illustré ci-contre.

Soulever et déplacer l'appareil avec précaution.

Remarque : Retirer les 2 x 4 une fois l'appareil dans son emplacement final.

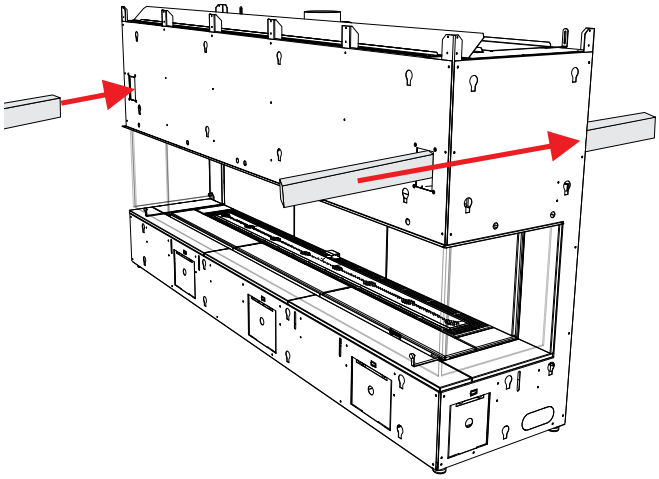

Espaceurs arrière - Modèle CB72EPV

Les 8 espaceurs arrière sont déjà fixés à l'appareil. Ne pas les retirer. Les 2 espaceurs arrière supérieurs sont conçus pour que les vis puissent être utilisées, si nécessaire, à la fixation de l'appareil sur le mur du fond. Les montants doivent se situer dans cet emplacement en cas de fixation de l'appareil aux montants.

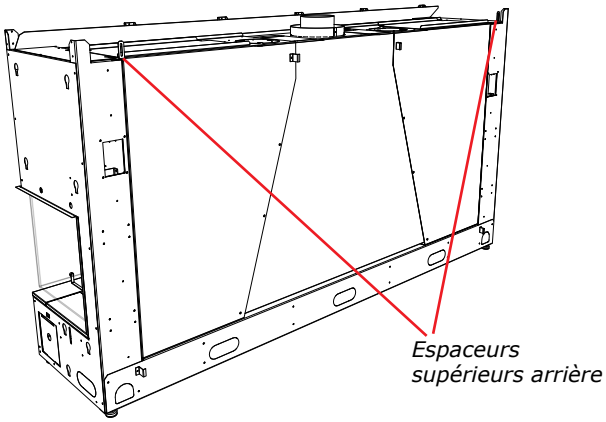

Pattes de nivellement

Il y a quatre pattes de nivellement - deux de chaque côté - qui peuvent être réglés si nécessaire (avec l'outil fourni prévu à cet effet dans le kit d'installation comprenant le manuel).

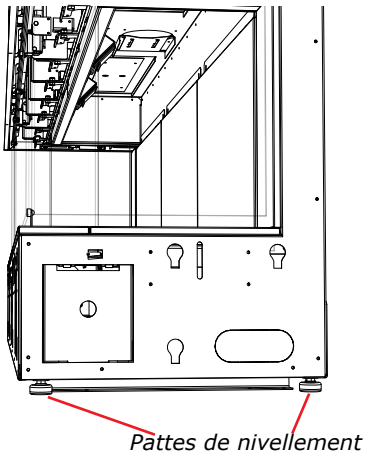

Retrait des panneaux d'accès

Les panneaux d'accès avant (x3) et un (x1) autre sur la droite (en faisant face à l'appareil) peuvent être retirés pour faciliter le branchement du gaz et de l'alimentation électrique avant la finalisation du montage de l'appareil. Une fois complété, s'assurer que le panneau d'accès est correctement réinstallé avant l'installation de tout matériau de finition.
Voir les emplacements des panneaux sur le schéma ci-contre.

Remarque : Une fois le matériau de finition installé, ces panneaux ne sont plus accessibles.

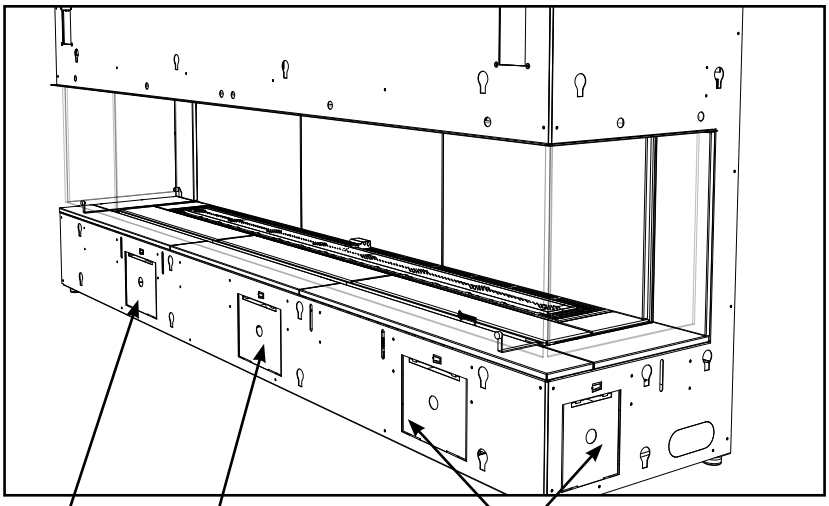

Branchement du gaz *Réglage de l'arrivée d'air* *Branchement électrique*

1. Identifier le panneau d'accès à retirer, et enlever le panneau situé sur la bordure extérieure correspondant en le soulevant pour le dégager (panneau central illustré ci-dessous).

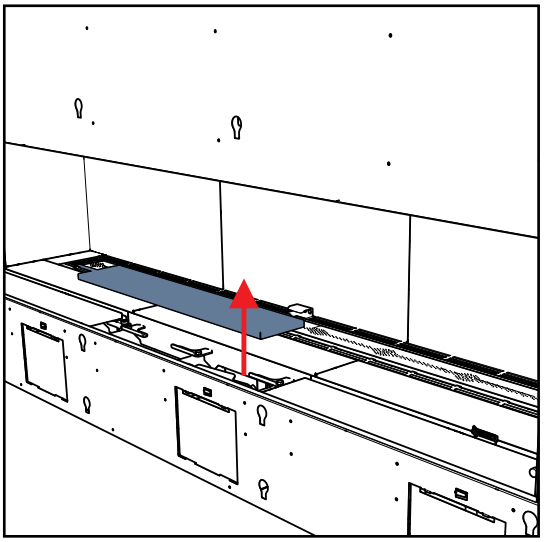

2. Depuis l'intérieur de l'appareil, pousser la languette vers l'intérieur pour dégager le panneau d'accès sur le dessus.
3. Pousser le panneau d'accès vers l'intérieur de l'appareil, soulever la partie inférieure pour la dégager des languettes inférieures puis dégager le panneau de l'appareil.
4. Refaire ces étapes en sens inverse pour réinstaller le panneau d'accès.

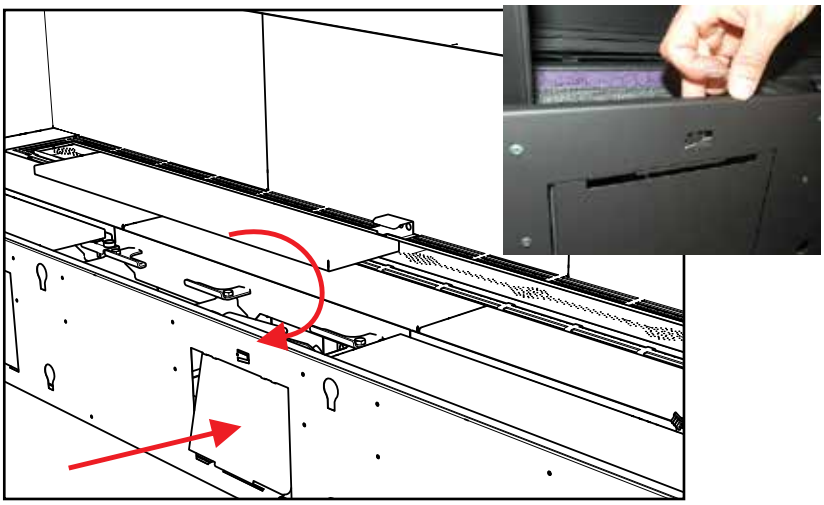

Ouvertures de ventilation (Trois côtés / Installation baie)

REMARQUE : Voir page suivante pour les appareils d'angle

Le système de mur froid (Cool Wall) breveté de Regency évacue la chaleur au niveau du plafond. Il réduit la chaleur rayonnante en excès devant le foyer afin que vous puissiez en profiter plus souvent.

- Concevez votre propre système de ventilation pour l'harmoniser avec votre intérieur
- Utilisez les grilles de ventilation pour châssis avant ou latérales proposées en option
- Faites circuler la chaleur discrètement dans la pièce

Emplacements des ouvertures de ventilation

Voici des exemples ci-dessous de la façon dont les ouvertures de ventilation peuvent être installées au-dessus du foyer.

L'air qui circule à travers l'échangeur thermique est chauffé par le foyer, puis dirigé vers l'arrière du foyer. L'air chauffé combiné est ensuite réacheminé dans la pièce.

En cas d'utilisation d'un système HeatWave en option, celui-ci ne réduit pas la taille de l'ouverture de ventilation. Ces ouvertures doivent toujours être d'au moins 288 po^2.

Sortie avant

L'ouverture de ventilation peut être placée à l'avant en s'assurant qu'elle respecte l'ouverture de 288 po^2 et qu'elle est située jusqu'à 2 po (51 mm) du plafond de l'enceinte.

Sortie latérale (gauche et droite)

Les ouvertures de ventilation, une fois placées des deux côtés, doivent être de la même dimension. Elles doivent avoir une ouverture d'air libre égale (50/50) pour équilibrer la circulation d'air. Une ouverture de ventilation ne peut jamais être placée d'un seul côté.
Les ouvertures de ventilation ne peuvent pas être plus petites que 6 po (152 mm) de large pour égaler la surface totale de 288 po^2 de surface ouverte libre.
Exemple : 6 po (152 mm) de large x 24 po (610 mm) de haut = 144 po^2 de chaque côté de surface ouverte libre. Une seconde grille de ventilation est installée de l'autre côté =100 %.
Les ouvertures de ventilation doivent être situées jusqu'à 2 po (51 mm) du plafond de l'enceinte.

Sortie sur le dessus

L'ouverture de ventilation peut être plus près du plafond, comme indiqué ci-dessous. La hauteur minimale de l'ouverture doit être de 2-1/2 po (64 mm), mesurée du haut de l'enceinte au plafond, et doit être ouverte à l'avant et sur les deux côtés pour répondre à l'exigence minimale de 288 po^2 d'air libre.

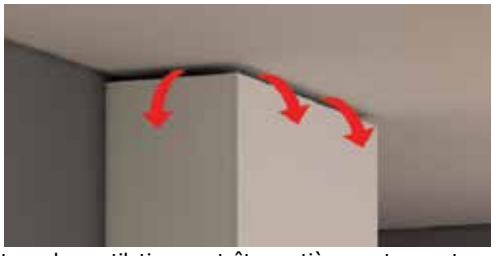

L'ouverture de ventilation peut être entièrement ouverte au sommet de l'enceinte. Ce type d'ouverture de ventilation est utilisé lorsque le haut de l'enceinte n'est pas visible d'en haut et lorsque le plafond de la pièce est plus haut que la normale. Lors de la mise en place de ce type d'ouverture de ventilation, des mesures doivent être prises pour éviter que des objets de tout type ne tombent ou ne soient projetés dans l'ouverture de ventilation. Des grilles ou d'autres mesures préventives doivent être mises en place.

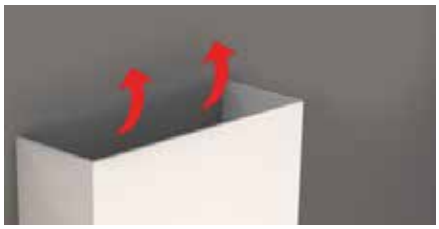

L'ouverture de ventilation peut être placée sur le dessus en s'assurant qu'elle respecte l'ouverture de 288 po^2. Ce type d'ouverture de ventilation est utilisé lorsque le haut de l'enceinte est visible d'en haut et lorsque le plafond de la pièce est plus haut que la normale.

Ouvertures de ventilation (angles droit et gauche)

Le système de mur froid (Cool Wall) breveté de Regency évacue la chaleur au niveau du plafond. Il réduit la chaleur rayonnante en excès devant le foyer afin que vous puissiez en profiter plus souvent.

- Concevez votre propre système de ventilation pour l'harmoniser avec votre intérieur
- Utilisez les grilles de ventilation pour châssis avant ou latérales proposées en option
- Faites circuler la chaleur discrètement dans la pièce

Emplacements des ouvertures de ventilation

Voici des exemples ci-dessous de la façon dont les ouvertures de ventilation peuvent être installées au-dessus du foyer.

L'air qui circule à travers l'échangeur thermique est chauffé par le foyer, puis dirigé vers l'arrière du foyer. L'air chauffé combiné est ensuite réacheminé dans la pièce.

En cas d'utilisation d'un système HeatWave en option, celui-ci ne réduit pas la taille de l'ouverture de ventilation. Ces ouvertures doivent toujours être d'au moins 288 po^2.

Sortie avant

L'ouverture de ventilation peut être placée à l'avant en s'assurant qu'elle respecte l'ouverture de 288 po^2 et qu'elle est située jusqu'à 2 po (51 mm) du plafond de l'enceinte.

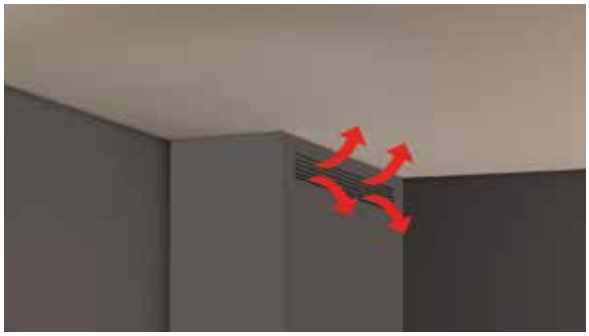

Sorties avant et latérale

Les ouvertures de ventilation, une fois placées des deux côtés, doivent être de la même dimension à l'avant. Elles doivent avoir une ouverture d'air libre égale (50/50) pour équilibrer la circulation d'air. Une ouverture de ventilation ne peut jamais être placée d'un seul côté.
Les ouvertures de ventilation ne peuvent pas être plus petites que 6 po (152 mm) de large pour égaler la surface totale de 288 po^2 de surface ouverte libre.
Exemple : 6 po (152 mm) de large x 24 po (610 mm) de haut = 144 po^2 de chaque côté de surface ouverte libre. Une seconde grille de ventilation est installée de l'autre côté =100 %.
Les ouvertures de ventilation doivent être situées jusqu'à 2 po (51 mm) du plafond de l'enceinte.

Sortie sur le dessus

L'ouverture de ventilation peut être plus près du plafond, comme indiqué ci-dessous. La hauteur et la profondeur minimales du châssis x la hauteur sont mesurées depuis le dessus de l'enceinte du plafond et doivent être ouvertes à l'avant et sur le côté pour répondre à l'exigence minimale de 288 po^2 d'air libre.

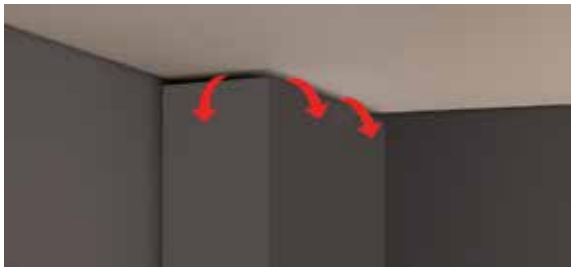

L'ouverture de ventilation peut être entièrement ouverte au sommet de l'enceinte. Ce type d'ouverture de ventilation est utilisé lorsque le haut de l'enceinte n'est pas visible d'en haut et lorsque le plafond de la pièce est plus haut que la normale. Lors de la mise en place de ce type d'ouverture de ventilation, des mesures doivent être prises pour éviter que des objets de tout type ne tombent ou ne soient projetés dans l'ouverture de ventilation. Des grilles ou d'autres mesures préventives doivent être mises en place.

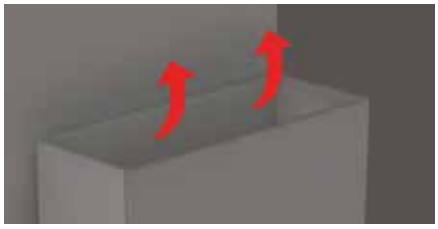

L'ouverture de ventilation peut être placée sur le dessus en s'assurant qu'elle respecte l'ouverture de 288 po^2. Ce type d'ouverture de ventilation est utilisé lorsque le haut de l'enceinte est visible d'en haut et lorsque le plafond de la pièce est plus haut que la normale.

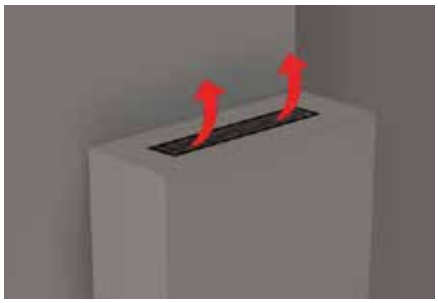

consignes d'installation

Enceinte du châssis

En cas d'installation des ouvertures de ventilation à l'avant ou sur les deux côtés, le haut de l'ouverture de ventilation ne doit pas être inférieur à 3 po du haut de l'enceinte du châssis pour toutes les installations.
La hauteur minimale de l'enceinte à partir de la base de l'appareil est de 63 po.
Une ouverture minimale de 120 po^2 dans l'enceinte est nécessaire pour maintenir des températures de fonctionnement sécuritaires. Ceci peut être réalisé de plusieurs façons, y compris selon les exemples présentés dans ce manuel.

IMPORTANT :
Mur extérieur / enceinte d'alcôve : Lors de l'installation dans une cavité extérieure ou une enceinte du châssis (dessus, arrière et côtés), quel que soit l'endroit où l'appareil est placé dans la maison, l'utilisation de cloisons sèches ou d'autres moyens est requise tels qu'une isolation, du contreplaqué, des montants en bois, etc. pour empêcher la chaleur de s'échapper n'importe où au-dessus de l'enceinte.
Châssis interne : En cas d'installation en tant que châssis interne, quel que soit l'endroit où l'appareil est placé dans la maison, il est nécessaire d'utiliser soit de cloisons sèches ou d'autres moyens, tels que du contreplaqué, sur la paroi arrière du châssis afin d'éviter que la chaleur ne s'échappe dans la cavité murale arrière. Si le châssis est prolongé jusqu'au plafond, le plafond devra également être fini de manière à empêcher la chaleur de s'échapper dans la solive du plancher ou dans le grenier.

Une des méthodes suivantes doit être utilisée pour empêcher la chaleur de s'échapper de la cavité de l'enceinte.
a. En cas d'utilisation d'une cloison sèche, s'assurer que la cloison sèche est bien scellée sans espaces.
b. Le contreplaqué, les montants en bois, etc. doivent être installés de manière étanche, sans interstices ni jointures.

Comme cet appareil a été conçu pour que l'air chaud s'échappe uniquement par les ouvertures de ventilation de l'enceinte du châssis, si de l'air chaud est piégé en s'échappant par des joints, des crevasses, des montants ouverts ou d'autres ouvertures dans l'enceinte sur le dessus, cela modifiera les dégagements à l'intérieur de l'enceinte, ce qui provoquera une surchauffe de l'enceinte. Il est essentiel que tout l'air chaud de l'enceinte sorte uniquement par les ouvertures de ventilation.
S'assurer que les ouvertures de ventilation sont conçues de manière à éviter que des débris ou des objets ne tombent dans l'enceinte.
Avertissement : NE PAS couvrir ni placer d'objets devant la ou les sorties d'air de l'ouverture de ventilation.

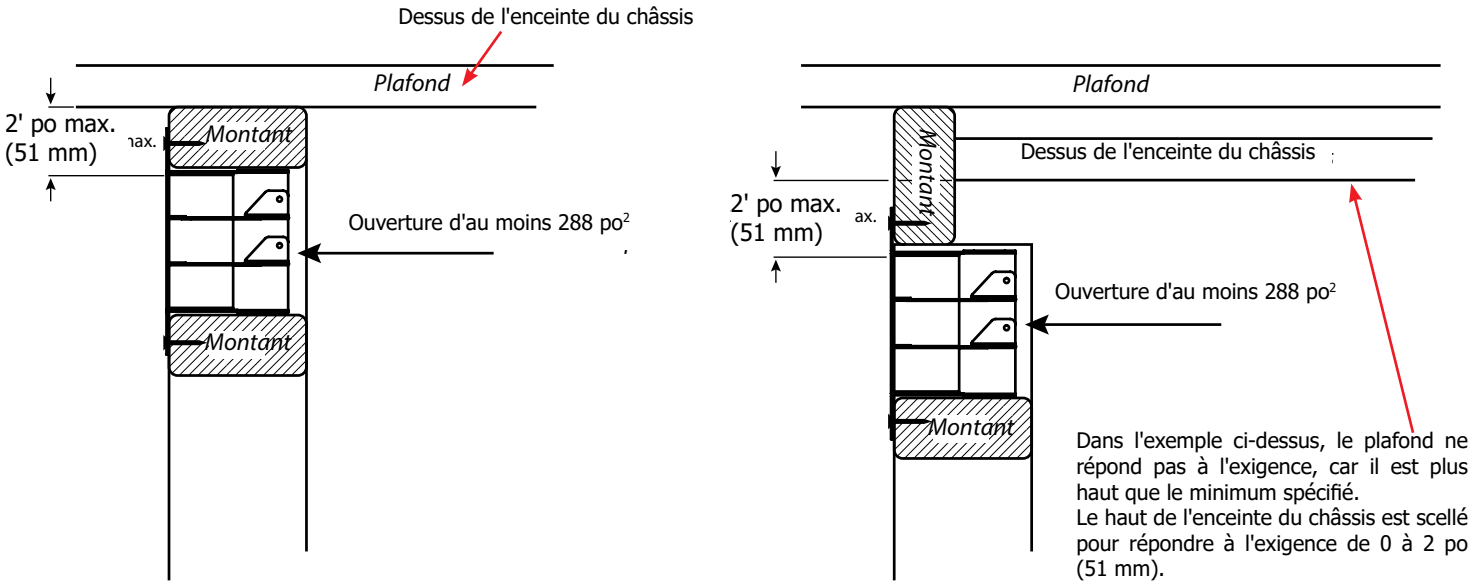

Dégagements - Installation baie

Les dégagements indiqués ci-dessous sont les distances minimales à respecter sauf indication contraire.
Une des causes principales des incendies de cheminée est le non-respect des dégagements requis (espaces vides) par rapport aux matériaux combustibles. Il est primordial d'installer ce foyer et son système de ventilation conformément à ces instructions.

Dégagements pour foyer à face unique	Dimensions	Mesures à partir de :
A1 : Hauteur du manteau (min.)	**	Partie supérieure de l'ouverture du foyer
A : Depuis le plancher	0 po min.	Partie inférieure de l'ouverture du foyer
B : Paroi latérale (de chaque côté) (min.)	8 po (203 mm)	Côté de l'ouverture du foyer
C : Largeur de l'enceinte (min.)	82-11/16 po (2100 mm)	Dimensions intérieures minimales
D : Profondeur du manteau (max.)	**	
E : Largeur de l'alcôve	120 po	D'un mur latéral à l'autre (minimum)
F : Profondeur de l'alcôve	36 po (914 mm)	Avant de l'appareil (maximum)
G : Ouverture déportée de la sortie d'air de convection	*0-2 po (0 - 51mm)	Déport max. à partir du dessus de l'enceinte du châssis
H : Sortie d'air de convection*	*288 pouces carrés	
I : Profondeur du châssis (min.)	20-3/8 po (517 mm)	Dimensions intérieures minimales
J : Hauteur de l'ouverture	15-1/16 po (383 mm)	Partie inférieure / supérieure de l'ouverture du foyer
K : Vers le plafond (min.) - 3 côtés	2-1/2 po (64 mm)	Vers le dessus du plafond
L : Enceinte du châssis (min.)	87 po (2210 mm)	De la base de l'appareil/du plancher au dessus du châssis
M : Dégagement tête du gicleur (min.)	36 po (914 mm)	Perpendiculaire à la grille du châssis
Socle	0 po	Aucun socle requis

* Voir également la page précédente pour les emplacements alternatifs d'ouvertures de ventilation.
** Voir la section sur les dégagements du manteau dans le présent manuel.

Dégagements de la cheminée par rapport aux matériaux combustibles	
Horizontal - Haut	3 po
Horizontal - Côté	2 po
Horizontal - Sol	2 po
Vertical	2 po
Passage à travers le mur/placher/plafond - en cas d'utilisation d'un coupe-feu	1-1/2 po

Remarque : Cet appareil est équipé d'un collier interne/externe de 5 po x 8 po (127 mm x 203 mm). Le conduit d'évacuation doit être réduit à 4 po x 6 5/8 po (102 mm x 168 mm) dans toutes les configurations.
Un réducteur de conduit doit être utilisé.
Voir le présent manuel pour plus de détails.

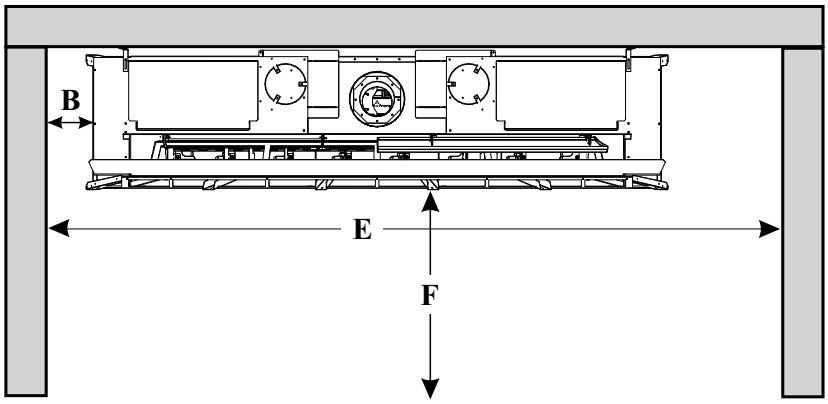

Alcôve

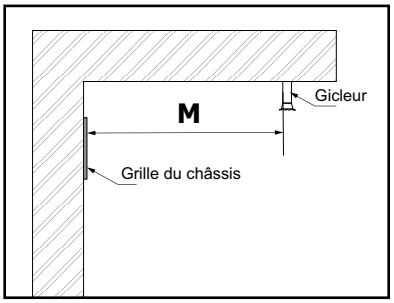

Vue latérale

Heat Wave

Les dégagements et encadrements à respecter sont différents pour le système de conduit d'air ***HeatWave*** et pour le système Heat Release. Consulter les manuels du ***HeatWave*** pour plus de détails.

Précautions à prendre
Le haut, le fond et les côtés du foyer sont délimités par des espaceurs. L'embout en métal de l'espaceur **NE** peut **PAS** être encastré dans une construction combustible.

ATTENTION
RISQUE TRÈS ÉLEVÉ D'INCENDIE
en cas de non-respect de ces dégagements (espaces vides) par rapport aux matériaux combustibles. Il est donc fondamental d'installer le foyer et le système de ventilation conformément à ces directives.

consignes d'installation

Dégagements

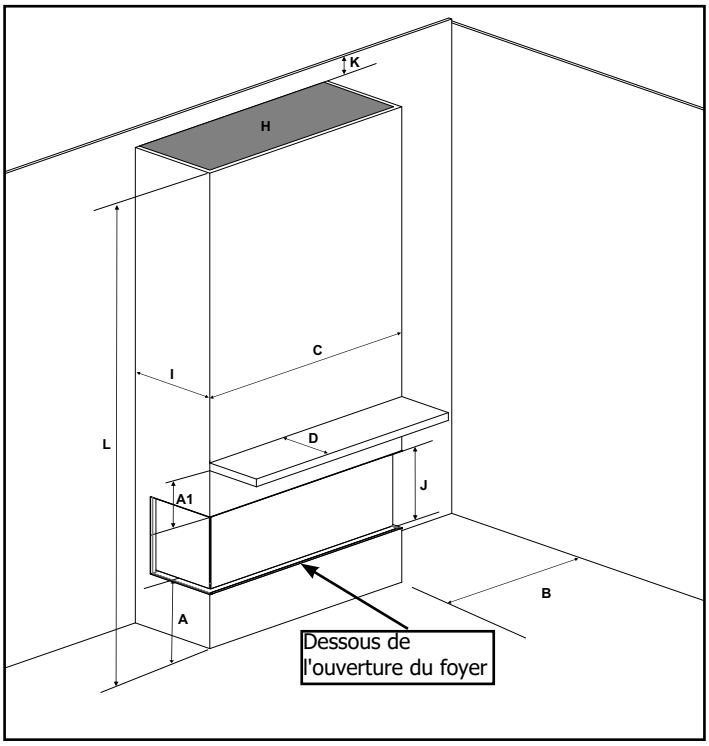

Du sol au plafond avec une ouverture sur le dessus

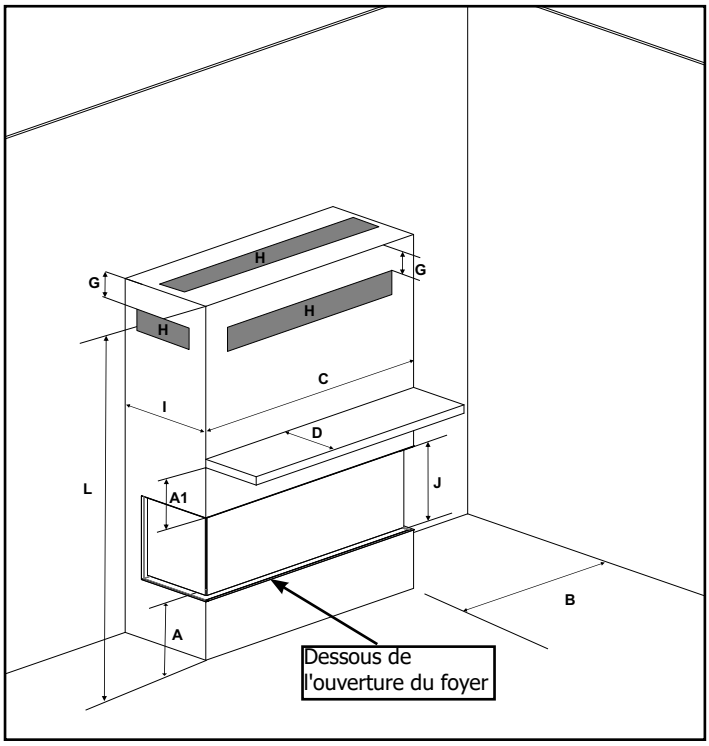

Structure d'encadrement basse avec grilles d'évacuation à l'avant/sur les deux côtés ou sur le dessus

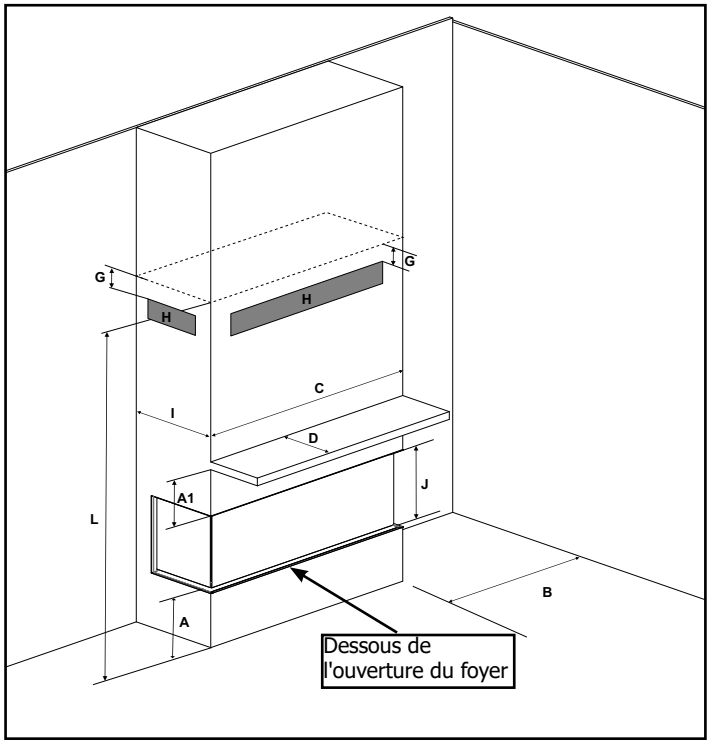

Structure d'encadrement sur toute la hauteur avec grilles d'évacuation basses à l'avant ou sur les deux côtés

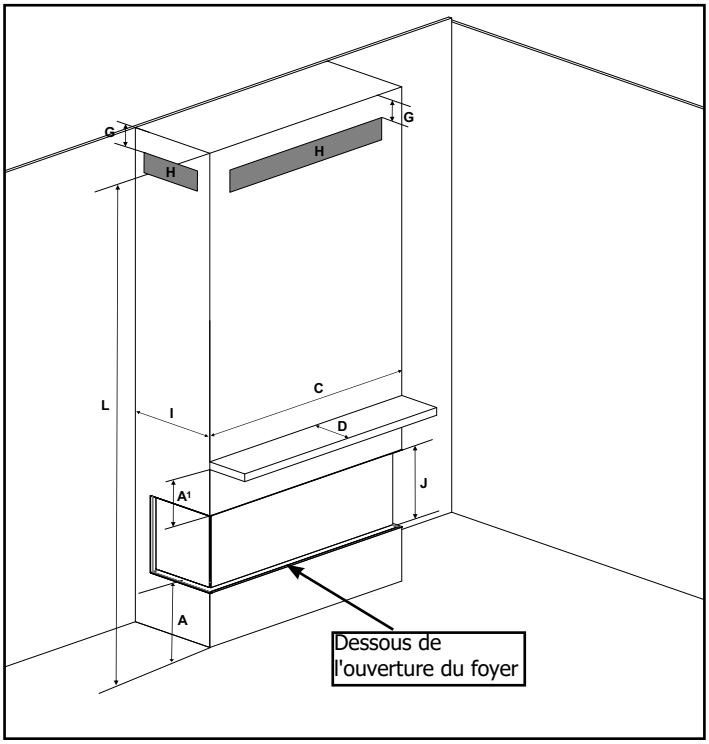

Structure d'encadrement sur toute la hauteur avec grilles d'évacuation à l'avant ou sur les deux côtés.

Dégagements - Installation en angle

Les dégagements indiqués ci-dessous sont les distances minimales à respecter sauf indication contraire :
Une des causes principales des incendies de cheminée est le non-respect des dégagements (espaces vides) par rapport aux matériaux combustibles. Il est primordial d'installer ce foyer et son système de ventilation conformément à ces instructions.

Remarque : Modèle d'angle gauche illustré ci-dessous. Les dégagements sont les mêmes pour le côté droit.

Dégagement : un seul côté	Dimensions	Mesures prises à partir de :
A: Hauteur du manteau (min.)	**	Dessus de l'ouverture du foyer
B: Hauteur de l'ouverture	15-1/16 po (382 mm)	Bas/Dessus de l'ouverture du foyer
C: depuis le plancher	0 po min.	Bas de l'ouverture du foyer
D: Paroi latérale (sur un côté)	26 po (660 mm) min.	Côté de l'ouverture du foyer
E: Profondeur du manteau (max.)	**	Avant de l'ouverture du foyer
F: Profondeur de l'alcôve	36 po (914 mm) min.	Avant de l'ouverture du foyer
G: Sortie d'air de convection*	288 po^2	
H: Ouverture déportée de la sortie d'air de convection	0-2 po (51 mm)	Déport max. à partir du dessus de l'arrière de l'enceinte du foyer
I: Enceinte (min.)	87 po (2 210 mm)	Base de l'appareil
J : Dégagement tête gicleur (min.)	36 po (914 mm)	Perpendiculaire à la grille du châssis
Socle	0 po	Aucun socle requis

* Voir également page 36 pour les emplacements alternatifs d'ouvertures de ventilation.
** Voir les dégagements du manteau dans le présent manuel.

Dégagements de la cheminée par rapport aux matériaux combustibles	
Horizontal - Dessus	3 po
Horizontal - Côté	2 po
Horizontal - Bas	2 po
Vertical	2 po
Passage à travers le mur/placher/plafond - en cas d'utilisation d'un coupe-feu	1-1/2 po

Remarque : Cet appareil est équipé d'un collier interne/externe de 5 po x 8 po (127 mm x 203 mm). Le conduit d'évacuation doit être réduit à 4 po x 6 5/8 po (102 mm x 168 mm) dans toutes les configurations.
Un réducteur de conduit doit être utilisé.
Voir le présent manuel pour plus de détails.

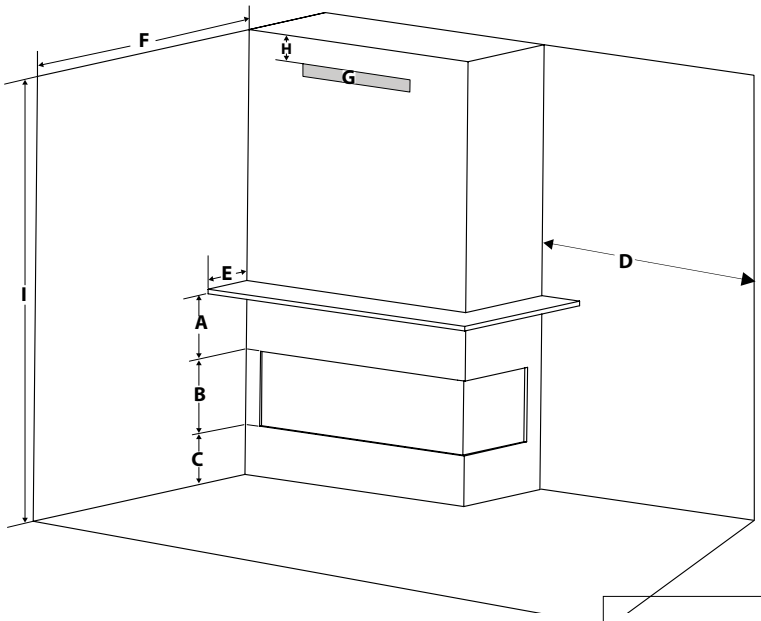

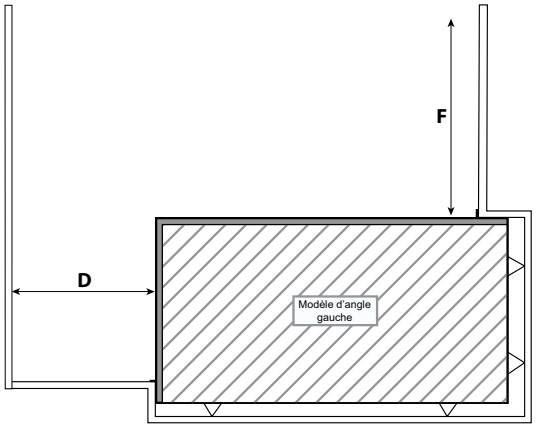

Vue supérieure de l'alcôve

Les dégagements et encadrements à respecter sont différents pour le système de conduit d'air ***HeatWave*** et pour le système Heat Release. Consulter les manuels du ***HeatWave*** pour plus de détails.

Précautions à prendre
Le haut, le fond et les côtés du foyer sont délimités par des espaceurs. L'embout en métal de l'espaceur **NE** peut **PAS** être encastré dans une construction combustible.

ATTENTION
RISQUE TRÈS ÉLEVÉ D'INCENDIE
en cas de non-respect de ces dégagements (espaces vides) par rapport aux matériaux combustibles. Il est donc fondamental d'installer le foyer et le système de ventilation conformément à ces directives.

consignes d'installation

Dégagements du manteau

Le schéma ci-contre illustre les dégagements à respecter entre le haut du parement du foyer et un manteau en matériau combustible.

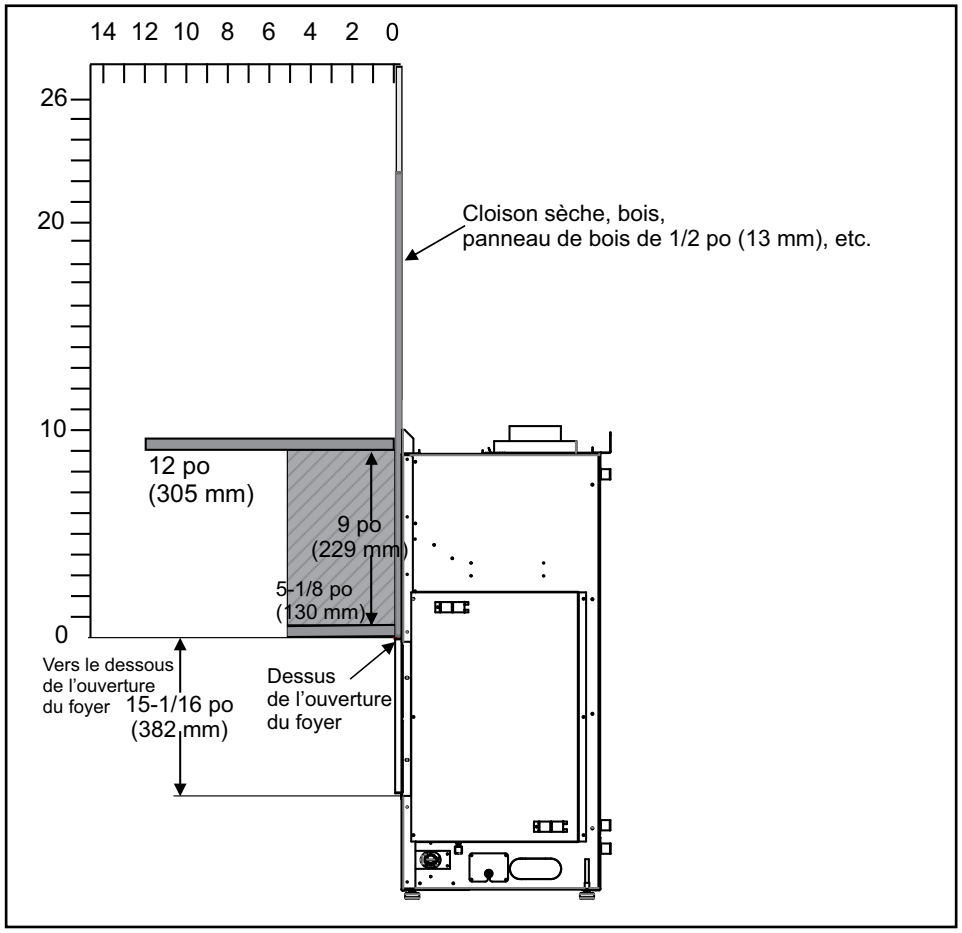

Dégagements des pattes du manteau

Le schéma ci-dessous montre les dégagements des pattes du manteau à respecter.

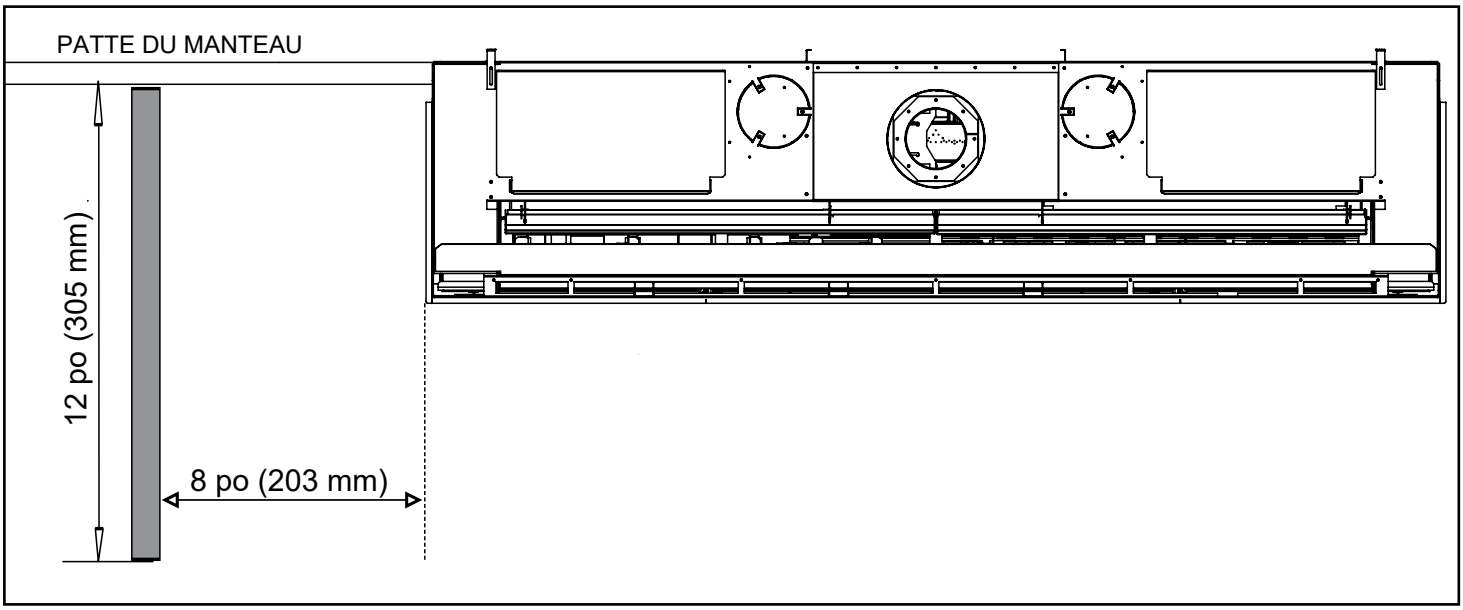

Dimensions de la structure d'encadrement - Installation baie

REMARQUE : L'encadrement peut être réalisé avec un matériau combustible (par ex. 2 x 4) et ne nécessite pas l'installation de montants / traverses en acier.

Dimensions de la structure d'encadrement	Description	Modèle CB72EPV
A	Hauteur de l'encadrement	51 po (1 295 mm)
B	Largeur de l'encadrement	82-11/16 po (2 100 mm)
C*	Profondeur de l'encadrement	20-5/8 po (524 mm)
D	Hauteur minimale des matériaux combustibles	87 po (2 210 mm)
G***	Hauteur du conduit d'évacuation (axe central) flexible	55-1/4 po (1 403 mm)
G***	Hauteur du conduit d'évacuation (axe central) rigide	59-1/4 po (1 505 mm)
**	Hauteur de l'ouverture pour la conduite de gaz	Voir emplacement du raccordement de gaz dans le présent manuel
**	Hauteur de la conduite de gaz	Voir emplacement du raccordement de gaz dans le présent manuel
**	Encastrement de la conduite de gaz - Ouverture centrale	Voir emplacement du raccordement de gaz dans le présent manuel

C* - n'est pas illustré sur le schéma ci-dessous
** Voir page suivante pour les autres possibles de branchement au gaz/électrique.
*** **Important :** Longueur totale min. de conduit de 4 pi. Même si l'axe central est de 55-1/4 po pour un conduit flexible et de 59-1/4 po pour un conduit rigide, si l'appareil est encastré dans une structure de la profondeur minimale, les 4 pi de longueur peuvent ne pas être atteints. L'axe central devra être allongé pour atteindre le minimum de 4 pi.

Les espaceurs supérieurs situés autour du périmètre de l'appareil ne sont pas des points de fixation ni des points d'appui pour un encadrement combustible. S'assurer que les dimensions d'encadrement son conformes aux spécifications ci-dessus.

S'assurer que la base en bois sur laquelle repose l'appareil est suffisamment solide pour recevoir et supporter cet appareil.
Le poids total de cet appareil est de 609 livres (poids à la livraison).

Remarque : Une aire ouverte commune d'au moins 288 po^2 est requise pour la sortie d'air de convection pour refroidir l'enceinte. S'assurer que les dégagements par rapport aux sorties d'air de convection sont respectés.
Voir les dégagements pour le modèle CB72EPV dans le présent manuel car il existe plusieurs méthodes d'installation.

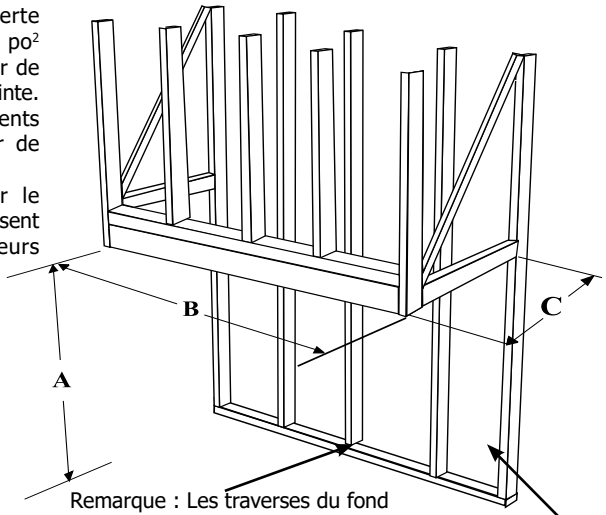

Remarque : Les traverses du fond peuvent être des 2 po x 4 po ou 2 po x 6 po en bois.

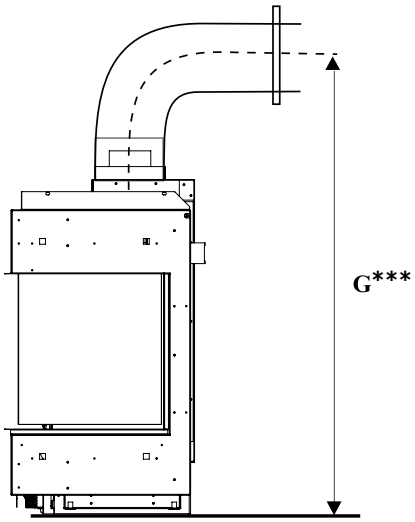

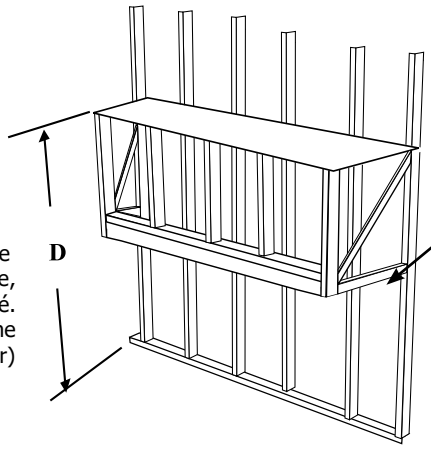

Remarque : Cet appareil doit être installé sur une surface solide, comme un sol fait en contreplaqué. Cette surface doit être de la même dimension (largeur et profondeur) que l'appareil.

Remarque : L'appareil doit être installé sur un mur du fond solide. Ne pas installer directement sur les montants.

***C**
Remarque : La profondeur de la structure d'encadrement ne prend pas en compte la cloison sèche/le bois ou des matériaux similaires contre la paroi du fond. La profondeur de la structure d'encadrement devra être changée en fonction de l'épaisseur du matériau utilisé (exemple : 20-5/8 po d'épaisseur de la structure + 1/2 po de cloison sèche = 21-1/8 po)

consignes d'installation

Dimensions de la structure d'encadrement pour installation en angle (coin droit)

REMARQUE : L'encadrement peut être réalisé avec un matériau combustible (par ex. 2x4) et ne nécessite pas l'installation de montants /traverses en acier.

Dimensions de la structure d'encadrement	Description	Installation en angle
A	Hauteur de l'encadrement	51 po (1 295 mm)
B	Largeur de l'encadrement	84 po (2 134 mm)
C	Profondeur de l'encadrement	20-5/8 po (524 mm)
D	De la base de l'appareil au châssis supérieur (min.)	87 po (2 210 mm)
G*	Hauteur de l'évacuation (axe central) flexible	55-1/4 po (1 403 mm)
G*	Hauteur de l'évacuation (axe central) rigidle	59-1/4 po (1 505 mm)
*** Important :** Longueur totale min. de conduit de 4 pi. Même si l'axe central est de 55-1/4 po pour un conduit flexible et de 59-1/4 po pour un conduit rigide, si l'appareil est encastré dans une structure de la profondeur minimale, les 4 pi de longueur peuvent ne pas être atteints. L'axe central devra être allongé pour atteindre le minimum de 4 pi.		

Remarque : Une aire ouverte commune d'au moins 288 po^2 (26,75 m^2) est requise pour la sortie d'air de convection pour refroidir l'enceinte. S'assurer que les dégagements par rapport aux sorties d'air de convection sont respectés.Voir les dégagements à respecter pour le modèle CB72EPV dans le présent manuel car il existe plusieurs méthodes d'installation.

Les espaceurs supérieurs situés autour du périmètre de l'appareil ne sont pas des points de fixation ni des points d'appui pour un encadrement combustible. S'assurer que les dimensions d'encadrement son conformes aux spécifications ci-dessus.

REMARQUE : Ces appareils ne sont pas des structures porteuses. Tous les matériaux de finition doivent être supportés par la structure d'encadrement.

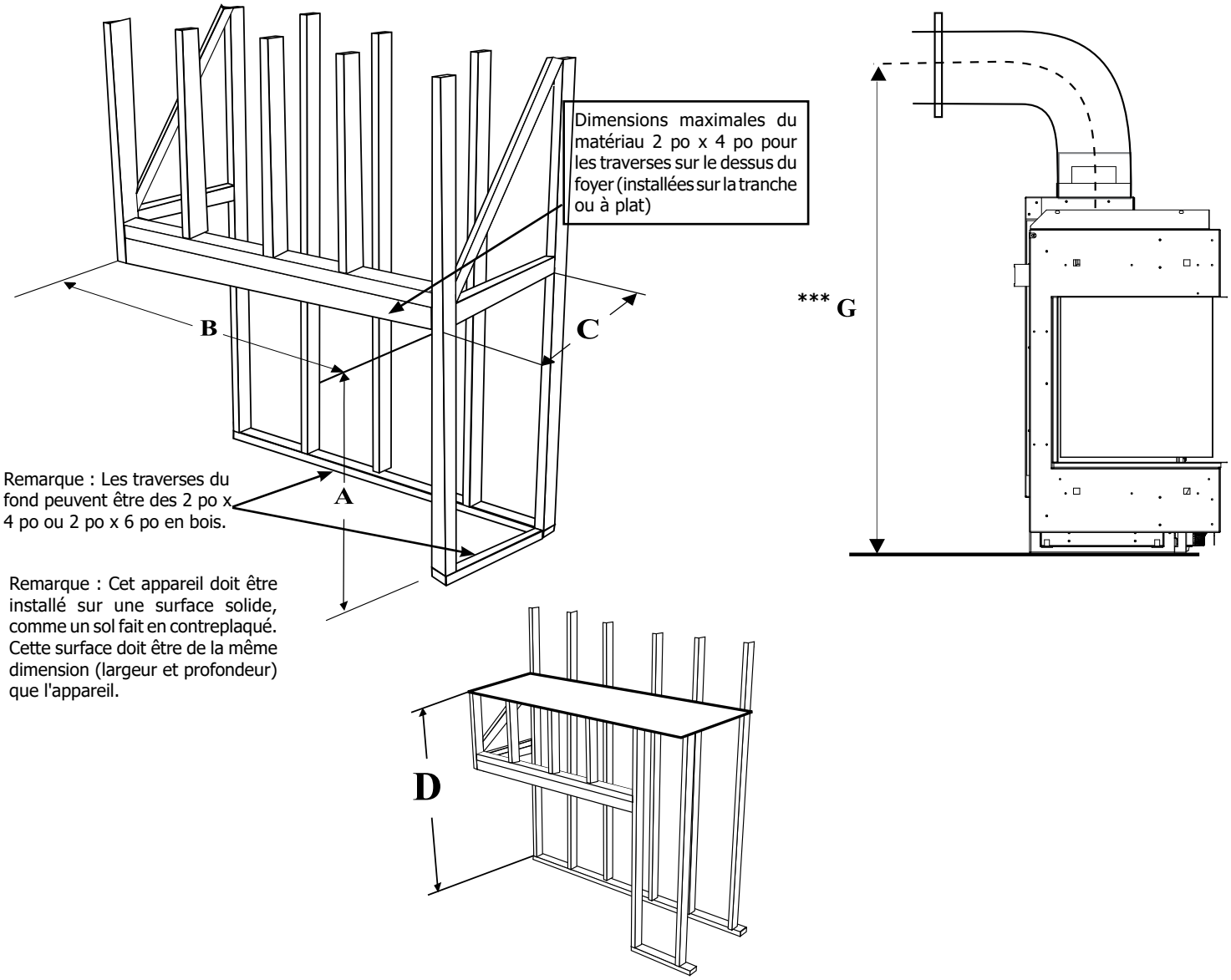

Dimensions de la structure d'encadrement pour installation en angle (coin gauche)

REMARQUE : L'encadrement peut être réalisé avec un matériau combustible (par ex. 2x4) et ne nécessite pas l'installation de montants /traverses en acier.

Dimensions de la structure d'encadrement	Description	Installation en angle
A	Hauteur de l'encadrement	51 po (1 295 mm)
B	Largeur de l'encadrement	84 po (2 134 mm)
C	Profondeur de l'encadrement	20-5/8 po (524 mm)
D	De la base de l'appareil au châssis supérieur (min.)	87 po (2 210 mm)
G*	Hauteur de l'évacuation (axe central) flexible	55-1/4 po (1 403 mm)
G*	Hauteur de l'évacuation (axe central) rigide	59-1/4 po (1 505 mm)
*** Important :** Longueur totale min. de conduit de 4 pi. Même si l'axe central est de 55-1/4 po pour un conduit flexible et de 59-1/4 po pour un conduit rigide, si l'appareil est encastré dans une structure de la profondeur minimale, les 4 pi de longueur peuvent ne pas être atteints. L'axe central devra être allongé pour atteindre le minimum de 4 pi.		

Remarque : Une aire ouverte commune d'au moins 288 po^2 (26,75 m^2) est requise pour la sortie d'air de convection pour refroidir l'enceinte. S'assurer que les dégagements par rapport aux sorties d'air de convection sont respectés.Voir les dégagements à respecter pour le modèle CB72EPV dans le présent manuel car il existe plusieurs méthodes d'installation.

Les espaceurs supérieurs situés autour du périmètre de l'appareil ne sont pas des points de fixation ni des points d'appui pour un encadrement combustible. S'assurer que les dimensions d'encadrement son conformes aux spécifications ci-dessus.

REMARQUE : Ces appareils ne sont pas des structures porteuses. Tous les matériaux de finition doivent être supportés par la structure d'encadrement.

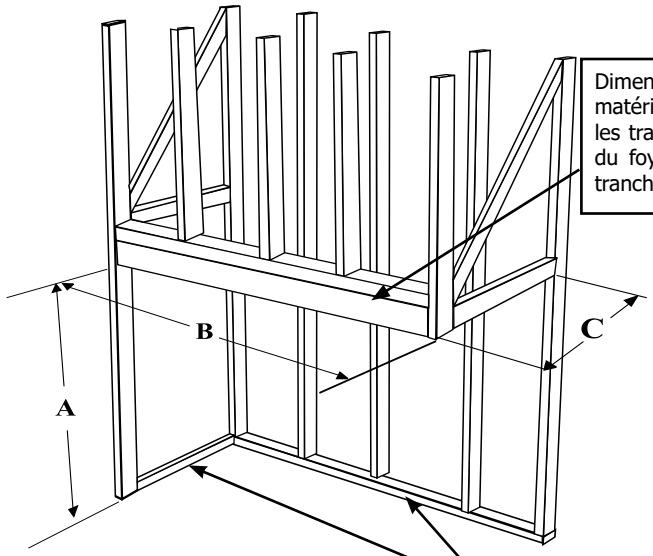

Dimensions maximales du matériau 2 po x 4 po pour les traverses sur le dessus du foyer (installées sur la tranche ou à plat)

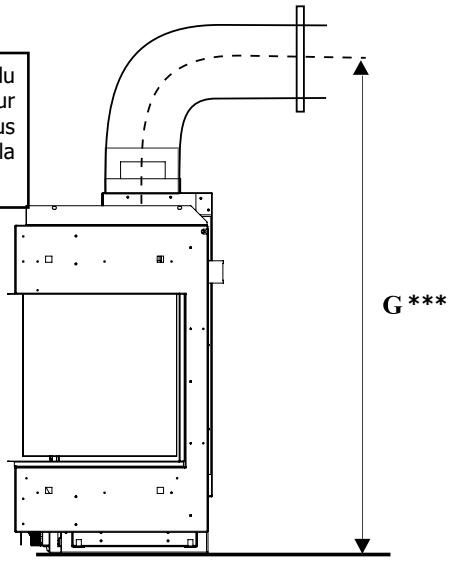

Remarque : Cet appareil doit être installé sur une surface solide, comme un sol fait en contreplaqué. Cette surface doit être de la même dimension (largeur et profondeur) que l'appareil.

Remarque : Les traverses du fond et des côtés peuvent être des 2 po x 4 po ou 2 po x 6 po en bois.

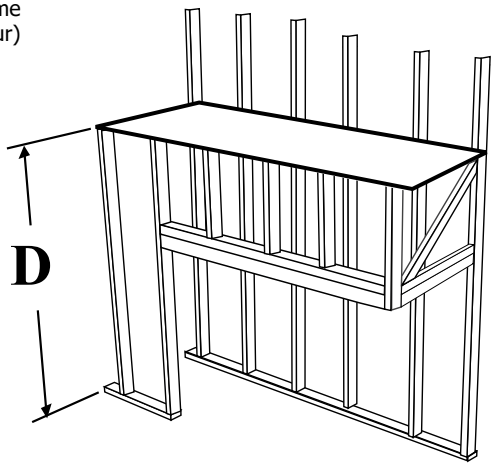

Conversion d'angle - Procédures d'assemblage

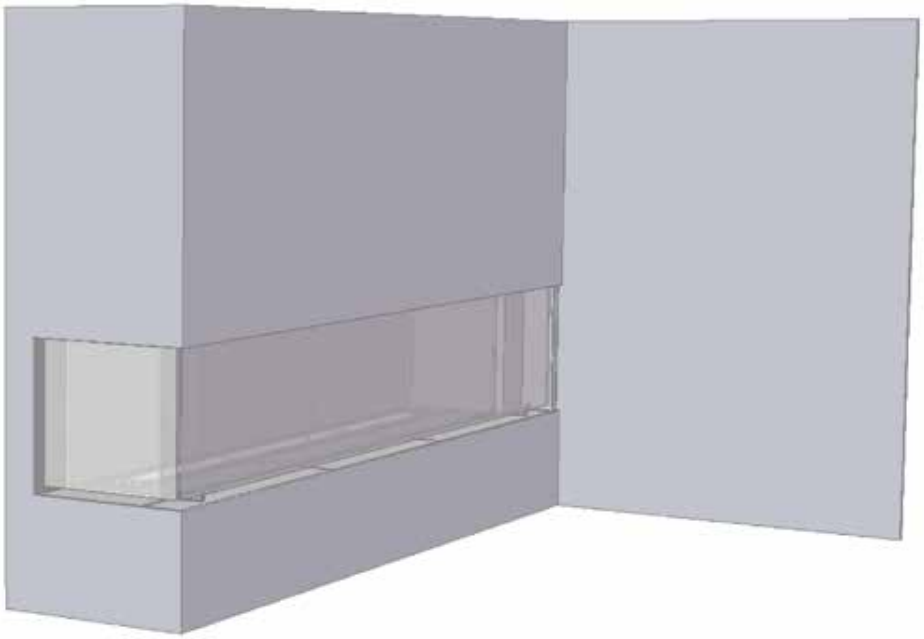

1. Choisir l'installation d'angle à gauche ou à droite. Installer panneau externe de la conversion d'angle avant de placer l'appareil dans la structure d'encadrement.

GAUCHE DROITE

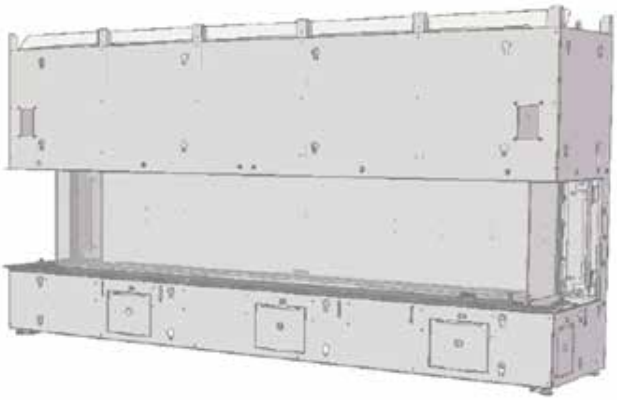

2. Installer le guide de la bordure pour l'installation sur la gauche ou sur la droite sur le panneau latéral externe.

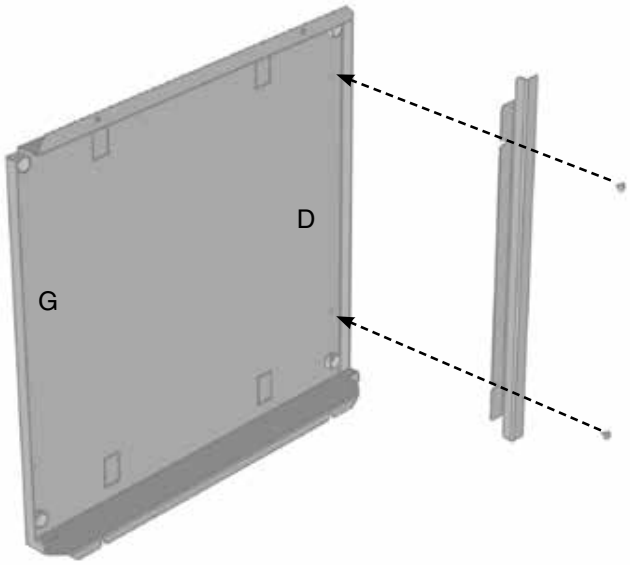

3. Plier les languettes au plus près de la bordure de finition vers l'intérieur à 90 degrés sur le panneau latéral externe.

4. Dévisser les vis à l'aide d'un tournevis coudé puis enlever les guides de la bordure du côté de l'appareil et les mettre au recyclage.

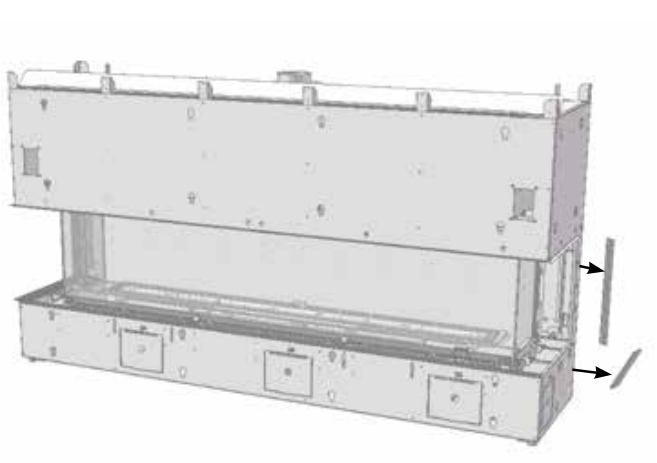

5. Faire glisser le panneau latéral externe vers le bas sur les vis situées sur la bordure amovible. Serrer les vis à l'aide d'un tournevis coudé.

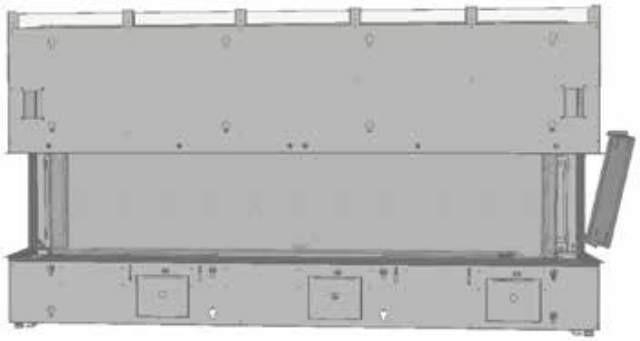

6. Serrer les deux vis autotaraudeuses sur le dessus du panneau latéral externe. À ce stade, l'appareil peut être installé dans la structure d'encadrement.

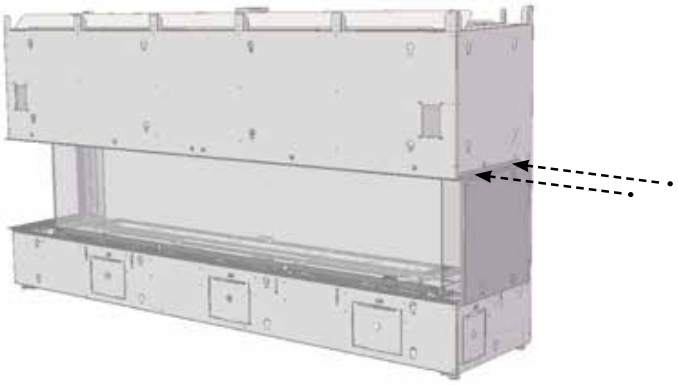

7. Voir section sur l'installation du panneau interne. Une fois installés les panneaux de la chambre de combustion, installer la paroi de protection de la conversion d'angle à l'intérieur de la paroi vitrée. Remarque : Le joint d'étanchéité du panneau repose sur la vitre et le rebord sur le dessus.

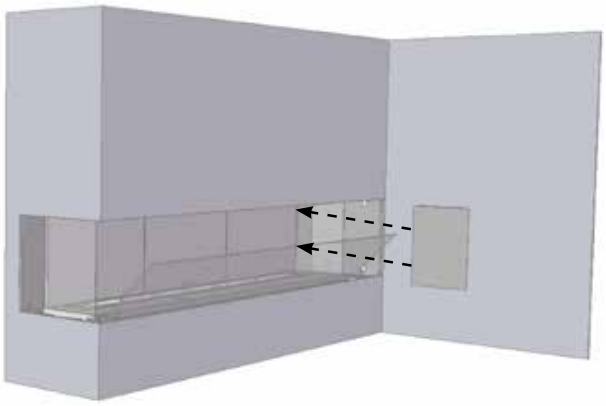

8. Une fois la structure d'encadrement et la finition du mur terminées, utiliser le tournevis coudé pour retirer les guides de bordure de finition.

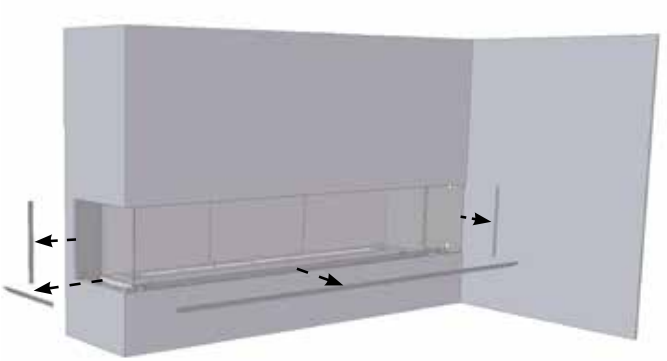

9. Installer les parois de protection externes puis mettre au recyclage le côté inutilisé ainsi que le panneau du fond.

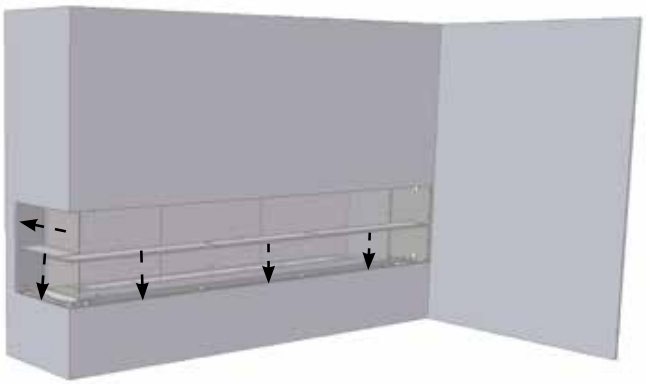

10. Faire glisser la pièce d'angle à la verticale sur la vitre de la chambre de combustion.

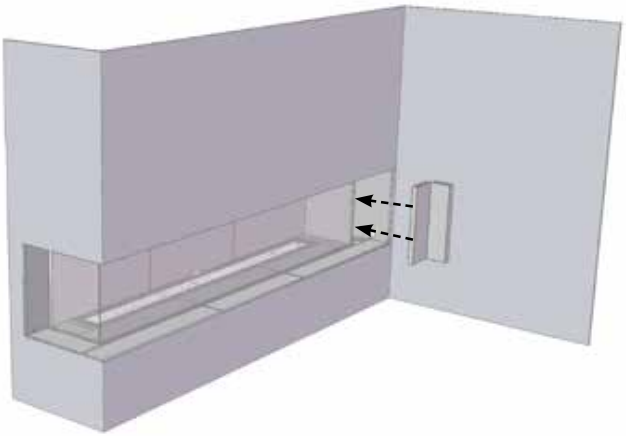

11. Faire glisser la pièce d'angle jusqu'au panneau latéral externe pour faire contact avec l'aimant.

12. Une fois la conversion d'angle installée, poursuivre le reste de l'installation de la paroi vitrée. Mettre de côté la paroi vitrée latérale non utilisée.

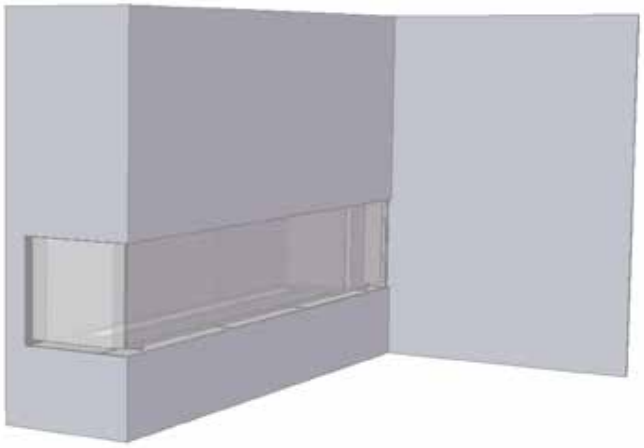

Ensemble de montage en option

Outils/quincaillerie requis pour l'installation :
- Niveau
- Détecteur de montants
- Visseuse sans fil
- Tournevis Phillips
- Vis à tête hexagonale de 5/16 po
- Vis à bois de 2 po à 3 po (16 minimum)
- Lampe de poche

REMARQUE : Des vis supplémentaires sont fournies pour assembler cet ensemble de montage.

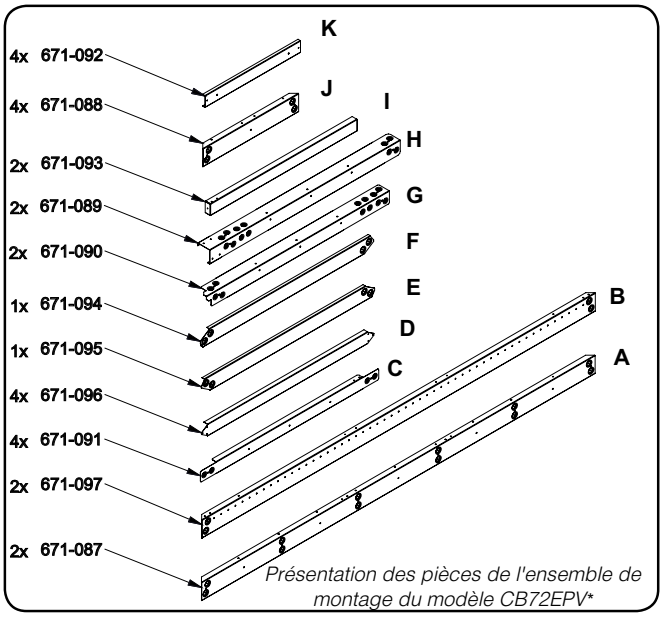

*Présentation des pièces de l'ensemble de montage du modèle CB72EPV**

**Voir dernière page de ces instructions pour un aperçu complet de l'assemblage.*

Avant de commencer l'installation, s'assurer que la structure murale comprend 2 montants supplémentaires espacés de 81-1/4 po (2064 mm) centre à centre. La structure d'encadrement doit être fixée à ces montants ainsi qu'aux montants originaux de la structure murale.

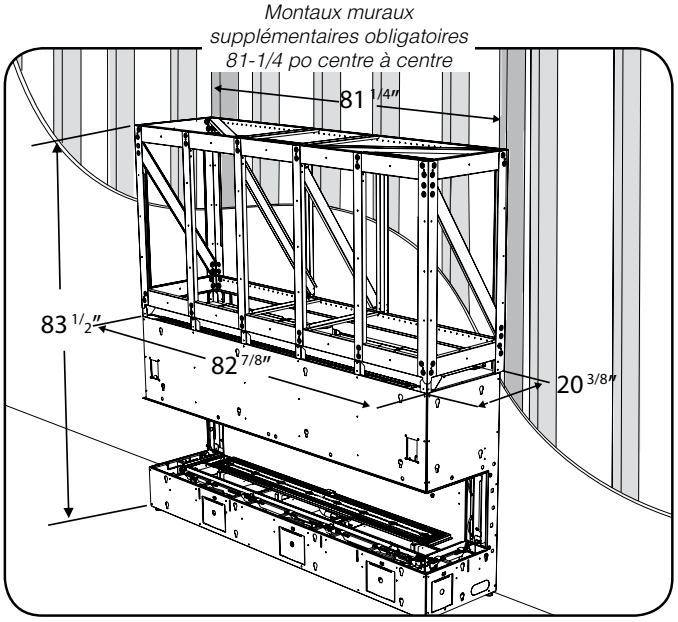

Dimensions totales - Ensemble de montage avec l'appareil

1. Assembler l'encadrement noir, comme illustré ci-dessous, en assemblant 2 pièces B à 2 pièces H à l'aide de 8 vis installées depuis l'arrière de l'encadrement.

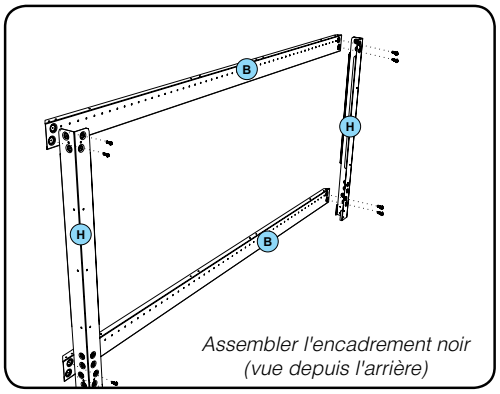

Assembler l'encadrement noir (vue depuis l'arrière)

2. Installer l'encadrement assemblé à l'étape 1, à l'arrière de l'appareil, comme illustré ci-dessous, à l'aide de 2 vis de chaque côté.

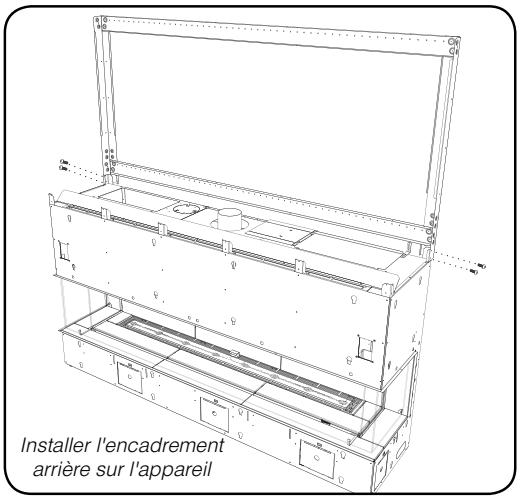
Installer l'encadrement arrière sur l'appareil

3. Placer l'appareil contre le mur à l'emplacement souhaité. Niveler l'appareil en ajustant les 4 boulons de nivellement situés sur l'appareil.

4. Installer le système d'évacuation avant de procéder à la construction du reste de l'ensemble de montage. Se reporter au manuel pour connaître les consignes de montage du système d'évacuation.

5. Fixer l'appareil équipé de l'encadrement aux montants muraux à l'aide de 2 vis à bois 1/2 po-3 po (non fournies). Utiliser 8 vis pour le fixer à au moins 4 montants. S'assurer que l'encadrement est bien fixé au 2 montants supplémentaires espacés de 77,5 po, en utilisant le dernier trou situé sur les parties supérieure et inférieure de la Pièce d'encadrement B, comme illustré ci-dessous.

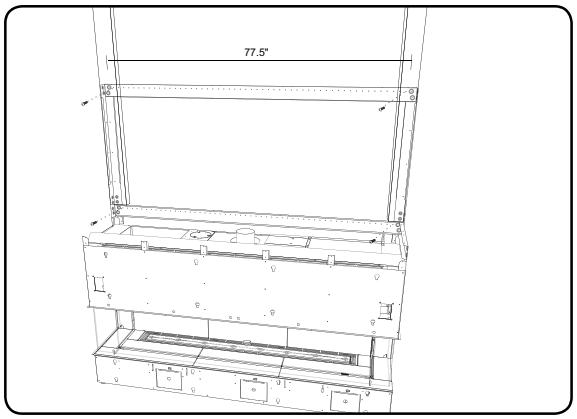

Fixer l'encadrement au mur
Remarque : seulement 2 montants supplémentaires illustrés ici (encadrement standard non illustré)

6. Fixer les 2 supports centraux (Pièce I) aux parties supérieure et inférieure de la Pièce B de l'encadrement arrière à l'aide de deux vis chacune, comme illustré ci-dessous.

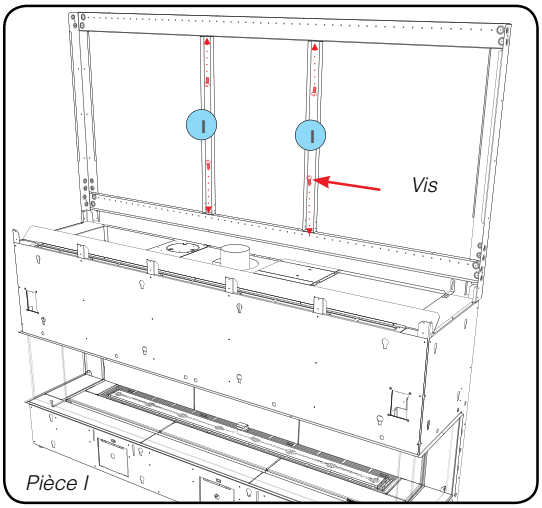

7. Fixer les 4 pièces d'extrémité (Pièce J) aux parties supérieure et inférieure de la Pièce B de l'encadrement arrière à l'aide de deux vis chacune.

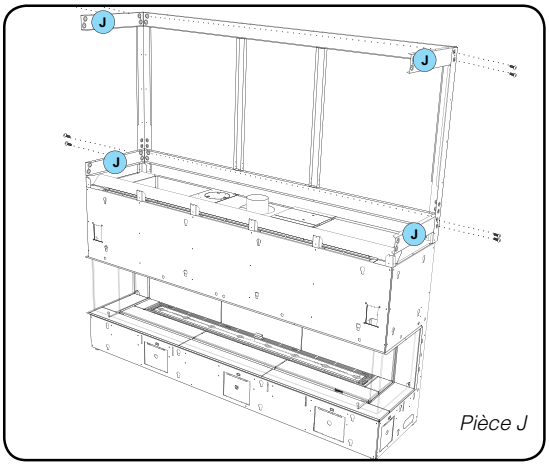

8. Fixer les 2 Pièces G aux pièces J installées précédemment à l'aide de 2 vis à chaque extrémité.

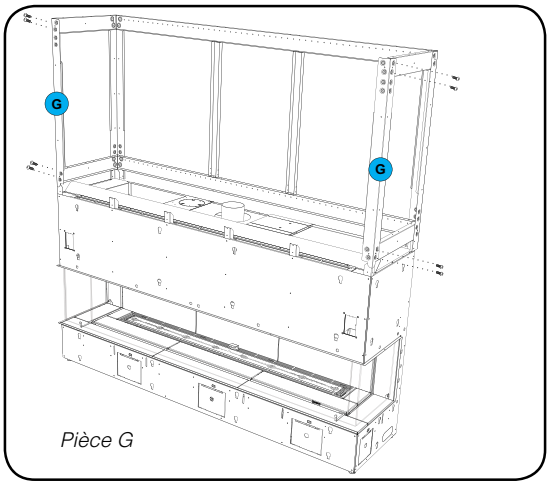

9. Fixer les renforts transversaux (Pièces E + F) à l'aide de 2 vis à chaque extrémité, comme illustré ci-dessous.

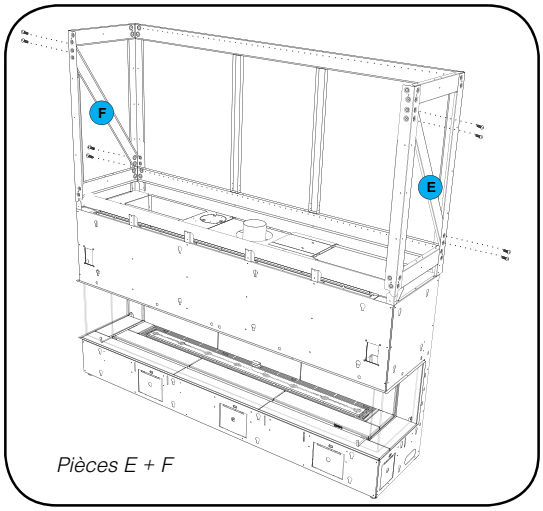

10. Installer la Pièce A (x2) sur la Pièce G de chaque côté à l'aide de 2 vis à chaque extrémité.

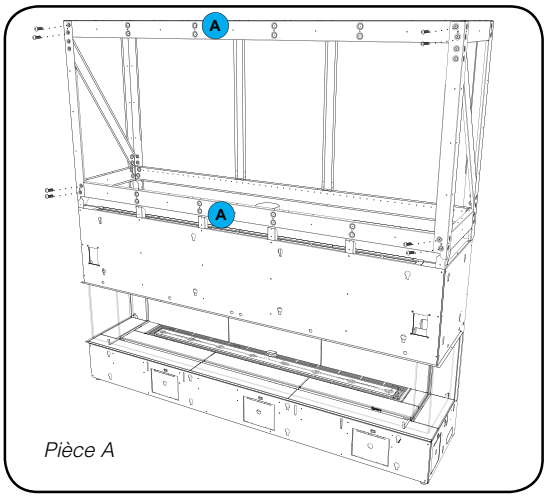

11. Installer les 4 renforts centraux horizontaux (Pièce K) à l'aide d'une vis à chaque extrémité (à installer à partir du haut).

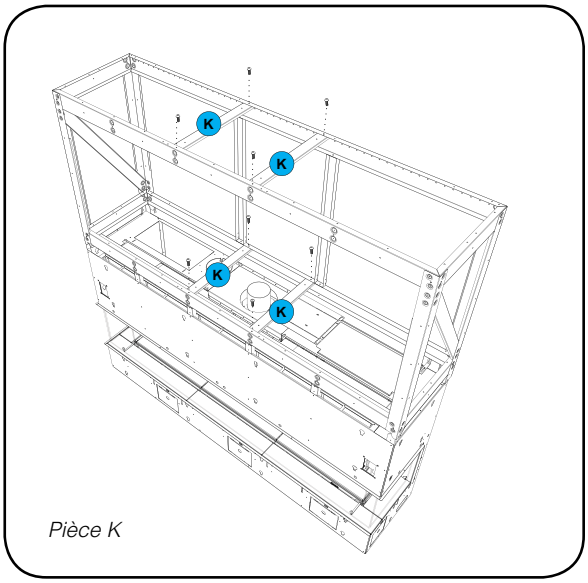

Pièce K

12. Installer les 4 supports avant (Pièce C) sur les parties supérieure et inférieure des Pièces A à l'aide de 2 vis à chaque extrémité.

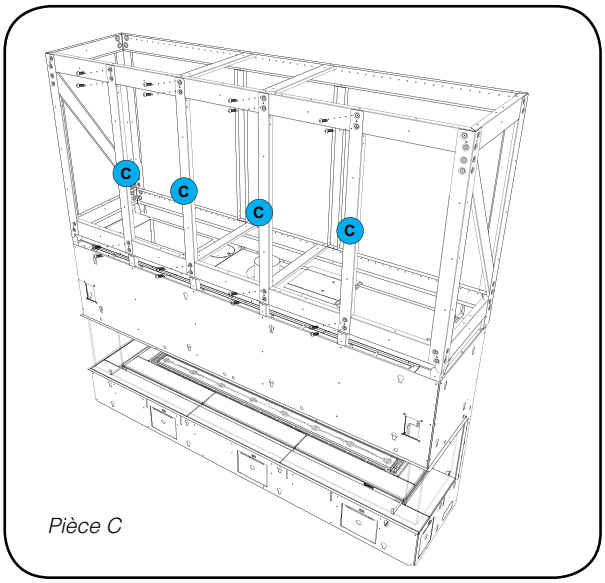

Pièce C

13. Installer les supports transversaux, 2 sur le dessus et 2 à l'intérieur (Pièce D) à l'aide de 2 vis à chaque extrémité.

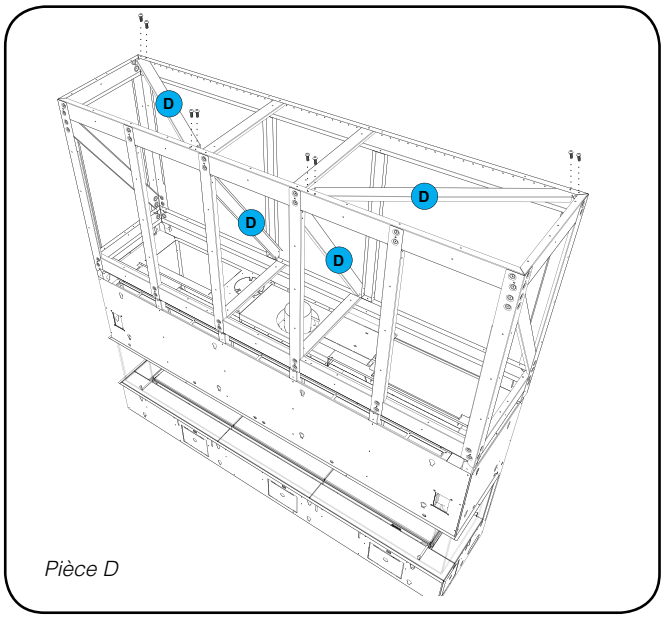

Pièce D

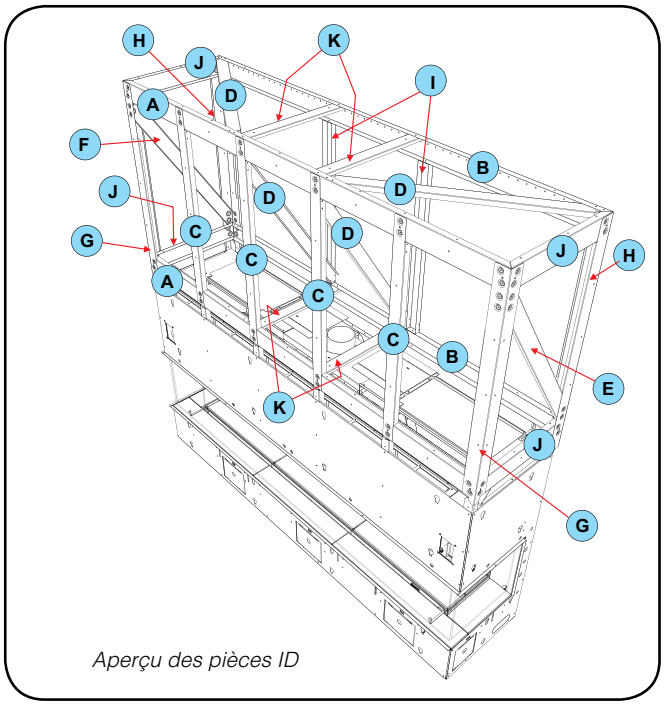

Aperçu des pièces ID

consignes d'installation

Installation de l'évacuation du châssis

Le cadre de l'ouverture doit avoir une hauteur comprise entre 5 po et 5,5 po, et une largeur d'au moins 74-1/4 po pour intégrer l'évacuation du châssis. Le dessus de l'ouverture de l'évacuation du châssis doit être de 2 po max. depuis le dessus de l'enceinte du châssis.

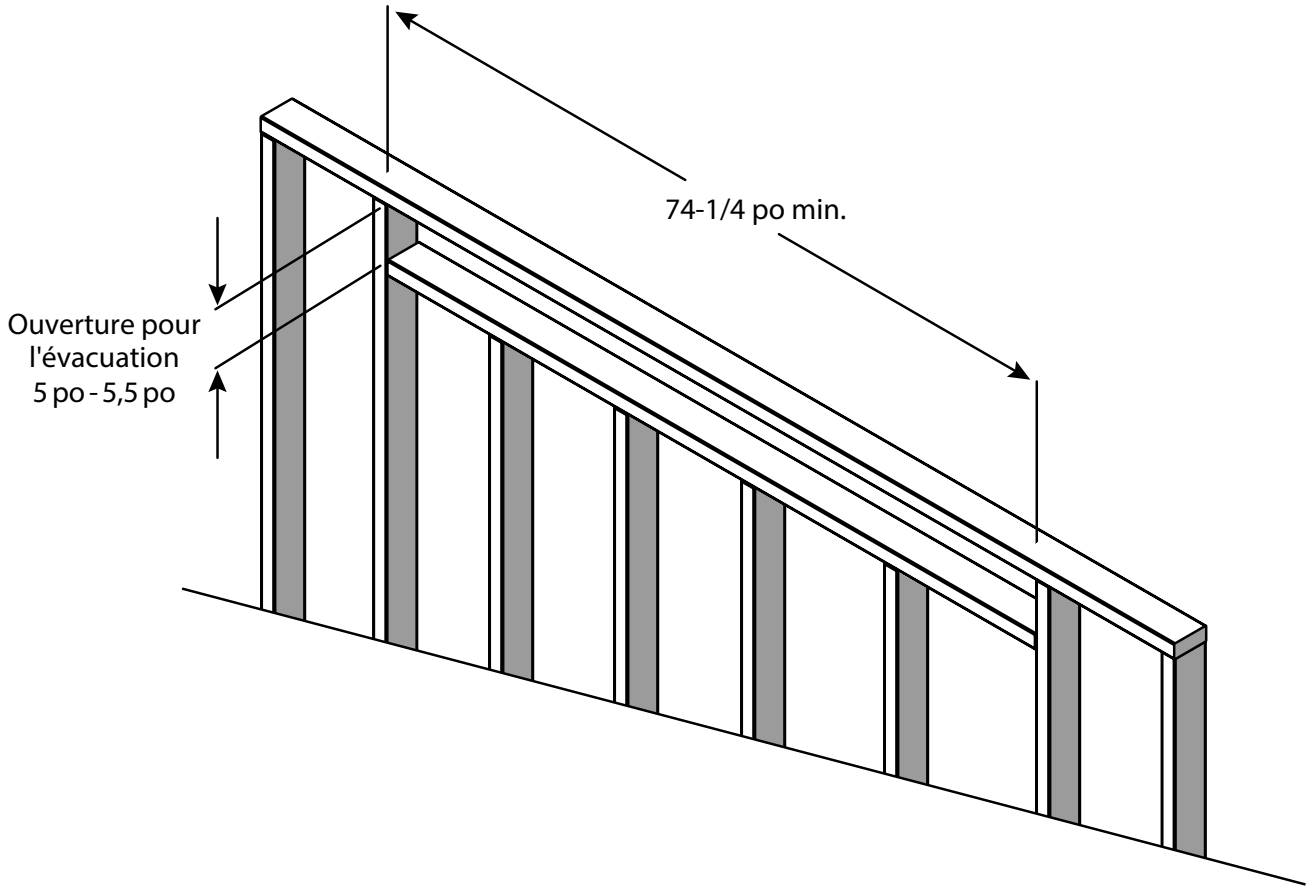

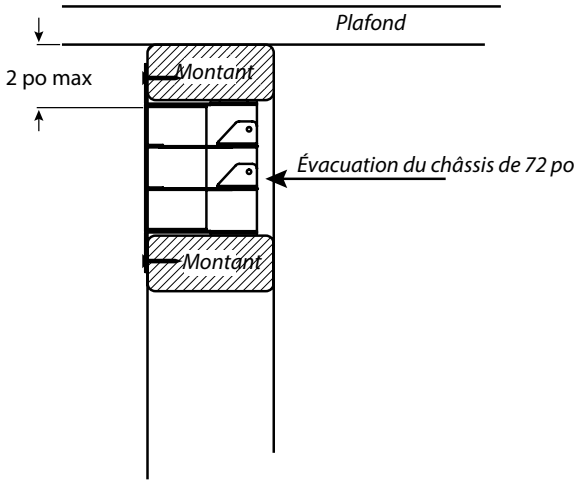

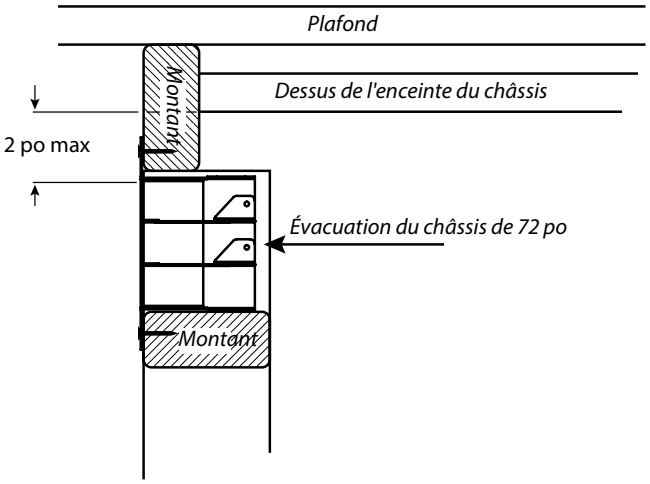

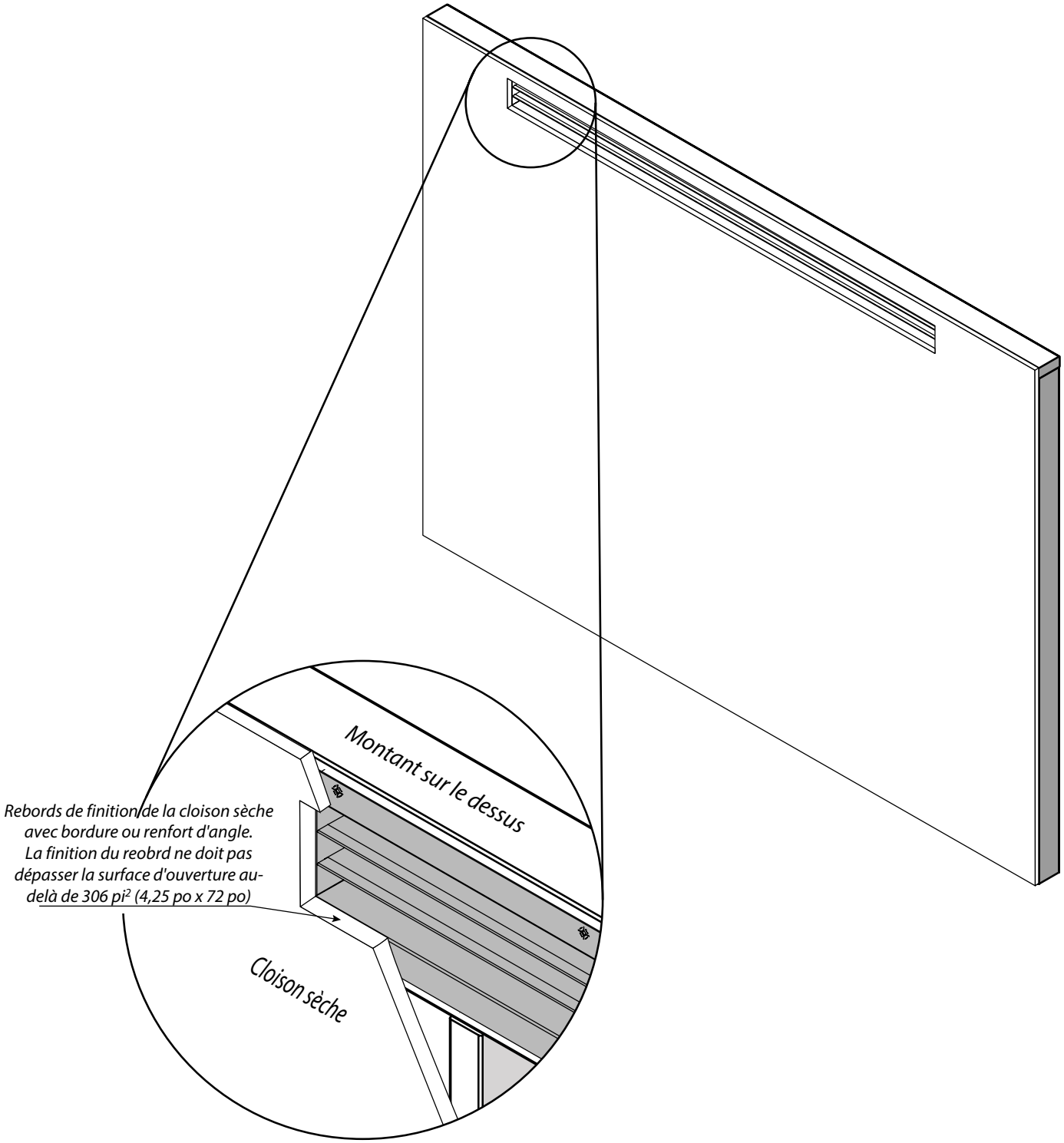
Montant sur le dessus
Rebords de finition de la cloison sèche avec bordure ou renfort d'angle. La finition du reobrd ne doit pas dépasser la surface d'ouverture au-delà de 306 pi² (4,25 po x 72 po)
Cloison sèche

consignes d'installation

1.

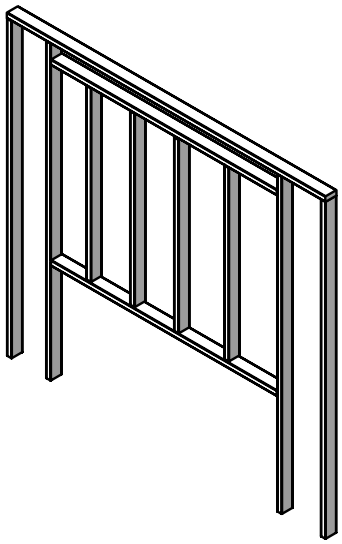

Ouverture de la structure d'encadrement pour l'évacuation
(Voir page sur les dégagements de l'encadrement de l'évacuation)

2.

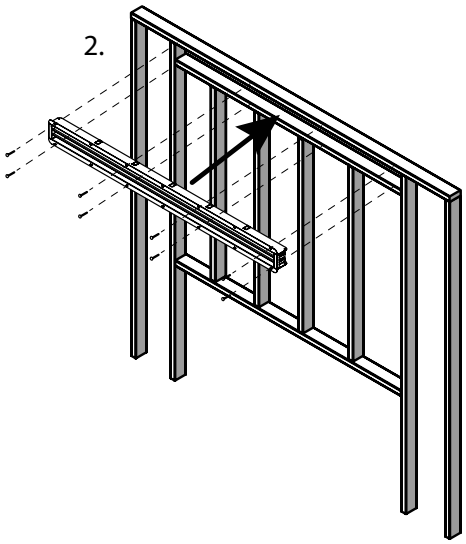

Visser l'évacuation du châssis à la structure

3.

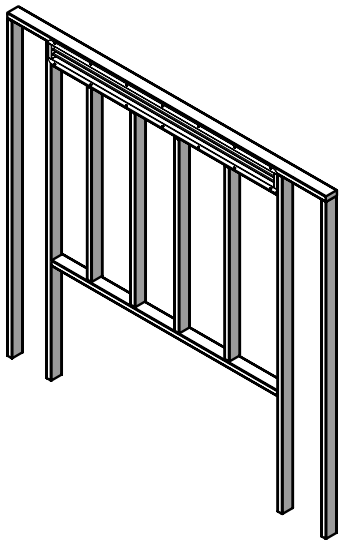

Utiliser au moins 4 jeux de vis pour garder l'évacuation à plat contre la structure d'encadrement

4.

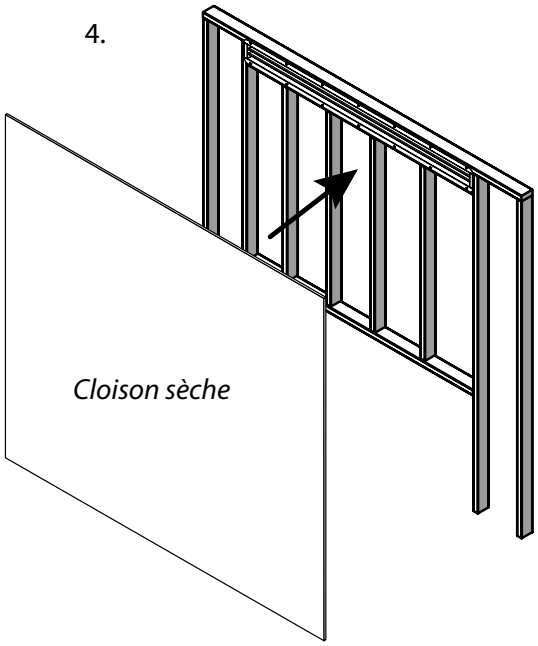

Construire la structure murale en utilisant un matériau de finition

5.

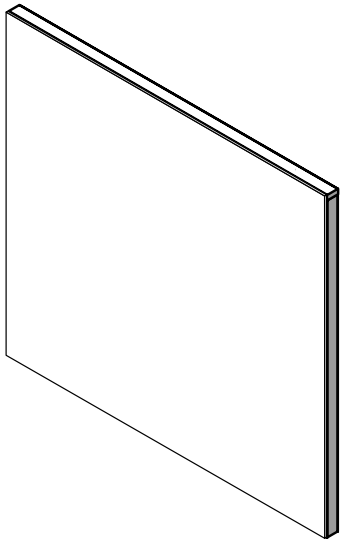

Si nécessaire, repérer l'endroit où est située l'évacuation du châssis avant de mettre en place la cloison sèche.

6.

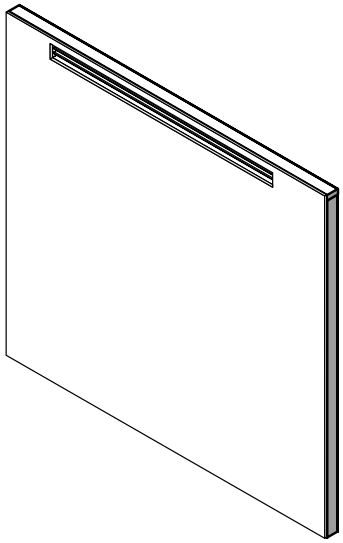

Découper une ouverture dans le matériau de finition, à l'intérieur de l'évacuation du châssis. Finaliser les rebords autour de l'ouverture.

Installation du panneau mural/de la cloison sèche

ATTENTION ! Risque d'incendie ! Respecter tous les dégagements minimaux par rapport aux matériaux combustibles tel que spécifié.

Consignes de finition
Il est important de suivre les consignes pour bâtir la structure d'encadrement et la finition pour s'assurer du bon positionnement du foyer dans l'enceinte des matériaux d'encadrement / de finition.
Les matériaux de 1/2 po d'épaisseur pour les panneaux muraux sont recommandés dans ce manuel d'installation parce qu'ils s'alignent parfaitement avec les méthodes de finition en option offertes avec cet appareil. Une cloison sèche de 1/2 po d'épaisseur peut servir de finition au niveau de l'ouverture pour le modèle CB72EPV.
• Veiller à respecter les dégagements à l'arrière et sur les côtés de l'appareil.

ATTENTION ! Risque d'incendie ! Respecter les espaces vides spécifiés pour les dégagements des matériaux combustibles. Des espaces vides inappropriés pourraient causer une surchauffe et entraîner un incendie.

NE PAS utiliser des vis de plus de 1/2 po de longueur sur le panneau de la plaque d'accès inférieure. Des vis trop longues peuvent perforer la conduite de gas ou endommager la valve ou les composants électriques.
Remarque : L'utilisation d'un scellant haute température en silicone est acceptable pour sceller la cloison sèche et le panneau de la plaque d'accès.

L'appareil est conçu pour être utilisé avec des matériaux de revêtement mural de 1/2 po minimum comme de la cloison sèche, du contreplaqué, des matériaux composites de bois ou des matériaux non combustibles.
Des matériaux plus épais peuvent être utilisés. Se référer aux instructions détaillées concernant le parement et les finitions dans le présent manuel.

Matériau de parement
• Les matériaux de parement et/ou de finition ne doivent jamais surplomber l'ouverture vitrée. Voir les détails de la finition dans le présent manuel.
• Les matériaux de parement peuvent être combustibles ou non.

ATTENTION ! Risque d'incendie ! NE PAS installer de matériaux combustibles au-delà des dégagements minimaux. Respecter tous les dégagements minimaux des matériaux combustibles comme spécifié dans le présent manuel. Les matériaux qui se chevauchent peuvent s'enflammer et nuiront au bon fonctionnement de l'appareil.

PEINTURE
Si la finition désirée implique la peinture du mur, utiliser des peintures en latex 100% acrylique, à base d'huiles ou en acrylique standard.
Respecter les consignes du fabricant de peinture pour l'application de l'apprêt et de la peinture.

Zones sans vis - Modèle CB72EPV

Respecter les zones sans vis (zones ombragées sur le schéma) indiquées ci-dessous.

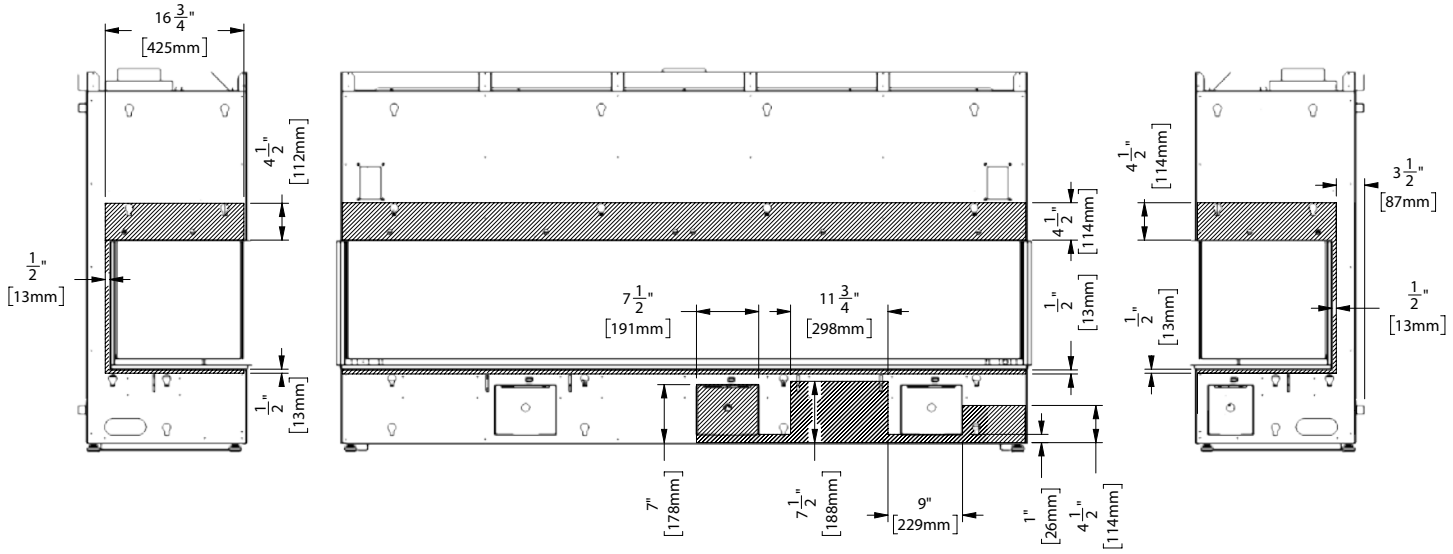

Installations de la structure d'encadrement et de la finition encastrées

1. Construire la structure d'encadrement de l'enceinte du foyer à l'aide des matériaux prévus à cet effet.

Remarque : Lors de la construction de l'ouverture d'encadrement, s'assurer de laisser un accès pour l'installation de la conduite de gaz et des branchements électriques. Le faisceau de câbles doit également être monté au mur à l'aide du boîtier fourni avec l'appareil. Il doit être installé à droite de l'appareil (lorsqu'on fait face à l'appareil). Cette installation doit être effectuée avant de procéder aux finitions.

2. Au niveau des murs extérieurs, isoler l'enceinte du foyer de la même manière que le reste de la maison. Installer un écran pare-vapeur et une cloison sèche, conformément aux codes d'installation locaux. (Ne pas isoler l'appareil en lui-même.)

AVERTISSEMENT : À défaut d'installer une isolation et d'ajouter un écran pare-vapeur sur la surface intérieure du mur extérieur, des problèmes de fonctionnement et de performance pourraient en résulter, ce qui comprend, mais ne se limite pas à une condensation excessive sur les portes vitrées, la production de flammes peu soutenues, la production de carbone, de flammes bleues, etc. Ces problèmes ne sont pas liés aux produits.

3. IMPORTANT : **Mur extérieur / enceinte d'alcôve** : Lors de l'installation dans une cavité extérieure ou une enceinte du châssis (dessus, arrière et côtés), quel que soit l'endroit où l'appareil est placé dans la maison, l'utilisation de cloisons sèches ou d'autres moyens est requise tels qu'une isolation, du contreplaqué, des montants en bois, etc. pour empêcher la chaleur de s'échapper n'importe où au-dessus de l'enceinte.
   Châssis interne : En cas d'installation en tant que châssis interne, quel que soit l'endroit où l'appareil est placé dans la maison, il est nécessaire d'utiliser soit de cloisons sèches ou d'autres moyens, tels que du contreplaqué, sur la paroi arrière du châssis afin d'éviter que la chaleur ne s'échappe dans la cavité murale arrière. Si le châssis est prolongé jusqu'au plafond, le plafond devra également être fini de manière à empêcher la chaleur de s'échapper dans la solive du plancher ou dans le grenier.

   Une des méthodes suivantes doit être utilisée pour empêcher la chaleur de s'échapper de la cavité de l'enceinte.
   a. En cas d'utilisation d'une cloison sèche, s'assurer que la cloison sèche est bien scellée sans espaces.
   b. Le contreplaqué, les montants en bois, etc. doivent être installés de manière étanche, sans interstices ni jointures.

   Comme cet appareil a été conçu pour que l'air chaud s'échappe uniquement par les ouvertures de ventilation de l'enceinte du châssis, si de l'air chaud est piégé en s'échappant par des joints, des crevasses, des montants ouverts ou d'autres ouvertures dans l'enceinte sur le dessus, cela modifiera les dégagements à l'intérieur de l'enceinte, ce qui provoquera une surchauffe de l'enceinte. Il est essentiel que tout l'air chaud de l'enceinte sorte uniquement par les ouvertures de ventilation.

4. Les matériaux combustibles (cloison sèche, bois, panneaux de bois, etc.) peuvent être en contact avec l'appareil (haut, bas et côtés).

5. S'assurer que le matériau utilisé n'empiète pas sur la surface vitrée, ce qui pourrait constituer un danger pour le fonctionnement de l'appareil.

6. Ce foyer est muni d'une bavette de 1/2 po au-dessus, sur les côtés et au-dessous de l'ouverture pour cacher les extrémités de la cloison sèche. Les bavettes latérales et inférieures (avant et sur les côtés) de 1/2 po fournies avec l'appareil (voir schéma 1) peuvent être soit retirées soit remplacées par une bordure en forme de J ou un renfort d'angle en métal acheté dans une quincaillerie locale afin de couvrir les bords coupés/visibles du matériau de parement combustible ou tout autre matériau de finition utilisé. 6 vis maintiennent la bavette (voir schéma 1). Ces vis sont cachées par les panneaux extérieurs qui devront être retirés pour y accéder. Voir la procédure dans le présent manuel pour enlever les panneaux extérieurs.

7. Cet appareil peut également être encastré (avec des matériaux combustibles), et agrémenté d'un socle à l'avant. Il peut également se prolonger vers le haut. Voir le présent manuel pour plus de détails.

Remarque : Un matériau combustible peut se prolonger au-dessus de la façade avant de l'appareil sur une longueur comprise entre 1/2 po (13 mm) et 5-1/8 po (130 mm) maximum (avec un vitre plus grande). Voir les dégagements du manteau pour plus de détails. Voir le tableau sur les dégagements du manteau pour plus de détails. La base et les côtés n'ont pas à respecter de limites en ce qui concerne le prolongement du matériau combustible. S'assurer qu'aucun matériau n'empiète la surface de la vitre telle qu'elle est délimitée par la bavette de finition qui entoure l'appareil.

Installations de base

Installation affleurante

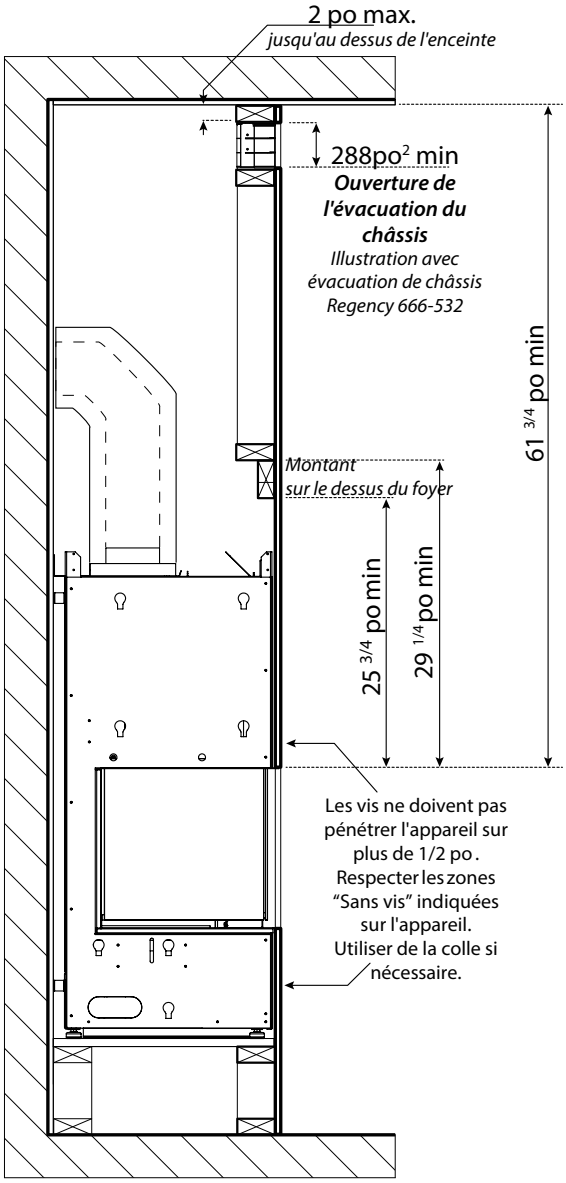

Cloison sèche de 1/2 po directement installée sur l'appareil.

Installation encastrée

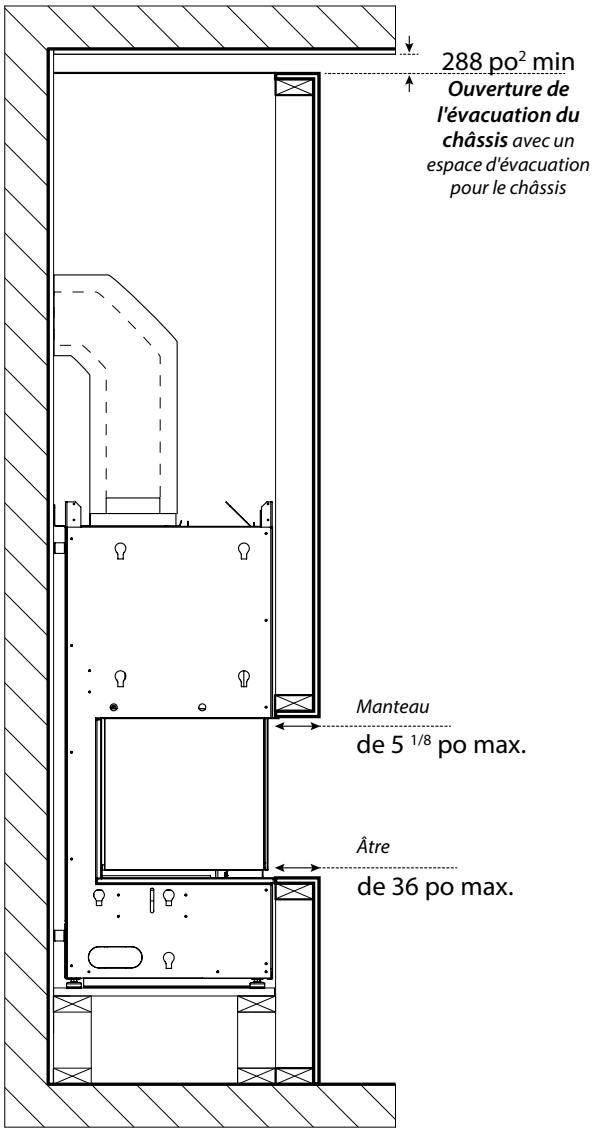

Structure d'encadrement de 3-1/2 po à l'avant de l'appareil plus le matériau de finition.

consignes d'installation

Installations de base

Encastrement maximal de la TV

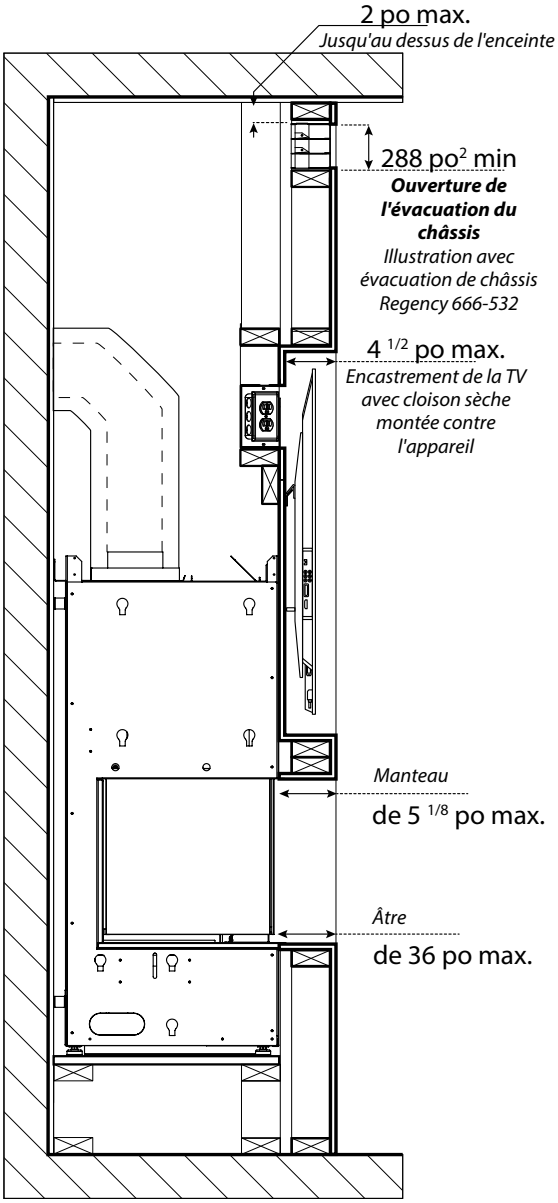

Encastrement maximal de 4 5/8 po de la TV avec une cloison sèche de 1/2 po

TV affleurant à l'âtre du foyer

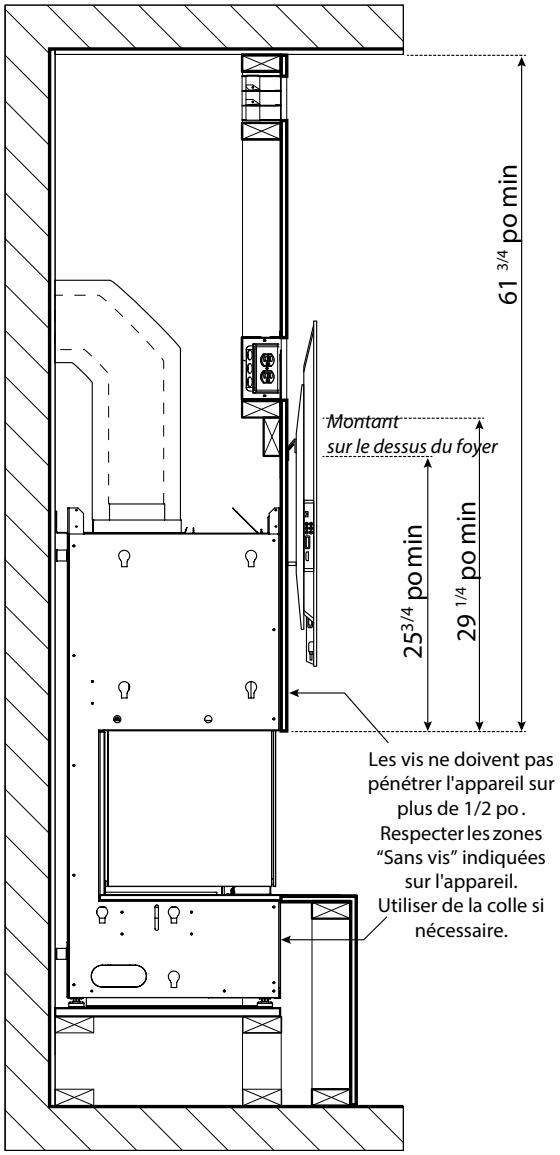

Installation TV affleurant au mur, utilisant cloison de 1/2 po (13 mm)

Remarque : Le support mural de la TV ne peut pas être fixé directement sur l'appareil. Il doit être fixé à la structure d'encadrement. La TV illustrée sur ce schéma peut se trouver plus haut selon le type de support mural utilisé. Le support mural illustré ici est une simple bande fixée à la structure d'encadrement.

Finition

Exemple d'installation affleurante

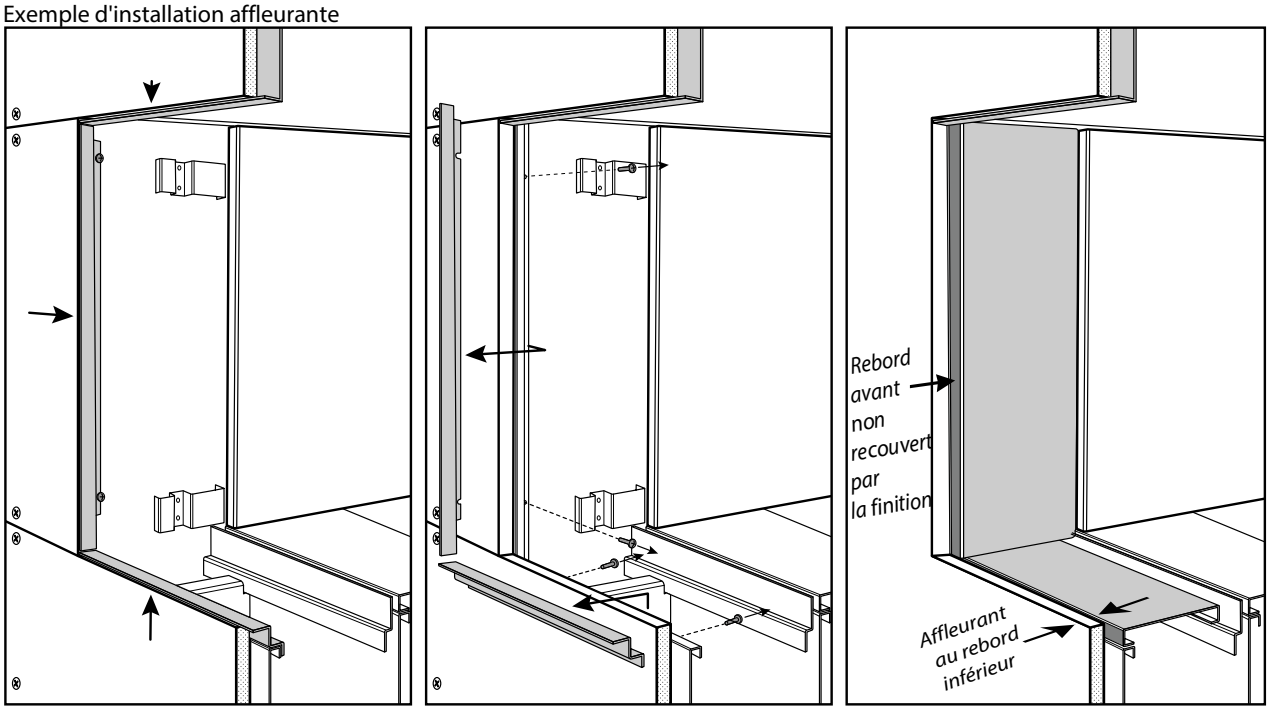

- Finaliser la garniture sur les 4 côtés

- Dévisser les vis à l'aide du tournevis coudé fourni et retirer les pièces de garniture dans le bas et sur les côtés de l'appareil

- Le rebord avant des panneaux de revêtement latéraux ne doit pas être recouvert d'un matériau de finition, sinon le retrait de la vitre de la chambre de combustion ne sera pas possible.
- Le rebord inférieur doit être affleurant à la surface supérieure du panneau de revêtement intérieur.

Exemple d'installation encastrée

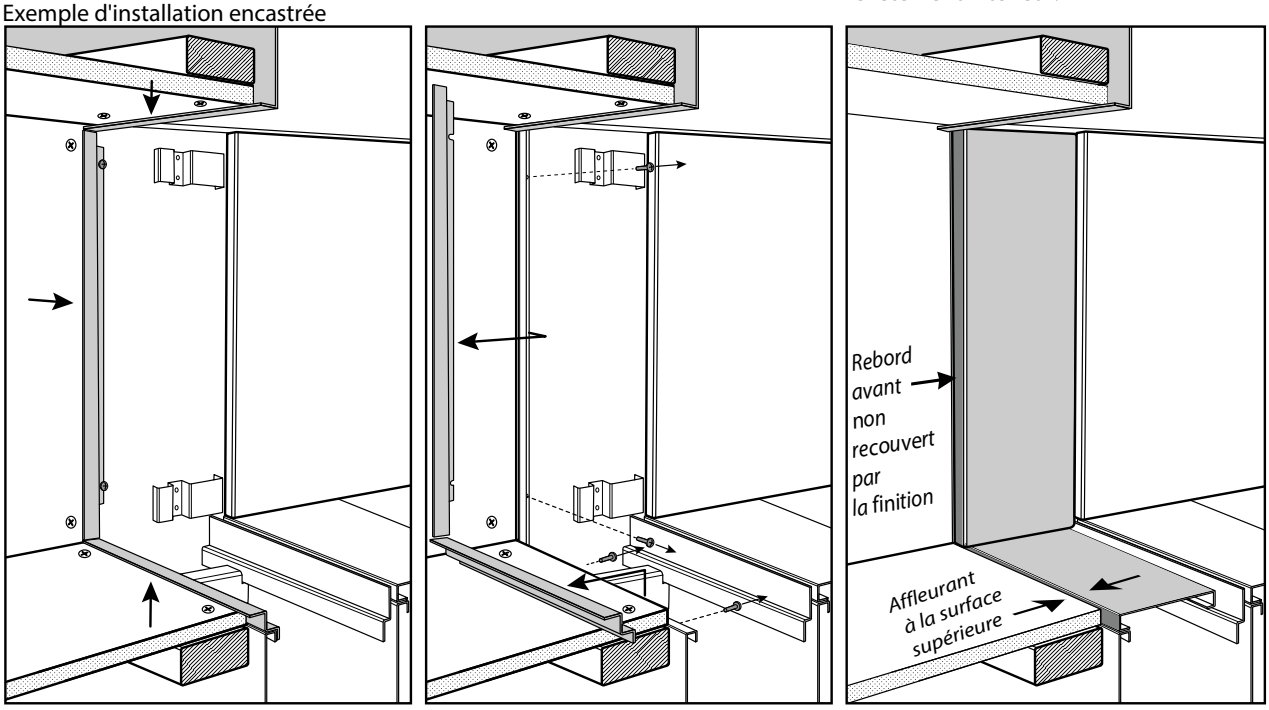

consignes d'installation

Installation de l'interrupteur mural On/Off et du bloc-piles

Requis pour toutes les installations

REMARQUE IMPORTANTE POUR L'INSTALLATION :

Le bloc-piles doit être inséré dans le boîtier de raccordement mural fourni (Basse Tension) et installé uniquement au mur.

NE PAS INSTALLER CES ÉLÉMENTS DANS L'ENCEINTE DU FOYER. L'INTERRUPTEUR DOIT ÊTRE FACILE D'ACCÈS.

Installation du bloc-piles

1. Fixer le boîtier de raccordement basse tension à la structure d'encadrement, à l'emplacement désiré dans un rayon de 10-1/2 pouces autour du foyer.
2. Insérer le faisceau de câbles de branchement à 6 broches dans l'ouverture située à l'arrière du boîtier de raccordement. Le faisceau de câbles se trouve sur la droite et doit être installé avant de terminer l'installation.
3. Brancher la fiche à 6 broches à l'arrière du bloc-piles.
4. Placer le bloc-piles dans le boîtier de raccordement basse tension.
   Remarque : Ne pas installer les 4 piles AA batteries dans le bloc-piles. Cet appareil nécessite du courant alternatif de 120 V pour fonctionner.
5. Mettre l'interrupteur du bloc-piles sur la position "OFF" pour qu'il s'aligne correctement avec le commutateur à glissière.
6. S'assurer que les mentions "ON" et "UP" du bloc-piles et de la plaque murale sont du même côté.
7. Aligner le commutateur à glissière et l'interrupteur du bloc-piles et assembler l'interrupteur dans la plaque murale.
8. Aligner les trous des vis.
9. Fixer la plaque murale au bloc-piles à l'aide des deux (2) vis fournies.
10. Pour obtenir les instructions concernant la programmation, voir tous les détails dans le présent manuel.

Bloc-piles Proflame

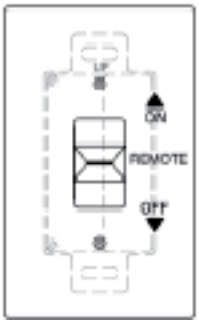

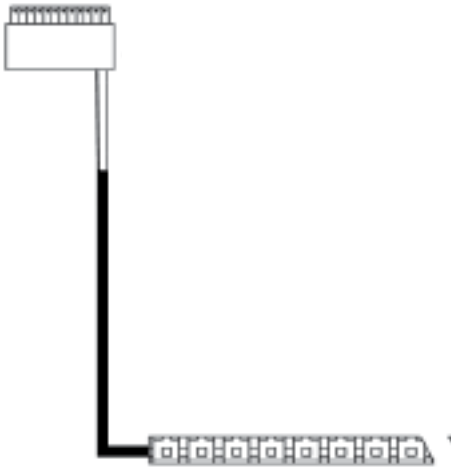

Boîtier de raccordement Basse tension

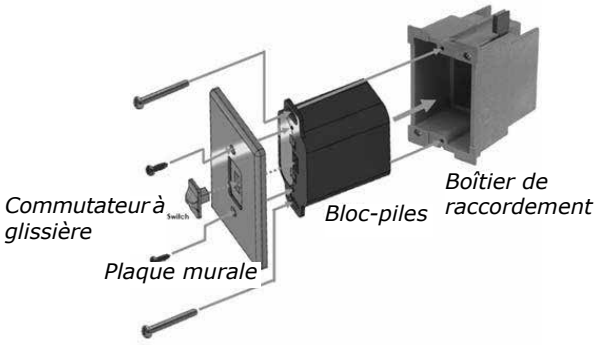

Schéma 1

Transmetteur mural Proflame

ASSEMBLAGE MURAL

La télécommande / le transmetteur Proflame est fourni avec un adaptateur pour l'assemblage mural. Installer le contrôleur à 59 po (1,5 m) au-dessus du niveau du plancher, loin des sources de chaleur, de toute cuisine, porte ou fenêtre.

Des structures métalliques ou des interférences radio peuvent réduire la distance de fonctionnement de l'appareil.
S'assurer de fixer l'adaptateur sur une surface plane sans aucune distorsion.

Procéder comme suit :

- Détacher l'adaptateur du corps de la télécommande (voir schéma A).
- Placer l'adaptateur sur le mur, repérer les trous de fixation de l'aide de points, puis percer le mur.
- Fixer l'adaptateur sur le mur à l'aide de la quincaillerie fournie avec la télécommande.
- Insérer la télécommande sur l'adaptateur comme illustré ci-dessous.

Schéma A - Détacher l'adaptateur du corps du système

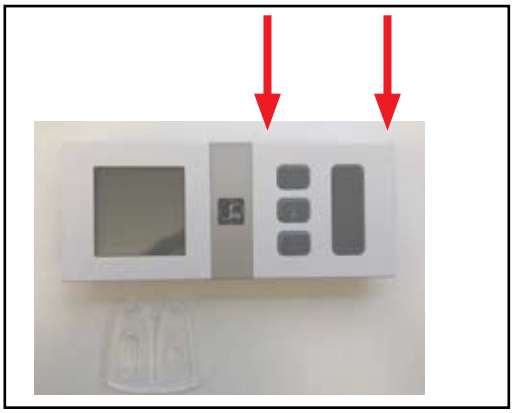

Schéma B - Adaptateur et télécommande

Emplacements des terminaisons d'évacuation extérieures

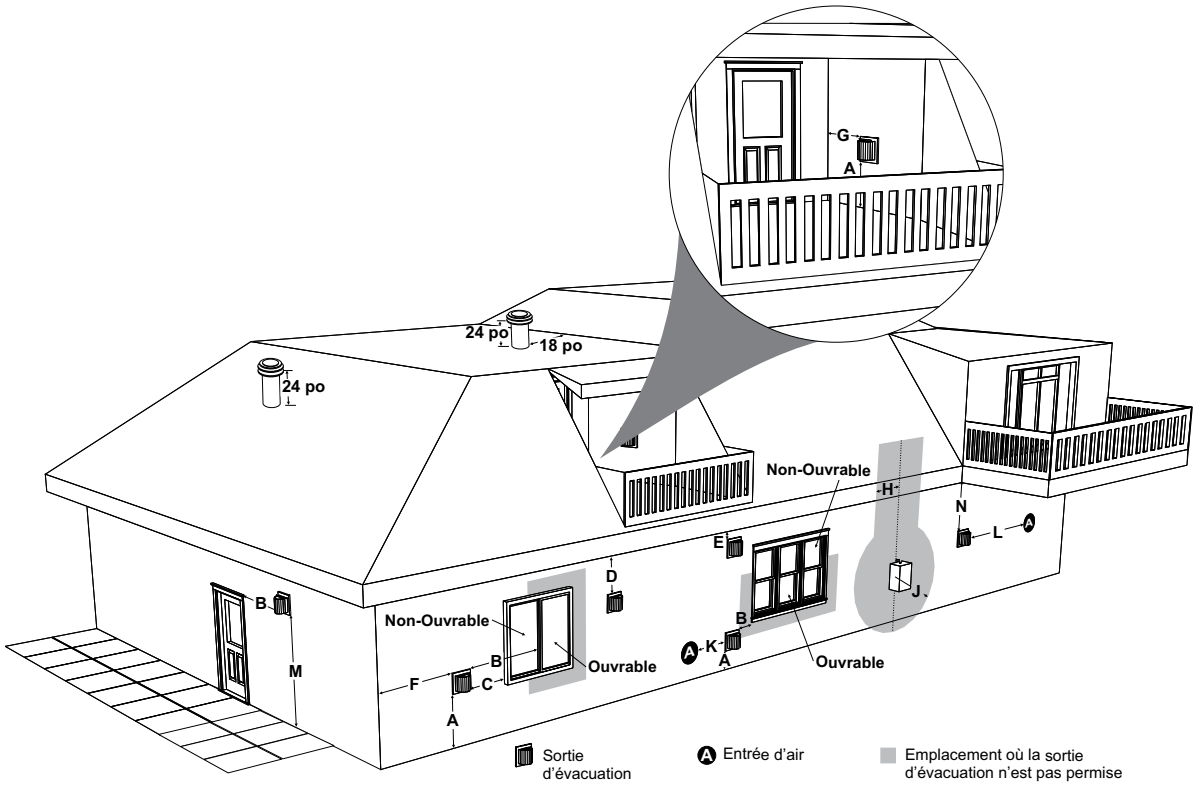

	Exigences concernant les dégagements minimaux	Canada[1]	USA[2]
A	Dégagement au-dessus du niveau du sol, d'une véranda, galerie, terrasse ou d'un balcon	12 po (30 cm)	12 po (30 cm)
B	Dégagement d'une fenêtre ou porte ouvrable	12 po (30 cm)	9 po (23 cm)
C	Dégagement d'une fenêtre fermée en permanence	*	*
D	Dégagement vertical d'un soffite ventilé, situé au-dessus de la terminaison, à une distance horizontale de 2 pieds (61 cm), à partir de l'axe central de la terminaison (voir les codes et règlements locaux)	29 po (74 cm)	29 po (74 cm)
E	Dégagement d'un soffite non ventilé	20 po (51 cm)	20 po (51 cm)
F	Dégagement du coin extérieur : avec chapeau d'évacuation ***PowerVent*** (fin de ligne) Dégagement du coin extérieur : avec chapeau d'évacuation AstroCap (en ligne)	7 po (18 cm)	7 po (18 cm)
G	Dégagement du coin intérieur : avec chapeau d'évacuation ***PowerVent*** (fin de ligne) Dégagement du coin intérieur : avec chapeau d'évacuation AstroCap (en ligne)	7 po (18 cm)	7 po (18 cm)
H	Dégagement de chaque côté de l'axe central du régulateur, au-dessus du dispositif compteur/régulateur	36 po (90 cm)[a]	*
J	Dégagement de la sortie d'évacuation du régulateur	36 po (90 cm)	*
K	Dégagement de l'entrée d'alimentation d'air non mécanique au bâtiment ou de l'entrée d'air de combustion de tout autre appareil	12 po (30 cm)	9 po (23 cm)
L	Dégagement de l'entrée d'alimentation d'air mécanique n°3 pieds (91 cm) au-dessus si dans les 10 pieds (3 m) horizontalement	72 po (1,8m)	36 po (90 cm)[b]
M	Dégagement au-dessus d'un trottoir pavé ou d'une entrée pavée située sur un terrain public[†]	84 po (2,1m)[†]	*
N	Dégagement sous une véranda, une galerie, une terrasse ou un balcon[‡]	12 po (30 cm)[‡]	*

[1] Conformément au CSA B149.1, *Natural Gas and Propane Installation Code* en vigueur.
[2] Conformément au *ANSI Z223.1/NFPA 54, National Fuel Gas Code* en vigueur.
[†] Un conduit d'évacuation ne doit pas se terminer directement au-dessus d'un trottoir ou d'une entrée pavée, situés entre deux habitations unifamiliales et desservant ces deux habitations.
[‡] Permis seulement si l'espace sous la véranda, la galerie, la terrasse ou le balcon est complètement ouvert sur au moins deux côtés, au-dessous du plancher.
* Dégagements conformes aux codes locaux d'installation et aux exigences du fournisseur de gaz.
[a] 3 pieds (91 cm) jusqu'à une hauteur maximale de 15 pieds (4,5m) au-dessus du dispositif compteur/régulateur.
[b] 3 pieds (91 cm) au-dessus - si dans les 10 pieds (3 m) horizontalement.

Tableau de référence pour conduit rigide de 4 po x 6-5/8 po

Ne pas combiner des pièces de différents fabricants. Toutes les pièces pour conduit rigide ne sont pas disponibles directement auprès de FPI.
IMPORTANT : En cas d'utilisation d'un système et d'un conduit rigide Power Vent :
Terminaisons verticales : Seul le conduit rigide Simpson Duravent est approuvé pour utilisation. Utiliser le capuchon vertical pour grand vent 46DVA-VCH, seul capuchon approuvé.
Terminaisons horizontales : Seul le capuchon horizontal 946-523/P Astro peut être utilisé en parallèle avec un des systèmes d'évacuation cités plus bas.

Capuchon vertical pour grand vent	46DVA-VCH	N/A	N/A	N/A	N/A	N/A	N/A
Solin - Toit plat	46DVA-FF	N/A	N/A	N/A	N/A	N/A	N/A
Solin 0/12-6/12	46DVA-F6	N/A	N/A	N/A	N/A	N/A	N/A
Solin 7/12-12/12	46DVA-F12	N/A	N/A	N/A	N/A	N/A	N/A
Collet de solin	46DVA-SC	N/A	N/A	N/A	N/A	N/A	N/A
Longueur de conduit de 6 po - Galvanisé	46DVA-06	4DT-06	N/A	4D6	SV4L6	TC-4DL6	VDV-0406
Longueur de conduit de 6 po - Noir	46DVA-06B	4DT-06B	N/A	4D6B	SV4LB6	TC-4DL6B	VDVB-0406
Longueur de conduit de 7 po- Galvanisé	N/A	N/A	4D7	N/A	N/A	N/A	N/A
Longueur de conduit de 7 po - Noir	N/A	N/A	4D7B	N/A	N/A	N/A	N/A
Longueur de conduit de 9 po - Galvanisé	46DVA-09	4DT-09	N/A	N/A	N/A	N/A	VDV-0409
Longueur de conduit de 9 po - Noir	46DVA-09B	4DT-09B	N/A	N/A	N/A	N/A	VDVB-0409
Longueur de conduit de 12 po - Galvanisé	46DVA-12	4DT-12	4D12	4D12	SV4L12	TC-4DL1	VDV-0412
Longueur de conduit de 12 po - Noir	46DVA-12B	4DT-12B	4D12B	4D12B	SV4LB12	TC-4DL1B	VDVB-0412
Longueur de conduit de 18 po - Galvanisé	46DVA-18	4DT-18	4D18	4D18	SV4LA	TC-4DL18	VDV-0418
Longueur de conduit de 18 po - Noir	46DVA-18B	4DT-18B	4D18B	4D18B	SV4LA	TC-4DL18B	VDVB-0418
Longueur de conduit de 24 po - Galvanisé	46DVA-24	4DT-24	4D24	4D24	SV4L24	TC-4DL2	VDV-0424
Longueur de conduit de 24 po - Noir	46DVA-24B	4DT-24B	4D24B	4D24B	SV4LB24	TC-4DL2B	VDVB-0424
Longueur de conduit de 36 po - Galvanisé	46DVA-36	4DT-36	4D36	4D36	SV4L36	TC-4DL3	VDV-0436
Longueur de conduit de 36 po - Noir	46DVA-36B	4DT-36B	4D36B	4D36B	SV4LB36	TC-4DL3B	VDVB-0436
Longueur de conduit de 48 po - Galvanisé	46DVA-48	4DT-48	4D48	4D48	SV4L48	TC-4DL4	VDV-0448
Longueur de conduit de 48 po - Noir	46DVA-48B	4DT-48B	4D48B	4D48B	SV4LB48	TC-4DL4B	VDVB-0448
Longueur de conduit de 60 po - Galvanisé	46DVA-60	4DT-60	N/A	N/A	N/A	N/A	N/A
Longueur de conduit de 60 po - Noir	46DVA-60B	4DT-60B	N/A	N/A	N/A	N/A	N/A

Longueur réglable 3 po-10 po - Galvanisé	N/A	N/A	N/A	4DAL	N/A	TC-4DLT	N/A
Longueur réglable 3 po-10 po - Noir	N/A	N/A	N/A	4DALB	N/A	TC-4DLTB	N/A
Longueur réglable de 7 po - Galvanisé	N/A	N/A	4D7A	N/A	N/A	N/A	N/A
Longueur réglable de 7 po - Noir	N/A	N/A	4D7AB	N/A	N/A	N/A	N/A
Conduit d'extension 8-1/2 po - Galvanisé	46DVA-08A	N/A	N/A	N/A	N/A	N/A	N/A
Conduit d'extension de 8-1/2 po - Noir	46DVA-08AB	N/A	N/A	N/A	N/A	N/A	N/A
Longueur réglable de 12 po - Galvanisé	N/A	N/A	4D12A	N/A	SV4LA12	N/A	N/A
Longueur réglable de 12 po - Noir	N/A	N/A	4D12A	N/A	SV4LBA12	N/A	N/A
Conduit d'extension de 16 po - Galvanisé	46DVA-16A	N/A	N/A	N/A	N/A	N/A	N/A
Conduit d'extension de 16 po - Noir	46DVA-16AB	N/A	N/A	N/A	N/A	N/A	N/A

Coude de 45º - Galvanisé	46DVA-E45	4DT-EL45	4D45L	N/A	N/A	TE-4DE45	VDV-EL0445
Coude de 45º - Noir	46DVA-E45B	4DT-EL45B	4DT-EL45B	N/A	N/A	TE-4DE45B	VDVB-EL0445
Coude pivotant de 45º - Galvanisé	See 46DVA-E45	N/A	N/A	4D45L	SV4E45	N/A	N/A
Coude pivotant de 45º - Noir	See 46DVA-E45B	N/A	N/A	4D45LB	SV4EB45	N/A	N/A
Coude de 90º - Galvanisé	46DVA-E90	4DT-EL90S	4DT-EL90S	N/A	N/A	TE-4DE90	VDV-EL0445
Coude de 90º - Noir	46DVA-E90B	4DT-EL90SB	4DT-EL90SB	N/A	SV4EBR90-1	TE-4DE90B	VDVB-EL0445
Coude pivotant de 90º - Galvanisé	Voir 46DVA-E90	N/A	N/A	4D90L	SV4E90-1	N/A	N/A
Coude pivotant de 90º - Noir	Voir 46DVA-E90B	N/A	N/A	4D90LB	SV4EB90-1	N/A	N/A
Coude pivotant de départ de 90º - Galvanisé	N/A	N/A	N/A	4D90A	N/A	N/A	N/A
Adaptateur*	N/A	N/A	N/A	4D90L	N/A	N/A	VDV-UAA04

Support de plafond	N/A	4DT-CS	4DSP	4DFSP	SV4SD	TM4-RDS	VDV-SCR04
Boîte de support pour plafond cathédrale	46DVA-CS	4DT-CSS	4DRSB	4DRS	SV4CSB	TM4-SDS	VDV-CSS04
Support/bride murale	46DVA-WS	4DT-WS/B	4DWS	4DWS	SV4BM	TM-SWS	VDV-WS04
Support de dévoiement	See 46DVA-ES	4DT-OS	N/A	N/A	SV4SU	TM-SOS	N/A

* Non disponible auprès de Regency

Description	Simpson Direct Vent Pro®	Selkirk Direct Temp™	American Metal Products® Amerivent Direct	Metal-Fab™ Sure Seal	Security Secure- Vent®	ICC Excel Direct	Olympia Ventis DV*
Bague murale - Noir	46DVA-WT	4DT-WT	4DWT	4DWT	SV4RSM	N/A	VDV-WPT04
Support/Support de plafond pour bague murale	46DVA-DC	N/A	N/A	N/A	SV4PF	N/A	N/A
Espaceur pour coupe-feu	46DVA-FS	4DT-FS	4DFSP	4DFS	SV4BF	TM-4CS	VDV-FS04
Plaque de garniture - Noir	N/A	4DT-TP	4DFPB	4DCP	SV4LA	TM-4TP	VDV-WTC04
Protecteur d'isolant pour grenier de 12 po	46DVA-IS N/A@ FPI	N/A	4DAIS12	DDIS	SV4RSA	N/A	VDV-AIS04
Protecteur d'isolant pour grenier de 36 po - Climats froids	N/A	N/A	4DAIS12	N/A	N/A	TM-4AS	N/A
Coupe-feu mural	46DVA-WFS	N/A	N/A	N/A	N/A	TM-4TR	VDV-FS04

Sélection de dévoiement de conduit : Utiliser ce tableau pour déterminer les longueurs de dévoiement de conduits.

Longueur de conduit (L)	Système d'évacuation de 4 po x 6-5/8 po	
	Longueur (X)	Pente (Y)
0 po (0 mm)	4-7/8 po (124 mm)	13-7/8 po (340 mm)
6 po (152 mm)	8 po (203 mm)	16-1/2 po (419 mm)
9 po (229 mm)	10-1/8 po (257 mm)	18-5/8 po (473 mm)
12 po (305 mm)	12-1/4 po (311 mm)	20-3/4 po (527 mm)
24 po (610 mm)	20-5/8 po (524 mm)	29-1/8 po (740 mm)
36 po (914 mm)	29 po (737 mm)	37-1/2 po (953 mm)
48 po (1219 mm)	37-7/16 po (951 mm)	45-15/16 po (1167 mm)

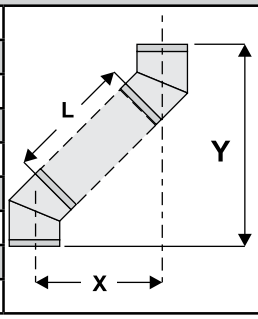

Pour les directives spécifiques sur les pièces du système d'évacuation - consulter les sites internet des fabricants ci-dessous

Simpson Direct Vent Pro : www.duravent.com

Selkirk Direct-Temp : www.selkirkcorp.com

American Metal Products : www.americanmetalproducts.com

Metal-Fab Sure Seal : www.mtlfab.com

Security Secure Vent : www.securitychimneys.com

Industrial Chimney Company : www.icc-rsf.com

Olympia Ventic DV: www.olympiachimney.com

Introduction

IMPORTANT
- **Lire attentivement les instructions contenues dans le présent manuel avant l'installation de cet appareil.**
- **Un courant alternatif de 120 volts est requis pour faire fonctionner cet appareil. Une boîte de prise de courant, une prise de courant et un couvercle sont fournis. Voir la section "Branchement de l'appareil" du présent manuel. L'appareil doit être alimenté en électricité par un électricien agréé.**

Le système d'évacuation forcée Power Vent des modèles City Series est conçu pour permettre l'installation de cet appareil au gaz lorsque les configurations d'évacuation typiques (systèmes d'évacuation directe avec évacuation non forcée sans ventilation assistée) ne sont pas possibles en raison de déviations excessives, de longueurs de conduits importantes ou négatives, etc.

Lorsqu'il est installé en tant qu'appareil à évacuation forcée, cet appareil est conçu pour utiliser des conduits d'évacuation flexibles ou rigides.

REMARQUE : Les modèles City 50, 60, 72 sont équipés d'un collet de 5 po int. et de 8 po ext. qui doit être réduit à 4 po int. x 6-5/8 po ext. (102 mm x 168 mm) dans toutes les installations. Voir les réducteurs requis comme indiqué ci-dessous selon s'il s'agit d'un conduit rigide ou flexible.

Toujours utiliser l'adaptateur pour conduit d'évacuation pour le système à évacuation forcée : Voir la section ci-dessous "Tableau de l'adaptateur pour conduit et du réducteur".

Tableau de l'adaptateur et du réducteur pour conduit d'évacuation

	Adaptateur pour conduit rigide	Réducteur pour conduit flexible
City 50, 60 et 72 Series	Adaptateur 5 po x 8 po (770 - 994)	Réducteur 4 po x 6 ⅝ po (946 - 758)
	Réducteur de collet 4 po x 6 ⅝ po (946 - 606)	

REMARQUES :
- Le conduit rigide est approuvé pour des longueurs allant jusqu'à 72 pieds (21,95 m).
- La gaine flexible est approuvée pour des longueurs allant jusqu'à 40 pieds (12,19 m) utilisant des 2 kits de conduits flexibles de 946-756 - 20 pi (6,10 m) .

Il existe deux options lors de l'installation de cet appareil comme appareil à évacuation forcée :

- Système d'évacuation forcée horizontale affleurante fin de ligne (Pièce nº 946-535) : le ventilateur affleurant à évacuation forcée agit comme chapeau d'évacuationet repose sur le mur extérieur. Autorisé pour les terminaisons horizontales seulement.
- Système d'évacuation forcée en ligne (Pièce nº 666-945) : la borne du ventilateur de l'évacuation forcée est intégrée dans la gongueur de l'évacuation. autorisé pour les terminaisons horizontales et verticales.

Cet appareil peut comprendre une terminaison verticale ou horizontale utilisant des systèmes d'évacuation forcée disponibles. Voir les pages suivantes pour les différentes configurations d'évacuation utilisant des terminaisons verticales ou horizontales, rigides ou flexibles. Lire attentivement les instructions contenues dans le présent manuel avant l'installation.

Position du réducteur de débit d'air

	City 50 Series, City 60 Series City 72 Series	City 40 Series
En_Ligne	Ouverture complète	Ouverture complète
Fin_de_Ligne	Ouverture complète	**Ouverture de 1 po**
Position du réducteur	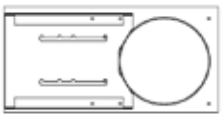	En-Ligne 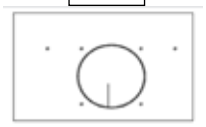 Fin_de-Ligne 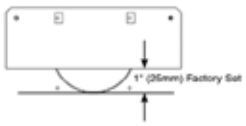

Remarque : Pour des instructions d'installation spécifiques pour les systèmes en ligne et fin de ligne, voir le manuel du système d'évacuation forcée qui peut être trouvé par le code QR situé ci-dessous. Les pages suivantes de ce manuel ne détaillent que les configurations d'évacuation autorisées pour les systèmes d'évacuation en ligne et fin de ligne. Pièce nº 920-544.

Manuel du système Power Vent (Évacuation forcée)

Dégagements minimaux par rapport aux matériaux combustibles

Partie supérieure horizontale	3 po (76 mm)
Partie latérale horizontale	2 po (51 mm)
Partie inférieure horizontale	2 po (51 mm)
Évacuation verticale	2 po (51 mm)

consignes d'installation

Configurations du système d'évacuation pour terminaisons horizontales
Schéma de l'évacuation forcée fin de ligne horizontale - Conduits rigide et flexible

CONDUIT RIGIDE : UTILISER UN ADAPTATEUR POUR CONDUIT RIGIDE (pièce 770-994) ET UN RÉDUCTEUR DE CONDUIT 4 PO X 6-5/8 PO
Remarque : Le conduit rigide est homologué pour une longueur maximale de 72 pieds.
ÉVACUATION FLEXIBLE : UTILISER UN RÉDUCTEUR DE 4 PO X 6-5/8 PO (pièce 946-758)
Remarque : La gaine flexible est homologuée pour une longueur maximale de 40 pieds comprenant 2 systèmes de gaines flexibles de 20 pieds (pièce 946-756).

Le système d'évacuation forcée pour appareils au gaz est conçu pour permettre l'installation d'un appareil au gaz dans des configurations où une installation d'évacuation ordinaire (illustrée dans le présent manuel) n'est pas possible.

Remarque : Le modèle CV72EPV est équipé d'un collet interne de 5 po et d'un collet externe de 8 po qui peut être réduit à 4 po x 6-5/8 po dans toutes les installations. Terminaison horizontale seulement. Les terminaisons verticales ne sont pas permises.

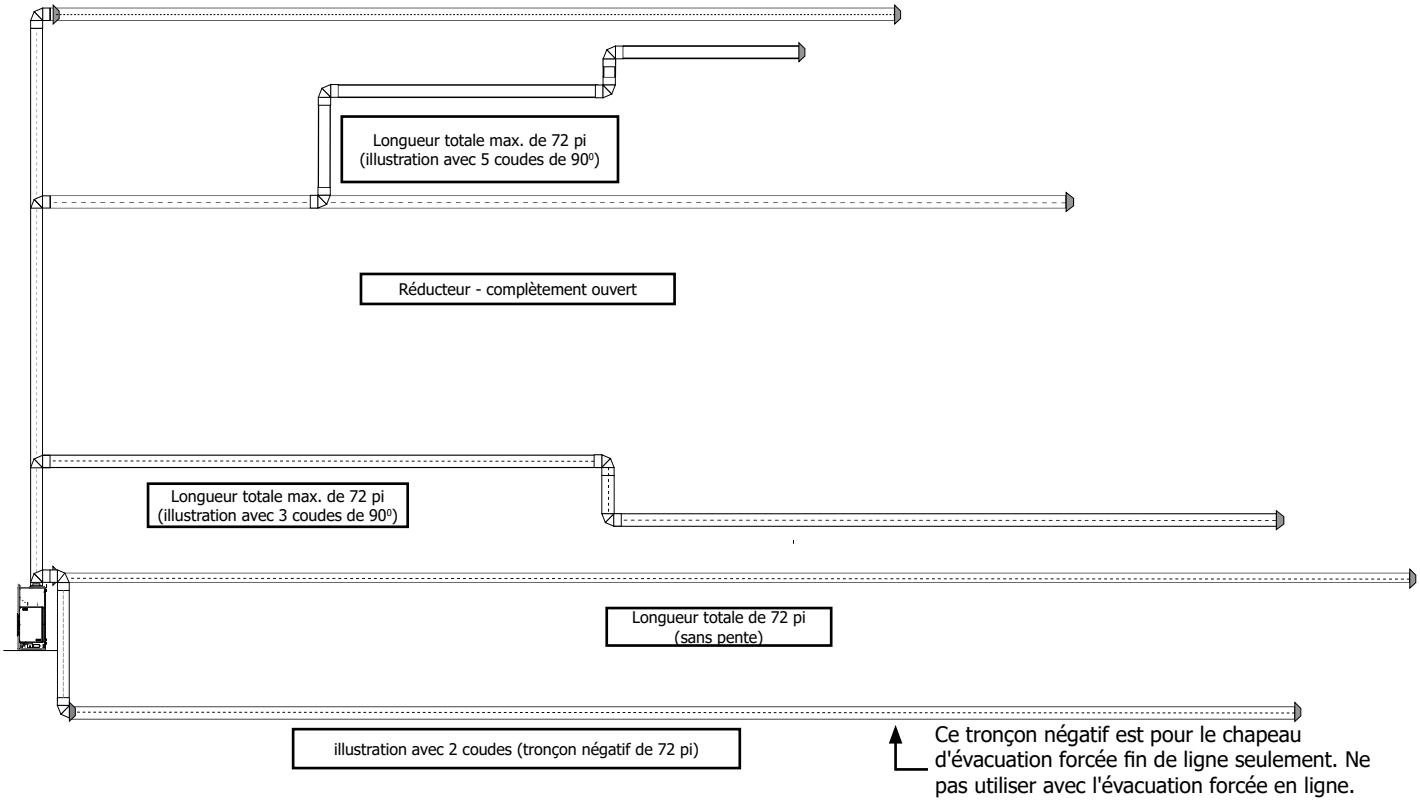

Important :
Longueur maximale totale de l'évacuation = 72 pi maximum avec jusqu'à 6 coudes de 90° permis.
Un coude de 90° = deux coudes de 45°.
Longueur négative maximale totale de l'évacuation = 7 pi (2.13 m).
Au moins 4 pieds (1,22 m) de l'appareil à la terminaison.
Remarque : La longueur maximale de 72 pieds est basée sur la longueur totale comprenant toutes les pièces de la cheminée.

Ne pas installer un tronçon positif après un tronçon négatif.

Réglage du réducteur de débit d'air

Aucun réducteur de débit d'air requis pour le modèle CV72EPV.

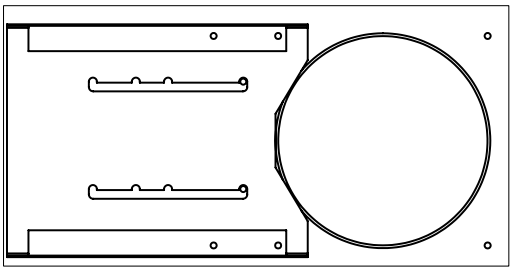

Position 0
Complètement ouvert
Préréglage en usine

Configuration du système d'évacuation pour terminaisons horizontales
Schéma de l'évacuation forcée en ligne horizontale - Conduits rigide et flexible

CONDUIT RIGIDE : UTILISER UN ADAPTATEUR POUR CONDUIT RIGIDE (770-994) ET UN RÉDUCTEUR DE CONDUIT 4 PO X 6-5/8 PO (102 mm x 168 mm) (pièce 946-606).
Remarque : Le conduit rigide est homologué pour une longueur maximale de 72 pieds (21,95 m).
ÉVACUATION FLEXIBLE : UTILISER UN RÉDUCTEUR 4 PO X 6-5/8 PO (102 mm x 168 mm) (946-758)
Remarque : La gaine flexible est homologuée pour une longueur maximale de 40 pieds (12,19 m) comprenant 2 systèmes de gaines flexibles de 20 pieds (6,10 m) (946-756).

Le système d'évacuation forcée pour appareils au gaz est conçu pour permettre l'installation d'un appareil au gaz dans des configurations où une installation d'évacuation ordinaire (illustrée dans le présent manuel) n'est pas possible.

Remarque : Ce modèle est équipé d'un collet interne de 5 po (127 mm) et d'un collet externe de 8 po (203 mm) qui doit être réduit à 4 po x 6-5/8 po (102 mm x 168 mm) dans toutes les installations.

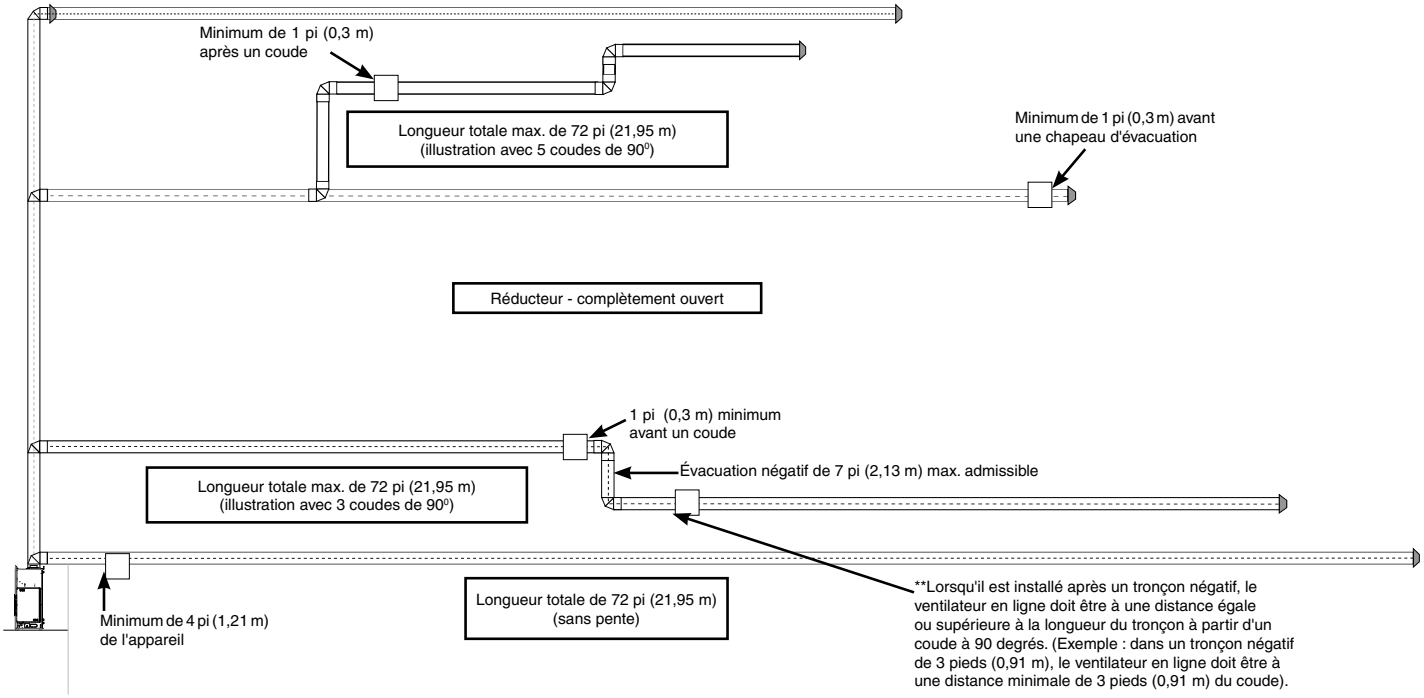

Important :
Longueur maximale totale de l'évacuation = 72 pi (21,95 m) maximum avec jusqu'à 6 coudes de 90° permis.
Un coude de 90° = deux coudes de 45°.
Longueur négative maximale totale de l'évacuation = 7 pi. (2,13 m)
Remarque : La longueur maximale de 72 pieds (21,95 m) est basée sur la longueur totale comprenant toutes les pièces de la cheminée.

Ne pas installer un tronçon positif après un tronçon négatif.

Restrictions en matière de l'emplacement du système d'évacuation forcée en ligne :
Au moins 4 pi (1,22m) de l'appareil
Au moins 1 pi (0,3 m) avant un coude.
Au moins 1 pi (0,3 m) après un coude.
Au moins 1 pi (0,3 m) avant un chapeau dévacuation.

Lorsqu'il est installé après un tronçon négatif, le ventilateur en ligne doit être à une distance égale ou supérieure à la longueur du tronçon à partir d'un coude à 90 degrés. Voir l'exemple ci-dessus.

Réglage du réducteur de débit d'air

Aucun réducteur de débit d'air requis.

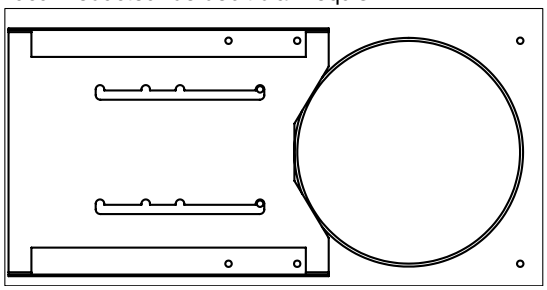

Position 0
Complètement ouvert
Préréglage en usine

Configurations du système d'évacuation pour terminaisons verticales
Évacuation forcée en ligne

Évacuation verticale avec conduit droit ou un maximum de six (6) coudes de 90⁰ (1 - 90⁰= 2 - 45⁰)

CONDUIT RIGIDE : UN ADAPTATEUR POUR CONDUIT RIGIDE (770-994) ET UN RÉDUCTEUR DE CONDUIT DE 4 PO X 6-5/8 PO (102 mm x 168 mm) DOIVENT ÊTRE UTILISÉS.
Remarque : Le conduit rigide est homologué pour une longueur maximale de 72 pieds (21,95 m).
ÉVACUATION FLEXIBLE : UN RÉDUCTEUR DE 4 PO X 65/8 PO (102 mm x 168 mm) (946-758) DOIT ËTRE UTILISÉ.

REMARQUES :
- Le conduit rigide est homologué pour une longueur maximale de 72 pieds (22 m).
- La gaine flexible est homologuée pour une longueur maximale de 40 pieds (12,2 m) comprenant 1 système de gaines flexibles de 20 pieds (6,1 m) (pièce nº 946-755) et un kit d'extension flexible de 20 pieds (6,1 m) (pièce nº 946-756).

- Deux coudes de 45º sont égales à un coude de 90º.
- Un support de conduit doit être installé à chaque dévoiement.
- La distance minimale entre les coudes doit être de 1 pi (0,3 m).
- Respecter les dégagements des matériaux combustibles tel que précisé dans la section «Dégagements».
- Les sections horizontales de conduit exigent un support à tous les 3 pieds (0,91 m) de conduit.
- Des coupe-feu sont requis à chaque niveau de plancher et à chaque point de traversée du conduit dans les murs.

Réducteur sur 0 (complètement ouvert) quel que soit la configuration de la ventilation.

Restrictions en matière de l'emplacement du système d'évacuation forcée en ligne :
- Au moins 4 pi (1,22 m) de l'appareil
- Au moins 1 pi (0,3 m) avant un coude.
- Au moins 1 pi (0,3 m) après un coude.
- Au moins 2 pi (0,61 m) avant un chapeau dévacuation.
- Au moins 2 pi (0,61 m) de l'évacuation forcée en ligne au chapeau d'évacuation.
- Au moins 4 pi (1,22 m) du haut de l'appareil à l'évacuation forcée en ligne.
- 72 pi max. (21,95 m), utilisant jusqu'à six coudes de 90⁰ (Remarque : l'example montre deux coudes de 90⁰.)
- Pas de tronçons négatifs.

Remarque : L'évacuation forcée en ligne doit être installée à l'intérieur de la maison / structure.

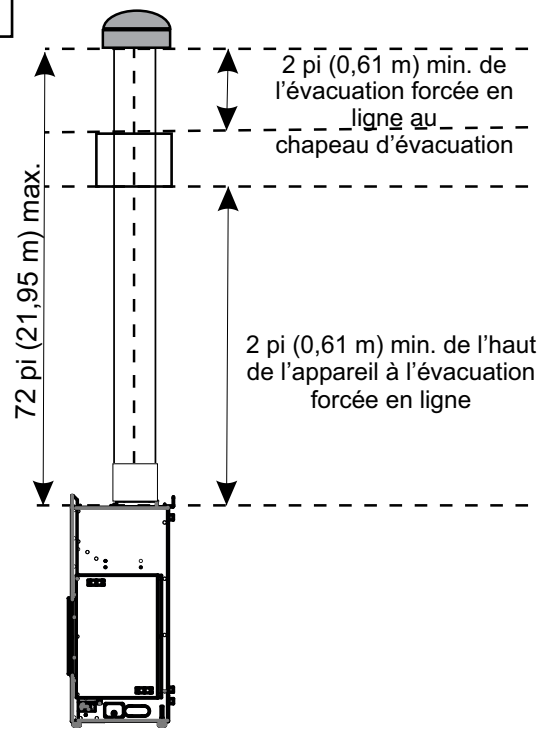

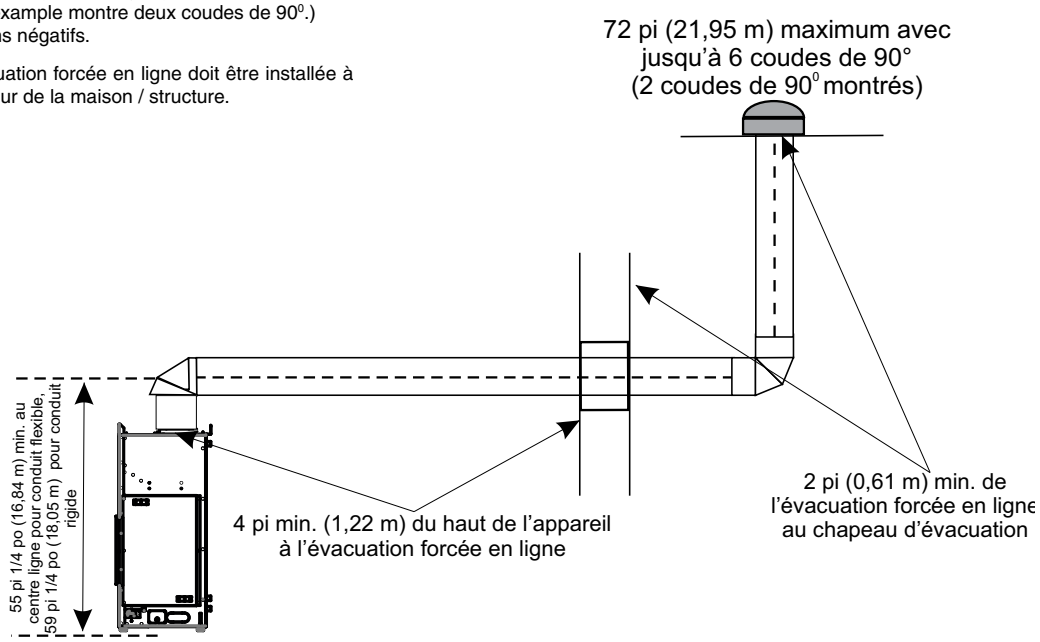

Terminaisons verticales pour système d'évacuation forcée en ligne
Conduit rigide

Les pièces de base requises pour une terminaison verticale sont les suivantes :

1 Chapeau pour grands vents
1 Adaptateur pour conduit rigide (770-994)
1 Coupe-feu de plafond
1 Solin
1 Collet de solin
1 Section de tuyau selon l'épaisseur du mur (voir tableau ci-dessous)
1 Réducteur d'évacuation
1 Trousse d'évacuation forcée en ligne

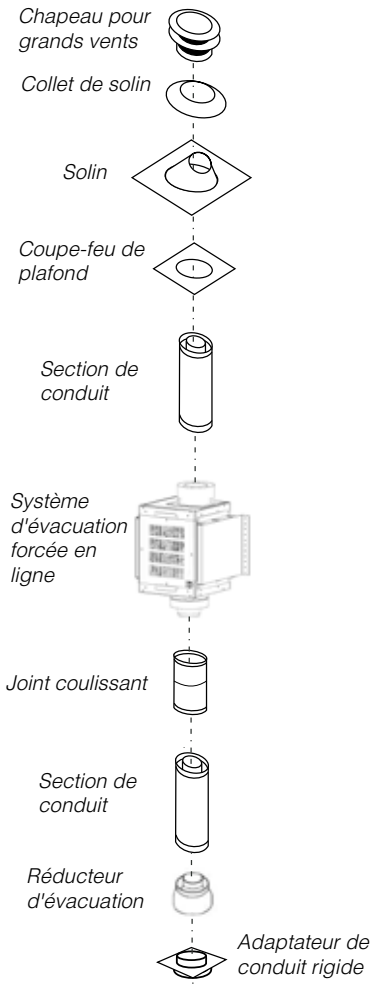

L'installation d'un conduit galvanisé est préférable au-dessus de la ligne de toit en raison de sa haute résistance à la corrosion. Continuer à ajouter des sections de tuyau à travers le solin jusqu'à ce que la hauteur du chapeau d'évacuation soit conforme aux minima requis spécifiés dans le tableau ci-dessous ou dans les codes locaux. À noter que la hauteur est plus élevée pour les toits en pente. Un mauvais tirage ou un tirage descendant peut être causé par des vents violents près de grands arbres ou des lignes de toit : dans ce cas, une augmentation de la hauteur verticale peut résoudre ce problème.

Pente du toit	Hteur min. d'évacuation	
	Pieds	Mètres
plat à 7/12	2	0,61
de 7/12 à 8/12	2	0,61
de 8/12 à 9/12	2	0,61
de 9/12 à 10/12	2,5	0,76
de 10/12 à 11/12	3,25	0,99
de 11/12 à 12/12	4	1,22
de 12/12 à 14/12	5	1,52
de 14/12 à 16/12	6	1,83
de 16/12 à 18/12	7	2,13
de 18/12 à 20/12	7,5	2,29
de 20/12 à 21/12	8	2,44

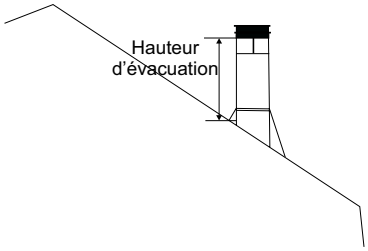

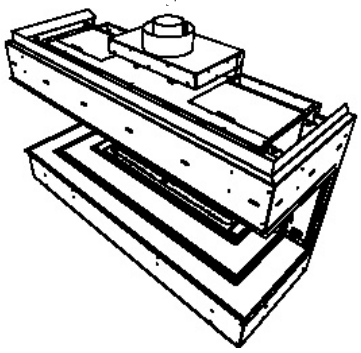

MISE EN GARDE :

Ne pas assembler des pièces de différents systèmes d'évacuation.

L'utilisation d'un chapeau d'évacuation AstroCap™ et d'un chapeau à pente montante FPI est acceptable pour tous les systèmes.

Ce produit a été évalué par Intertek pour être utilisé avec un adaptateur pour conduit rigide avec les systèmes d'évacuation de marque Duravent Direct-Vent, Selkirk Direct-Temp, Ameri Vent Direct, ICC Excel Direct, Olympia Ventis DV et Security Secure Vent. L'utilisation de ces systèmes avec l'adaptateur pour conduit rigide est jugée acceptable et est conforme à la liste de composants établie par Intertek WHI.

Pour tout système d'évacuation rigide (sauf Simpson Dura-Vent), le conduit rigide doit être fixé à l'adaptateur à l'aide de 3 vis.

Le chapeau d'évacuation verticale FPI AstroCap™ et le chapeau d'évacuation à pente montante FPI sont compatibles avec des installations utilisant les systèmes d'évacuation FPI ainsi que les systèmes de marque Simpson Dura-Vent® Direct Vent, American Metal Products Ameri Vent Direct Vent, Security Secure Vent®, ICC Excel, Olympia Ventis DV, Selkirk Direct-Temp. AstroCap™ est une marque déposée de Regency Fireplace Products. Dura-Vent® et Direct Vent sont des marques déposées exclusives de Simpson Dura-Vent Co. Inc.

Configurations du système d'évacuation pour terminaisons verticales
Conduit flexible

ÉVACUATION FLEXIBLE : UTILISER UN RÉDUCTEUR 4 PO X 6-5/8 PO (102 mm x 168 mm) (946-758)
Remarque : Le conduit flexible est homologué pour une maximale de 40 pieds (12,19 m), utilisant un système d'évacuation flexible de 20 pi (6,10 m) (pièce nº 946-755) et un extension pour système d'évacuation flexible de 20 pi (6,10 m) (pièce nº 946-756).

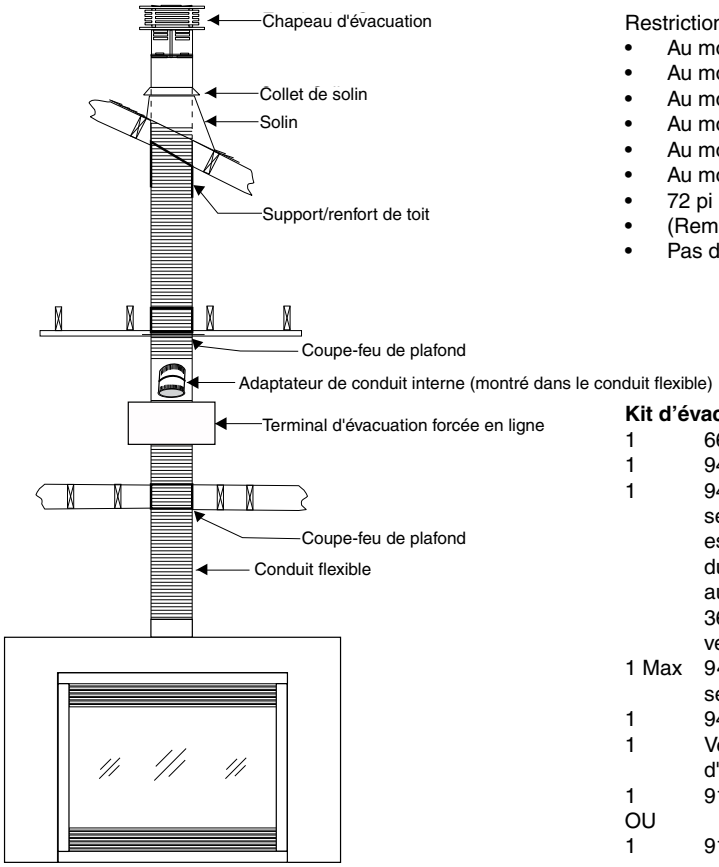

Restrictions en matière de l'emplacement du système d'évacuation forcée en ligne:
- Au moins 4 pi (1,22 m) de l'appareil
- Au moins 1 pi (0,3 m) avant un coude.
- Au moins 1 pi (0,3 m) après un coude.
- Au moins 2 pi (0,61 m) avant un chapeau dévacuation.
- Au moins 2 pi (0,61m) de l'évacuation forcée en ligne au chapeau d'évacuation.
- Au mojns 4 pi (1,22 m) du haut de l'appareil à l'évacuation forcée en ligne.
- 72 pi (21,95 m) max., utilisant jusqu'à six coudes de 90º
- (Remarque : l'example montre deux coudes de 90º)
- Pas de tronçons négatifs.

Kit d'évacuation forcée (Pièce nº 666-945)

1	666-945 Kit d'évacuation forcée, vendu séparément
1	946-219/P Conduit adaptateur inclut avec système d'évacuation forcée.
1	946-755 Système d'évacuation flexible verticale-20 pi (6,10 m) (vendu séparément). Comprend : 20 pi (6,10 m) de conduit rigide avec 10 espaceurs (conduit interne & externe), 3 fixations murales, coupe-feu du plafond, renfort de toit, adaptateur de liaison pour gaines flexibles aux gaines rigides, support/renfort de toit, conduit rigide Duravent de 36 po (914 mm), collet de solin, chapeau de terminaison pour grands vents, quincaillerie.
1 Max	946-756 extension de système d'évacuation flexible (vendu séparément).
1	946-758 Réducteur (requis - vendu séparément).
1	Ventilateur du système d'évacuation forcée inclut avec système d'évacuation forcée.
1	911-250/P câble BX à 5 fiches, 45 pi (13,72 m) (vendu séparément).
OU	
1	911-251/P câble BX à 5 fiches, 90 pi (27,43 m) (vendu séparément).

Doit aussi acheter un des solins répertoriés ci-dessous :

1	Solin 46DVA-F12 7/12 - 12/12
1	Solin 46DVA-F6 0/12 - 6/12
1	Solin pour toit plat 46DVA-FF

Terminaisons horizontales - évacuation forcée en ligne
Conduit flexible de 4 po x 6-5/8 po

Ces systèmes d'évacuation, installés sur les foyers au gaz à évacuation directe, ont été testés et approuvés par Intertek comme système de chauffage à évacuation directe. L'emplacement du chapeau d'évacuation doit être conforme aux exigences illustrées sur le schéma des emplacements des terminaisons d'évacuation dans la section «Emplacements des terminaisons d'évacuation extérieures».

L'ensemble de terminaisons du système d'évacuation flexible Direct Vent de Regency® comprend toutes les pièces nécessaires pour l'installation des modèles en utilisant une évacuation flexible.
Remarques :

1. Seuls les conduits flexibles achetés auprès de Regency® peuvent être utilisés pour les installations flexibles.

2. L'évacuation horizontale doit être supportée à tous les 3 pieds (0,91 m) de conduit.

3. Le système d'évacuation flexible Direct Vent de Regency® est homologué uniquement pour les terminaisons horizontales.

4. Le système d'évacuation flexible peut être uniquement utilisé pour des installations pouvant atteindre 40 pieds (12,19 m) de longueur maximale de conduit à l'aide de 2 kits de gaines flexibles de 20 pieds (6,10) (pièce nº 946-756). Au-delà de 40 pieds (12,19 m), un conduit rigide doit être utilisé.

5. Utiliser un réducteur 946-758 dans toutes les installations avec un système d'évacuation flexible.

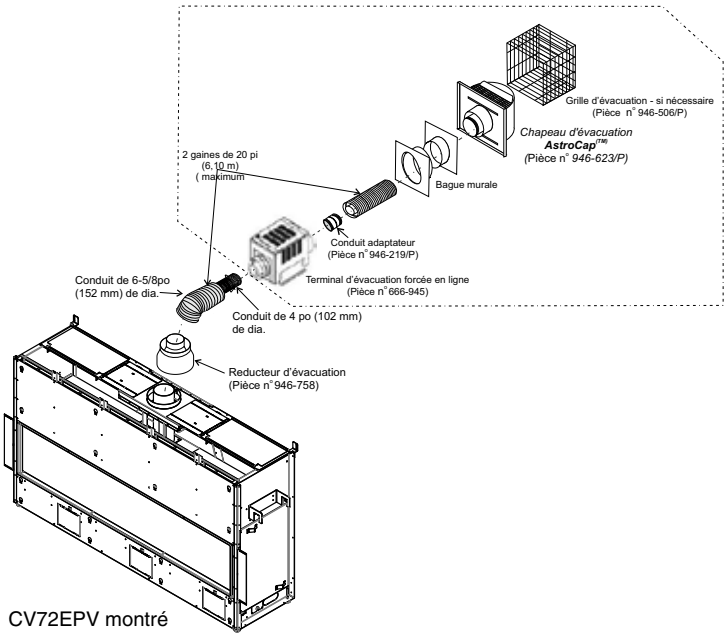

CV72EPV montré

La longueur maximale de l'evacuation est de 72 pieds (21,95 m). Six coudes de 90º sont permis.

Un coude de 90º = deux coudes de 45º

La longueur negative maximale de l'evacuation est de 7 pieds (2,13 m).

Remarque : La longueur maximale de 72 pieds (21,95 m) est basé sur la longueur totale des composants de cheminée.

Ne pas installer de ventilation positive après un tronçon négatif.

Restrictions concernant l'emplacement de l'évacuation forcée en ligne :
- Au moins 4 pi (1,21 m) de l'appareil.
- Au moins 1 pi (0,3 m) avant un coude.
- Au moins 1 pi (0,3 m) après un coude.
- Au moins 1 pi (0,3 m) avant un chapeau dévacuation.
- Pente d'au moins 6 pi (1,83 m) à partir du sommet de l'appareil est requise s'il y a un tronçon négatif.

Système d'évacuation forcée (pièce nº 666-945)			
1	946-758	Réducteur (éxigé)	vendu séparément
2 max.	946-756	Système d'évacuation flexible 20 pi (6,10 m)	vendu séparément
1		Ventilateur Power Vent	inclus avec système Power Vent
1	911-250/P	Câble BX de 45 pi (13,72 m) à 5 fils ou	vendu séparément
1	911-251/P	Câble BX de 90 pi (27.43 m) à 5 fils	vendu séparément
1	666-945	Système d'évacuation forcée Power Vent	vendu séparément
1	946-219/P	Conduit adaptateur	inclus avec système Power Vent
1	946-206	Revêtement en vinyle	vendu séparément
1	946-523/P	Terminaison AstroCap	vendu séparément
1		Bague murale	vendu séparément
1	946-506/P	Registre	vendu séparément

Terminaisons horizontales - évacuation forcée en ligne
Conduit flexible de 4 po x 6-5/8 po

1 Chapeau d'évacuation horizontale
1 Système d'évacuation forcée Power Vent
1 Adaptateur pour conduit rigide
1 Réducteur de conduit
1 Section de tuyau selon l'épaisseur du mur et la longueur totale de l'évacuation (voir tableau ci-dessous)

Pour mesurer l'épaisseur du mur, on prend la distance entre l'espaceur situé à l'arrière de l'appareil et la surface intérieure du chapeau d'évacuation. Niveler la surface pour monter la terminaison de l'évacuation. La terminaison ne doit pas être encastrée dans le revêtement extérieur. Mesurer l'épaisseur du mur.

Installation sur un mur plat	
Épaisseur du mur	Longueur de conduit requis
4 po - 5-1/2 po (102 mm x 140 mm)	6 po (152 mm)
7 po - 8-1/2 po (178 mm x 216 mm)	9 po (229 mm)
10 po - 11-1/2 po 254 mm x 292 mm)	12 po (305 mm)
9 po - 14-1/2 po (229 mm - 368 mm)	Section réglable de 11 po - 14-5/8 po (279 mm - 371 mm)
15 po - 23-1/2 po (381 mm - 597 mm)	Section réglable de 17 po - 24 po (432 mm - 610 mm)

Tableau 1

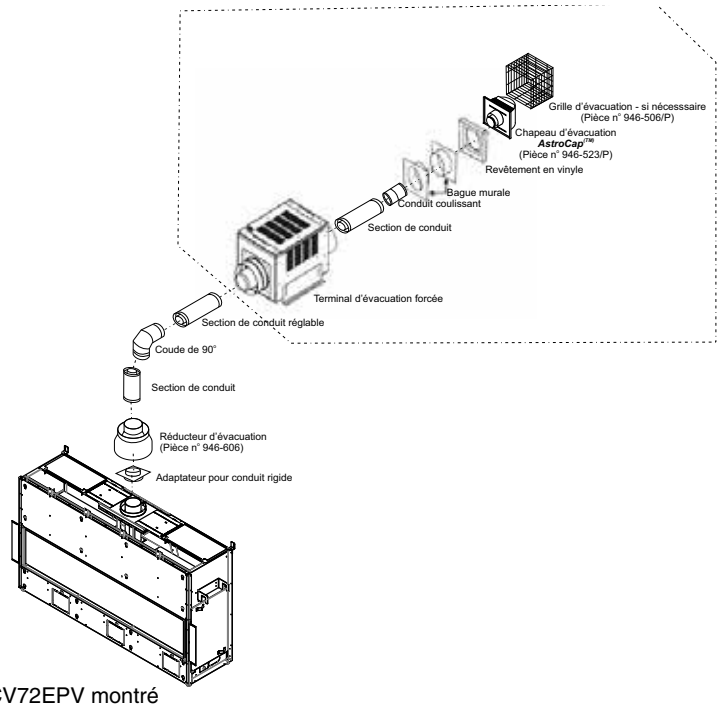

CV72EPV montré

Important:
La longueur maximale de l'evacuation est de 72 pieds (21,95 m). Six coudes de 90^0 sont permis.
Un coude de 90^0 = deux coudes de 45^0
La longueur negative maximale de l'evacuation est de 7 pieds (2,13 m).
Remarque : La longueur maximale de 72 pieds (21,95 m) est basé sur la longueur totale des composants de cheminée.
Ne pas installer de ventilation positive après un tronçon négatif.
Restrictions concernant l'emplacement de l'évacuation forcée en ligne :
- Au moins 4 pi (1,22 m) de l'appareil.
- Au moins 1 pi (0,3 m) avant un coude.
- Au moins 1 pi (0,3 m) après un coude.
- Au moins 1 pi (0,3 m) avant un chapeau dévacuation.
- Pente d'au moins 6 pi (1,83 m) à partir du sommet de l'appareil est requise s'il y a un tronçon négatif.

Système d'évacuation forcée Power Vent (pièce n° 666-945)			
1	770-994	Adaptateur pour conduit rigide	vendu séparément
2 max.	946-606	Réducteur (éxigé)	vendu séparément
1	911-250/P	Câble BX de 45 pi (13.72 m) à 5 fils ou	vendu séparément
1	911-251/P	Câble BX de 90 pi (27.43 m) à 5 fils	vendu séparément
	Montant requis pour l'installation	Conduit rigide de 4 po x 6-5/8 po (102 mm x 168 mm)	vendu séparément
1	666-945	Système d'évacuation forcée Power Vent	vendu séparément
1	946-206	Revêtement en vinyle	vendu séparément
1	946-523/P	Terminaison AstroCap	vendu séparément
1		Bague murale	vendu séparément
1	946-506/P	Registre	vendu séparément
REMARQUE : Joint coulissant est obligatoire.			

Terminaisons horizontales - évacuation forcée fin de ligne
Conduit rigide de 4 po x 6-5/8 po

Les pièces essentielles requises pour une terminaison horizontale de base sont les suivantes :

1 Système d'évacuation forcée Power Vent
1 Adaptateur pour conduit rigide
1 Réducteur de conduit
1 Section de tuyau selon l'épaisseur du mur et la longueur totale de l'évacuation (voir tableau ci-dessous)

Pour mesurer l'épaisseur du mur, on prend la distance entre l'espaceur situé à l'arrière de l'appareil et la surface intérieure du chapeau d'évacuation. Niveler la surface pour monter la terminaison de l'évacuation. La terminaison ne doit pas être encastrée dans le revêtement extérieur. Mesurer l'épaisseur du mur.

Installation sur un mur plat	
Épaisseur du mur (pouces)	Longueur de conduit requis (pouces)
4 po - 5-1/2 po	6 po
7 po - 8-1/2 po	9 po
10 po - 11-1/2 po	12 po
9 po - 14-1/2 po	Section réglable de 11 po - 14-5/8 po
15 po - 23-1/2 po	Section réglable de 17 po - 24 po

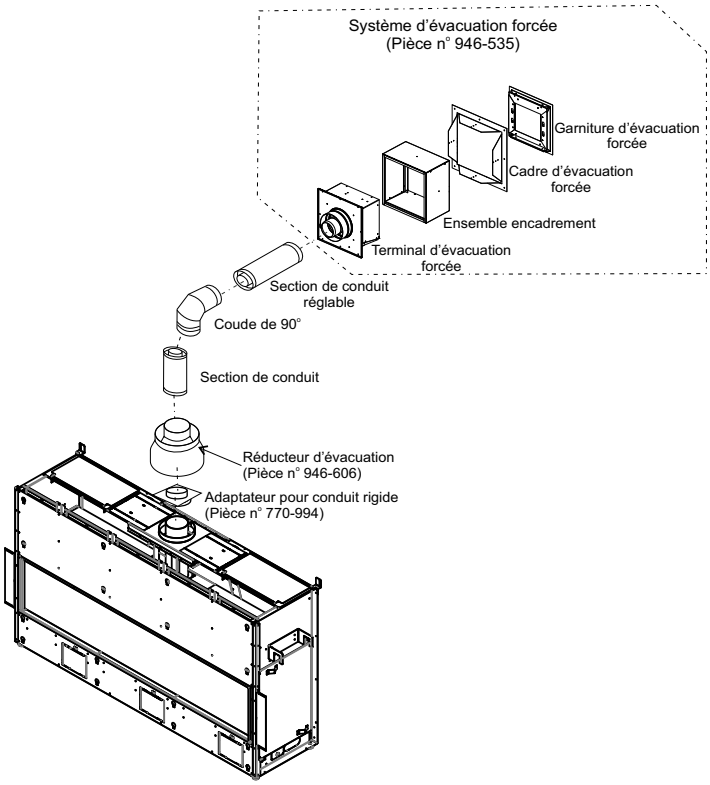

Système d'évacuation forcée avec terminaison			
1	770-994	Adaptateur pour conduit rigide	vendu séparément
2 max.	946-606	Réducteur (éxigé)	vendu séparément
1	946-535	Système d'évacuation forcée-inclut : cadre, ensemble encadrement, garniture d'évacuation, ventilateur, et terminal	vendu séparément
1	911-250/P	Câble BX de 45 pi à 5 fils ou	vendu séparément
1	911-251/P	Câble BX de 90 pi à 5 fils	vendu séparément
	Montant requis pour l'installation	Conduit rigide de 4 po x 6-5/8 po	vendu séparément
REMARQUE : Le joint coulissant est obligatoire.			

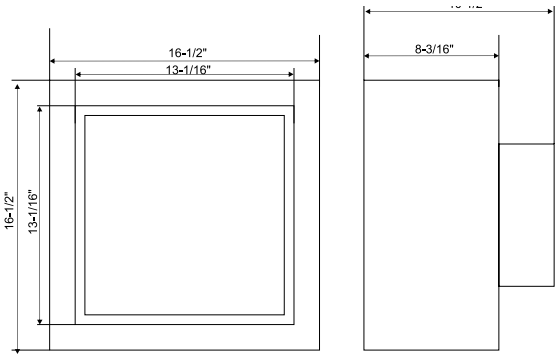

consignes d'installation

Dimensions pour évacuation forcée en ligne

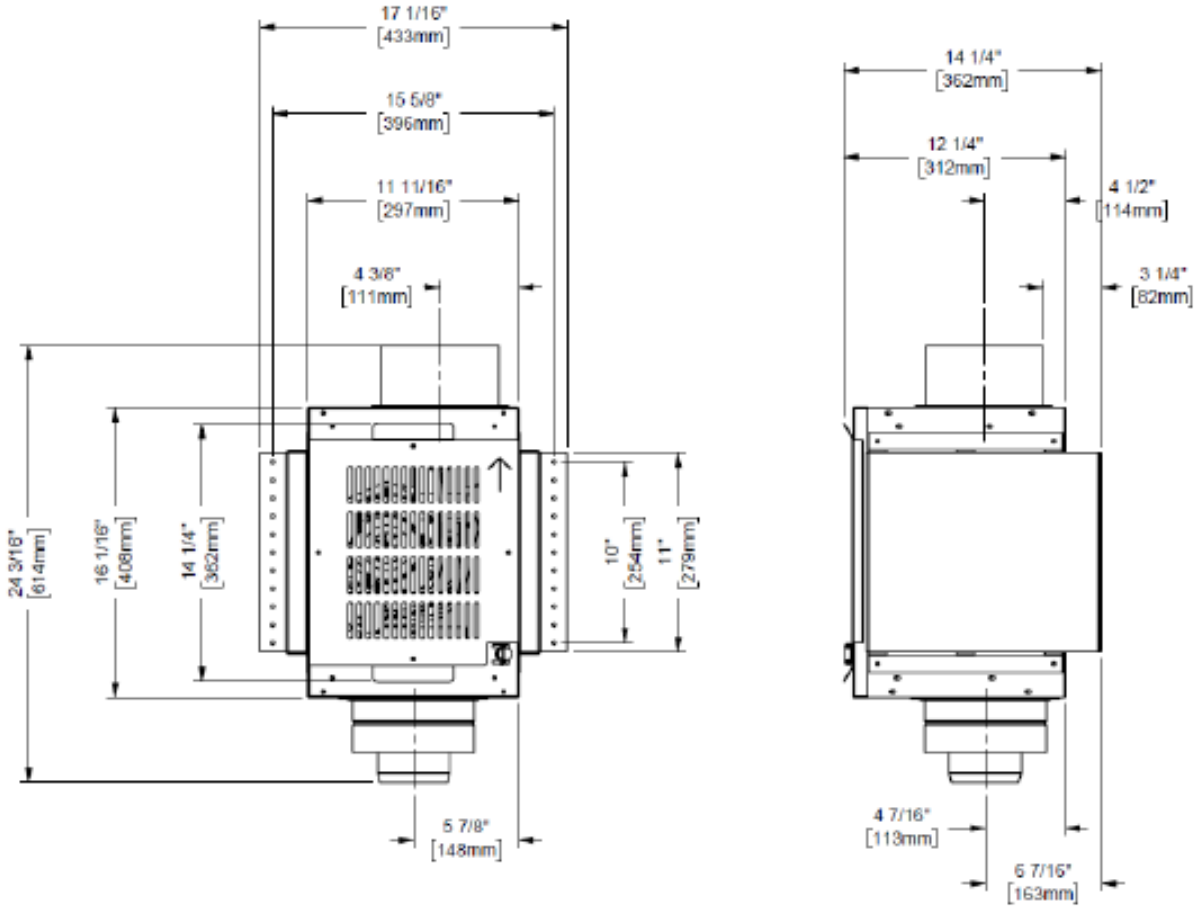

Installation de l'évacuation forcée dans les appareils au gaz - encadrement
Terminaisons pour système d'évacuation forcée en ligne

- Le système d'évacuation forcée en ligne peut être monté directement sur un mur, un plafond, un montant, ou une charpente. Des supports supplémentaires peuvent être construits pour soutenir le système d'évacuation en ligne si nécessaire.
- Le système d'évacuation forcée en ligne peut être orienté de n'importe quelle façon si le panneau d'accès est accessible.

REMARQUE : Le système d'évacuation forcée en ligne comporte une flèche directionnelle qui doit être orientée à l'opposé de l'appareil.

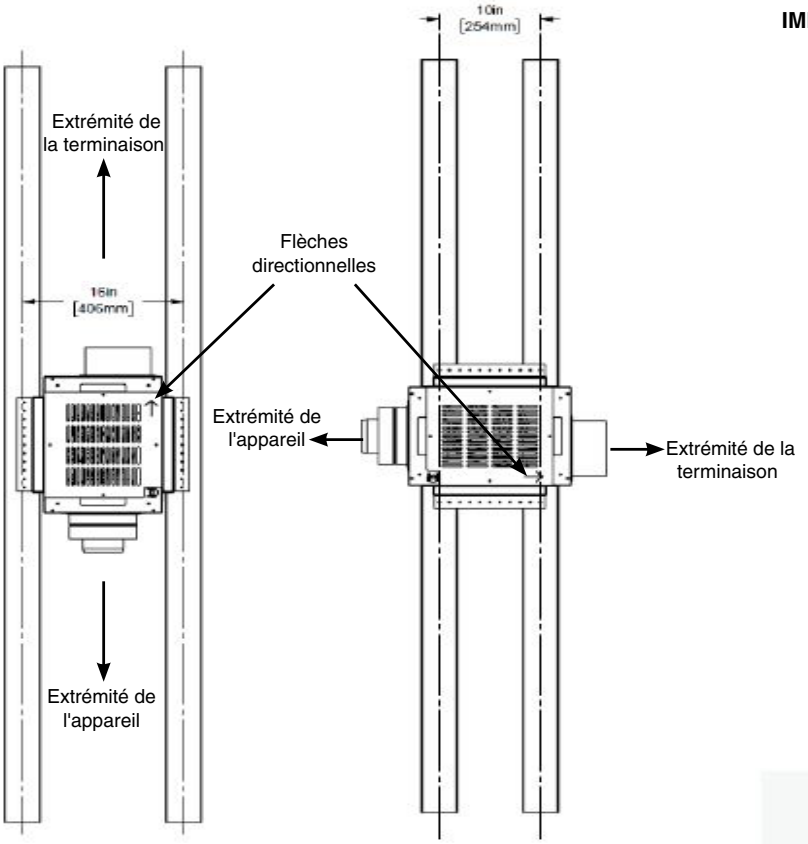

Schéma 1: système d'évacuation forcée en ligne orienté verticalement

Schéma 2: système d'évacuation forcée en ligne orienté horizontalement

REMARQUE : Si le système d'évacuation forcée en ligne est terminé verticalement, aucune action n'est nécessaire pour le pressostat. S'il est en position horizontale, le pressostat devra être tourné. Voir les instructions à la page suivante.

IMPORTANT : Le pressostat doit être orienté comme indiqué ci-dessous :

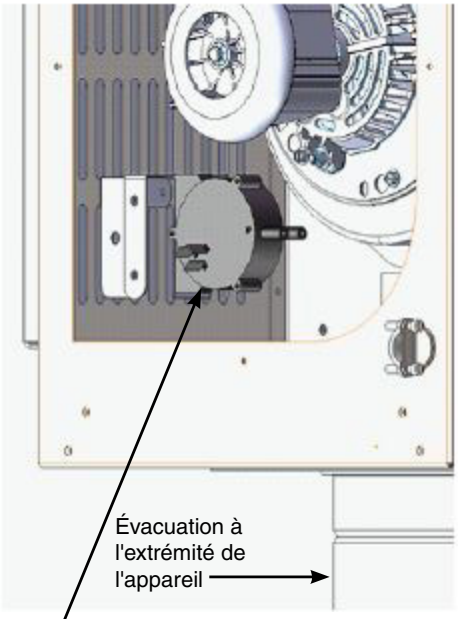

Orientation du pressostat si le système d'évacuation forcée en ligne est orienté verticalement (voir Schéma 1)

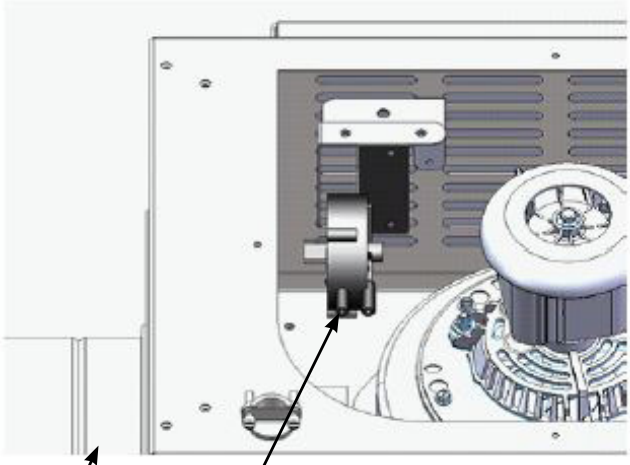

Orientation du pressostat si le système d'évacuation forcée en ligne est orienté horizontalement (voir Schéma 1)

consignes d'installation

Installation du terminal de l'évacuation forcée en ligne

Terminaisons de l'évacuation forcée en ligne

IMPORTANT : Le pressostat doit toujours être orienté verticalement dans le système d'évacuation forcée en ligne.

IMPORTANT : Le tube en silicone le plus long est relié au côté du pressostat marqué "P" et le tube en silicone le plus court est relié au côté marqué "V".

Pressostat côté "P"

Pressostat côté "V"

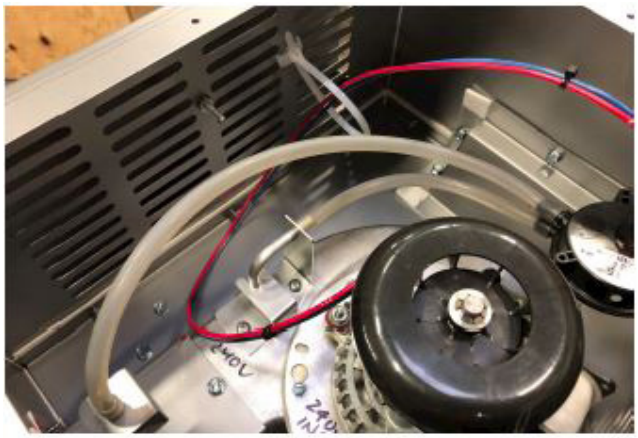

Pressostat installé

Pour tourner le pressostat dans une position horizontale, suivez les étapes ci-dessous :

1. Enlever les deux vis qui connectent le montant du pressostat à la ferrure de montage.

2. Tourner la ferrure de montage de 90 degrés, aligner les trous, et revisser la ferrure sur le montant.

Dégagements exigés pour l'installation d'évacuation forcée dans un foyer au gaz
Terminaisons pour système d'évacuation forcée en ligne

Espaces clos (châssis, placard, grenier, derrière un mur) :

Dans une configuration horizontale :

- Un dégagement de 3 po (76 mm) est requis sur le dessus de l'évacuation forcée en ligne (schéma 2).
- Un dégagement de 2 po (51 mm) est requis sur les côtés et le fond de l'évacuation forcée en ligne (schéma 2).
- Un dégagement de 1 pi (0,3 m) est requis aux extrémités de l'évacuation forcée en ligne (schéma 1).

Dans une configuration verticale :

- Un dégagement de 2 po (51 mm) est requis sur les côtés de l'évacuation forcée en ligne (schéma 2).
- Un dégagement de 1 po (25 mm) est requis aux extrémités de l'évacuation forcée en ligne (schéma 1).
- Un trou d'accès encadré de 12 po x 16 po (305 mm x 406 mm) est requis pour accéder au panneau d'accès si l'évacuation forcée en ligne est placée derrière un mur (schéma 3).
- Le trou d'accès peut être recouvert d'une grille d'aération qui permet d'avoir 50% d'air libre.
- L'évacuation forcée doit être installée dans un endroit facilement accessible pour l'entretien. Un trou d'accès comme indiqué ci-dessous, ou un grenier, serait approprié.

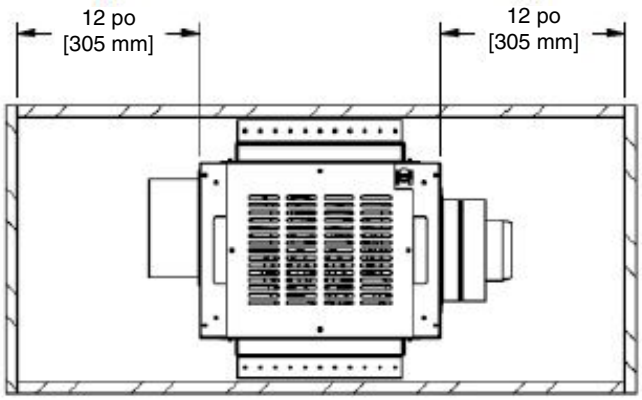

Schéma 1

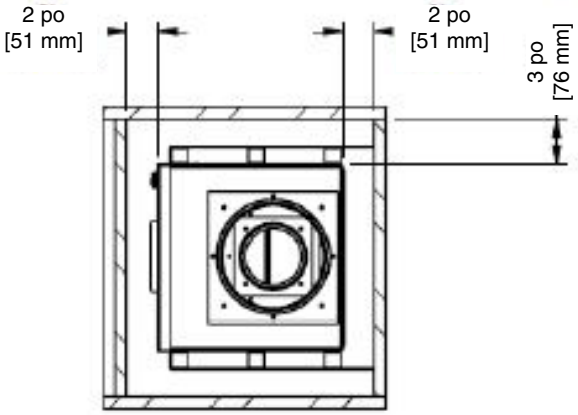

Schéma 2

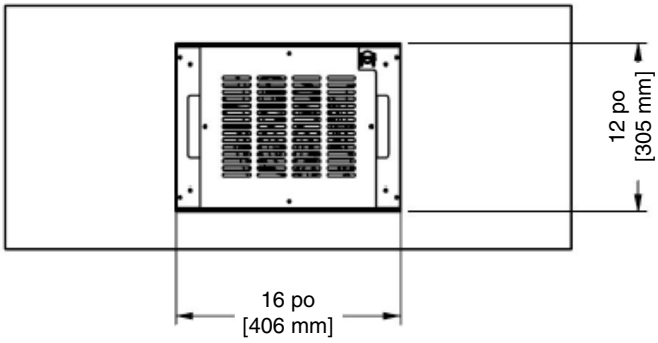

Schéma 3

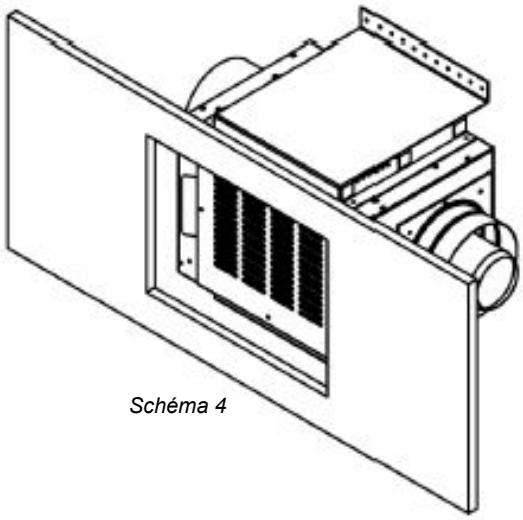

Schéma 4

Installation du foyer avec terminaison horizontale - évacuation forcée fin de ligne Conduit rigide 4 po x 6-5/8 po

Dégagements minimaux d'évacuation par rapport aux matériaux combustibles

* Les dégagements indiqués ci-dessous doivent être respectés. Néanmoins, en cas de traversée de murs, d'un plafond ou à la terminaison d'une évacuation, il est requis d'utiliser un coupe-feu ou une bague murale, ce qui réduit le dégagement à 1-1/2 po (38 mm).

Au-dessus du conduit (horizontal)*	3 po (76 mm)*
Sur les côtés (horizontal)	2 po (51 mm)
À la base (horizontal)	2 po (51 mm)
Évacuation verticale	2 po (51 mm)

Voir ci-dessous les dimensions de l'ouverture recommandées (dimensions intérieures) pour les terminaisons d'évacuation rigide de 4 po x 6-5/8 po - à utiliser avec un coupe-feu ou une bague murale.

Dimension suggérée de l'ouverture d'encadrement	
Taille de l'évacuation	Taille de l'ouverture
4 po x 6-5/8 po	13-1/2 po x 13-1/2 po

Installer le système d'évacuation avec les pièces incluses, conformément aux directives du fabricant.

1. Placer l'appareil à l'emplacement désiré. Vérifier pour déterminer si les colombages muraux ou les chevrons de toit font obstruction au passage du conduit d'évacuation à installer. Si tel est le cas, vous pouvez modifier l'emplacement du foyer. Insérer la ligne de gaz, de préférence à droite du foyer et la ligne électrique à gauche (le bloc de jonction se trouve sur le côté gauche).
2. Les tuyaux et raccords Direct Vent sont équipés d'embouts spéciaux "twist-lock" pour connecter le système d'évacuation à la buse de sortie de l'appareil. Un adaptateur "twist-lock" est requis.
3. Placer l'adaptateur une fois l'appareil installé dans l'emplacement désiré, en parallèle de l'installation du système d'évacuation homologué. Appliquer un filet de scellant Mill-Pac à l'intérieur de la partie externe de l'adaptateur ainsi que sur la buse interne de sortie du foyer. Enfiler l'adaptateur sur les buses interne et externe de sortie de l'appareil. Fixer uniquement à la buse externe à l'aide des 3 vis fournies (perforer des trous de guidage rendra la tâche plus aisée).
4. Ajuster la position de l'appareil et le fixer au châssis par les brides de clouage situées sur les côtés de l'appareil, à l'aide de clous ou de vis.

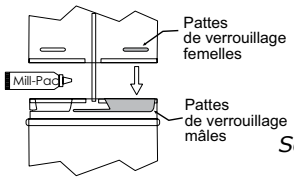

Schéma 1

5. Monter l'assemblage des tuyaux et des coudes aux longueurs désirées sur l'adaptateur de l'appareil et serrer (tourner-verrouiller) les raccords pour une parfaite étanchéité.

Remarque : Pour de meilleurs résultats et une performance optimale d'un système d'évacuation homologué, il est vivement recommandé d'appliquer du scellant Mill-Pac (fourni) sur la partie interne de chaque raccord de conduit. Le non-respect de cette procédure peut causer des problèmes de tirage et de performance qui ne sont pas couverts par la garantie.

Les sections horizontales de conduit doivent être supportées à tous les 3 pieds de conduit (0,9 m). Des fixations murales sont disponibles à cet effet.

6. Tracer sur le mur l'ouverture carrée à réaliser - voir tableau ci-contre pour les dimensions à respecter. Le centre de ce carré doit être aligné avec l'axe central du conduit horizontal. Découper l'ouverture dans le mur extérieur puis faire un contour de découpe propre pour la sortie d'évacuation. Voir schéma 2 pour les exigences concernant l'axe central.

Installation du foyer avec terminaison horizontale - Évacuation forcée fin de ligne Conduit flexible 4 po x 6-5/8 po

Dégagements minimaux d'évacuation par rapport aux matériaux combustibles

* Les dégagements indiqués ci-dessous doivent être respectés. Néanmoins, en cas de traversée de murs, d'un plafond ou à la terminaison d'une évacuation, il est requis d'utiliser un coupe-feu ou une bague murale, ce qui réduit le dégagement à 1-1/2 po (38 mm).

Au-dessus du conduit (horizontal)*	3 po (76 mm)*
Sur les côtés (horizontal)	2 po (51 mm)
À la base (horizontal)	2 po (51 mm)
Évacuation verticale	2 po (51 mm)

Voir ci-dessous les dimensions de l'ouverture recommandées (dimensions intérieures) pour les terminaisons d'évacuation rigide de 4 po x 6-5/8 po - à utiliser avec un coupe-feu ou une bague murale.

Dimension suggérée de l'ouverture d'encadrement	
Taille de l'évacuation	Taille de l'ouverture
4 po x 6-5/8 po	13-1/2 po x 13-1/2 po

1. Placer l'appareil dans l'ouverture. Tirer et installer le tuyau de gaz (de préférence à droite de l'appareil). Localiser l'axe central de la terminaison et faire une marque sur le mur pour le repérer. Découper une ouverture carrée dans le mur - voir tableau (dimension intérieure).
2. Ajuster la position de l'appareil et le fixer au châssis à l'aide de clous ou de vis par les brides de clouage situées sur les côtés de l'appareil.
3. Assembler les pièces du système d'évacuation : appliquer du Mill Pac sur la buse interne de sortie d'évacuation puis faire chevaucher le conduit flexible interne du foyer par-dessus sur au moins 1-3/8 po (35 mm). Fixer à l'aide de 3 vis (perforer des trous de guidage rendra la tâche plus facile). Appliquer du Mill-Pac sur le conduit flexible externe et l'enfiler sur la buse externe de sortie du foyer sur au moins 1-3/8 po (35 mm) puis le fixer à l'aide de 3 vis.

REMARQUE : Les sections horizontales doivent être supportées à tous les 3 pieds maximum (0,9m). (L'apparence et la puissance des flammes seront affectées si le tuyau s'affaisse par endroits).

4. Glisser le tuyau une fois assemblé et le dispositif de terminaison dans la bague en s'assurant que le chapeau d'évacuation soit tourné vers le haut (des marques sur le chapeau indiquent le haut) pour permettre l'écoulement des eaux de pluie. Fixer le chapeau au mur extérieur à l'aide des 4 vis fournies.
5. Tirer sur les conduits interne et externe de sorte qu'ils chevauchent les buses du foyer. (Raccourcir les tuyaux pour faciliter l'opération). Ne pas plier le conduit à plus de 90°. Les conduits doivent chevaucher les collets sur au moins 1-3/8 po.
6. Appliquer du Mill Pac sur la buse interne de sortie du foyer et enfiler par-dessus le conduit flexible interne puis fixer à l'aide des 3 vis fournies.
7. Effectuer la même opération avec la buse externe et le conduit flexible externe.
8. Appliquer un joint de silicone entre la bague murale et la terminaison ainsi que sur le mur autour du rebord extérieur du chapeau d'évacuation pour éviter que l'eau ne s'infiltre.

IMPORTANT: *Ne pas placer le capuchon d'évacuation là où il peut y avoir accumulation de neige ou de glace. Vérifier la zone de sortie de l'évacuation après une chute de neige, et dégager la zone pour prévenir tout blocage accidentel du système de ventilation. En cas d'utilisation d'une souffleuse, s'assurer que la neige n'est pas dirigée vers la zone de sortie de l'évacuation.*

Terminaisons verticales pour évacuation forcée en ligne

Conduit rigide

Remarque : Respecter un dégagement de 3 po (76 mm) sur le dessus et de 2 po (51 mm) sur les côtés et le bas; néanmoins, en cas de traversée de murs,d'un plafond ou à la terminaison d'une évacuation, il est requis d'utiliser un coupe-feu ou une bague murale, ce qui réduit le dégagement à 1-1/2 po (38 mm). Il est recommandé de construire une ouverture de 11 po (279 mm) x 11 po (279 mm) (dimensions intérieures) pour donner une rigidité structurale au montage de la terminaison.

1) Respecter les dégagements de 1-1/2 po (38 mm) (espaces vides) par rapport aux matériaux combustibles en cas de traversée des plafonds, murs, toits, isolations, solives de l'entretoit, ou de toute autre surface combustible à proximité, en s'assurant d'utiliser un coupe-feu ou une bague murale, comme illustré ci-contre. Ne pas remplir les espaces vides avec de l'isolant. Vérifier les sections sur le «Configuration du système d'évacuation - Terminaison verticale» pour connaître les limitations concernant la pente verticale max. du système d'évacuation et le dévoiement horizontal max.

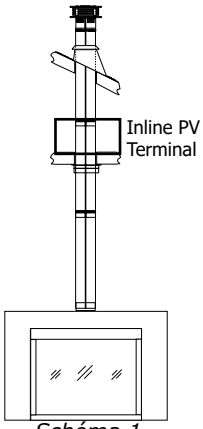

Schéma 1

2) Placer l'appareil au gaz à l'emplacement désiré. Faire descendre un fil à plomb du plafond jusqu'à l'emplacement de la sortie (buse) d'évacuation du foyer. Tracer au plafond l'endroit où le conduit d'évacuation traversera le plafond. Percer un petit trou à cet endroit. Ensuite, faire descendre un fil à plomb du toit jusqu'au trou percé précédemment dans le plafond. Marquer l'endroit où le conduit d'évacuation traversera le toit. Déterminer si les solives, les chevrons ou autre encadrement bloquent le système d'évacuation. Déplacer ou décaler l'appareil, comme illustré sur le schéma 2, pour éviter de couper des éléments porteurs.

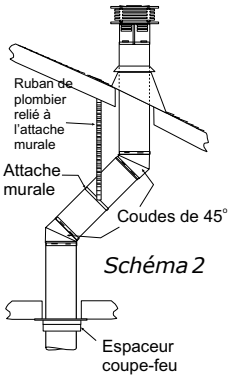

Schéma 2

3) Un espaceur coupe-feu doit être installé dans le plancher ou le plafond de chaque étage.

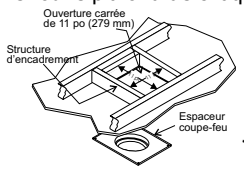

Schéma 3

Un dégagement de 4 pieds entre l'appareil et l'évacuation forcée en ligne est requis. Déterminer la longueur totale de la cheminée entre le haut de l'évacuation forcée jusqu'au dessous du solin.

4) Assembler les coudes et tuyaux d'évacuation aux longueurs désirées. S'assurer que tous les raccords «twist-lock» des tuyaux et coudes sont complètement serrés (tournés-verrouillés)et que les joints internes des tuyaux sont scellés et étanches.

Remarque :
Pour de meilleurs résultats et une performance optimale d'un système d'évacuation homologué, il est vivement recommandé d'appliquer du scellant Mill-Pac (fourni) sur la partie intérieure de chaque raccord de conduit. Le non-respect de cette procédure peut causer des problèmes de tirage et de performance qui ne sont pas couverts par la garantie.

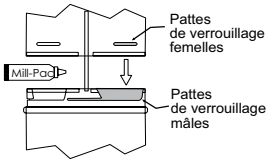

5) Découper une ouverture dans le toit, centrée par rapport au petit trou percé dans le toit à l'étape 2. L'ouverture doit être assez grande pour permettre tous les dégagements de 1-1/2 po (38 mm) exigés aux matériaux combustibles. Glisser le solin sous les bardeaux (les bardeaux doivent chevaucher la moitié du solin) comme illustré sur le schéma 4.

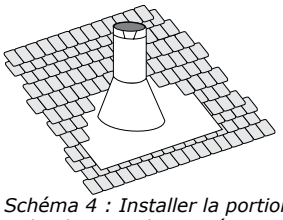
Schéma 4 : Installer la portion supérieure du solin dessous des matériaux de toiture et ne pas la fixer avant l'installation du conduit de cheminée. De petits ajustements pourront ainsi être effectués par la suite.

6) Continuer d'assembler les longueurs de conduit. Supporter l'évacuation forcée en ligne pour éviter une contrainte excessive sur les tuyaux et les coudes. L'évacuation forcée en ligne peut être vissée sur des montants existants pour le soutenir.

Remarque : Si un dévoiement est nécessaire dans l'entretoit, il est important de supporter le conduit d'évacuation à tous les 3 pieds (0,9 m), pour éviter toute contrainte excessive sur les coudes qui pourrait causer un bris. Des attaches murales sont disponibles à cet effet (schéma 2).

Un fini galvanisé pour le conduit est préférable au-dessus de la ligne de toit en raison de sa résistance supérieure à la corrosion. Continuer d'ajouter des sections de tuyau à travers le solin jusqu'à ce que la hauteur du chapeau d'évacuation soit conforme aux exigences minimales de hauteur des codes locaux du bâtiment ou tel que spécifié sur le schéma 5. À noter que pour des toits très pentus, la hauteur verticale d'évacuation doit être augmentée.

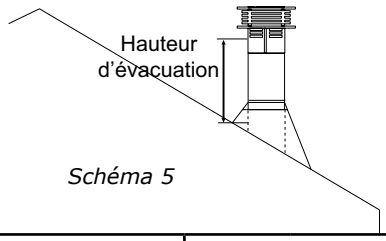

Schéma 5

Pente du toit	Hauteur min. d'évacuation	
	Pieds	Mètres
Plat jusqu'à 7/12	2	0,61
de 7/12 à 8/12	2	0,61
de 8/12 à 9/12	2	0,61
de 9/12 à 10/12	2,5	0,76
de 10/12 à 11/12	3,25	0,99
de 11/12 à 12/12	4	1,22
de 12/12 à 14/12	5	1,52
de 14/12 à 16/12	6	1,83
de 16/12 à 18/12	7	2,13
de 18/12 à 20/12	7,5	2,29
de 20/12 à 21/12	8	2,44

Des problèmes de tirage peuvent être causés par des vents violents près de grands arbres ou des lignes de toit : dans ce cas, une augmentation de la hauteur verticale peut résoudre ce problème.

7) S'assurer que l'évacuation est bien verticale et fixer la base du solin à la toiture à l'aide de clous de toiture. Glisser le collet de solin par-dessus le conduit d'évacuation et sceller avec du mastic.

8) Mettre en place le chapeau d'évacuation verticale en le tournant-verrouillant ("twist-lock").

Remarque : Tout placard ou espace de rangement traversé par le système d'évacuation doit être isolé.

Tableau de dévoiement

Acier galvanisé 8 po (203 mm) de diamètre nominal DI					
Dévoiement		Longueur conduit (L)		Hauteur	
pouces	mm	pouces	mm	pouces	mm
4 ¾	121	0	0	13 1/4	337
9	229	6	152	17 1/2	445
11 1/4	286	9	229	19 1/2	495
13 1/4	337	12	305	21 3/4	552
21 3/4	552	24	610	30 1/4	768
30 1/4	768	36	914	39	991
38	965	48	1219	47	1194

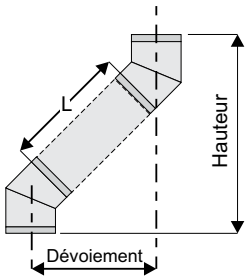

Terminaisons verticales pour évacuation forcée en ligne (pièce nº 946-755) - conduit flexible

Remarque : Le solin ne fait pas partie de ce système et doit être acheté séparément.
Choisir l'une des pièces suivantes :

Pièce nº	Description
46DVA-F12	Solin 7/12 - 12/12
46DVA-F6	Solin 0/12-6/12
46DVA-FF	Solin de toit plat

Important: Pour les modèles CV72EPV/CB72EPV, le réducteur 946-758 doit être acheté pour le haut de l'appareil. Le réducteur doit être attaché a la buse interne et externe de l'appareil avant l'installation.

1. Respecter un dégagement de 1-½ po (espace vide) des matériaux combustibles en cas de traversée de plafonds, de murs, de planchers, d'enceintes isolantes, de solives ou de tout autre matériau combustible se trouvant à proximité. Ne pas combler les espaces vides avec de l'isolant. Consulter les sections sur le système d'évacuation pour connaître la pente verticale maximale du système d'évacuation et les limitations maximales de dévoiement horizontal.
   S'assurer de respecter les dégagements requis autour des isolations, des murs, au-dessous et au-dessus des planchers, des poutres de planchers, etc. Chaque appareil doit être installé en respectant différents dégagements (dessus,côtés,dessous). Voir le manuel de l'appareil concerné pour plus de détails.
2. Installer l'appareil dans l'emplacement désiré. Faire descendre un fil à plomb du plafond/de la poutre du plancher jusqu'à l'emplacement de la sortie (buse) d'évacuation du foyer. Tracer au plafond l'endroit où le conduit d'évacuation traversera le plafond. Percer un petit trou à cet endroit. Ensuite, faire descendre un fil à plomb du toit jusqu'au trou percé précédemment dans le plafond. Marquer l'endroit où le conduit d'évacuation traversera le toit.
3. Découper une ouverture dans le toit au centre duquel se trouve le petit trou percé dans les étapes précédentes. Cette ouverture doit mesurer au moins 10-¼ pouces et peut être ronde ou carrée.
4. Glisser le solin sous les bardeaux et aligner le solin pour le centrer (les bardeaux doivent chevaucher la moitié du solin) comme illustré sur le schéma 1.

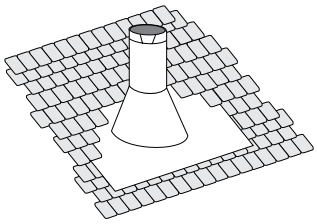

Schéma 1 : Installer la portion supérieure du solin au-dessous des matériaux de toiture et ne pas la fixer avant l'installation du conduit de cheminée. De petits ajustements pourront ainsi être effectués par la suite.

5. Un coupe-feu de plafond / espaceur pour coupe-feu doit être installé en cas de traversée d'un plancher ou au niveau du plafond. Pour installer le coupe-feu de plafond / espaceur pour coupe-feu dans un plafond horizontal ou une poutre de plancher, découper une ouverture carrée de 10-¼ po. Construire une structure pour l'ouverture tel que montré sur le schéma 1 puis installer le coupe-feu de plafond. Faire glisser la partie supérieure de l'espaceur d'entretoit sur le haut du protecteur d'isolant/ coupe-feu d'entretoit - voir schéma 1a. Fixer l'ensemble à l'aide de 4 vis/clous. Si d'autres espaceurs sont nécessaires, ceux-ci peuvent être achetés séparément.

Remarque : Le coupe-feu de plafond / espaceur pour coupe-feu peut être découpé s'il s'avère trop grand pour l'installation.

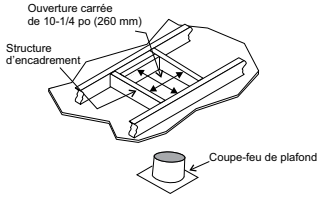

Schéma 2

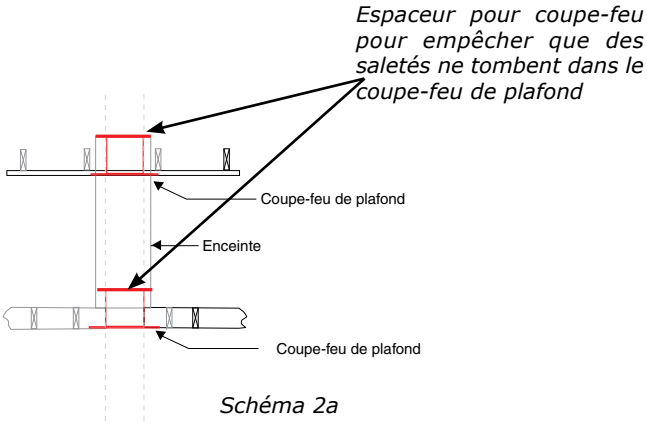

Schéma 2a

6. Déterminer la hauteur totale de la cheminée, depuis le dessus de l'appareil jusqu'à la partie inférieure du solin. Si nécessaire, couper les gaines flexibles intérieure et extérieure à la longueur désirée jusqu'à un maximum de 20 pieds.
7. Appliquer du scellant Mill-Pac autour du collet de 4 po situé sur l'appareil et faire glisser la gaine flexible intérieure sur le collet interne de l'appareil puis fixer avec 3 vis minimum.
8. Installer les espaceurs de 4 po autour de la gaine flexible de 4 po.
9. Répéter l'étape 7 pour installer le conduit extérieur au collet externe de l'appareil.
10. Répéter l'étape 7 pour sécuriser la gaine flexible de 4 po à l'évacuation forcée en ligne. Répéter les étapes pour attacher le collet externe à l'évacuation forcée en ligne.

Remarque : Si un dévoiement est nécessaire dans l'entretoit ou les poutres de plancher, il est important que le conduit d'évacuation soit supporté à tous les 3 pieds pour éviter toute contrainte (force) excessive ou tout affaissement du conduit. Des attaches murales (3 au total) sont disponibles à cet effet. Utiliser toutes les sangles rondes/de plombier si d'autres supports sont nécessaires.

11. Déterminer la longueur totale de la cheminée entre le haut de l'évacuation forcée jusqu'au dessous du solin. Si nécessaire, couper la gaine flexible interne et externe à la longueur requise.
12. Fixer l'adaptateur de conduit intérieur (fourni avec le système d'évacuation forcée) au collet interne de l'évacuation forcé en ligne en appliquant du Mill-Pac autour de l'adaptateur de conduit intérieur.
13. Appliquer du Mil-Pac sur l'autre extremité de l'adaptateur de conduit interne et glisser la gaine flexible de 4 po au-dessus du collet de l'adaptateur de conduit interne. Sécuriser à l'aide de 3 vis.
14. Installer les espaceurs de 4 po autour de la gaine flexible de 4 po.
15. Appliquer du Mil-Pac sur le collet externe de l'évacuation forcée en ligne et faire glisser le conduit extérieur sur l'évacuation forcée en ligne. Sécuriser à l'aide de 3 vis.
16. Fixer la section du conduit rigide à l'adaptateur en appliquant du Mill-Pac sur le conduit interne/externe. Sécuriser le conduit externe à l'aide de 3 vis.
17. Fixer la gaine flexible intérieure à l'adaptateur de conduit en appliquant du Mill-Pac sur l'adaptateur. Faire glisser le conduit interne sur l'adaptateur et le fixer à l'aide de 3 vis.
18. Répéter l'étape 17 pour fixer la gaine flexible extérieure.

19. Faire glisser la longueur de conduit une fois ajustée vers le solin en s'assurant qu'elle mesure 2 pieds min. à partir de la partie supérieure du toit. Mettre la cheminée à niveau et la fixer à l'aide du support de toit fourni avec le kit à la partie inférieure du toit, tel qu'illustré, en utilisant 2 vis min. de chaque côté - voir schéma 3b. Voir le schéma 4 pour les exigences de hauteur en fonction de la pente du toit. Voir le schéma 3a pour connaître les méthodes de fixation si les 2 pieds de longueur sont insuffisants et qu'il est nécessaire d'ajouter des longueurs supplémentaires. Sections de conduit vendues séparément. Voir la liste des composants de Simpson Duravent dans le manuel d'installation pour trouver les numéros de pièces.

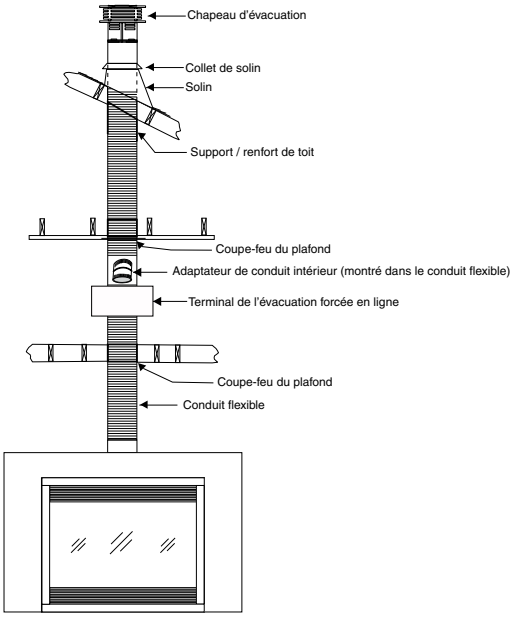

Schéma 3

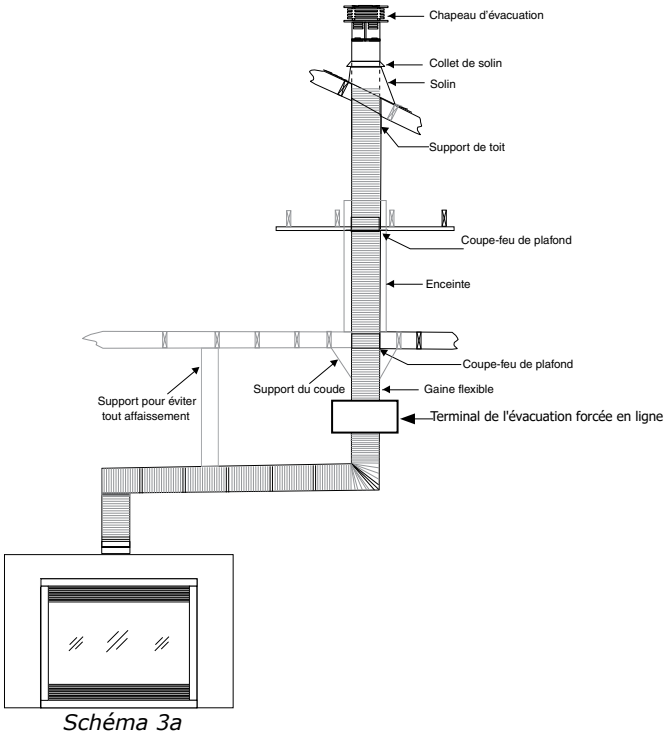

Schéma 3a

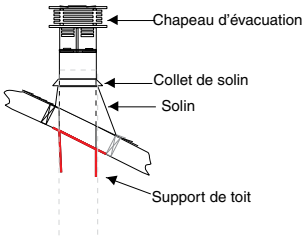

Schéma 3b

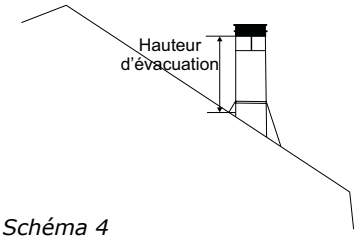

Schéma 4

Pente du toit	Hauteur min. d'évacuation	
	Pieds	Mètres
Plat jusqu'à 7/12	2	0,61
de 7/12 à 8/12	2	0,61
de 8/12 à 9/12	2	0,61
de 9/12 à 10/12	2,5	0,76
de 10/12 à 11/12	3,25	0,99
de 11/12 à 12/12	4	1,22
de 12/12 à 14/12	5	1,52
de 14/12 à 16/12	6	1,83
de 16/12 à 18/12	7	2,13
de 18/12 à 20/12	7,5	2,29
de 20/12 à 21/12	8	2,44

20. Appliquer du calfeutrage à l'extérieur entre le conduit externe et le solin pour éviter que l'eau ne pénètre dans le système de la cheminée.
21. Faire glisser le collet de solin sur la longueur du conduit jusqu'à ce qu'il s'emboîte sur le solin.
22. Installer le chapeau d'évacuation en le tournant-verrouillant ("twist-lock").
23. Fixer le solin au toit à l'aide de vis.

Remarque : Tout placard ou espace de rangement traversé par le système d'évacuation doit être isolé.

Système de rallonges verticales de cheminée (modèles approuvés)
Système d'évacuation forcée horizontale (Modèles CV72EPV, CB72EPV, CB40EPV, CV40EPV & CC40EPV) (Pièce nº 946-756)

Rallonge de gaine flexible de 20 pieds

À utiliser avec le système d'évacuation verticale flexible 946-755 pour les installation verticales ou horizontales avec l'option d'évacuation forcée, seulement là où 2 pièces 946-756 maximum peuvent être utilisées jusqu'à un maximum de 40 pieds.

Seulement approuvé pour modèles à évacuation forcée pour tout type de terminaisons horizontales.

1. Étendre les 2 conduits intérieur de 4 po (100 mm) et extérieur de 6-7/8 po (175mm) pour atteindre la longueur de 20 pieds.

Remarque : Les conduits intérieur et extérieur peuvent être coupés si une longueur plus courte est nécessaire.

2. Installer les espaceurs à ressort autour du conduit intérieur de 4 po (100 mm), comme illustré ci-contre.
   Faire glisser la gaine flexible extérieure par-dessus toute la longueur du conduit de 4 po.

3. Appliquer du Mill Pac tout autour du collet intérieur de 4 po (100 mm) de l'adaptateur pour gaine flexible et glisser la gaine flexible interne de 4 po (100 mm) du kit d'évacuation verticale sur l'adaptateur pour gaine flexible. S'assurer que la gaine flexible interne chevauche le collet sur au moins 1-3/8 po (35 mm). Sécuriser à l'aide de 3 vis.

4. Appliquer du Mill Pac tout autour du collet extérieur de 6-7/8 po (175 mm) de l'adaptateur de la cheminée et le glisser sur la gaine flexible externe de 6-7/8 po (175 mm) du kit d'évacuation verticale en s'assurant que la gaine flexible externe chevauche le collet sur au moins 1-3/8 po (35 mm). Sécuriser à l'aide de 3 vis.

5. Refaire les mêmes étapes pour fixer l'autre extrémité de l'adaptateur pour gaine flexible en utilisant le kit d'évacuation flexible.

6. Se référer aux consignes d'installation du système d'évacuation verticale pour l'installation complète du système.

Remarque : Si un dévoiement est nécessaire dans l'entretoit ou les poutres de plancher, il est important que le conduit d'évacuation soit supporté à tous les 3 pieds pour éviter toute contrainte (force) excessive ou tout affaissement du conduit. Des attaches murales (3 au total) sont disponibles à cet effet.

Utiliser toutes les sangles rondes/de plombier si d'autres supports sont nécessaires.

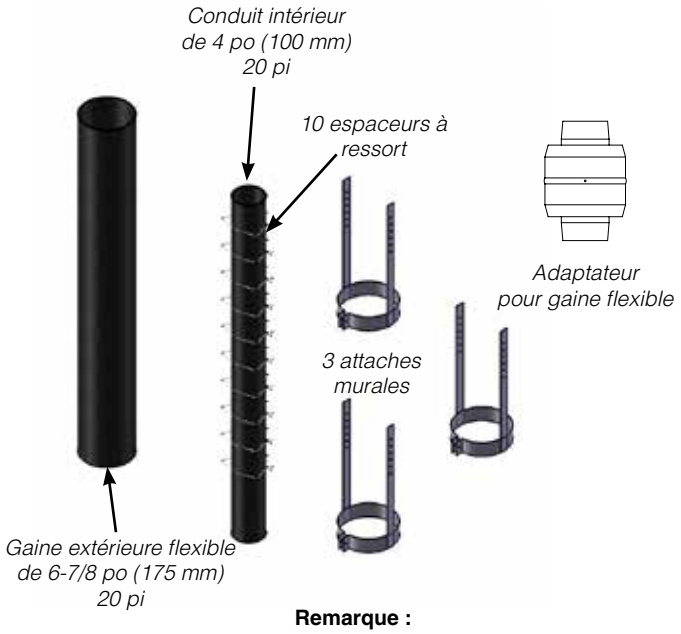

Remarque :
Modèles avec évacuation forcée seulement. L'adaptateur flexible inclus avec le kit est requis seulement pour la jonction de deux systèmes de rallonges flexibles nº946-756 jusqu'à un maximum de 40 pieds.

En cas d'utilisation d'un seul kit nº946-756 de 20 pieds, l'adaptateur flexible n'est pas requis.

Installation du réducteur d'évacuation sur le dessus pour passer de 5 po x 8 po à 4 po x 6-5/8 po Pièce nº 946-758

À utiliser dans les configurations où l'évacuation flexible est utilisée.

1. Appliquer un filet de scellant autour de la base de la buse d'évacuation intérieure. Faire glisser l'adaptateur interne sur la buse et le fixer à l'aide de 3 vis.

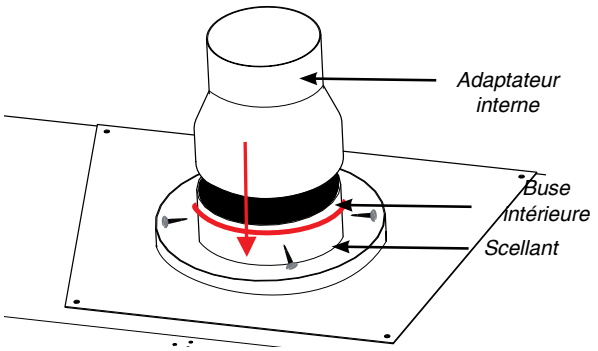

2. Appliquer un filet de scellant autour de la base de la buse d'évacuation extérieure. Faire glisser l'adaptateur externe sur la buse et le fixer à l'aide de 3 vis.

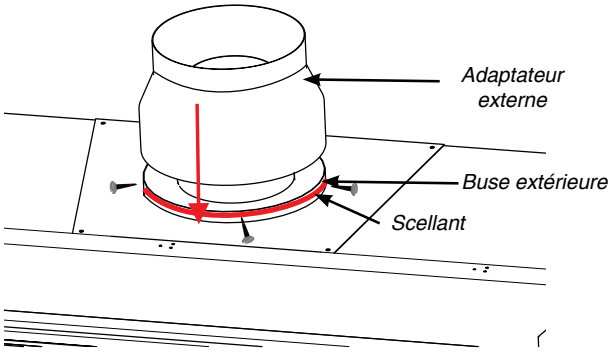

3. Suivre les consignes d'installation du kit d'évacuation flexible.

Coupe-feu de plafond/Espaceur coupe-feu

À utiliser avec le système d'évacuation flexible vertical nº946-755 et le système d'évacuation forcée horizontal/rallonge flexible verticale nº946-756.

Un coupe-feu de plafond / espaceur pour coupe-feu doit être installé en cas de traversée d'un plancher ou au niveau du plafond. Pour installer le coupe-feu de plafond / espaceur pour coupe-feu dans un plafond horizontal ou une poutre de plancher, découper une ouverture carrée de 10-¼ po. Construire une structure pour l'ouverture tel que montré sur le schéma 1 puis installer le coupe-feu de plafond. Faire glisser la partie supérieure de l'espaceur d'entretoit sur le haut du protecteur d'isolant/coupe-feu d'entretoit - voir schéma 1a. Fixer l'ensemble à l'aide de 4 vis/clous. Si d'autres espaceurs sont nécessaires, ceux-ci peuvent être achetés séparément.

REMARQUE

- Le coupe-feu de plafond / espaceur pour coupe-feu peut être découpé s'il s'avère trop grand pour l'installation.

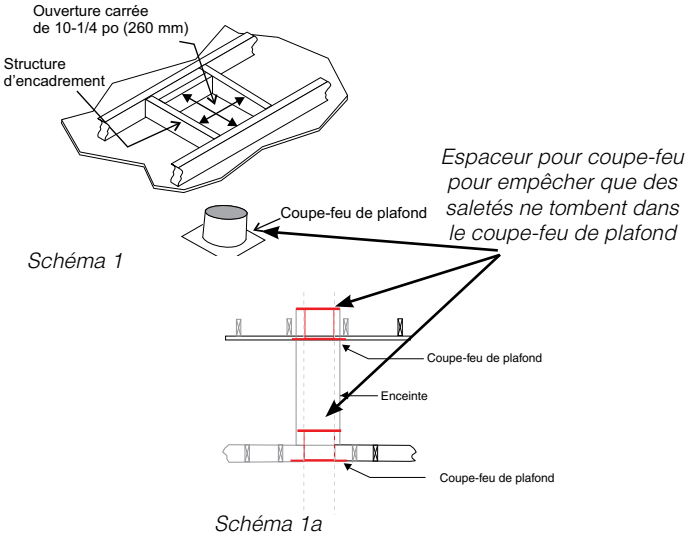

Installation de l'évacuation forcée dans un foyer au gaz
Branchement électrique de l'évacuation forcée en ligne à l'appareil

AVERTISSEMENT
TOUS LES RACCORDEMENTS ÉLECTRIQUES DOIVENT ÊTRE RÉALISÉS SEULEMENT PAR UN ÉLECTRICIEN LICENSIÉ ET QUALIFIÉ

REMARQUE : Doit être monté à la structure d'encadrement avant le branchement du câblage.

1. Retirer les quatre vis et la plaque de recouvrement.

2. Passer le câble BX par le soulagement de traction.

3. Attacher le lien zip fournie sans le serrer, comme indiqué ci-dessous, et le placer dans la paroi de la boîte de ventilation électrique. Faire passer les fils bleu/rouge du câble BX par le lien zip.

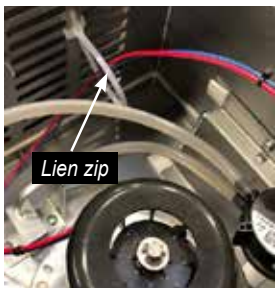

4. Installer le deuxième lien zip sur le support derrière le pressostat. Passer les fils du moteur par le lien zip.

5. Connecter le fil de terra à la prise de terre située sur le mur latéral du boîtier du système d'évacuation forcée.

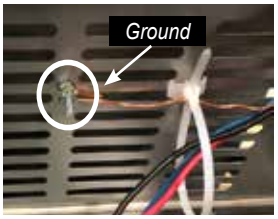

6. Raccorder les fils du pressostat et les fils du câble BX en reliant le fil rouge avec le fil rouge, le fil bleu avec le fil bleu. Boucher les fils appariés avec la marrette fournie. Serrer le lien zip installé dans l'étape 2.

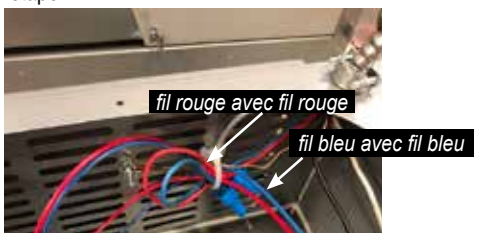

7. Raccorder les câbles BX noirs et blancs aux fils du moteur. Boucher les fils appariés avec la marette fournie. Regrouper les fils connectés à l'étape 6. Serrer le lien zip.

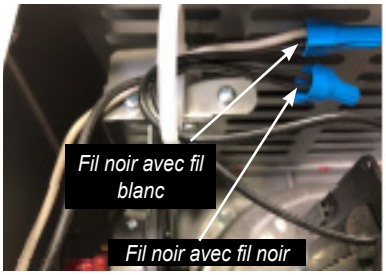

REMARQUE : Débrancher les raccords existants sur le moteur du ventilateur et les dénuder pour dégager les fils avant de les brancher.

REMARQUE : Après l'exposition à la chaleur, les fils blancs apparaîtront jaune, et les fils bleus apparaîtront verts.

8. Réinstaller la plaque de recouvrement avec 4 vis.

REMARQUE : Le pressostat doit toujours être orienté verticalement dans le système d'évacuation forcée en ligne.

Installation de l'évacuation forcée dans un foyer au gaz - câblage
Évacuation forcée fin de ligne

MISE EN GARDE
TOUS LES BRANCHEMENTS ÉLECTRIQUES DOIVENT ÊTRE EFFECTUÉS PAR UN ÉLECTRICIEN CERTIFIÉ.

1. Construire le cadre de l'ouverture de 13-1/2 po de large x 13-1/2 po de haut à l'extérieur du bâtiment pour intégrer l'évacuation forcée.

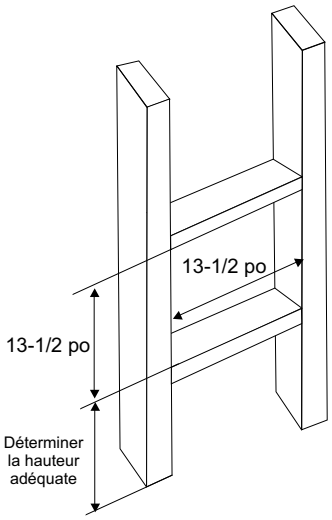

2. Faire courir l'évacuation et le câble BX depuis l'appareil vers l'ouverture.

3. Installer le soulagement de traction (fourni) à l'arrière du boîtier de montage de l'évacuation forcée.

4. Dénuder la gaine du câble BX pour exposer une longueur d'environ 8 po de fils.

5. Passer le câble BX par le soulagement de traction installé à l'étape 3.

6. Déterminer l'épaisseur du matériau de finition de la construction.

7. Selon l'épaisseur du matériau de finition de la construction, installer le cadre sur le support de l'évacuation forcée à l'aide de 4 vis. Les trous de fixation se trouvent à 2 po à l'avant de la plaque de couverture de l'évacuation forcée et peuvent être déplacés vers l'arrière par incrémentations de 3/4 po.

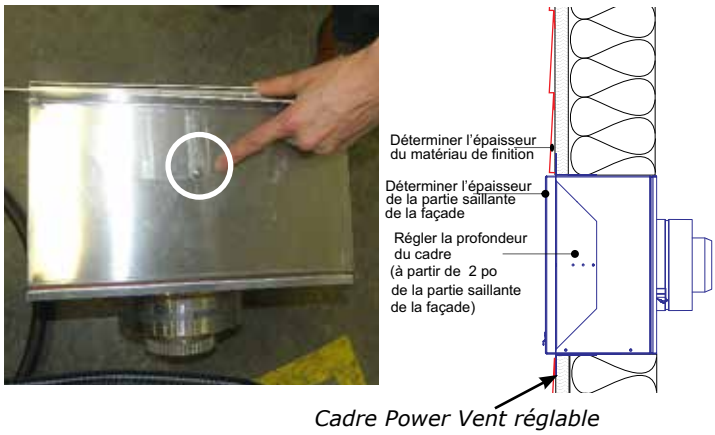

REMARQUE : Les finis extérieurs, comme un fin revêtement de vinyle, peuvent se déformer si l'évacuation est installée à moins de 2 po de ce revêtement. Pour les installations intérieures sur un revêtement de vinyle, construire un cadre/une zone tampon de 2 po entre la finition et l'évacuation.

8. Installer le système d'évacuation forcée Power Vent dans l'ouverture à l'aide de 4 vis, comme illustré ci-dessous.

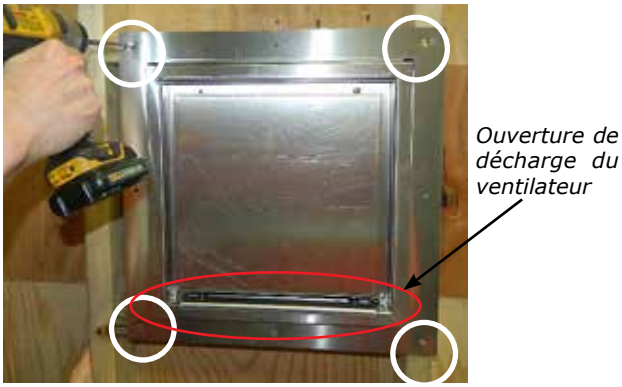

9. Sceller les bords du système d'évacuation forcée à la structure d'encadrement (deux jointures).

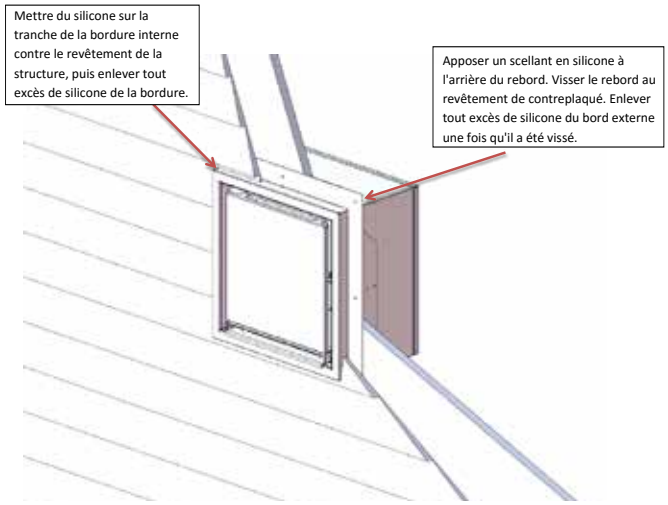

10. Retirer la face avant du système Power Vent en ôtant les 4 vis, comme illustré ci-dessous.

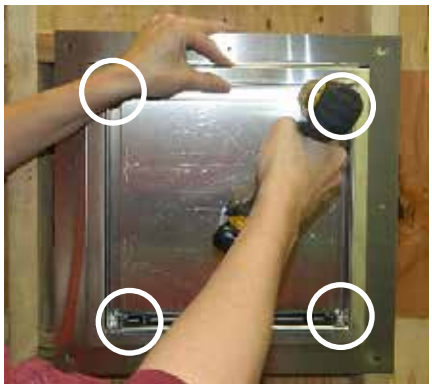

11. Dévisser les 4 vis dans les emplacements indiqués ci-dessous, soulever la gouttière pour la dégager (fentes en forme de trous de serrure).

12. À l'intérieur du boîtier Power Vent, brancher les fils bleu et rouge au pressostat, comme illustré ci-dessous.

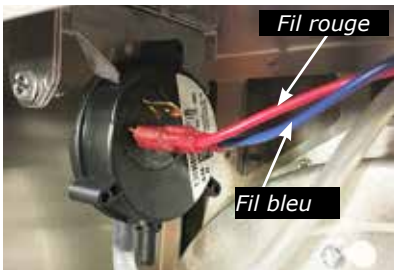

13. Rassembler les fils pour les insérer dans l'oeillet fourni et insérer ensuite l'oeillet avec les fils dans le support situé sur le sommet du boîtier Power Vent.

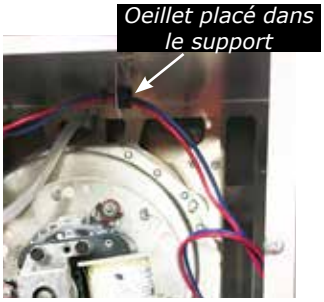

14. Insérer les fils dans le second oeillet puis l'oeillet dans la fixation située sur le côté du boîtier Power Vent.

15. Connecter le fil de terre à la prise de terre située à l'arrière du boîtier Power Vent.

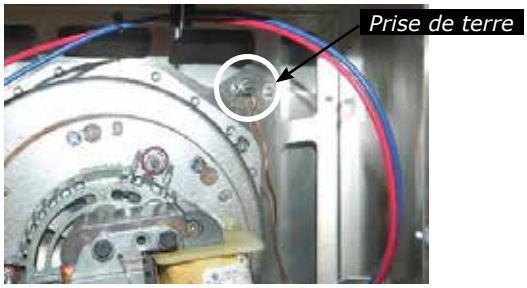

16. Connecter les fils du pressostat aux fils du câble BX : fil rouge avec fil rouge, fil bleu avec fil bleu. Recouvrir les fils une fois rassemblés avec le connecteur Marrette fourni.

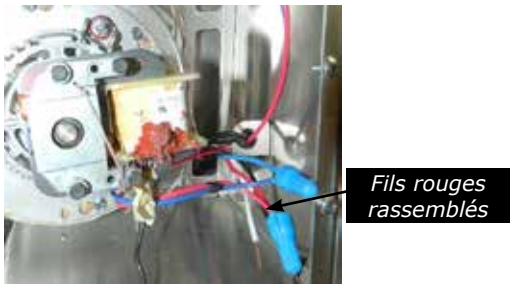

17. Connecter les fils restants du moteur de l'évacuation forcée au câble BX (fil noir avec fil noir, fil noir avec fil blanc). Recouvrir les fils une fois rassemblés avec connecteur Marrette fourni.

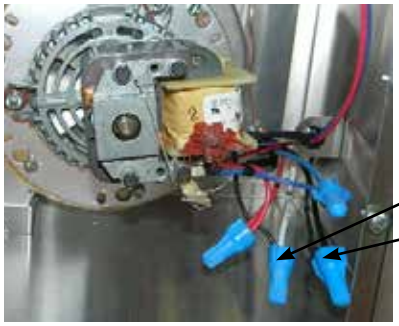

REMARQUE : Débrancher les raccords existants sur le moteur du ventilateur et les dénuder pour dégager les fils avant de les brancher.

REMARQUE : Après une exposition à la chaleur, le fil blanc vire au jaune et les fils bleus paraissent verts.

18. Réinstaller la gouttière et serrer les vis.

19. Réinstaller la façade avant à l'aide des 4 vis.

REMARQUE : Cette terminaison d'évacuation forcée peut être entretenue par l'extérieur ou par l'intérieur. Si l'accès par l'extérieur n'est pas possible, une fois que l'évacuation est installée, en raison de la hauteur/de l'emplacement de la terminaison, il est vivement recommandé de placer un panneau d'accès près de l'arrière de la terminaison, à l'intérieur de l'encadrement. Le panneau d'accès doit être suffisamment large/fermé pour permettre d'entretenir la terminaison. Voir la section du manuel concernant l'entretien interne de la terminaison.

Installation de l'évacuation forcée dans un foyer au gaz
Branchement électrique de l'évacuation forcée en ligne / fin de ligne à l'appareil

1. Retirer les panneaux latéraux extérieurs et les panneaux inférieurs (s'ils sont en place) pour accéder au boîtier de raccordement (schéma 1).

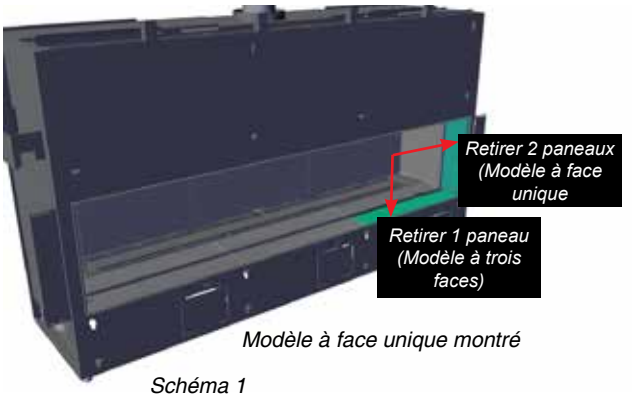

Schéma 1

2. Retirer le panneau d'accès en le soulevant pour le sortir (schéma 2). Dévisser 1 vis à tête Phillips pour accéder au boîtier de raccordement (schéma 3).

Schéma 2

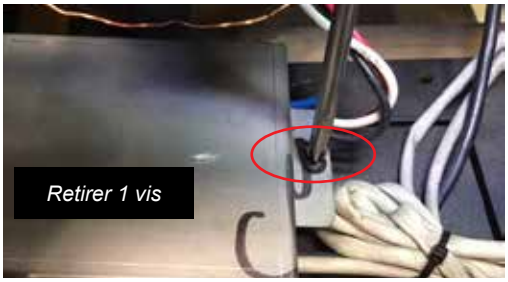

Schéma 3

3. Dénuder une longueur de 24 po de fils du câble BX puis les faire courir par le soulagement de traction sur la droite de l'appareil dans le boîtier de raccordement (schémas 4 & 5).

Remarque : Le fil de terre doit rester à l'extérieur du boîtier de raccordement car celui-ci sera fixé ultérieurement. Seuls les fils de 4 couleurs sont connectés au boîtier de raccordement.

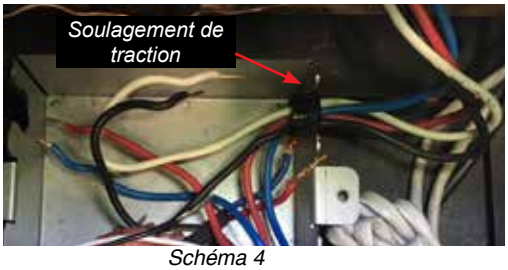

Schéma 4

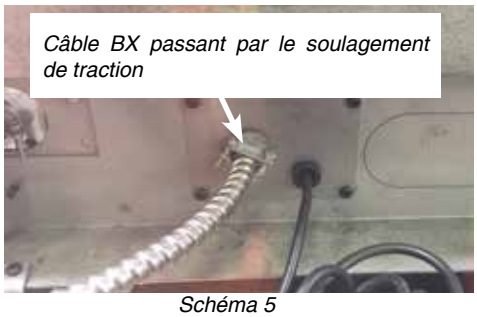

Schéma 5

4. Raccorder les fils du câble de l'évacuation forcée et du câble BX en reliant d'abord les fils du câble (épissure) sur 1 po. Joindre le fil noir avec le fil noir, le fil blanc avec le fil blanc (schéma 6).

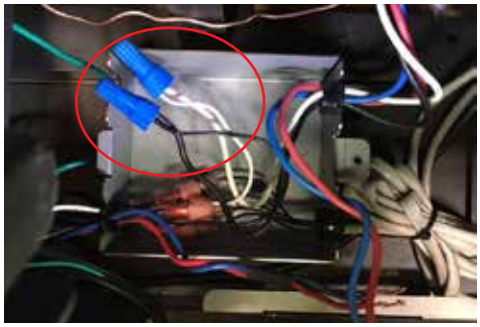

Schéma 6

5. Raccorder les fils du pressostat et les fils du câble BX en reliant les fils du câble (épissure) sur 1 po. Joindre le fil rouge avec le fil rouge, le fil bleu avec le fil bleu (schéma 7).

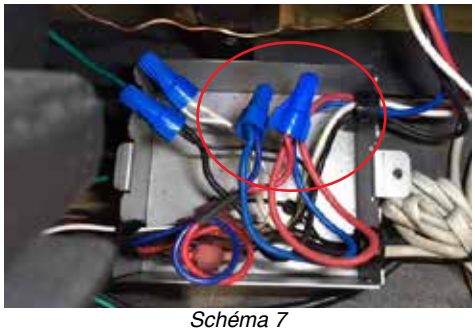

Schéma 7

6. Après la connexion de l'interrupteur principal et du pressostat, placer les raccordements dans le boîtier de raccordement et remettre la plaque de couverture du raccordement en la vissant.

7. Effectuer un raccordement à la terre en relâchant le bloc d'étanchéité de la vitre avant droite en tournant les attaches (3 au total) dans le sens antihoraire (schéma 8).

Schéma 8

8. Fixer la prise de terre au niveau du câble BX à la prise de terre existante située au-dessus du panneau IFC (schéma 9).

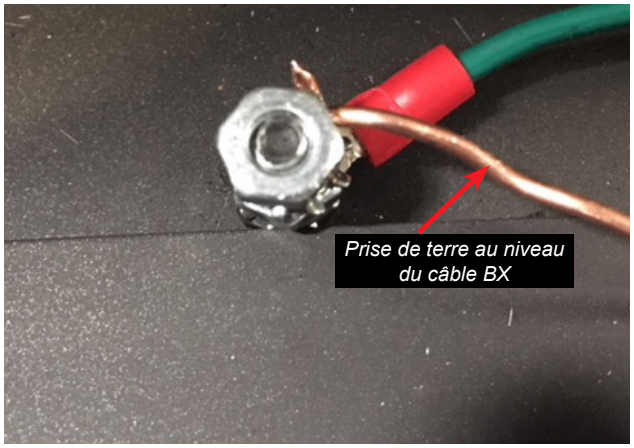

Schéma 9

9. Une fois le câblage réalisé, brancher l'appareil à la prise électrique située sur la droite de l'appareil, près du boîtier de raccordement (schéma 10). Réinstaller le bloc d'étanchéité retiré à l'étape 7. Réinstaller le panneau d'accès retiré à l'étape 2 et les panneaux extérieurs retirés à l'étape 1.

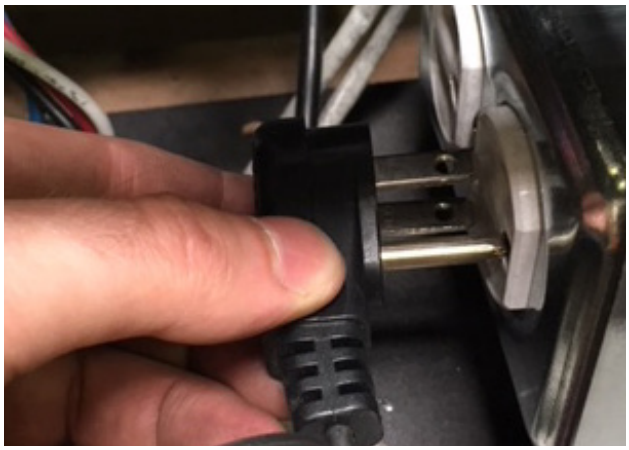

Schéma 10

consignes d'installation

Branchement électrique de l'appareil

Le branchement électrique de l'appareil doit être effectué avant d'installer le matériau de finition.

1. Retirer la plaque d'accès de droite - consulter les consignes de retrait de la plaque d'accès dans le présent manuel.

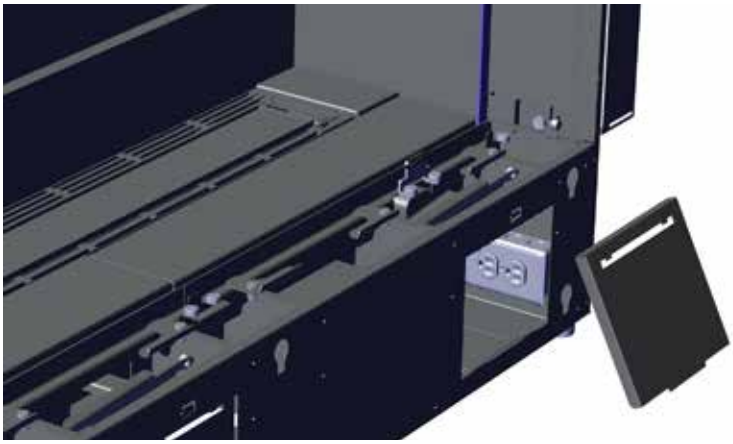

2. Dévisser les 2 vis dans les emplacements indiqués ci-dessous.

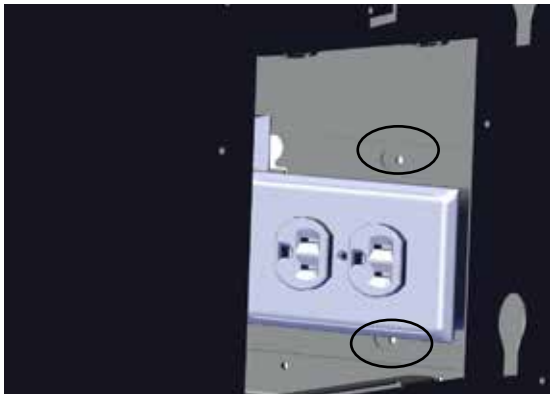

3. Faire glisser la plaque avec le boîtier électrique vers le fond de l'appareil pour le sortir.

4. Faire passer le branchement depuis l'intérieur du mur par l'ouverture créée lors du retrait de la plaque dans l'étape précédente.

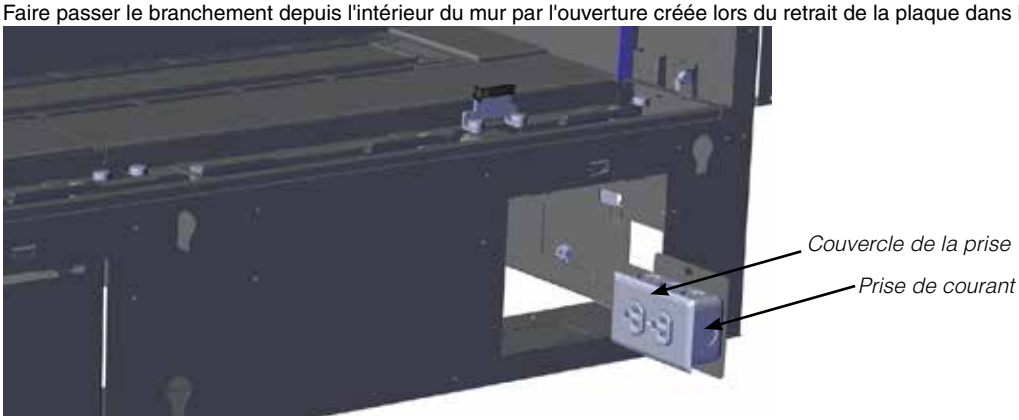

5. Brancher le boîtier électrique.
   REMARQUE : Le boîtier de prises de courant et son couvercle peuvent se trouver dans le kit d'installation et nécessiter d'être installés.

6. Faire courir tout branchement en excès dans le mur et réinstaller la plaque sur le mur de l'appareil.

7. Remettre en place le boîtier électrique et la plaque sur les vis.

8. Serrer les vis pour les fixer.

Schéma de câblage - application évacuation forcée

Une alimentation de 120V CA est requise. Un boîtier de jonction, un boîtier de prises de courant et un couvercle sont fournis et se trouvent à droite de l'appareil, sous la plaque externe de la base.

Le courant électrique doit être acheminé jusqu'à l'appareil par un électricien professionnel.

(Ne jamais couper la borne de terre.)

ATTENTION : S'assurer que les fils ne soient pas en contact avec une surface chaude ni à proximité de bords tranchants.

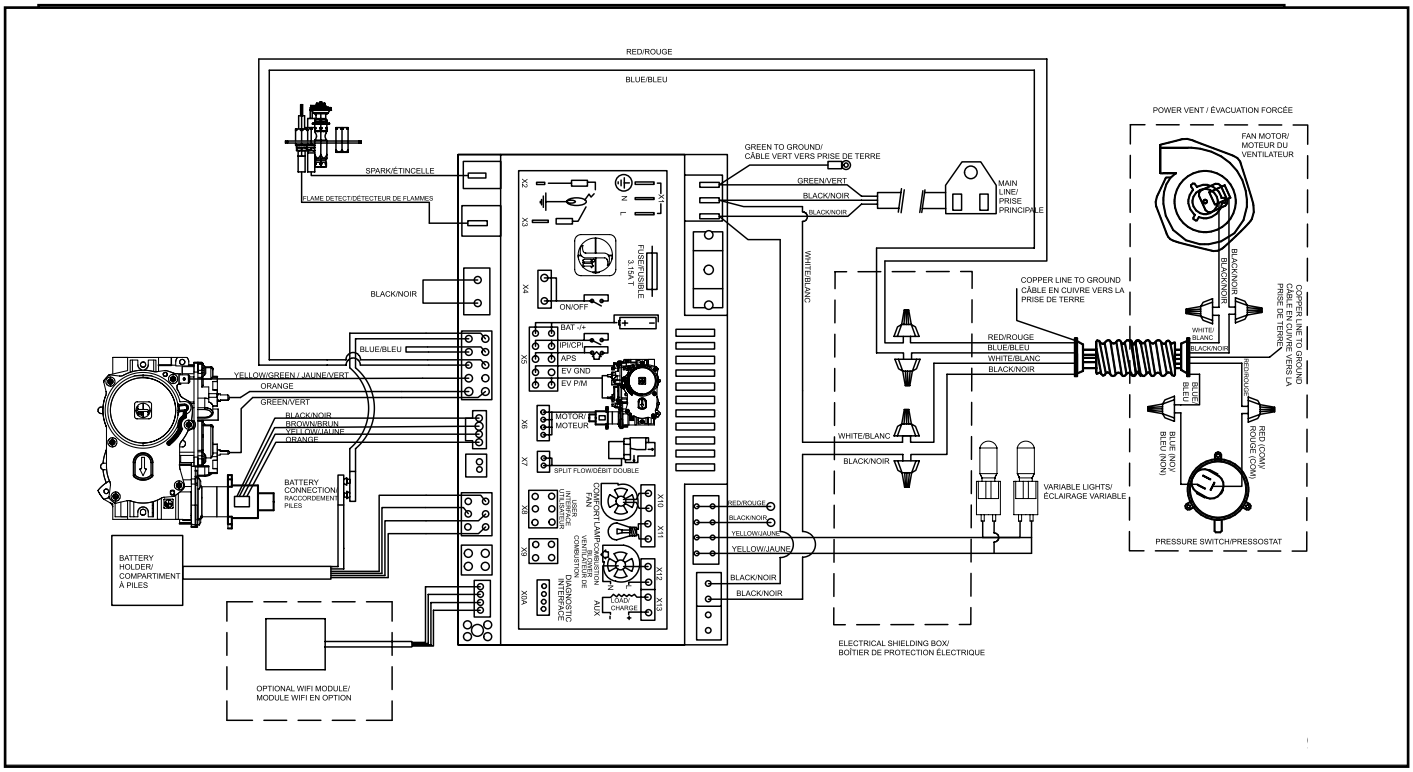

ATTENTION : Répertorier tous les câbles et raccordements avant de les débrancher lors des contrôles d'entretien. Des erreurs de raccordement peuvent provoquer des dysfonctionnements et présenter un danger.

Cet appareil est équipé d'une prise à trois broches (mise à la terre) pour votre protection contre les risques d'électrocution et devrait être branché directement dans une prise murale à trois broches correctement mise à la terre. Ne pas couper ou retirer la broche de mise à la terre de cette prise.

DONNÉES DU SYSTÈME CB72EPV - Gaz Naturel	
Pression d'alimentation max.	14 po de colonne d'eau (3,45 kPa)
Pression d'alimentation min.	5 po de colonne d'eau (1,25 kPa)
Pression Manifold	3,5 po de colonne d'eau (0,87 kPa)
Taille de l'orifice	n°30 DMS
Pression d'entrée maximum	46 500 Btu/h (13,63 kW)
Pression d'entrée minimum	32 000 Btu/h (9,37 KW)

DONNÉES DU SYSTÈME CB72EPV - Propane	
Pression d'alimentation max.	14 po de colonne d'eau (3,45 kPa)
Pression d'alimentation min.	11 po de colonne d'eau (2,73 kPa)
Pression Manifold	10 po de colonne d'eau (2,49 kPa)
Taille de l'orifice	n°47 DMS
Pression d'entrée maximum	45 500 Btu/h (13,33 kW)
Pression d'entrée minimum	36 000 Btu/h (10,55 KW)

Haute altitude

Cet appareil est certifié pour une altitude de 0 à 4500 pieds. (CAN1 2.17-M91).

Installation de la conduite de gaz

Comme certaines municipalités ont leurs propres codes et règlements, il est toujours mieux de consulter les autorités locales et le code d'installation CAN/CGA B149.

Pour les installations aux États-Unis, suivre les codes et règlements locaux et/ou le National Fuel Gas Code, ANSI Z223.1 en vigueur.

N'utiliser que des raccords flexibles ou en cuivre approuvés. Installer toujours un raccord-union pour que les câbles du gaz puissent être facilement débranchés pour entretien. Les écrous évasés pour les câbles en cuivre et les raccords flexibles sont approuvés.

REMARQUE : Un arrêt / clapet Dante doit être installé à l'intérieur ou à proximité de l'appareil (ou selon les codes et règlements locaux) pour faciliter son entretien.

IMPORTANT : Toujours vérifier s'il n'y a pas de fuites de gaz à l'aide d'une solution d'eau savonneuse. Ne pas tester avec une flamme nue.

Réglage de la veilleuse

Vérifier régulièrement les flammes de la veilleuse. Si le réglage est correct, on doit avoir 2 flammes bleues soutenues : 1 autour du détecteur de flammes et 1 de part et d'autre du brûleur (elle ne doit pas être en contact avec le brûleur).

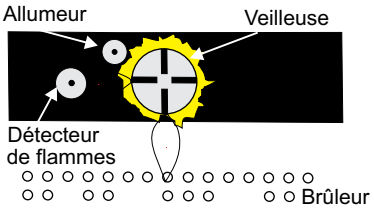

Remarque : Si le réglage de la flamme n'est pas correct, contactez votre détaillant Regency® pour de plus amples instructions.

Si le réglage n'est pas correct, les flammes sont petites et certainement jaunes, et n'entrent pas correctement en contact avec le brûleur arrière ou le détecteur de flammes.

Test de pression de la conduite de gaz

Cet appareil doit être isolé du système de conduite d'alimentation en gaz, en fermant la vanne de fermeture manuelle lors d'essais de pression de la conduite de gaz, lorsque la pression d'essai est inférieure ou égale à 1/2 psig (3,45 kPa). Débrancher la conduite de gaz de la vanne lorsque la pression dépasse 1/2 psig.

La pression d'entrée et de sortie (manifold) de gaz est contrôlée par un régulateur intégré au système de contrôle de gaz et doit être vérifiée au niveau du point de contrôle de pression.

Remarque : Pour obtenir une lecture précise de la pression du gaz, vérifier la pression à l'entrée et à la sortie (manifold) au niveau des prises de pression situées sur la valve.

1. S'assurer que l'appareil est en position "OFF".
2. Dévisser la/les prise(s) de pression "IN" et/ou "OUT" en sens antihoraire à l'aide d'un tournevis plat de 1/8 po de large.
3. Placer un manomètre au niveau de la/des prise(s) "IN" et/ou "OUT" en utilisant un tuyau souple en caoutchouc de 5/16 po de diamètre intérieur.
4. Allumer l'appareil avec la télécommande manuelle ou l'interrupteur mural.
5. Le contrôle de la pression doit être effectué lorsque l'appareil est en marche et le réglage doit être compris dans les limites spécifiées sur l'étiquette de sécurité.
6. Après lecture du manomètre, éteindre l'appareil, débrancher le tuyau et resserrer les vis des prises de pression (sens horaire) avec un tournevis plat de 1/8 po. ***Remarque : bien visser sans trop serrer.***

Description de la valve S.I.T. 885

1) Régulateur de flammes à 6 niveaux
2) Régulateur de veilleuse
3) Prise de pression d'entrée
4) Prise de pression de sortie
5) Sortie de la veilleuse
6) Sortie principale de gaz
7) Entrée principale de gaz

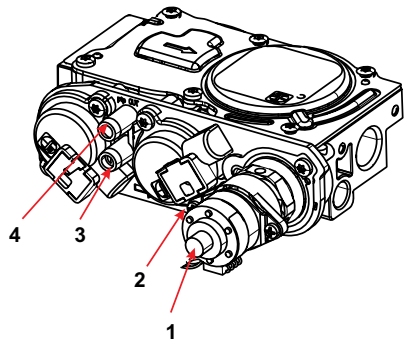

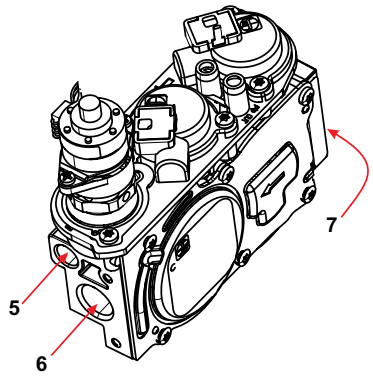

Installation du déflecteur et du système d'évacuation Heatwave

REMARQUE : Installer le système d'évacuation Heatwave sur l'appareil avant de placer celui-ci dans la structure d'encadrement pour pouvoir accéder aux vis noires.

1. Retirer le déflecteur situé sur le dessus de l'appareil en ôtant les 4 vis.

2. Retirer la plaque d'obturation sur le dessus de l'appareil et la mettre au recyclage.

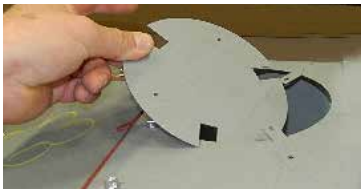

3. Plier les 3 languettes vers le haut, comme illustré ci-dessous.

4. Connecter l'adaptateur du conduit à l'aide de 3 vis (utiliser les trous inférieurs situés sur l'adaptateur).

5. Connecter la gaine flexible à l'adaptateur à l'aide de 3 vis.

6. Plier le déflecteur (retiré à l'étape 1). Plier ensuite les 4 languettes à 90° et fixer ces languettes à l'appareil à l'aide de 4 vis.

Installation / retrait du panneau vitré intérieur (vitre de la chambre de combustion)

Remarque : Les panneaux vitrés doivent être installés avant de faire fonctionner l'appareil.

MISE EN GARDE : MANIPULATION DE LA VITRE

La vitre doit être enlevée/installée avec une grande précaution. Le bris de la vitre ou les dommages causés aux arêtes de la vitre ne sont pas couverts par la garantie. Manipuler la vitre uniquement à l'aide des ventouses fournies par le fabricant. Manipuler la vitre avec précaution permettra d'éviter d'endommager les rebords de la vitre.

- **Il est recommandé de manipuler la vitre avec les ventouses fournies.**
- **Avant de retirer la vitre, préparer une surface plane et lisse (à l'épreuve des rayures) pour poser la vitre.**
- **Ne jamais nettoyer ni retirer une vitre lorsqu'elle est chaude.**

Remarque : Après utilisation, les ventouses peuvent laisser un film sur la vitre. S'assurer que la vitre est propre et utiliser un nettoyant à vitres spécifique pour foyer avant de faire fonctionner l'appareil.

1. Retirer les panneaux vitrés extérieurs de sécurité s'il y a lieu - voir les instructions dans le présent manuel.

2. Retirer les panneaux extérieurs installés sur l'appareil - voir la section concernant le retrait des panneaux dans le présent manuel.

Presser fermement la ventouse en position ouverte sur la surface de la vitre. Rapprocher les poignées pour la fermer.

Ventouse ouverte

Ventouse fermée

Manipuler la vitre à l'aide des ventouses fournies

Vidéo sur le retrait de la vitre (en anglais)

Remarque : Les schémas d'installation ci-contre ne comprennent pas les ventouses mais il est vivement recommandé d'utiliser les ventouses en tout temps lors de la manipulation de la vitre de la chambre de combustion.

3. À partir du panneau inférieur intérieur avant de l'appareil, faire pivoter les 3 supports de la vitre à la verticale, comme illustré ci-dessous.

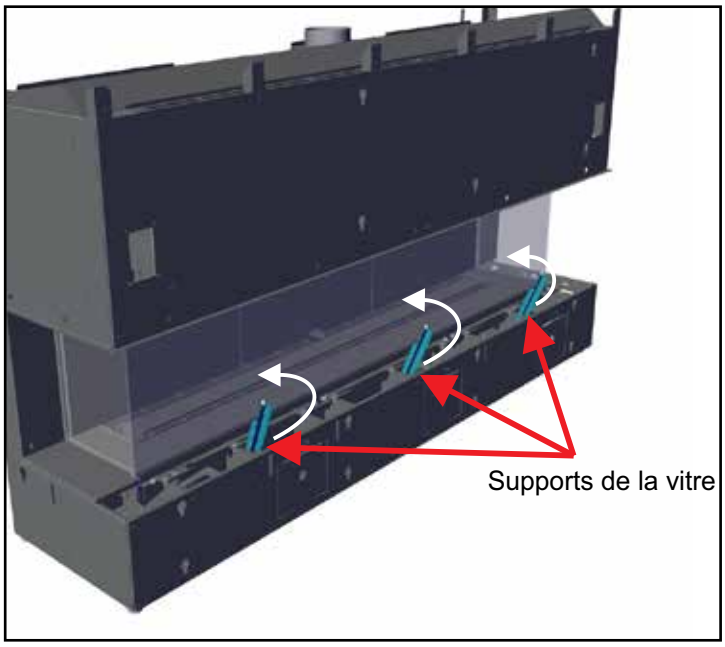

Supports de la vitre placés à la verticale

4. Ouvrir les 8 attaches au-dessus de la vitre.

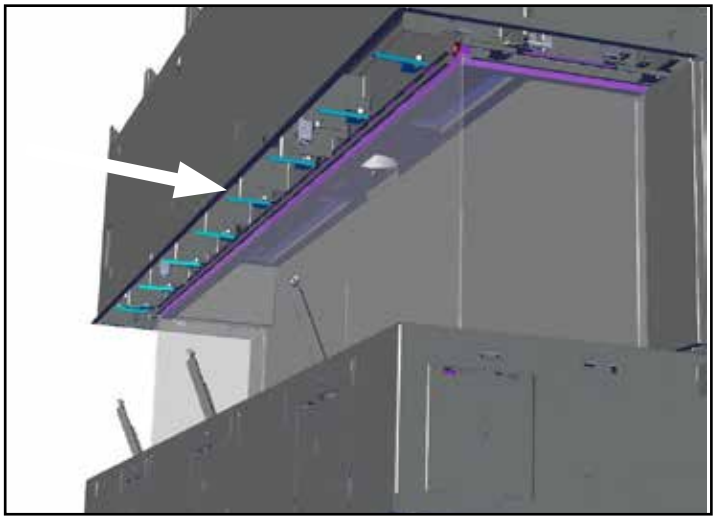

Attaches supérieures en position ouverte

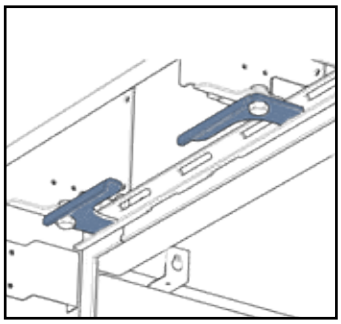

Attaches en position fermée

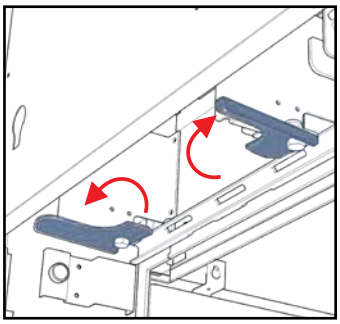

Attaches en position ouverte

5. Tirer les 3 blocs de joints inférieurs de la vitre vers l'avant pour relâcher la vitre.

6. Soutenir la vitre avec une main et ouvrir les 9 attaches inférieures.

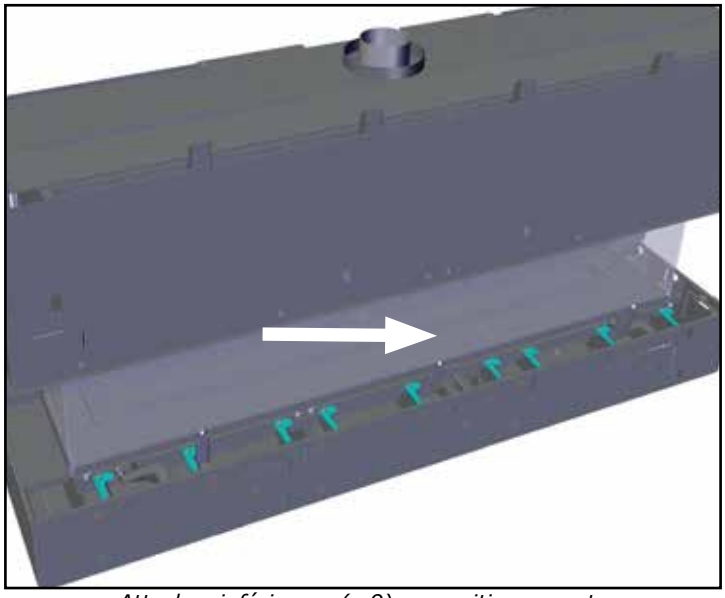

Attaches inférieures (x 9) en position ouverte

7. Localiser les 2 leviers sous la vitre et les tourner tous les 2 à 90° dans le sens horaire pour abaisser le panneau vitré de la chambre de combustion.

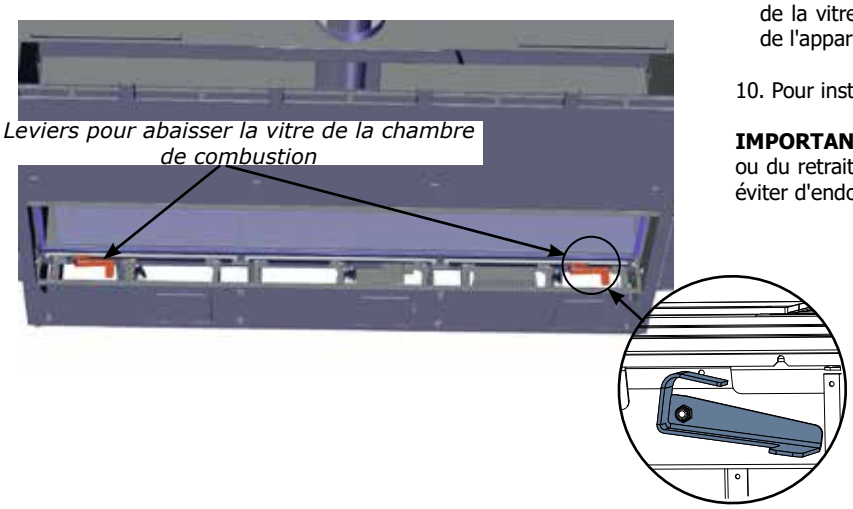

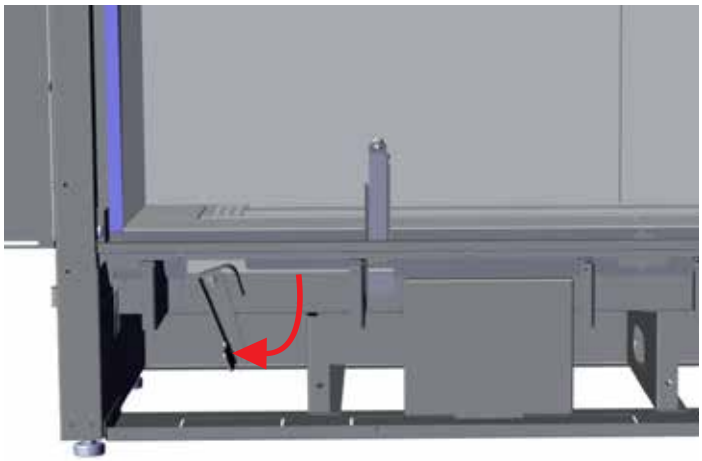

Baisser les leviers pour abaisser le panneau vitré

8. Abaisser délicatement la vitre vers l'avant, sur les supports.

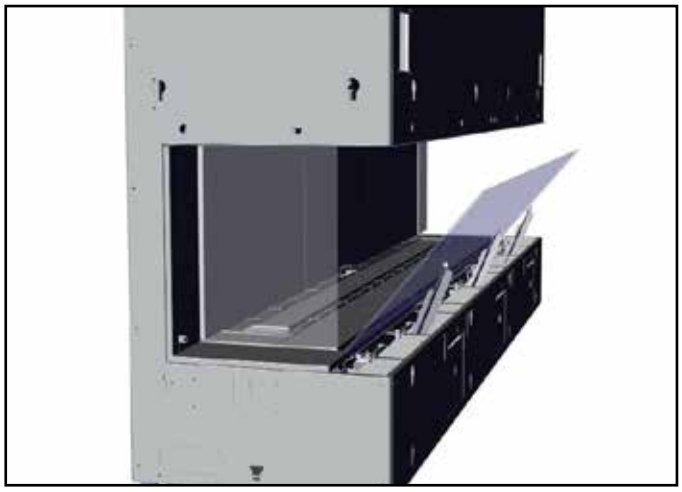

Panneau vitré reposant sur les supports

REMARQUE : La vitre de la chambre de combustion peut rester posée sur les supports de la vitre pour nettoyer sa surface intérieure. User de précaution lors du nettoyage - ne pas exercer une force ou une pression excessive.

9. **Pour retirer le panneau vitré de la chambre de combustion de l'appareil** : incliner la vitre vers l'avant avec précaution sur les supports de la vitre, la saisir avec les 2 ventouses et la soulever pour la dégager de l'appareil.

10. Pour installer la vitre, procéder aux mêmes étapes en sens inverse.

IMPORTANT : Retirer complètement le panneau vitré lors de l'installation ou du retrait des panneaux, des bûches, des éléments décoratifs, etc. pour éviter d'endommager la vitre.

consignes d'installation

Installation de l'écran vitré

Remarque : Seul l'écran vitré avant est illustré sur les schémas ci-dessous. Suivre la même procédure pour le retrait de l'écran vitré latéral.

Vidéo sur le retrait de l'écran vitré

1. S'assurer que le foyer fonctionne correctement et que toutes les vitres et les panneaux de doublure sont bien installés avant d'installer l'écran de sécurité vitré.
2. Retirer le film protecteur sur l'écran de sécurité vitré et nettoyer la surface interne. Repérer les crochets sur l'écran de sécurité vitré qui indiquent la surface interne.
3. Apposer les ventouses à la vitre comme illustré ci-dessous sur la surface externe. Presser les ventouses contre la vitre puis fermer les ventouses tout en maintenant la pression sur la vitre.
4. Faire glisser les protections d'angle dans les coins inférieurs de la vitre.

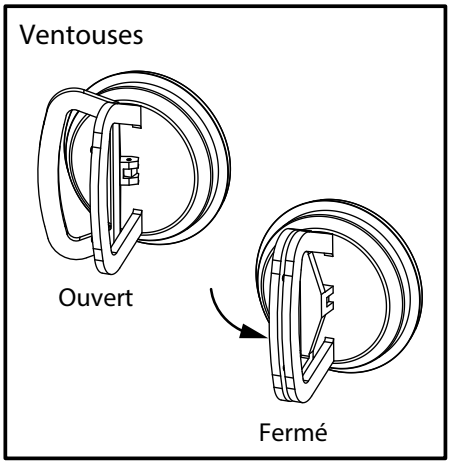

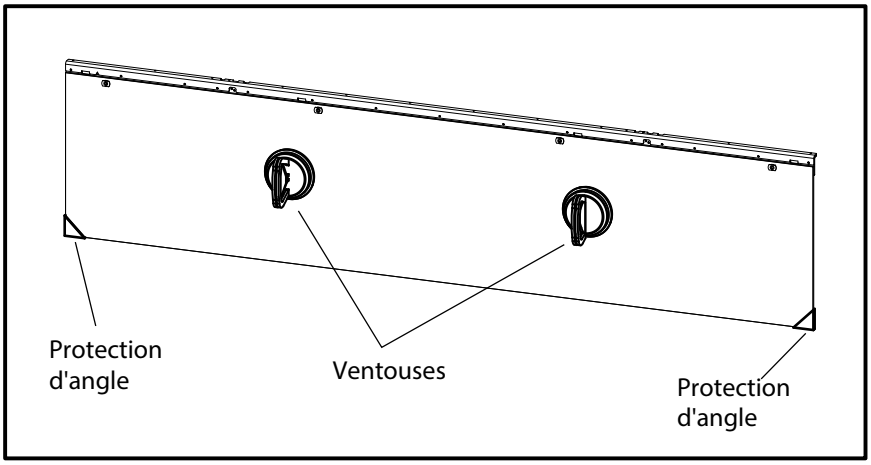

5. Tout en tenant l'écran vitré à l'avant de l'appareil, le faire glisser vers le haut derrière la bavette supérieure de l'appareil. Soulever l'écran au maximum puis l'accrocher sur l'appareil.

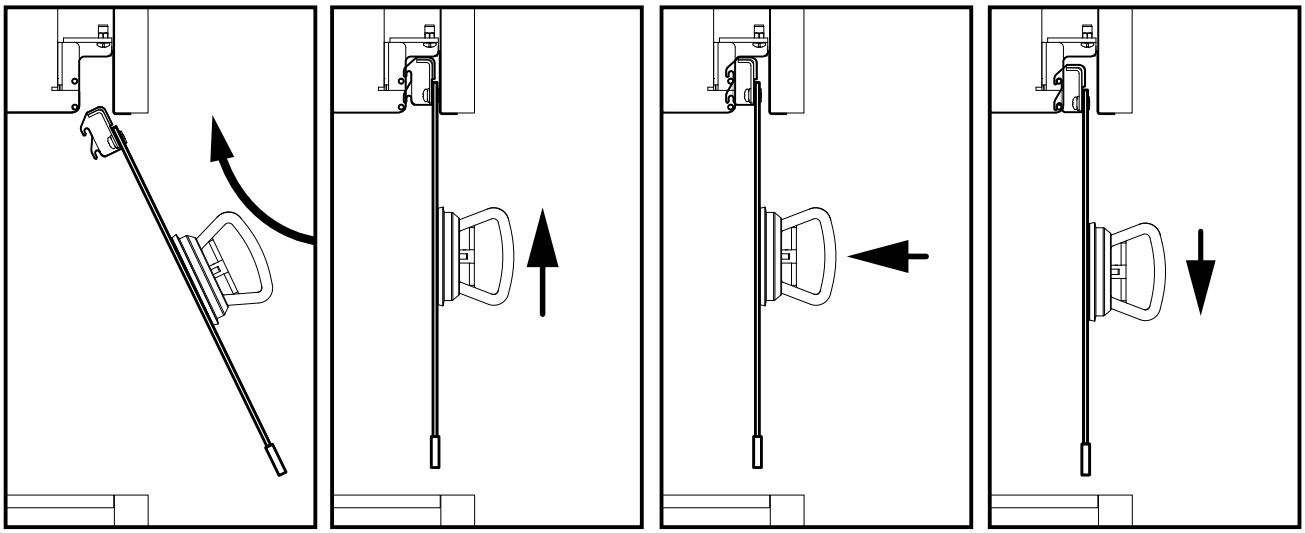

Glisser à l'arrière de la bavette supérieure | Soulever | Pousser vers l'avant | Abaisser sur les crochets

6. S'assurer visuellement que les crochets inférieurs reposent sur leurs tiges et que la vitre est de niveau et centrée dans l'ouverture.
7. Enlever les ventouses et les protections d'angle.
8. Pour retirer la vitre, voir le manuel d'utilisation.

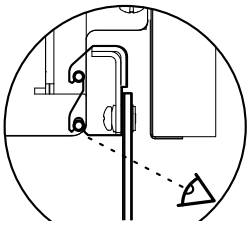

Réglage de l'écran vitré

Si la vitre n'est pas tout à fait droite, utiliser un tournevis hexagonal Phillips pour ajuster l'angle.
Sens horaire = oriente l'écran vers l'extérieur, vers vous.
Sens antihoraire = oriente l'écran vers l'intérieur, vers l'appareil.

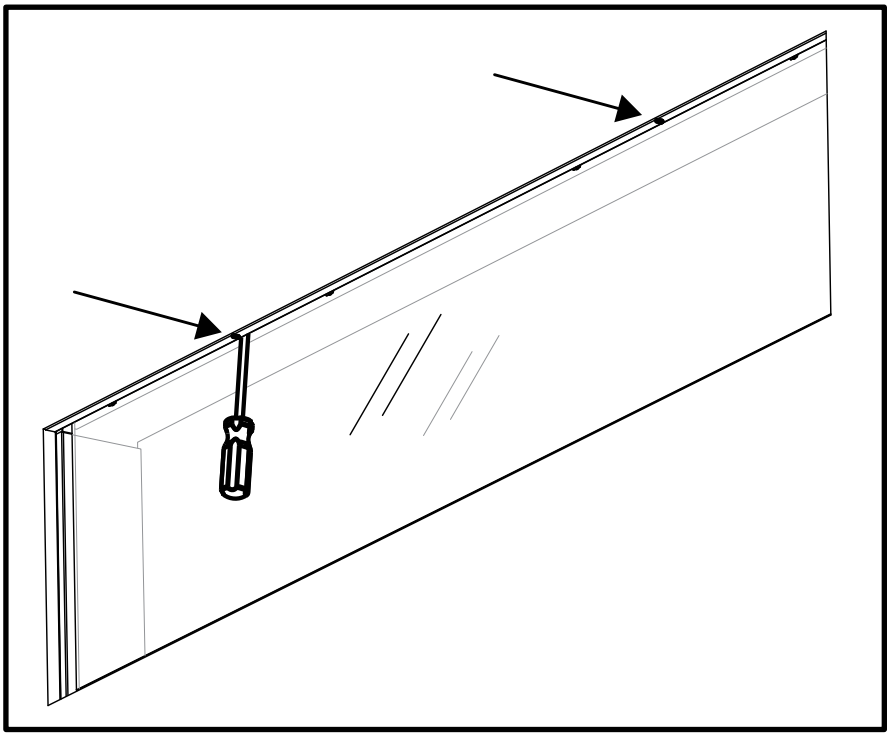

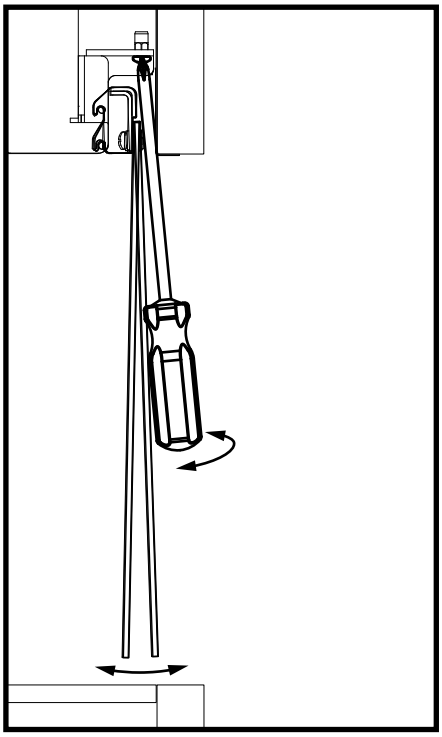

Faire glisser vers le haut le tournevis à la verticale vers les deux rainures d'indication.

consignes d'installation

Installation/retrait des butoirs de l'écran vitré en option

Il y a 2 butoirs en option, inclus dans le kit d'installation, qui procurent un support supplémentaire à l'écran vitré, si nécessaire. Installer les butoirs avant d'installer l'écran vitré.

1. S'il est déjà installé, enlever le panneau latéral en le soulevant et le dégageant.

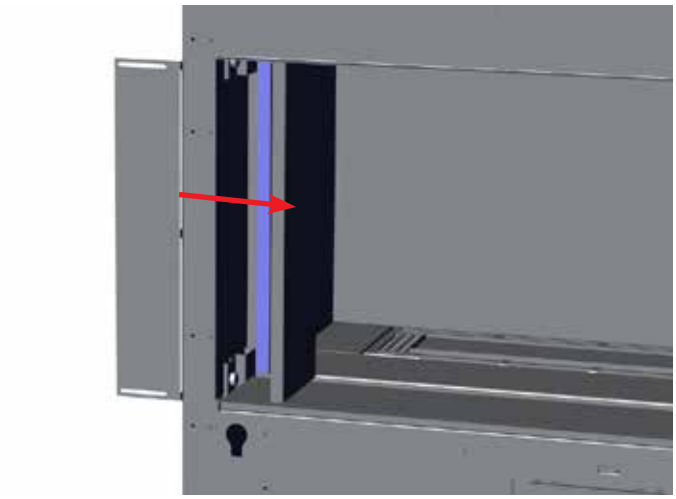

2. Faire glisser le support du butoir entre le panneau avant et la paroi de l'appareil, comme illustré ci-dessous.

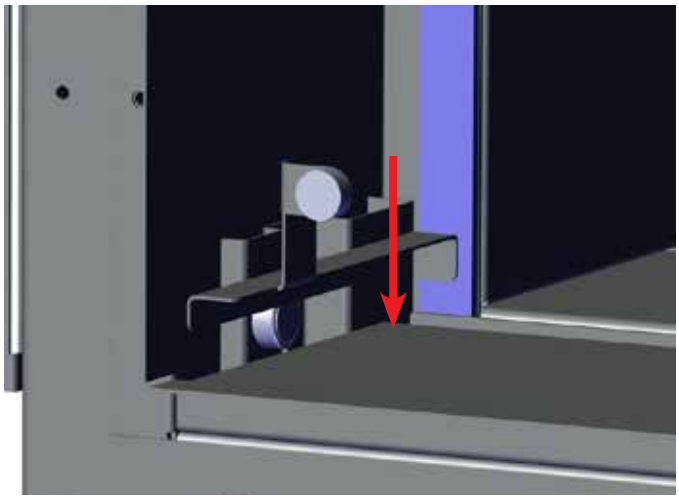

3. Réinstaller le panneau latéral.

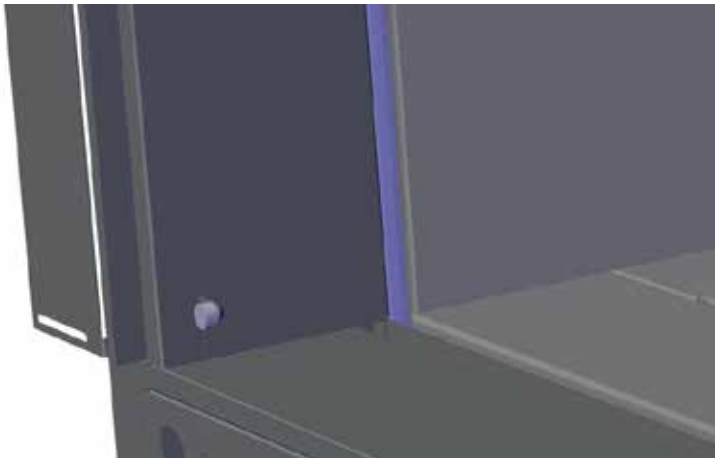

4. Répéter les étapes 1 à 3 pour le côté opposé.

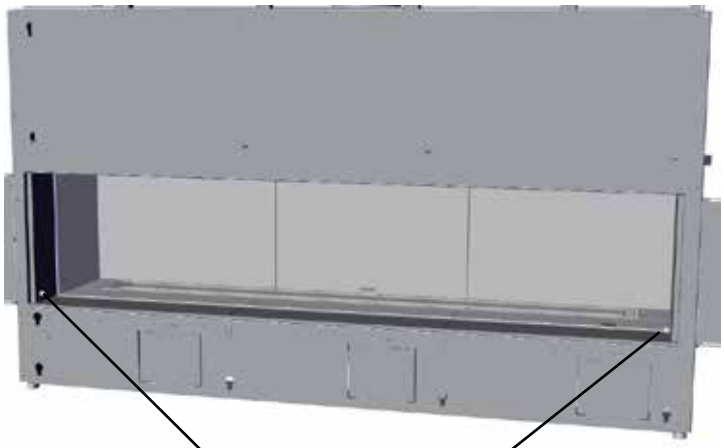

Butoirs de l'écran installés

5. Procéder à l'installation de l'écran vitré.

Instructions pour la conversion de l'appareil au propane

CETTE CONVERSION DOIT ÊTRE EFFECTUÉE PAR UN MONTEUR D'INSTALLATIONS AU GAZ QUALIFIÉ. NE PAS OPÉRER LA CONVERSION EN CAS DE DOUTE !

MISE EN GARDE

Seul un établissement d'entretien autorisé peut installer cette trousse de conversion, conformément aux instructions du fabricant et aux codes et exigences de l'autorité compétente. Si les présentes instructions ne sont pas respectées, un incendie, une explosion ou une émission de monoxyde de carbone pourraient se produire et causer des dommages matériels et des blessures qui pourraient s'avérer mortelles. L'établissement autorisé est chargé de l'installation correcte de cette trousse. L'installation n'est finalisée que lorsque le fonctionnement de l'appareil converti a été vérifié conformément aux instructions du fabricant fournies avec cette trousse.

La trousse de conversion 666-977 comprend :		
1	911-011	Moteur pas-à-pas au propane pour 885 SIT
1	905-014	Orifice n°47
1	910-037	Orifice de la veilleuse n°30
1	918-590	Autocollant - Conversion au propane
1	908-528	Étiquette Propane
1	904-529	Clé hexagonale Allen de 5/32 po de long
1	920-069	Fiche technique

Attention : Avant de procéder à la conversion, l'alimentation au gaz de l'appareil doit être coupée avant de débrancher tous les câbles électriques de l'appareil.

Toujours laisser refroidir l'appareil à température ambiante avant de procéder à tout entretien.

1. Retirer les panneaux extérieurs et la vitre de sécurité — voir manuel.
2. Retirer la vitre intérieure de la chambre de combustion — voir manuel.
3. Retirer les panneaux intérieurs — voir manuel.
4. Retirer tous les éléments décoratifs installés sur le brûleur (vitre, bûches ou pierres, etc).
5. Soulever le panneau de la base situé à l'extrême droite et dévisser 2 vis sur le couvercle du module IFC - couvercle enlevé pour accéder au module IFC.

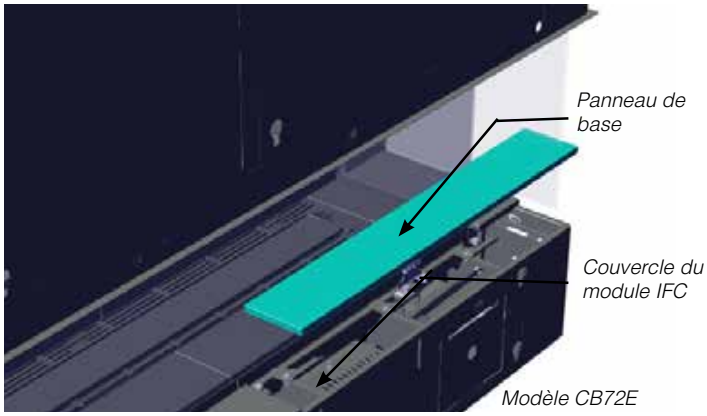

6. Débrancher le câble en provenance du moteur de régulation de pression.

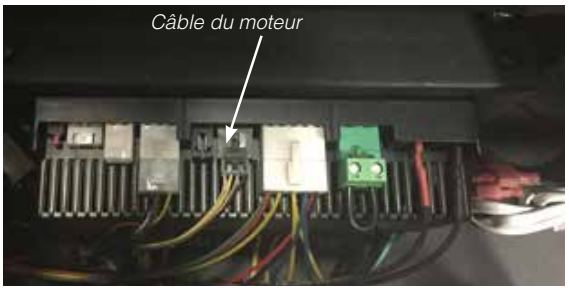

7. Retirer et mettre de côté les 2 vis du régulateur de pression (A) à l'aide d'un tournevis T20 ou à fente, le régulateur de pression (B), le ressort et le diaphragme (C) (voir ci-dessous).

8. S'assurer que le joint d'étanchéité en caoutchouc, qui fait partie du bloc, est correctement en place. Installer le nouveau régulateur de pression à l'aide des 2 vis M4 x .7 fournies. Serrer les vis à 25 livres.pouces. Dans le cas où les filetages sont faussés ou dénudés, changer le bloc de la valve.

Installer l'étiquette d'identification du propane inclus au corps de la valve, là où elle peut être facilement visible.

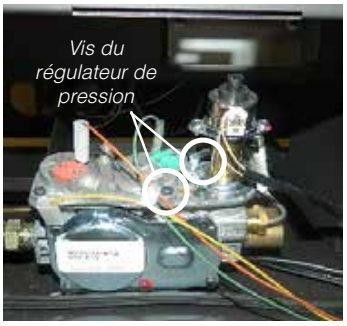

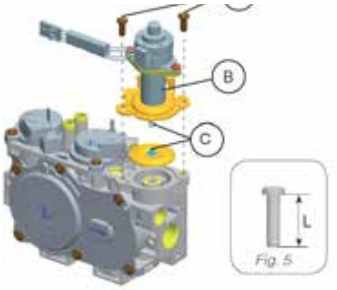

9. Rebrancher le câble du régulateur de pression qui a été débranché à l'étape 6 et replacer le module IFC en installant les vis qui maintiennent les ferrures de montage du module IFC.

10. Retirer la coiffe de la veilleuse en la soulevant pour la dégager.

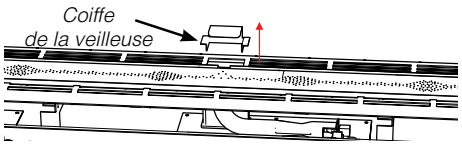

11. Retirer la garniture de recouvrement à la droite du brûleur en la soulevant. Retirer également le contour du brûleur en le faisant glisser vers la gauche et en le soulevant.

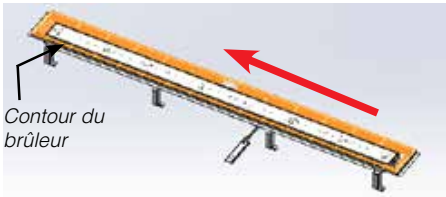

12. Déplier le bras de fixation du levier d'aération à 90° à la verticale pour le renforcer, puis relâcher le levier d'aération (le levier est fourni avec le brûleur).

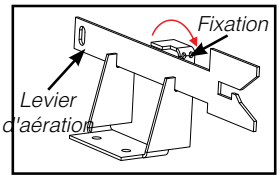

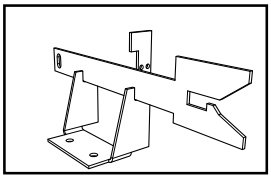

13. Dévisser 8 vis dans les emplacements indiqués ci-dessous (2 à l'avant et 2 à l'arrière) — faire glisser le brûleur sur la gauche, en l'écartant de l'orifi ce puis le soulever.

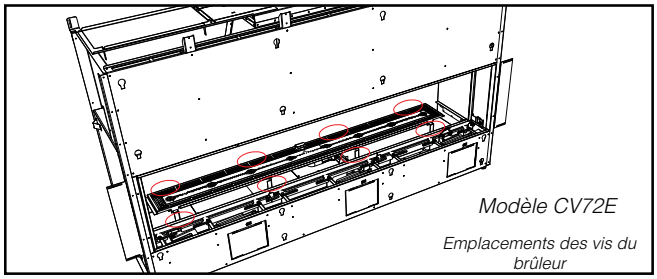

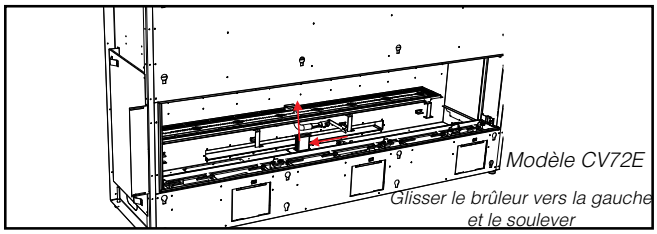

14. Enlever l'orifice du brûleur à l'aide d'une clé de 3/8 po. Utiliser une autre clé pour tenir le coude derrière l'orifice. Mettre de côté l'orifice. Réinstaller le nouvel orifice du brûleur pour propane n°47 et le serrer.

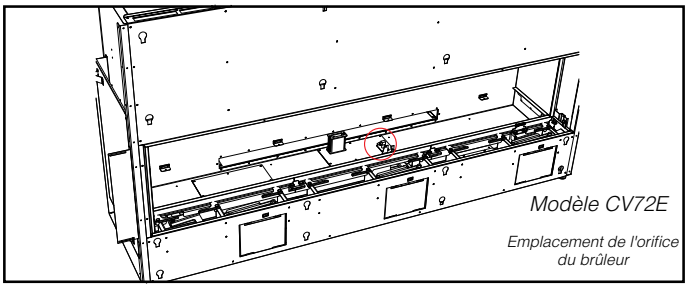

15. Retirer la pince de retenue de la veilleuse à l'aide d'une paire de tenailles et enlever la coiffe de la veilleuse pour dégager l'orifice de la veilleuse.

Pince de retenue de la veilleuse

16. Dévisser l'orifice de la veilleuse à l'aide d'une clé hexagonale Allen; puis le remplacer par l'orifice de la veilleuse et le capuchon de la veilleuse, pour propane fournis dans la trousse.

17. Réinstaller le capuchon de la veilleuse et la pince de retenue de la veilleuse.

18. Avant d'installer le brûleur, régler l'arrivée d'air à 3/8 po pour une alimentation au propane. Réinstaller le brûleur (voir étape 11).

19. S'assurer que la lumière de la veilleuse est dans la bonne direction par rapport au brûleur. Rebrancher l'alimentation au gaz et l'alimentation électrique de l'appareil. Allumer l'appareil. (voir section sur les consignes d'allumage). S'assurer que l'allumage de la veilleuse et du brûleur s'effectue sans délai. Vérifier les pressions d'entrée et de sortie à pleine puissance. Vérifier s'il n'y a pas de fuites dans tout le système en utilisant une solution d'eau savonneuse. Vérifier l'apparence de la flamme et de la veilleuse.

20. Voir la section «Test de pression de la conduite de gaz» dans le présent manuel.

DONNÉES DU SYSTÈME GAZ NATUREL City Series	
Pression d'alimentation min.	11 po de colonne d'eau (2,73 kpa)
Pression manifold - Élevée	10 po de colonne d'eau (2,49 kpa)
Pression manifold - Basse	6,4 po de colonne d'eau (1,59 kpa)
Taille de l'orifice	#47 DMS
Pression d'entrée maximale	45 500 Btu/h (13,33 kW)
Pression d'entrée minimale	36 000 Btu/h (10,55 kW)
Altitude	0 - 4500 pi (0 - 1372 m)

Note à l'attention de l'installateur :
Ces directives doivent être laissées avec l'appareil.

Remplacement de l'ampoule

1. Éteindre l'appareil et le laisser refroidir à température ambiante.

2. Retirer les panneaux de la vitre extérieure de sécurité ainsi que les panneaux internes (vitre de la chambre de combustion) – Voir les instructions dans le présent manuel.

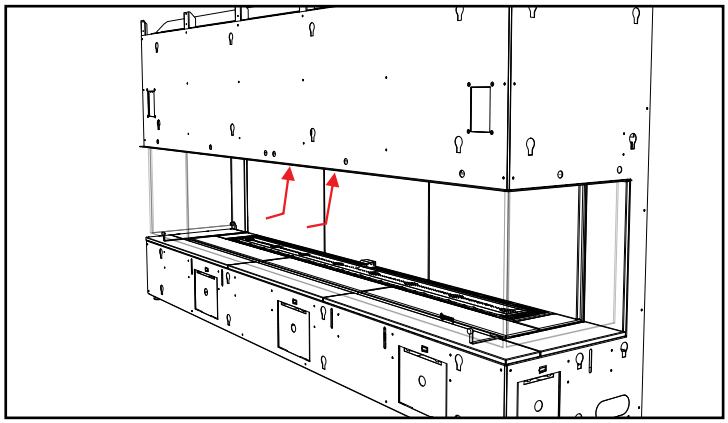

Les lampes sont situées derrière la face avant de l'appareil

3. Dévisser les 2 vis extérieures de chaque côté pour retirer la plaque extérieure de recouvrement de l'éclairage.

4. Remplacer l'ampoule et procéder aux mêmes étapes en sens inverse pour finaliser la procédure.

REMARQUE : Ne pas manipuler les ampoules à mains nues. Utiliser l'emballage ou un mouchoir pour tenir la nouvelle ampoule lors de l'opération de remplacement.

Pièce Regency n° 911-208 Ensemble de la lampe pour foyer G9 120V/25W
Pièce Regency n° 911-072 Ampoule de remplacement G9 120V/25W

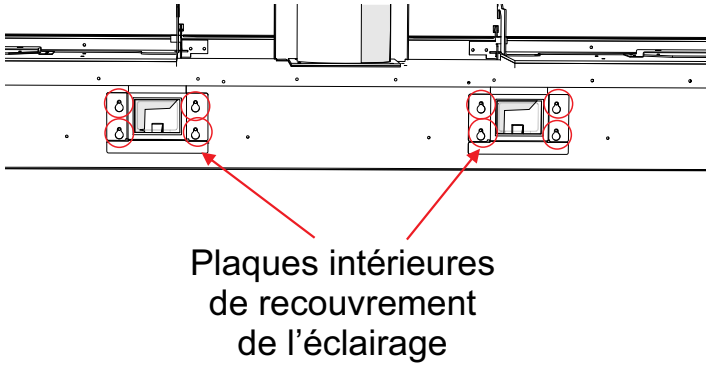

Plaques intérieures de recouvrement de l'éclairage depuis l'arrière de l'appareil (illustration en transparence)

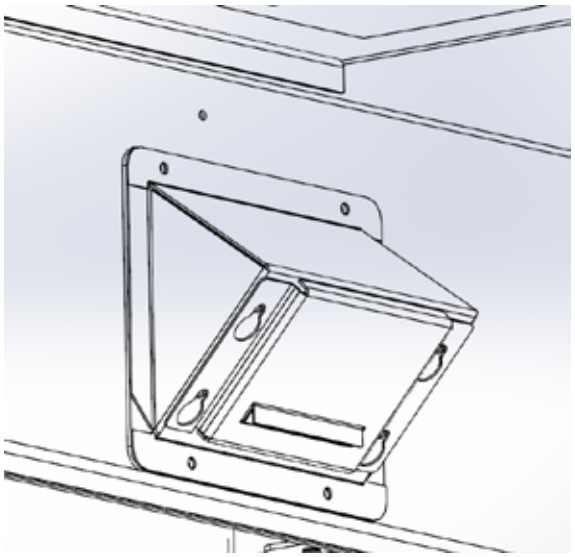

Détail des plaques intérieures de recouvrement de l'éclairage

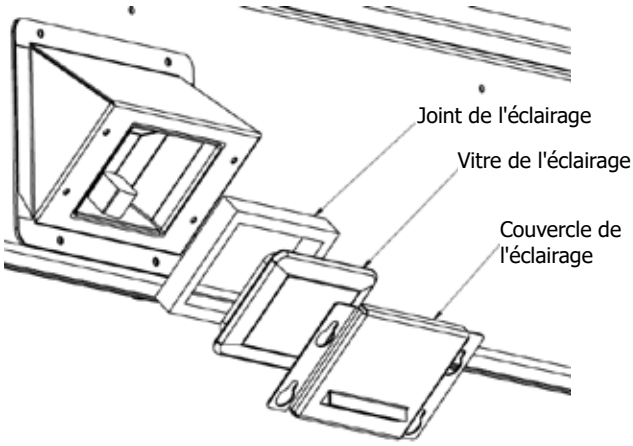

Ordre de réassemblage des plaques intérieures de recouvrement de l'éclairage

Installation des panneaux peints - Modèle CB72EPV

Panneaux internes - Modèle CB72EPV

Le modèle CB72E peut être équipé de panneaux internes en acier en option.
Modèle CB72E - 7 panneaux externes et 8 panneaux internes.

Couper l'alimentation au gaz et l'alimentation électrique de l'appareil et le laisser refroidir à température ambiante. Enlever l'écran de sécurité vitré et la vitre de la chambre de combustion — voir le manuel pour plus de détails.

1. Installer les 5 panneaux internes de la base panels, comme illustré ci-dessous.

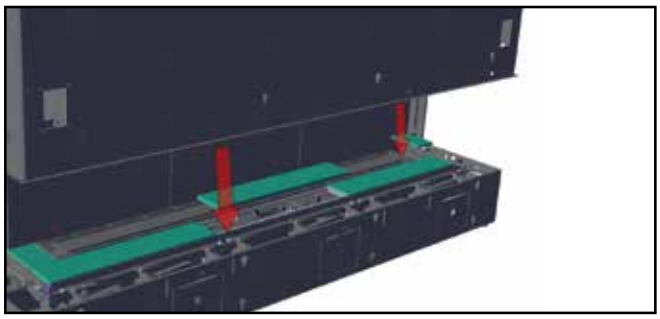

2. Sur la paroi du fond de la chambre de combustion, installer 6 vis (sans les serrer) dans les emplacements indiqués ci-dessous. Installer les 3 panneaux du fond. Suspendre les panneaux sur les vis installées en passant par l'ouverture en forme de serrure.

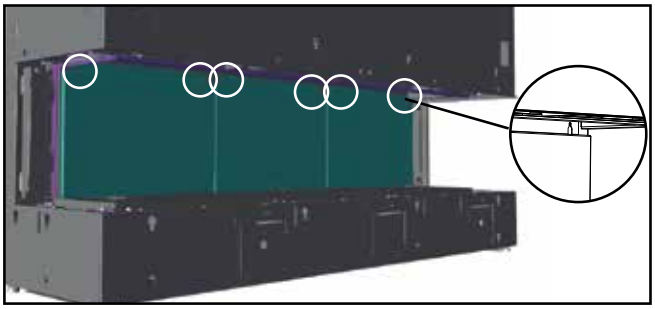

3. Réinstaller la vitre de la chambre de combustion, Voir les directives dans le manuel.

PANNEAUX EXTERNES - MODÈLE CB72E

1. Installer le panneau latéral extérieur, comme illustré ci-dessous.

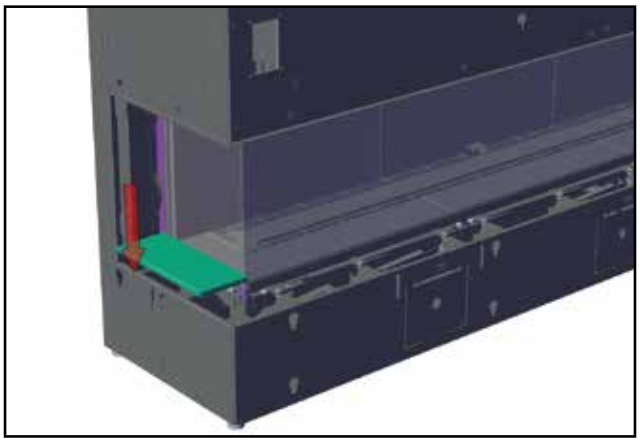

2. Installer le butoir de la vitre (si besoin) en le faisant glisser vers le bas, dans la partie extétieure du panneau latéral externe.

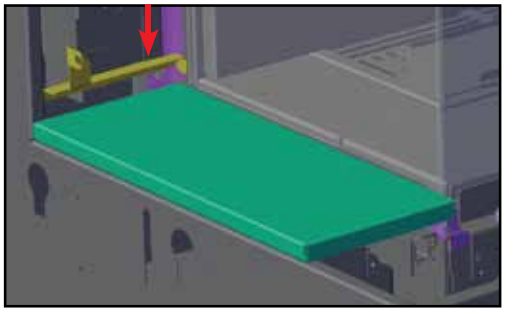

3. Faire glisser le panneau externe de la paroi du fond à l'arrière du support du butoir de la vitre (si installé).

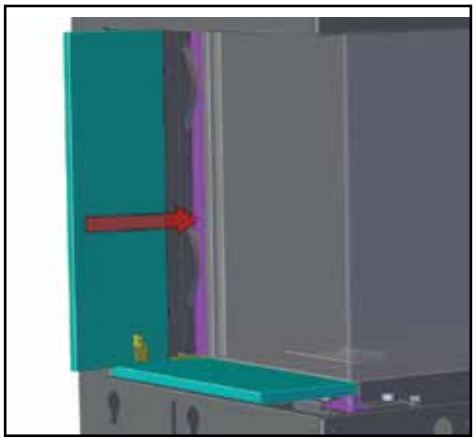

4. Installer le panneau de l'extrémité avant. Le placer sur l'appareil, comme illustré ci-dessous.

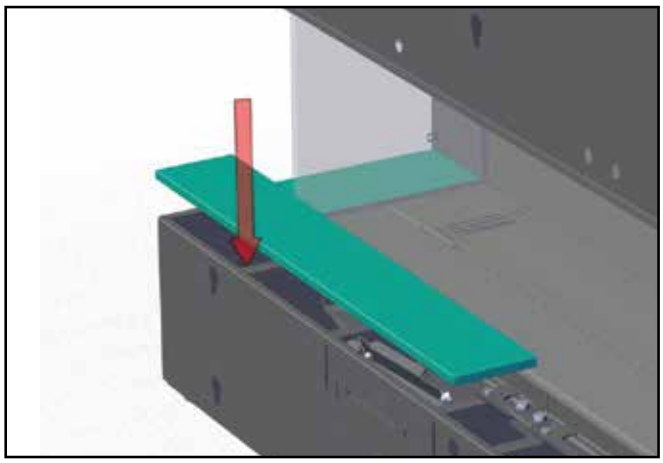

5. Installer le panneau externe central.

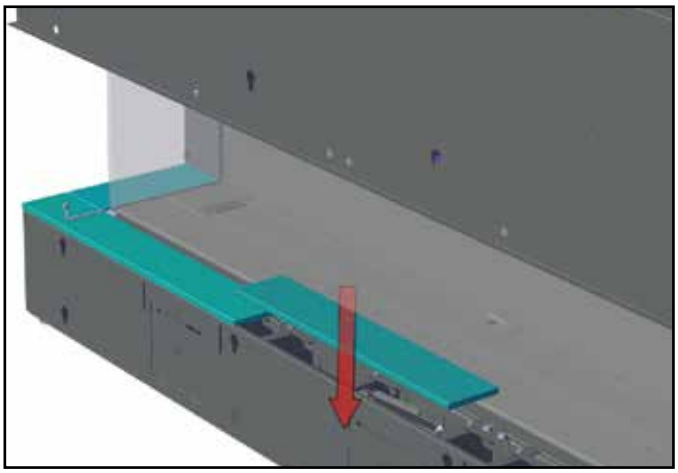

6. Installer le butoir de la vitre (si nécessaire) en glissant le dispositif du butoir entre l'appareil et le panneau. Le dispositif du butoir s'attache à l'appareil à l'aide d'un aimant. Le réglage de la position du butoir de la vitre est requis.

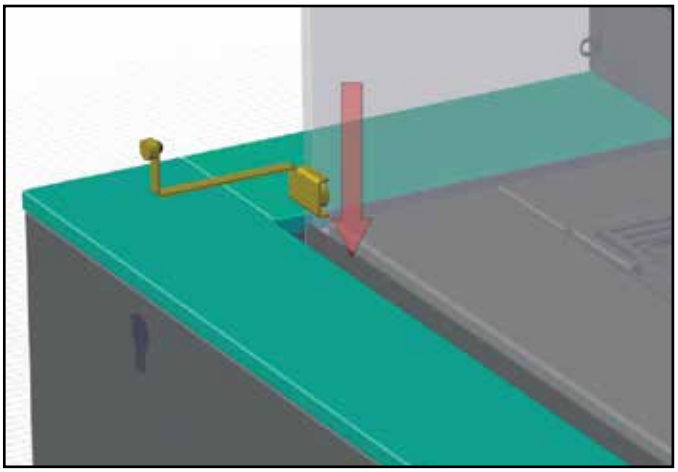

7. Refaire les étapes 1 à 6 pour installer les panneaux externes du côté opposé.

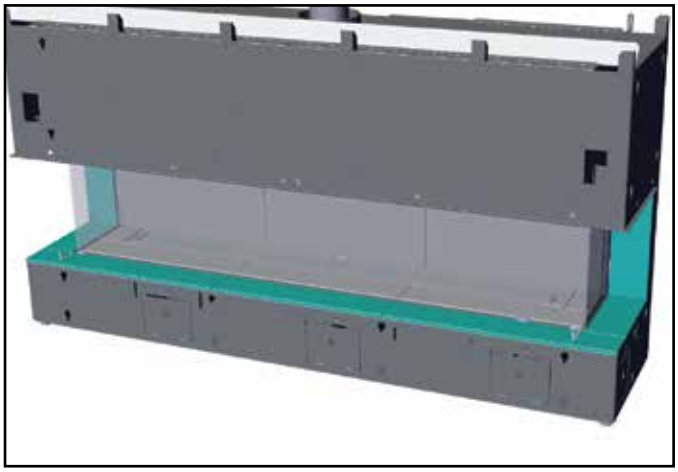

8. Une fois le jeu de panneaux installé, finaliser l'installation en mettant en place l'écran vitré.

9. Refaire toutes les étapes pour retirer les panneaux.

Installation des panneaux en émail - Modèle CB72EPV

Panneaux noirs en émail — Consignes de manutention
• Inspecter les panneaux noirs en émail pour s'assurer qu'ils ne sont pas égratignés ni bossés avant l'installation. Signaler tout dommage sur-le-champ. Aucune réclamation ne sera acceptée après installation.
• Les panneaux noirs en émail se décolorent légèrement avec le temps lors du fonctionnement normal de l'appareil. Cette décoloration est normale et n'est pas considérée comme un défaut.
***NETTOYER** les marques de doigt à l'aide d'un linge doux. Terminer avec un nettoyant à base d'amoniaque (du lave-vitre par exemple) pour bien enlever toute pellicule ou tout résidu qui pourraient rester avant d'allumer l'appareil. **Si ces taches ne sont pas enlevées avant l'utilisation de l'appareil, il sera impossible de les enlever une fois qu'elles auront été brûlées sur les panneaux.** *Non couvert par la garantie du produit.

Le modèle CB72E possède les panneaux internes en émail en option qui peuvent être installés.
Modèle CV72E - 7 panneaux externes et 8 panneaux internes.

Couper l'alimentation électrique et l'alimentation au gaz de l'appareil et le laisser refroidir à température ambiante. Retirer la vitre de sécurité et la vitre de la chambre de combustion — voir le présent manuel pour des instructions complètes.

1. Installer les 5 panneaux internes de la base, comme illustré ci-dessous.

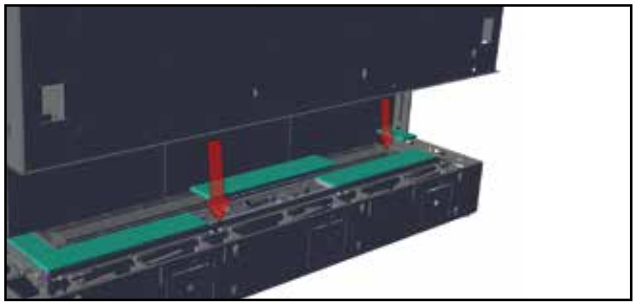

2. Sur la paroi du fond de la chambre de combustion, installer 6 vis (sans les serrer) dans les emplacements indiqués ci-dessous. Installer les 3 panneaux du fond et les suspendre sur les vis installées à travers l'ouverture en forme de clé de serrure.

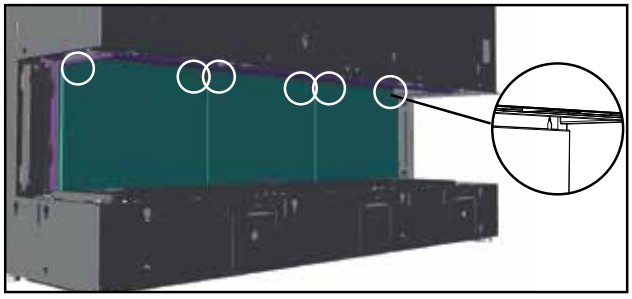

3. Réinstaller la vitre de la chambre de combustion. Voir les directives dans le manuel.

PANNEAUX EXTERNES - MODÈLE CB72E

1. Installer le panneau latéral externe, comme illustré ci-dessous.

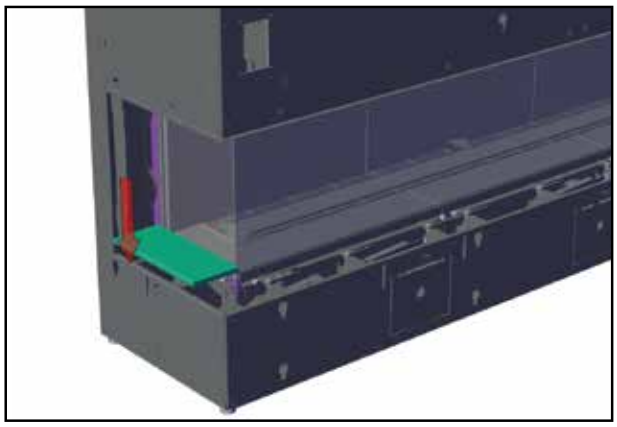

2. Installer le butoir de la vitre (si besoin) en le faisant glisser vers le bas de la partie extérieure du panneau latéral externe.

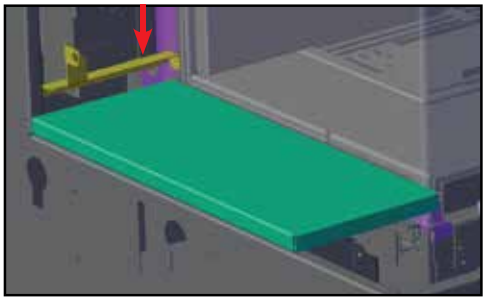

3. Faire glisser le panneau externe de la paroi du fond vers l'arrière du support du butoir de la vitre (si installé).

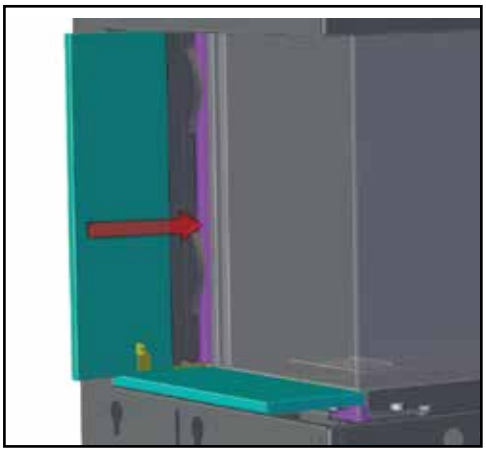

4. Installer le panneau de l'extrémité avant. Le placer sur l'appareil, comme illustré ci-dessous.

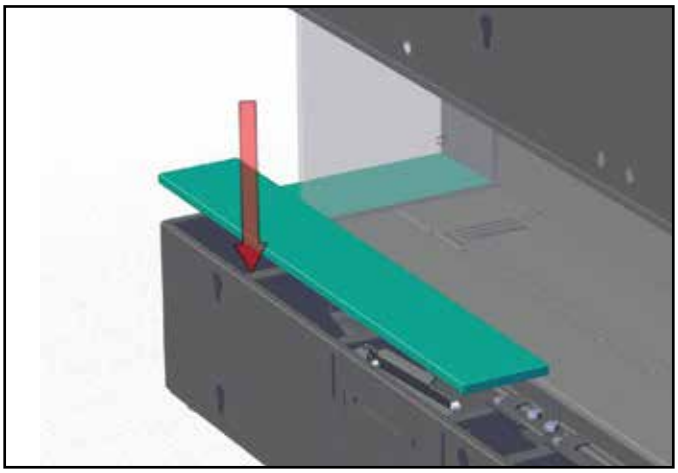

5. Installer le panneau externe central.

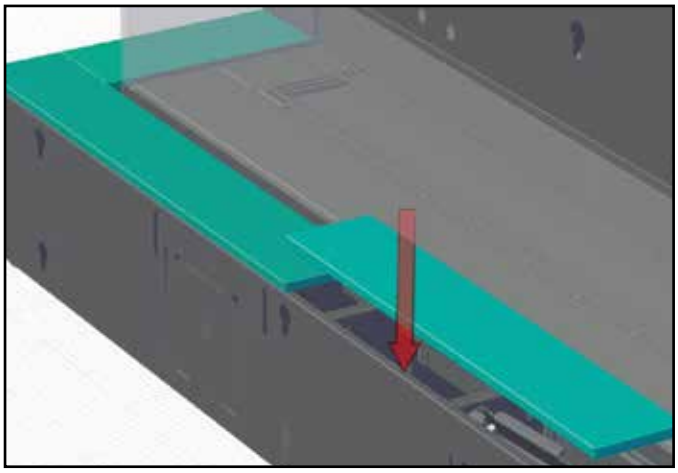

6. Installer le butoir de la vitre (si nécessaire) en glissant le dispositif du butoir entre l'appareil et le panneau. Le dispositif du butoir s'attache à l'appareil à l'aide d'un aimant. Le réglage de la position du butoir de la vitre est requis.

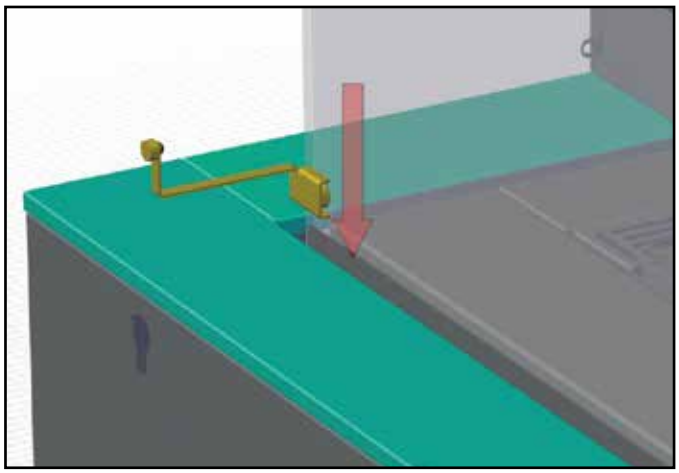

7. Refaire les étapes 1 à 6 pour installer les panneaux externes du côté opposé.

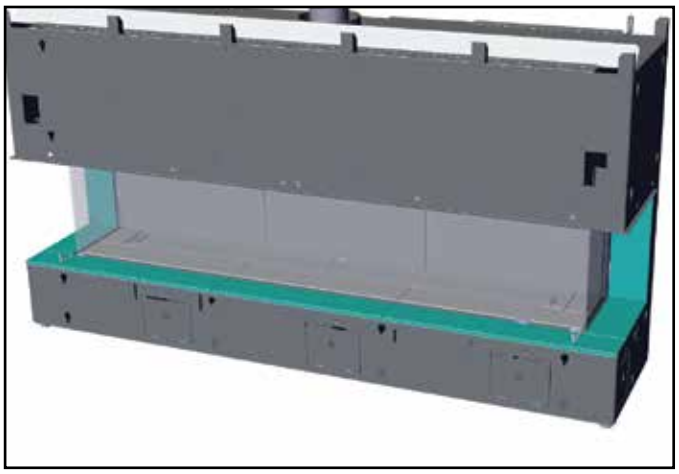

8. Une fois le jeu de panneaux installé, finaliser l'installation en mettant en place l'écran vitré.

9. Refaire toutes les étapes pour retirer les panneaux.

Installation des panneaux vitrés

1. Éteindre l'appareil et couper l'alimentation au gaz. Laisser refroidir l'appareil à température ambiante. Retirer la vitre de sécurité et la vitre de la chambre de combustion. Voir le manuel pour plus de détails.

Remarque : Les vis qui fixent toutes les attaches indiquées dans ces directives sont déjà placées sur l'appareil. Les retirer simplement et les réinstaller pour fixer toutes les attaches.

2. Identifier les panneaux et l'ordre d'installation.

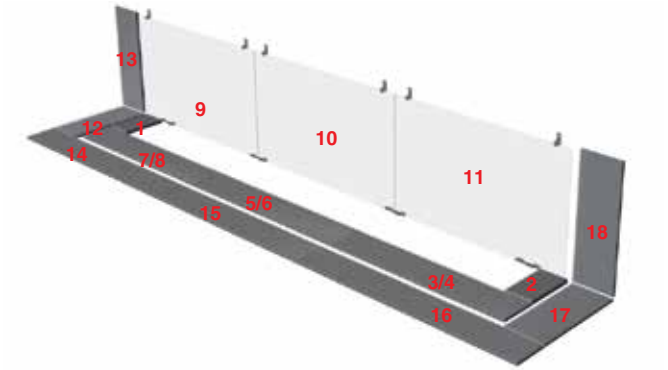

3. Installer les panneaux d'angle du fond **(1, 2)**. Faire reposer le panneau le plus petit dans le coin gauche du fond. Procéder de la même façon du côté opposé.

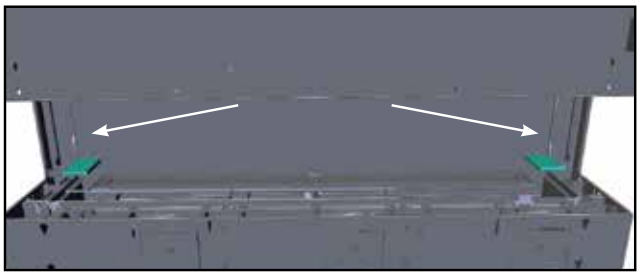

4. Installer les jeux de panneaux internes de la base **(3/4, 5/6, 7/8)**, les panneaux en métal en premier, puis les panneaux vitrés sur le dessus.

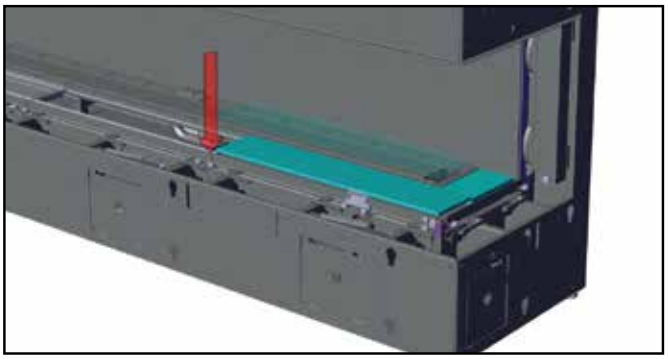

5. Installation des panneaux internes **(1-8)**.

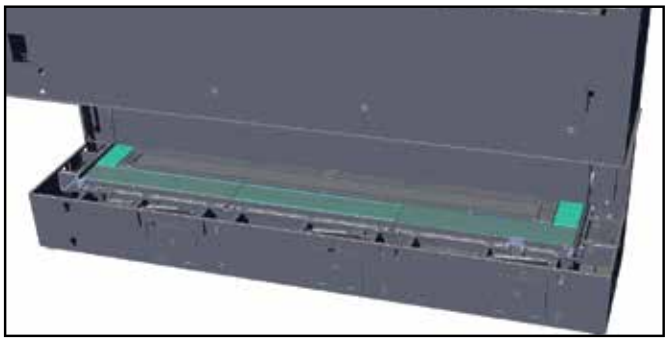

6. Installer les quatre supports du panneau du fond entre la paroi du fond et le plateau du brûleur. Aligner le centre des supports du centre une fois les panneaux de la base installés au cours des étapes précédentes, comme illustré ci-dessous.

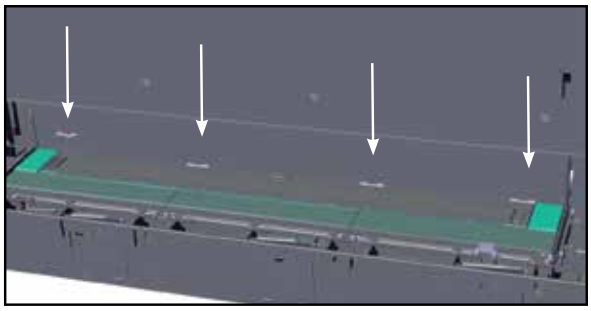

7. Manoeuvrer avec précaution les panneaux vitrés du fond **(9,10,11)** vers la paroi du fond de la chambre de combustion. Commencer par le panneau du fond **9.** Placer les deux supports de panneau sur chaque panneau et les mettre en place en faisant glisser la partie inférieure du panneau dans les supports en coin et du fond.

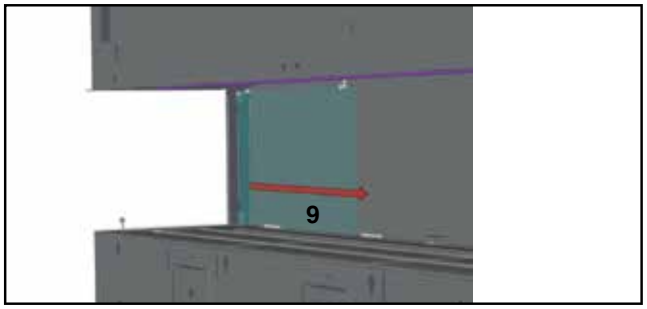

8. Fixer le dessus des supports de panneau à l'aide de 2 vis dans les 2 supports (2 supports pour chaque panneau).

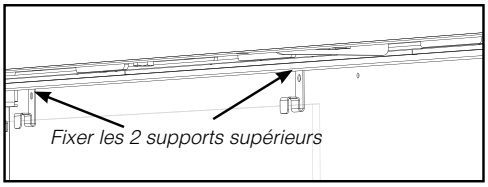

9. Refaire les étapes 7 & 8 pour installer les panneaux du fond **10 + 11.**

10. Une fois finalisé, installer la vitre de la chambre de combustion. Se reporter au manuel pour plus de détails.

11. Installer le panneau latéral externe **(18)** comme illustré ci-dessous.

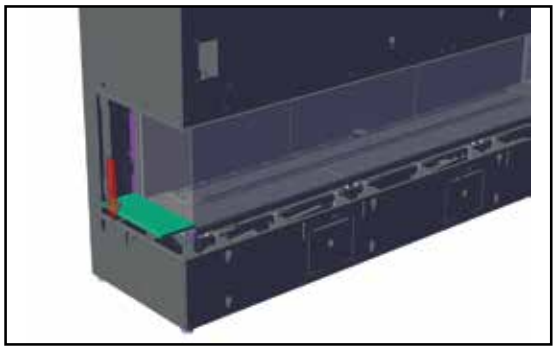

12. Installer le butoir de la vitre (si besoin) en faisant glisser vers le bas la partie extérieure du panneau latéral externe.

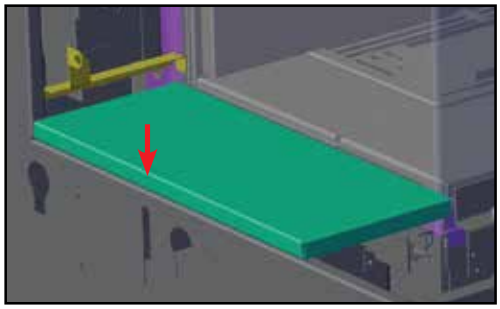

13. Faire glisser le panneau externe de la paroi du fond **(13)** situé à l'arrière du support du butoir de la vitre (s'il est installé).

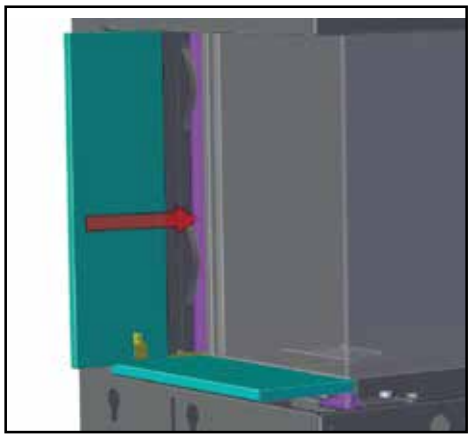

14. Installer le panneau de l'angle extérieur **(14)**, comme illustré ci-dessous.

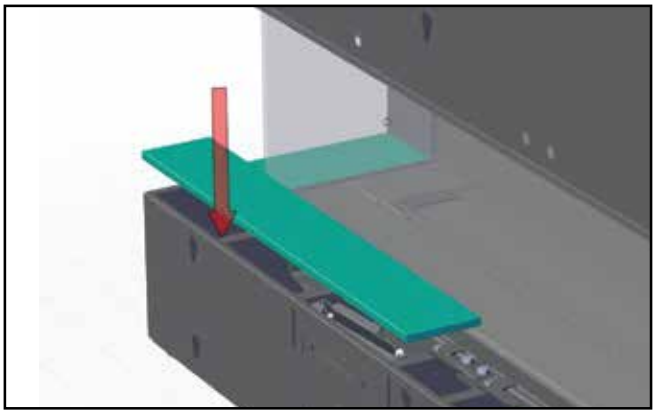

15. Installer le panneau externe central **(15)**.

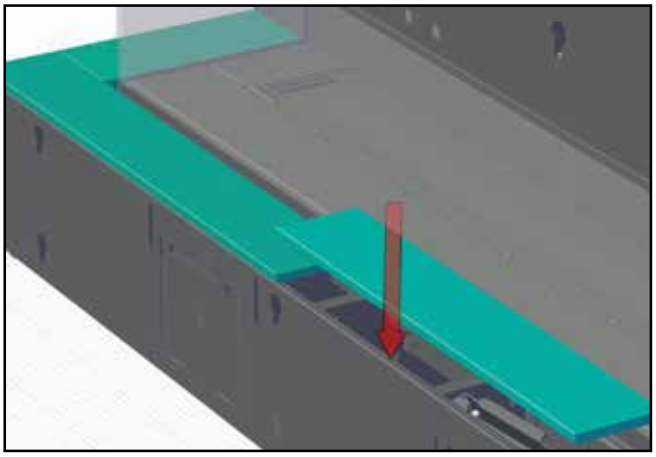

16. Installer le butoir de la vitre (si nécessaire) en glissant le dispositif du butoir entre l'appareil et le panneau. Le dispositif du butoir s'attache à l'appareil à l'aide d'un aimant. Le réglage de la position du butoir de la vitre est requis.

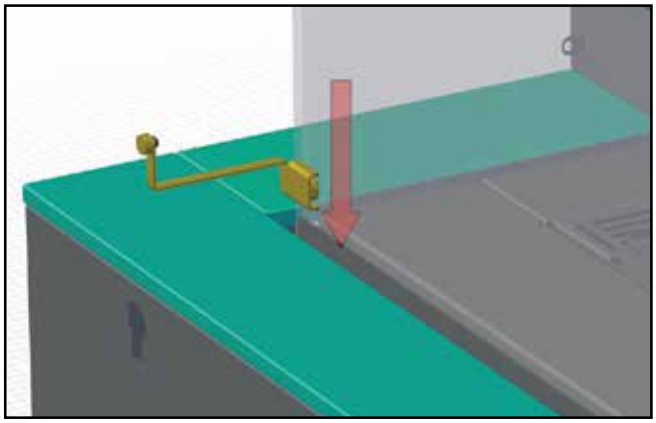

17. Refaire les étapes 1 à 6 pour installer les panneaux externes **(16,17,18)** du côté opposé.

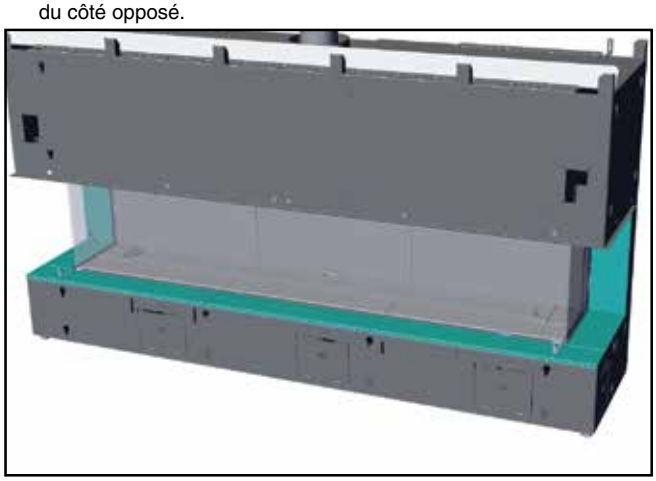

18. Après l'installation complète du jeu de panneaux, finaliser l'nstallation en installant l'écran vitré.

19. Refaire toutes les étapes en sens inverse pour retirer les panneaux.

Options décoratives pour le brûleur et la chambre de combustion

Répartir uniformément les éléments décoratifs sur le brûleur. S'assurer que le verre/les pierres ne se chevauchent pas trop, ce qui pourrait affecter l'apparence de la flamme.

REMARQUE IMPORTANTE :

Seuls les éléments décoratifs approuvés doivent être utilisés avec ces appareils. L'installation de tout autre type de verre ou de pierres peut nuire à la performance de l'appareil. Tout dommage causé par l'installation de verre ou de pierres non approuvés n'est pas couvert par la garantie.
En utilisant des pierres à sauna en céramique/des pierres volcaniques, s'assurer que les cristaux de verre/les perles appropriés sont utilisés comme base. **NE PAS** empiler les pierres à sauna en céramique ou les pierres volcaniques sur le brûleur ou trop près de la veillleuse. Les éléments décoratifs doivent être installés à la fois sur et autour du brûleur en tenant compte des quantités mentionnées ci-dessous.

REMARQUE : Quelle que soit l'option choisie, les galets de verre doivent être installés dans tous les cas sur le brûleur.

Éléments décoratifs approuvés* - Modèle CB72EPV	Emplacement	Quantité
Galets de verre (feu stellaire, cuivre ou noir)	sur le brûleur	2 livres
Braises incandescentes / éponges marines (fournies avec l'appareil)	sur le brûleur	1 sac
Charbon noir 3/4 po	autour du brûleur	2 boîtes (7 livres)
Copeaux Iceburg concassés	autour du brûleur	2 boîtes (7 livres)
Perles de verre	autour du brûleur	7 livres
Galets de rivière en céramique	autour du brûleur	1 boîte
Pierres à sauna	autour du brûleur	3 boîtes
Braises volcaniques	autour du brûleur	6 paquets
Pierres volcaniques	autour du brûleur	2 boîtes
Braises de chenet noires de 3/4 po	autour du brûleur	2 boîtes (2 livres)
* Éléments décoratifs **non fournis** avec l'appareil - vendus séparément.		

Charbon noir 3/4 po + Galets de verre noires

Pierres volcaniques (Ivoire / basalte bronze) + Galets de verre

Galets de verre noires + Braises volcaniques ou braises de chenet noires de 3/4 po

Pierres à sauna en céramique + Galets de verre

Galets de verre + Perles de verre

Galets de rivière + Galets de verre

Installation des boulets décoratifs (24 mrcx) (Pièce nº 946-794)

REMARQUE :
Quelles que soient les options choisies, dans tous les cas, des galets de verre doivent être installés sur le brûleur.

IMPORTANT :

- Utiliser uniquement les éléments décoratifs fournis et approuvés pour le foyer. L'utilisation d'autres éléments décoratifs peut altérer les performances de l'appareil et provoquer des dommages qui ne sont pas couverts par la garantie.
- Répartir uniformément les éléments décoratifs sur le brûleur. S'assurer que le verre ou les pierres ne se chevauchent pas trop car cela pourrait affecter l'apparence des flammes.
- Éviter de couvrir les orifices du brûleur avec des boulets décoratifs, car il y a risque de formation de suie.

1. Répartir uniformément des galets de verre noirs (2 lb) et de la laine rougeoyante sur le brûleur.

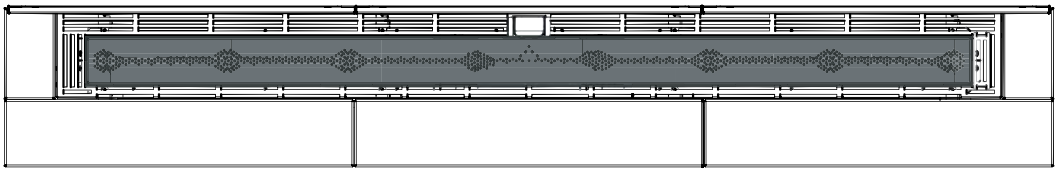

2. Installer la boîte de 3,5 lb de verre charbon noir et 1 lb de braises de chenet autour du brûleur.
   S'assurer que le contour du brûleur est recouvert à 50 % seulement.

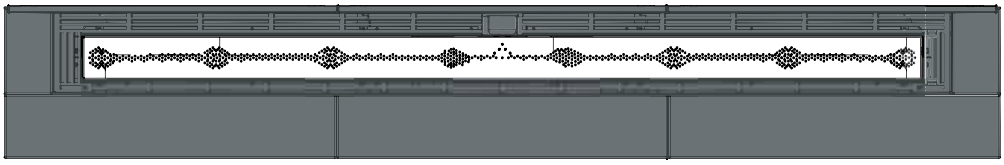

3. Placer les boulets de différentes tailles comme illustré ci-dessous.
   S'assurer qu'ils ne recouvrent aucun des orifices du brûleur.

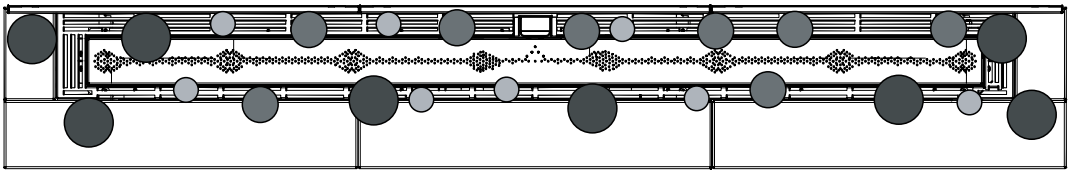

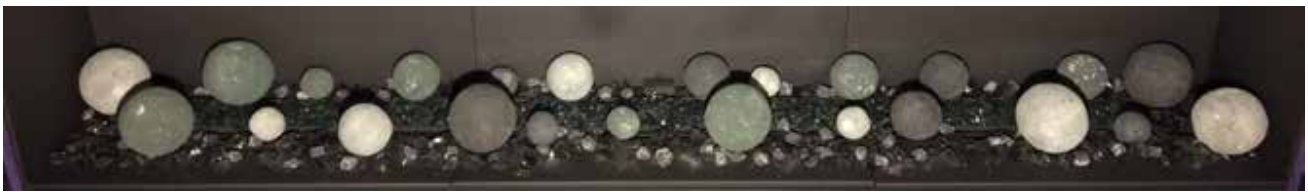

Installation finale

Installation du jeu de bûches en bois de grève en option

Lire attentivement les instructions ci-dessous et se référer aux illustrations. En cas de bris de bûches, ne pas utiliser l'appareil avant de les avoir remplacées.
Des bûches brisées peuvent causer un mauvais fonctionnement de la veilleuse.

La garantie ne couvre pas la production de carbone et l'altération de la performance de l'appareil causés par un positionnement incorrect des bûches.

*Peinture brun foncé incluse si des retouches sont nécessaires.

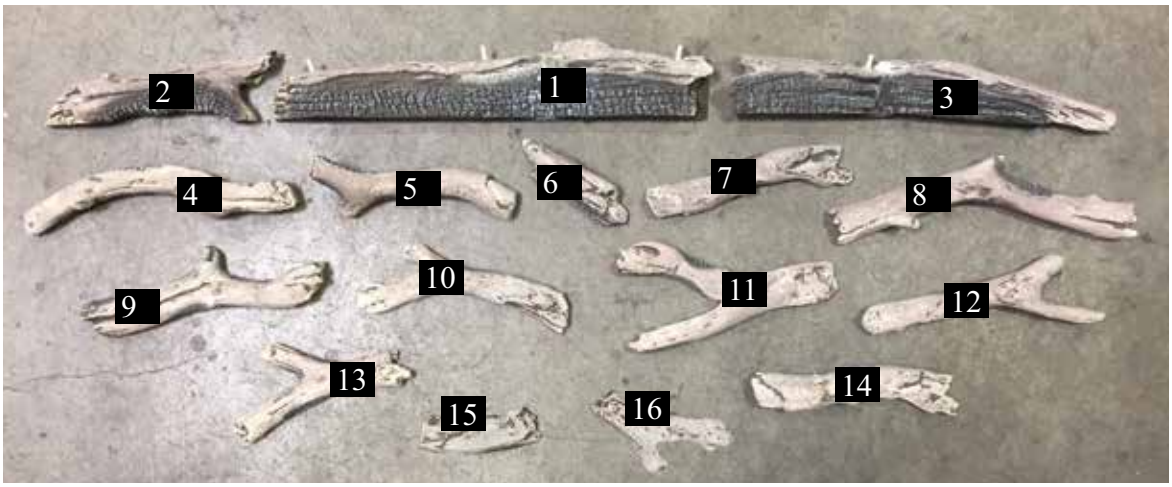

1	Bûche arrière centrale
2	Bûche arrière de gauche
3	Bûche arrière de droite
4	Bûche avant de gauche
5	Bûche avant (à gauche du centre)
6	Morceau de bûche avant centrale
7	Bûche avant de droite (à droite du centre)
8	Bûche avant de droite
9	Bûche transversale de gauche (2nde à gauche en partant du centre)
10	Bûche transversale de gauche (à gauche du centre)
11	Bûche transversale de droite (à droite du centre)
12	Bûche transversale de droite (2nde à droite en partant du centre)
13	Bûche transversale de gauche (bûche la plus à gauche)
14	Bûche transversale de droite (bûche la plus à droite)
15	Bûche de gauche
16	Bûche de droite
	Supports des bûches (3)
	Roche volcanique (vendue séparément du jeu de bûches)
	2 livres de galets de verre noir (vendue séparément du jeu de bûches)
	Laine incandescente (fournie avec l'appareil)
	Verre concassé noir 3/4 po ou copeaux Iceburg concassés (vendus séparément du jeu de bûches)

1. Couper le gaz et l'alimentation électrique et laisser refroidir l'appareil à température ambiante.
2. Retirer l'écran vitré (si déjà installé) et la vitre de la chambre de combustion (voir manuel).
3. Déballer les bûches avec précaution de l'emballage.
   Les bûches sont fragiles, manipuler avec précaution —ne jamais forcer pour les mettre en place.
4. Installer les galets de verre noir (2 livres) et la laine incandescente sur le brûleur, tel qu'illustré ci-dessous.

Brûleur recouvert de galets de verre et de laine incandescente

5. Placer les guides pour les bûches en centrant les guides arrière sur les deux lignes verticales de chaque côté de la coiffe de la veilleuse à l'arrière du brûleur. Installer un second guide sur la 2nde ligne verticale à droite de la coiffe de la veilleuse.

Guides des bûches installés

6. Placer la bûche 1 derrière le brûleur. La bûche 1 repose sur la coiffe de la veilleuse et sur les 2 guides des bûches du centre. Aligner le noeud sur le dessus de la bûche avec le centre de la coiffe de la veilleuse, une fois la bûche en place.

Aligner le noeud au centre de la coiffe de la veilleuse

7. Installer la bûche 2 à gauche de la bûche 1. Aligner l'extrémité gauche de la bûche 2 avec la dernière ligne verticale, à l'arrière du brûleur, comme illustré ci-dessous.

Bûche 2

8. Installer la bûche 3 à droite de la bûche 1, faire reposer le côté gauche sur le guide de la bûche et le côté droit sur les cristaux de verre, comme illustré ci-dessous.

Bûche 3

9. Installer la bûche 4 sur le panneau à l'avant du brûleur. Mettre en place l'extrémité gauche de la bûche 4 à 2-1/2 po à droite de l'extrémité gauche du brûleur, comme illustré ci-dessous.

Bûche 4 en bordure du brûleur

10 . L'extrémité gauche de la bûche 4 doit également reposer à 2 po du rebord du panneau, comme illustré ci-dessous.

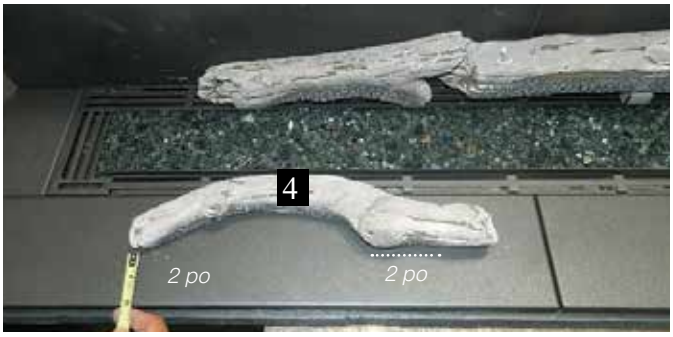

À 2 po du bord du panneau

11. Placer la bûche 5 sur le panneau central situé à l'avant du brûleur. Placer l'extrémité gauche de la bûche à 17 po du bord gauche du brûleur, comme illustré ci-dessous.

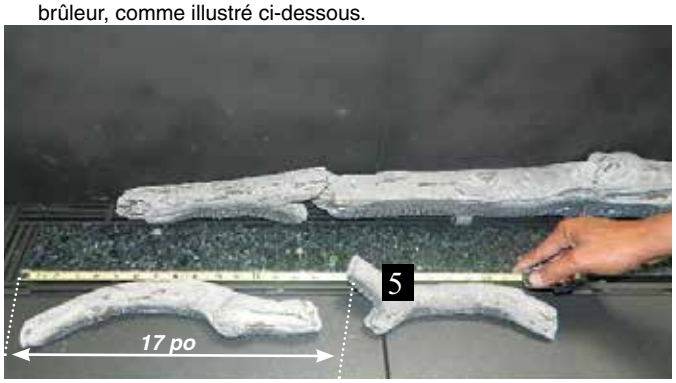

À 17 po du bord du brûleur

12. Placer la bûche 6 en diagonale. Aligner le centre de la bûche 6 avec la ligne verticale centrale située à l'avant du brûleur.

Aligner la bûche avec la ligne verticale centrale + le centre de la coiffe de la veilleuse

13. Installer la bûche 7 en diagonale. Aligner l'extrémité gauche de la bûche 7 avec la 4ème ligne verticale en partant de la droite à l'avant du brûleur, comme illustré ci-dessous.

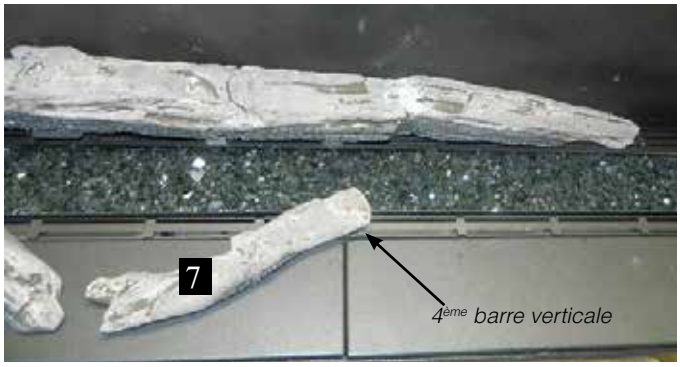

Extrémité de la bûche 7 alignée à la 4ème barre verticale

Remarque : Les bûches 7 et 14 sont très semblables. La bûche 7 a un support pour la bûche 11alors que la bûche 14 n'en a pas. Identifier soigneusement la bûche 7 avant de l'installer.

Support pour la bûche 11

14. Installer la bûche 8 : le noeud sur la bûche doit reposer sur la 2nde ligne verticale en partant de la droite, à l'avant du brûleur et l'extrémité gauche de la bûche doit reposer à 1 po de la bordure du panneau. L'extrémité droite de la bûche 8 doit être située à 2-1/2 po du rebord droit du brûleur.

Bûche 8

15. Installer un paquet (3,5 livres) de charbon noir de 3/4 po autour des bûches installées sur les panneaux, comme illustré ci-dessous.

Charbon noir autour des bûches sur les panneaux

Positionnement correct du charbon noir

16. Installer la bûche 9. Aligner le trou de la bûche 9 avec la tige de la bûche 1 puis faire reposer l'autre extrémité de la bûche 9 sur l'emplacement de la bûche 4 prévu à cet effet, comme illustré ci-dessous.

Bûche 9

17. Installer la bûche 10. Aligner le trou de la bûche 10 sur la tige de la bûche 1 et faire reposer l'autre extrémité de la bûche 10 sur l'emplacement de la bûche 5 prévu cet effet, comme illustré ci-dessous.

Bûche 10

18. Installer la bûche 11. Aligner le trou de la bûche 11 sur la tige de la bûche 1 et faire reposer l'autre extrémité de la bûche 11 sur l'emplacement de la bûche 7 prévu cet effet, comme illustré ci-dessous.

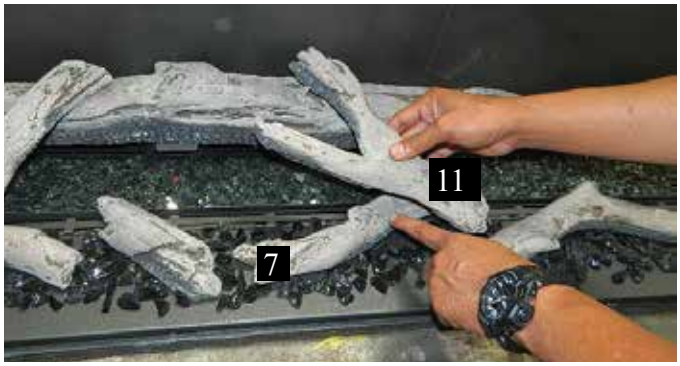

Bûche 11

19. Installer la bûche 12. Aligner le trou de la bûche 12 sur la tige de la bûche 3 et faire reposer l'autre extrémité de la bûche 12 sur l'emplacement de la bûche 8 prévu cet effet, comme illustré ci-dessous.

Bûche 12

20. Installer la bûche 13. Faire reposer la partie la plus longue du 'Y' de la bûche 13 sur l'emplacement de la bûche 4 prévu à cet effet. Faire reposer l'extrémité opposée de la bûche 13 sur la bordure du fond du brûleur, comme illustré ci-dessous.

Bûche 13

21. Installer la bûche 14. Placer une extrémité de la bûche 14 sur l'emplacement de la bûche 8 prévu à cet effet et l'autre extrémité de la bûche sur le rebord du fond du brûleur, comme illustré dessous.

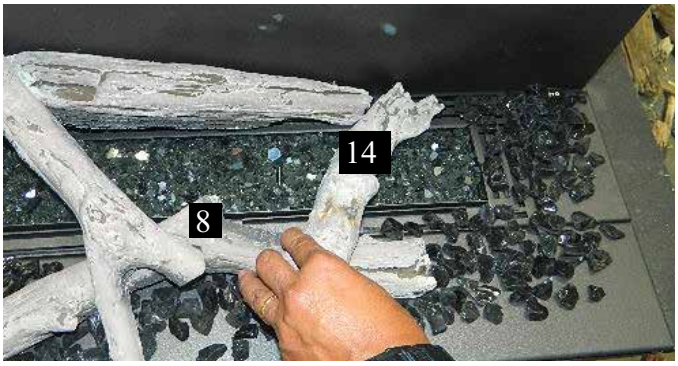

Bûche 14

22. Installer les bûches 15 et 16 puis placer chaque bûche sur le verre à chaque extrémité du brûleur, comme illustré ci-dessous.

Bûches 15 + 16

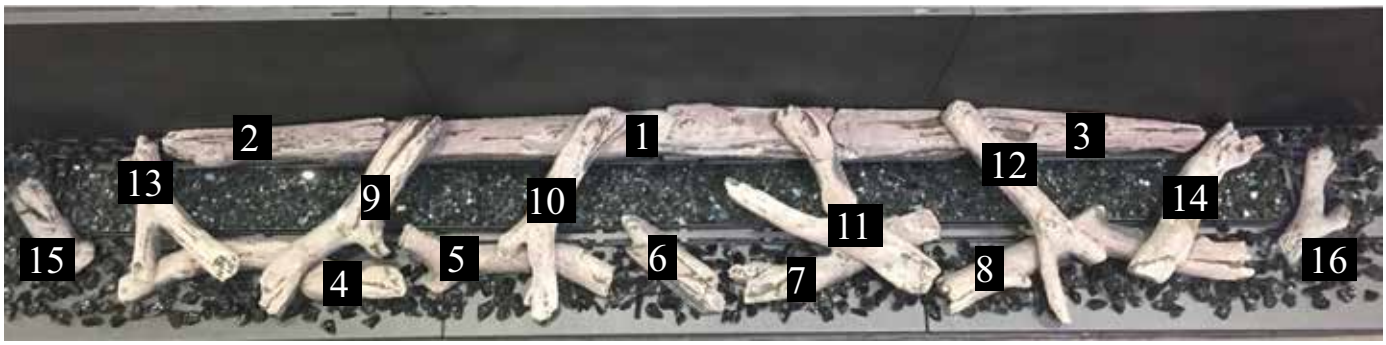

Installation finale

Installation du jeu de bûches en bois de bouleau en option

Lire attentivement les instructions ci-dessous et se référer aux illustrations. En cas de bris de bûches, ne pas utiliser l'appareil avant de les avoir remplacées.
Des bûches brisées peuvent causer un mauvais fonctionnement de la veilleuse.

La garantie ne couvre pas la production de carbone et l'altération de la performance de l'appareil causés par un positionnement incorrect des bûches.

*Peinture brun foncé incluse si des retouches sont nécessaires.

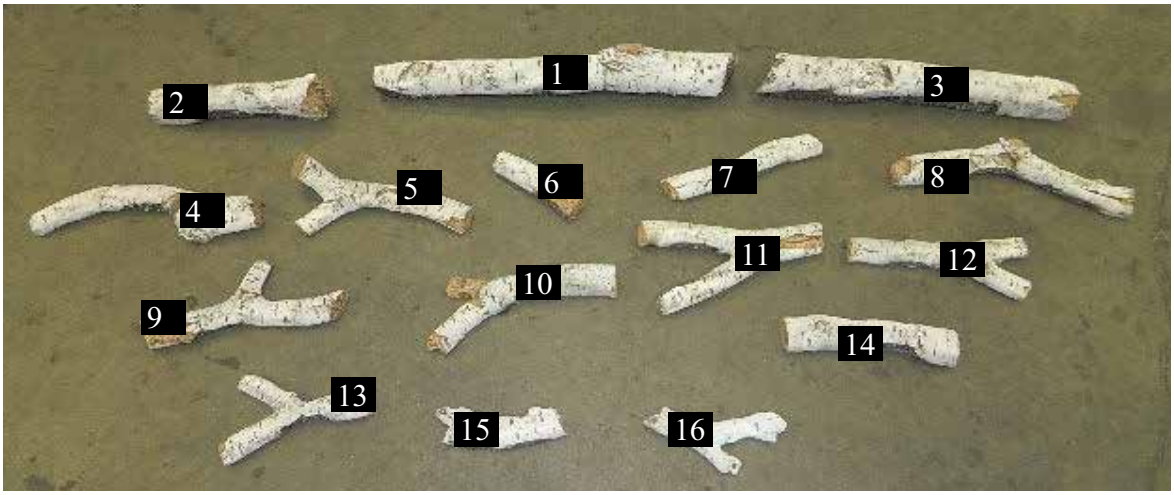

1	Bûche arrière centrale
2	Bûche arrière de gauche
3	Bûche arrière de droite
4	Bûche avant de gauche
5	Bûche avant (à gauche du centre)
6	Morceau de bûche avant centrale
7	Bûche avant de droite (à droite du centre)
8	Bûche avant de droite
9	Bûche transversale de gauche (2nde à gauche en partant du centre)
10	Bûche transversale de gauche (à gauche du centre)
11	Bûche transversale de droite (à droite du centre)
12	Bûche transversale de droite (2nde à droite en partant du centre)
13	Bûche transversale de gauche (bûche la plus à gauche)
14	Bûche transversale de droite (bûche la plus à droite)
15	Bûche de gauche
16	Bûche de droite
	Supports des bûches (3)
	Roche volcanique (vendue séparément du jeu de bûches)
	2 livres de galets de verre noir (vendue séparément du jeu de bûches)
	Laine incandescente (fournie avec l'appareil)
	Verre concassé noir 3/4 po ou copeaux Iceburg concassés (vendus séparément du jeu de bûches)

1. Couper le gaz et l'alimentation électrique et laisser refroidir l'appareil à température ambiante.
2. Retirer l'écran vitré (si déjà installé) et la vitre de la chambre de combustion (voir manuel).
3. Déballer les bûches avec précaution de l'emballage.
   Les bûches sont fragiles, manipuler avec précaution —ne jamais forcer pour les mettre en place.
4. Installer les galets de verre noir (2 livres) et la laine incandescente sur le brûleur, tel qu'illustré ci-dessous.

Brûleur recouvert de galets de verre et de laine incandescente

5. Placer les guides pour les bûches en centrant les guides arrière sur les deux lignes verticales de chaque côté de la coiffe de la veilleuse à l'arrière du brûleur. Installer un second guide sur la 2nde ligne verticale à droite de la coiffe de la veilleuse.

Guides des bûches installés

6. Placer la bûche 1 derrière le brûleur. La bûche 1 repose sur la coiffe de la veilleuse et sur les 2 guides des bûches du centre. Aligner le noeud sur le dessus de la bûche avec le centre de la coiffe de la veilleuse, une fois la bûche en place.

Aligner le noeud au centre de la coiffe de la veilleuse

7. Installer la bûche 2 à gauche de la bûche 1. Aligner l'extrémité gauche de la bûche 2 avec la dernière ligne verticale, à l'arrière du brûleur, comme illustré ci-dessous.

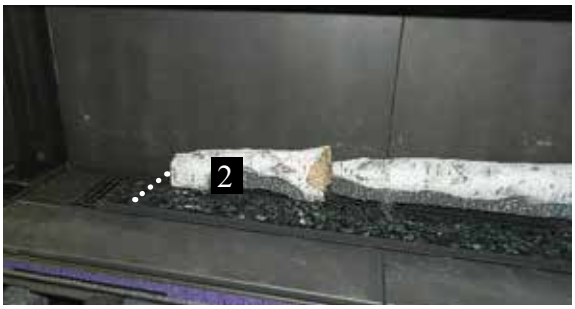

Bûche 2

8. Installer la bûche 3 à droite de la bûche 1, faire reposer le côté gauche sur le guide de la bûche et le côté droit sur les cristaux de verre, comme illustré ci-dessous.

Bûche 3

9. Installer la bûche 4 sur le panneau à l'avant du brûleur. Mettre en place l'extrémité gauche de la bûche 4 à 2-1/2 po à droite de l'extrémité gauche du brûleur, comme illustré ci-dessous.

Bûche 4 en bordure du brûleur

10 . L'extrémité gauche de la bûche 4 doit également reposer à 2 po du rebord du panneau, comme illustré ci-dessous.

À 2 po du bord du panneau

11. Placer la bûche 5 sur le panneau central situé à l'avant du brûleur. Placer l'extrémité gauche de la bûche à 17 po du bord gauche du brûleur, comme illustré ci-dessous.

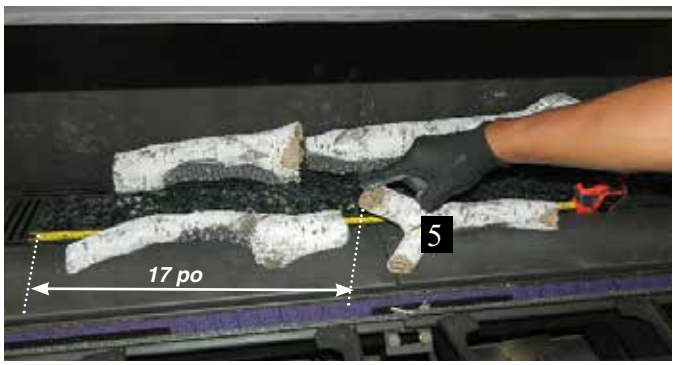

À 17 po du bord du brûleur

12. Placer la bûche 6 en diagonale. Aligner le centre de la bûche 6 avec la ligne verticale centrale située à l'avant du brûleur.

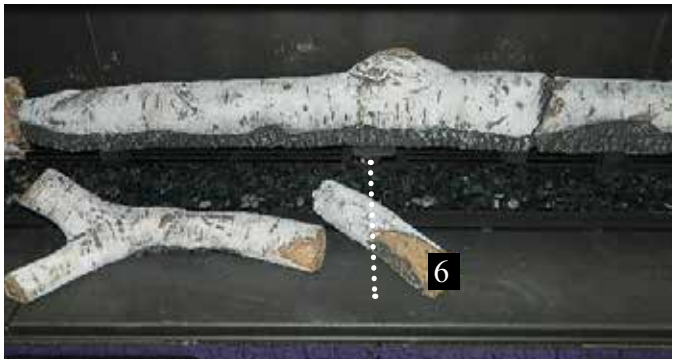

Aligner la bûche avec la ligne verticale centrale + le centre de la coiffe de la veilleuse

13. Installer la bûche 7 en diagonale. Aligner l'extrémité gauche de la bûche 7 avec la 4ème ligne verticale en partant de la droite à l'avant du brûleur, comme illustré ci-dessous.

Extrémité de la bûche 7 alignée à la 4ème barre verticale

14. Installer la bûche 8 : le noeud sur la bûche doit reposer sur la 2nde ligne verticale en partant de la droite, à l'avant du brûleur et l'extrémité gauche de la bûche doit reposer à 1 po de la bordure du panneau. L'extrémité droite de la bûche 8 doit être située à 2-1/2 po du rebord droit du brûleur.

Emplacement de la bûche 8

15. Installer un paquet (3,5 livres) de charbon noir de 3/4 po autour des bûches installées sur les panneaux, comme illustré ci-dessous.

Charbon noir autour des bûches sur les panneaux

Positionnement correct du charbon noir - Illustration avec bûches en bois de grève

16. Installer la bûche 9. Aligner le trou de la bûche 9 avec la tige de la bûche 1 puis faire reposer l'autre extrémité de la bûche 9 sur l'emplacement de la bûche 4 prévu à cet effet, comme illustré ci-dessous.

Bûche 9

17. Installer la bûche 10. Aligner le trou de la bûche 10 sur la tige de la bûche 1 et faire reposer l'autre extrémité de la bûche 9 sur l'emplacement de la bûche 5 prévu cet effet, comme illustré ci-dessous.

Bûche 10

18. Installer la bûche 11. Aligner le trou de la bûche 11 sur la tige de la bûche 1 et faire reposer l'autre extrémité de la bûche 11 sur l'emplacement de la bûche 7 prévu cet effet, comme illustré ci-dessous.

Bûche 11

19. Installer la bûche 12. Aligner le trou de la bûche 12 sur la tige de la bûche 3 et faire reposer l'autre extrémité de la bûche 12 sur l'emplacement de la bûche 8 prévu cet effet, comme illustré ci-dessous.

Bûche 12

20. Installer la bûche 13. Faire reposer la partie la plus longue du 'Y' de la bûche 13 sur l'emplacement de la bûche 4 prévu à cet effet. Faire reposer l'extrémité opposée de la bûche 13 sur la bordure du fond du brûleur, comme illustré ci-dessous.

Bûche 13

21. Installer la bûche 14. Placer une extrémité de la bûche 14 sur l'emplacement de la bûche 8 prévu à cet effet puis l'extrémité opposée sur la bordure du fond du brûleur, comme illustré ci-dessous.

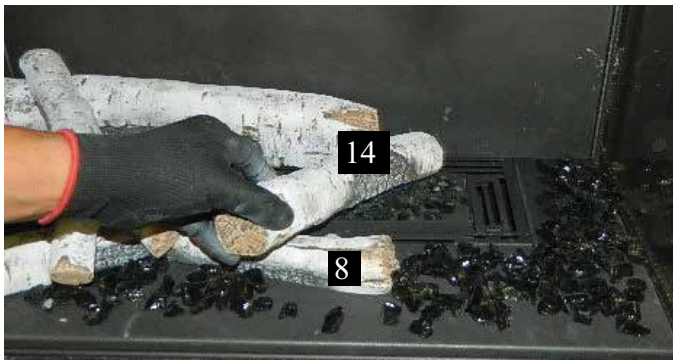

Bûche 14

22. Installer les bûches 15 et 16 puis placer chaque bûche sur le verre à chaque extrémité du brûleur, comme illustré ci-dessous.

Bûches 15 + 16

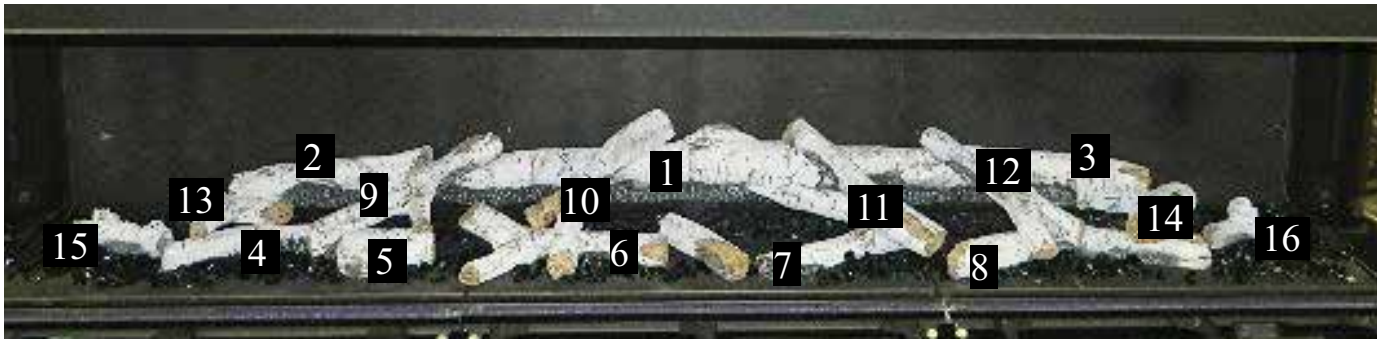

Installation finale

Installation du jeu de bûches de bois fendu en option

Lire attentivement les instructions ci-dessous et se référer aux illustrations. En cas de bris de bûches, ne pas utiliser l'appareil avant de les avoir remplacées.
Des bûches brisées peuvent causer un mauvais fonctionnement de la veilleuse.

La garantie ne couvre pas la production de carbone et l'altération de la performance de l'appareil causés par un positionnement incorrect des bûches.

*Peinture brun foncé incluse si des retouches sont nécessaires.

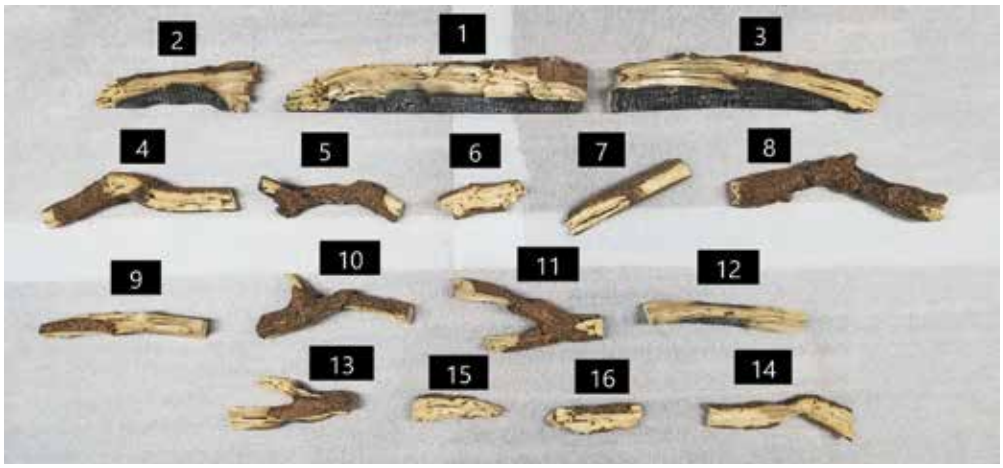

1	Bûche arrière centrale
2	Bûche arrière de gauche
3	Bûche arrière de droite
4	Bûche avant de gauche
5	Bûche avant (à gauche du centre)
6	Morceau de bûche avant centrale
7	Bûche avant de droite (à droite du centre)
8	Bûche avant de droite
9	Bûche transversale de gauche (2nde à gauche en partant du centre)
10	Bûche transversale de gauche (à gauche du centre)
11	Bûche transversale de droite (à droite du centre)
12	Bûche transversale de droite (2nde à droite en partant du centre)
13	Bûche transversale de gauche (bûche la plus à gauche)
14	Bûche transversale de droite (bûche la plus à droite)
15	Bûche de gauche
16	Bûche de droite
	Supports des bûches (3)
	Roche volcanique (vendue séparément du jeu de bûches)
	2 livres de galets de verre noir (vendue séparément du jeu de bûches)
	Laine incandescente (fournie avec l'appareil)
	Verre concassé noir 3/4 po ou copeaux Iceburg concassés (vendus séparément du jeu de bûches)

1. Couper le gaz et l'alimentation électrique et laisser refroidir l'appareil à température ambiante.
2. Retirer l'écran vitré (si déjà installé) et la vitre de la chambre de combustion (voir manuel).
3. Déballer les bûches avec précaution de l'emballage.
   Les bûches sont fragiles, manipuler avec précaution —ne jamais forcer pour les mettre en place.
4. Installer les galets de verre noir (2 livres) et la laine incandescente sur le brûleur, tel qu'illustré ci-dessous.

Brûleur recouvert de galets de verre et de laine incandescente

5. Placer les guides pour les bûches en centrant les guides arrière sur les deux lignes verticales de chaque côté de la coiffe de la veilleuse à l'arrière du brûleur. Installer un second guide sur la 2nde ligne verticale à droite de la coiffe de la veilleuse.

Guides des bûches installés

6. Placer la bûche 1 derrière le brûleur. La bûche 1 repose sur la coiffe de la veilleuse et sur les 2 guides des bûches du centre. Aligner le noeud sur le dessus de la bûche avec le centre de la coiffe de la veilleuse, une fois la bûche en place.

Aligner le noeud au centre de la coiffe de la veilleuse

7. Installer la bûche 2 à gauche de la bûche 1. Aligner l'extrémité gauche de la bûche 2 avec la dernière ligne verticale, à l'arrière du brûleur, comme illustré ci-dessous.

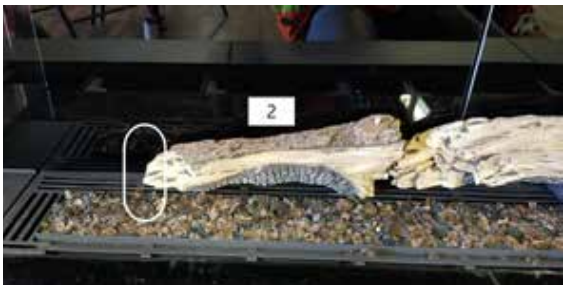

Bûche 2

8. Installer la bûche 3 à droite de la bûche 1, faire reposer le côté gauche sur le guide de la bûche et le côté droit sur les cristaux de verre, comme illustré ci-dessous.

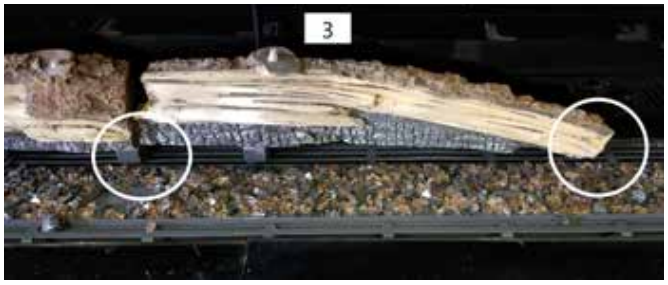

Bûche 3

9. Installer la bûche 4 sur le panneau à l'avant du brûleur. Mettre en place l'extrémité gauche de la bûche 4 à 2-1/2 po à droite de l'extrémité gauche du brûleur, comme illustré ci-dessous.

Bûche 4 en bordure du brûleur

10 . L'extrémité gauche de la bûche 4 doit également reposer à 2 po du rebord du panneau, comme illustré ci-dessous.

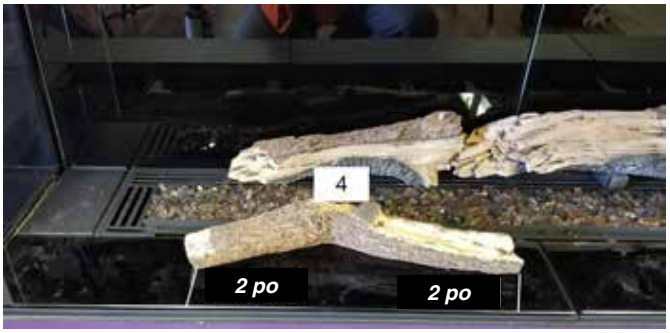

À 2 po du bord du panneau

11. Placer la bûche 5 sur le panneau central situé à l'avant du brûleur. Placer l'extrémité gauche de la bûche à 17 po du bord gauche du brûleur, comme illustré ci-dessous.

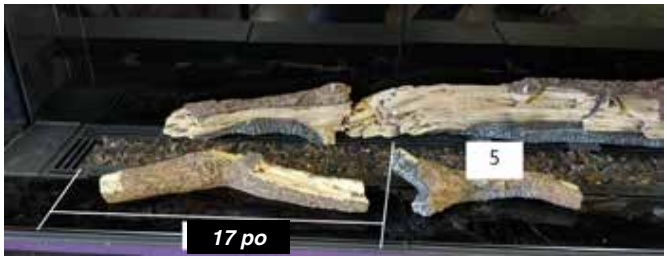

À 17 po du bord du brûleur

12. Placer la bûche 6 en diagonale. Aligner le centre de la bûche 6 avec la ligne verticale centrale située à l'avant du brûleur.

Aligner la bûche avec la ligne verticale centrale + le centre de la coiffe de la veilleuse

13. Installer la bûche 7 en diagonale. Aligner l'extrémité gauche de la bûche 7 avec la 4ème ligne verticale en partant de la droite à l'avant du brûleur, comme illustré ci-dessous.

Extrémité de la bûche 7 alignée avec la 4e ligne verticale

14. Installer la bûche 8 : le noeud sur la bûche doit reposer sur la 2nde ligne verticale en partant de la droite, à l'avant du brûleur et l'extrémité gauche de la bûche doit reposer à 1 po de la bordure du panneau. L'extrémité droite de la bûche 8 doit être située à 2-1/2 po du rebord droit du brûleur.

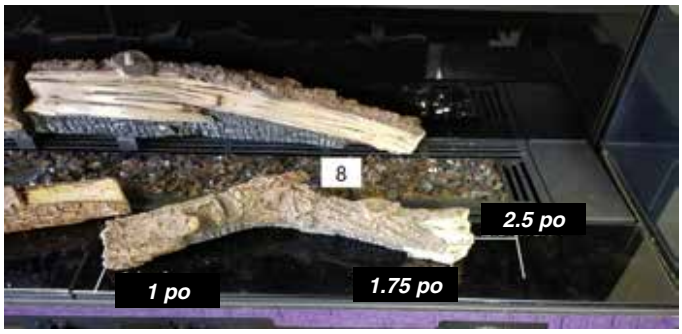

Bûche 8

15. Installer un paquet (3,5 livres) de charbon noir de 3/4 po autour des bûches installées sur les panneaux, comme illustré ci-dessous.

Charbon noir autour des bûches sur les panneaux

Positionnement correct du charbon noir - Illustration avec bûches en bois de grève

16. Installer la bûche 9. Aligner le trou de la bûche 9 avec la tige de la bûche 1 puis faire reposer l'autre extrémité de la bûche 9 sur l'emplacement de la bûche 4 prévu à cet effet, comme illustré ci-dessous.

Bûche 9

17. Installer la bûche 10. Aligner le trou de la bûche 10 sur la tige de la bûche 1 et faire reposer l'autre extrémité de la bûche 9 sur l'emplacement de la bûche 5 prévu cet effet, comme illustré ci-dessous.

Bûche 10

18. Installer la bûche 11. Aligner le trou de la bûche 11 sur la tige de la bûche 1 et faire reposer l'autre extrémité de la bûche 11 sur l'emplacement de la bûche 7 prévu cet effet, comme illustré ci-dessous.

Bûche 11

19. Installer la bûche 12. Aligner le trou de la bûche 12 sur la tige de la bûche 3 et faire reposer l'autre extrémité de la bûche 12 sur l'emplacement de la bûche 8 prévu cet effet, comme illustré ci-dessous.

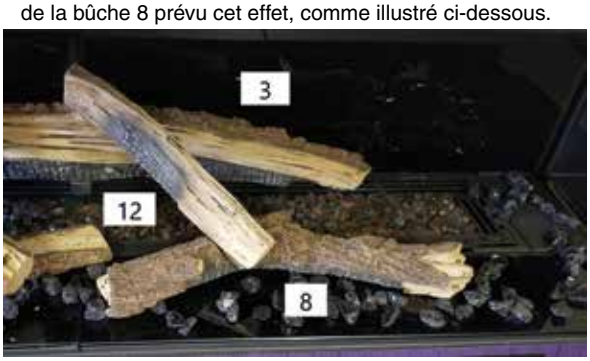

Bûche 12

20. Installer la bûche 13. Faire reposer la partie la plus longue du 'Y' de la bûche 13 sur l'emplacement de la bûche 4 prévu à cet effet. Faire reposer l'extrémité opposée de la bûche 13 sur la bordure du fond du brûleur, comme illustré ci-dessous.

Bûche 13

21. Installer la bûche 14. Placer une extrémité de la bûche 14 sur l'emplacement de la bûche 8 prévu à cet effet puis l'extrémité opposée sur la bordure du fond du brûleur, comme illustré ci-dessous.

Bûche 14

22. Installer les bûches 15 et 16 puis placer chaque bûche sur le verre à chaque extrémité du brûleur, comme illustré ci-dessous.

Bûches 15 + 16

Installation finale

Installation de la clé électronique WiFi (en option)

Attention : Avant de procéder à l'installation du kit Wifi, l'alimentation au gaz doit être coupée au niveau de l'appareil et le courant alternatif de 120 volts doit être débranché.

1. Retirer les panneaux extérieurs et l'écran de sécurité - voir le manuel.
2. Dévisser les 2 vis sur le couvercle du IFC et retirer ce couvercle pour accéder au IFC.

3. Localiser le raccordement de la clé électronique WiFi (X0A) sur le côté gauche du IFC.

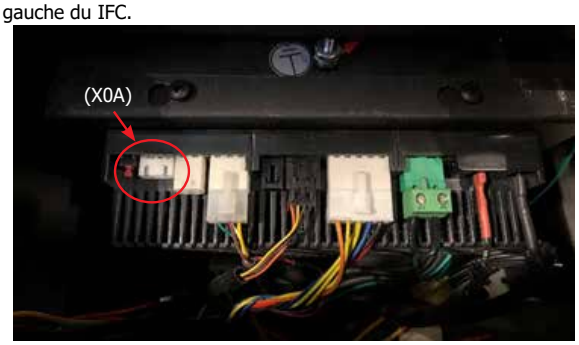

4. Aligner les languettes situées sur la clé avec les fentes du raccordement du IFC et insérer le câble dans le raccordement.

5. Refaire les étapes 1 et 2 pour réinstaller le couvercle du IFC.
6. Appliquer des attaches Velcro sur la partie inférieure de la clé électronique et sur le côté du support situé à droite du IFC.

7. Apposer la clé électronique sur le support.

8. Réinstaller les panneaux externes et l'écran de sécurité – consulter le manuel.
9. L'alimentation au gaz peut être rebranchée et l'alimentation électrique de 120 volts peut être rebranchée.
10. Voir le code QR ci-contre ou situé sur la boîte du kit Wifi pour installer l'appli ProFlame.

Installation de l'écran vitré - avant

Vidéo sur le retrait de l'écran vitré

1. S'assurer que le foyer fonctionne correctement et que la vitre de la chambre de combustion et tous les panneaux de revêtement sont installés avant d'installer l'écran de sécurité vitré.

2. Retirer le film protecteur sur la vitre de sécurité et nettoyer la surface intérieure. Repérer les crochets sur l'écran de sécurité vitré pour savoir de quel côté se trouve la surface intérieure.

3. Fixer les ventouses à la vitre, comme illustré, sur la surface extérieure. Presser les ventouses sur la vitre puis les fermer tout en maintenant une pression sur la vitre.

4. Faire glisser les protections d'angle sur les coins inférieurs de la vitre.

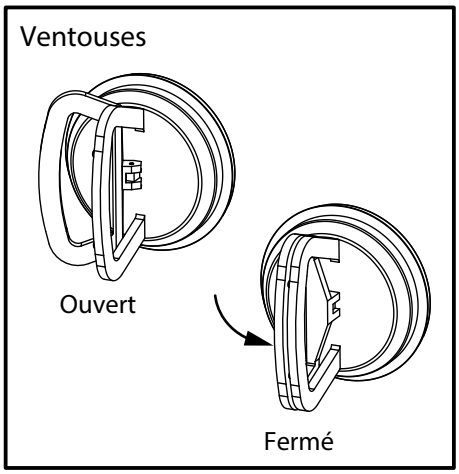

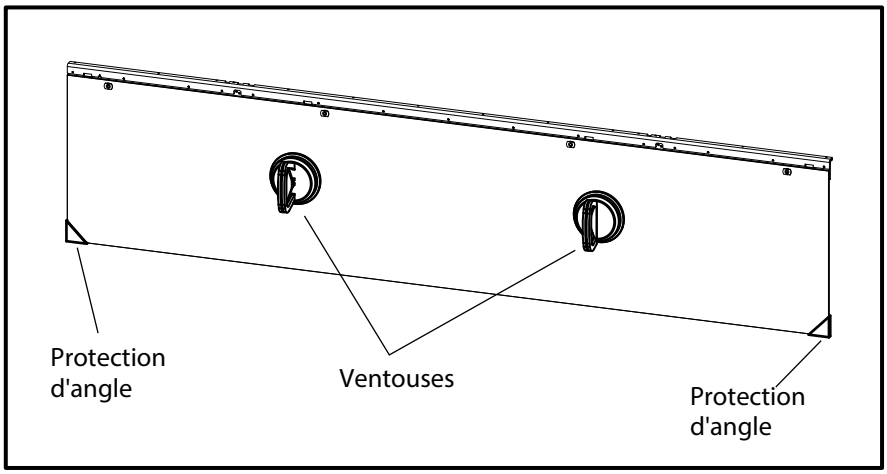

5. Tout en maintenant l'écran vitré à l'avant de l'appareil, le faire coulisser à l'arrière de la bavette supérieure de l'appareil. Soulever l'écran au maximum puis l'accrocher sur l'appareil.

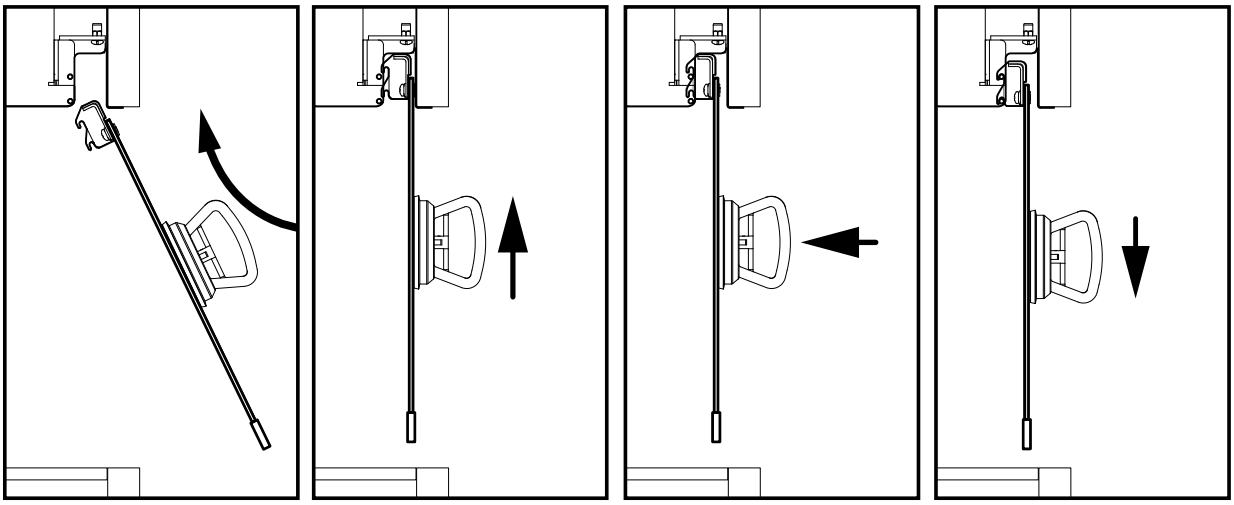

Glisser à l'arrière de la bavette supérieure | Soulever | Pousser vers l'avant | Abaisser sur les crochets

6. Vérifier visuellement si les crochets du bas reposent sur leurs tiges et si la vitre est bien de niveau et centrée dans l'ouverture.

7. Retirer les ventouses et les protections d'angle.

8. Pour retirer la vitre, se reporter au présent manuel.

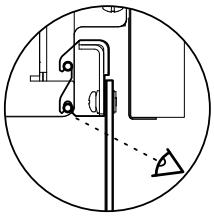

Réglage de l'écran vitré

Si la vitre n'est pas tout à fait droite, utiliser un tournevis hexagonal Phillips pour ajuster l'angle.
Sens horaire = oriente l'écran vers l'extérieur, vers vous.
Sens antihoraire = oriente l'écran vers l'intérieur, vers l'appareil.

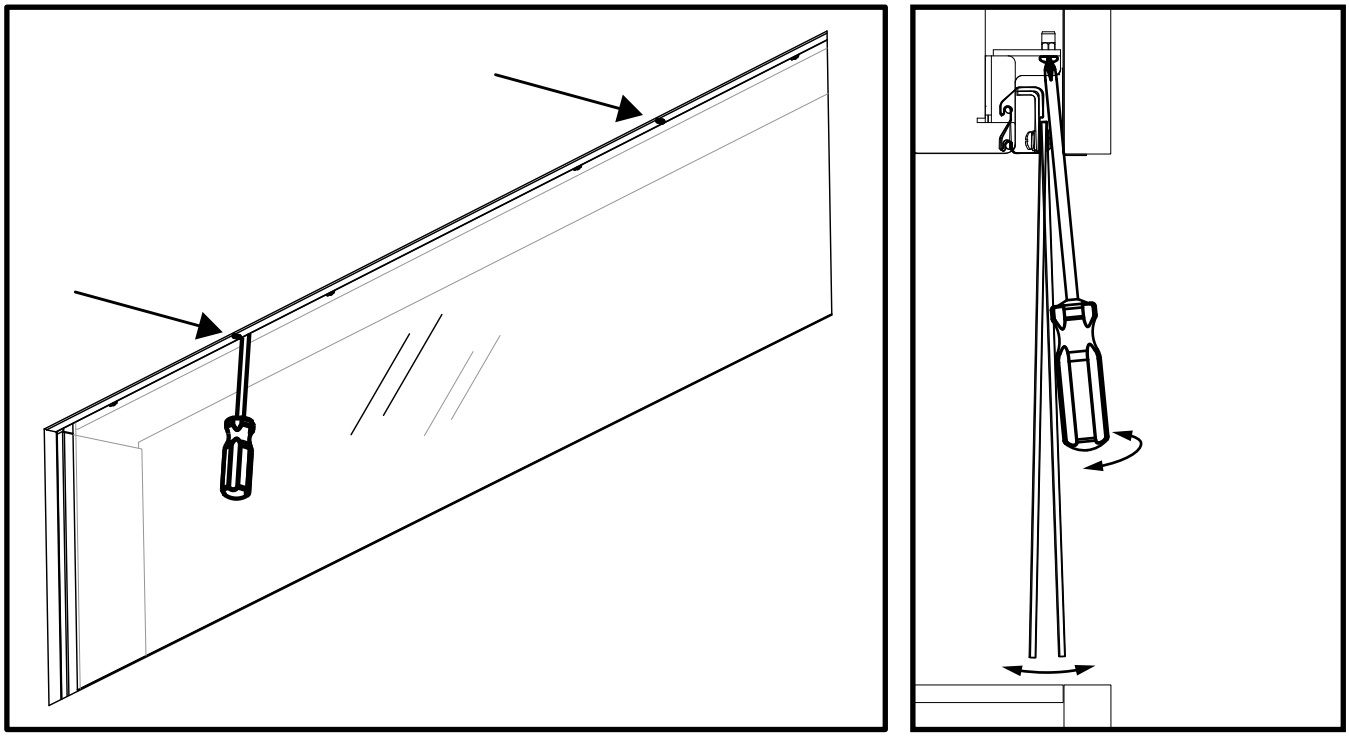

Faire glisser vers le haut le tournevis à la verticale vers les deux rainures d'indication.

Réglage de l'arrivée d'air

L'arrivée d'air au niveau du brûleur est préréglée en usine mais peut être ajustée selon le fournisseur local de gaz ou l'altitude. Ouvrir l'obturateur d'air pour obtenir une flamme bleue ou le fermer pour une flamme plus jaune.

Remarque : Si la vitre de la chambre de combustion, les bûches, les panneaux internes, etc. sont déjà installés, l'arrivée d'air peut être réglée depuis l'extérieur de la chambre de combustion.

1. Retirer le panneau d'accès central situé sur la bordure extérieure. Si le matériau de finition est déjà installé, retirer l'écran de sécurité vitré etet le panneau externe central - voir les instructions dans le présent manuel.

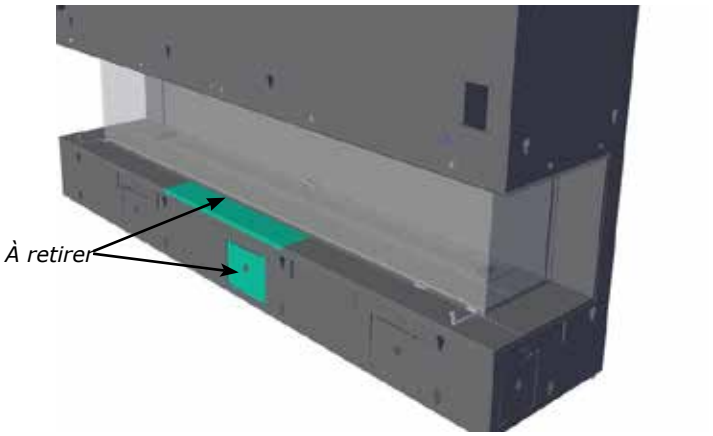

2. Dévisser les 2 vis situées sur la trappe d'accès du levier d'arrivée d'air. Soulever la trappe pour l'enlever.

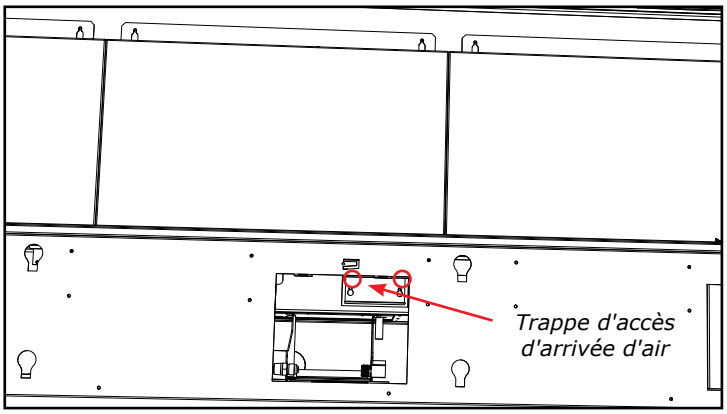

3. Fixer la poignée au levier d'arrivée d'air en passant par l'ouverture d'accès - la poignée glisse pour se mettre en place sur le levier.

Remarque : La poignée d'arrivée d'air se trouve à la droite de la trappe d'accès de la valve de gaz. Elle est maintenue par un aimant.

4. Régler l'arrivée d'air en conséquence.
Pousser le levier vers l'intérieur - fermeture de l'obturateur d'air.
Tirer le levier vers l'extérieur - ouverture de l'obturateur d'air.

Ouverture minimale de l'obturateur d'air

Gaz naturel	Ouverture de 3/16 po
Gaz naturel avec bûches	Ouverture de 3/16 po
Gaz naturel avec pierres	Ouverture de 3/16 po
Propane	Ouverture de 3/8 po
Propane avec bûches	Ouverture de 3/8 po
Propane avec pierres	Ouverture de 3/8 po

Remarque : Tout dommage causé par la production de carbone liée à un mauvais réglage des commandes d'arrivée d'air N'est PAS couvert par la garantie.

5. Enlever la poignée en la soulevant pour la retirer. Remettre en place la trappe d'accès et serrer les 2 vis. Replacer la poignée sur l'aimant.

6. Procéder à l'étape 1 en sens inverse.

Vidéo sur le réglage de l'arrivée d'air

information à l'usage de l'installateur

Consignes d'entretien

1. Toujours fermer la vanne avant de procéder au nettoyage. Pour le réallumage, se référer aux directives d'allumage. Nettoyer régulièrement le brûleur et le compartiment de contrôle en les brossant et en les aspirant au moins une fois par an. Pour le nettoyage des bûches, utiliser un pinceau doux et propre car les bûches sont fragiles et faciles à endommager.
2. Nettoyer la vitre et la porte à l'aide d'un linge humide (jamais lorsque la surface est chaude). Ne jamais utiliser un nettoyant abrasif. Utiliser un nettoyant pour vitres de foyer au gaz. ***La vitre doit être nettoyée lorsqu'elle commence à être trouble.***
3. L'appareil est recouvert d'une peinture résistant à la chaleur et les retouches doivent être faites avec ce type de peinture. Aucun autre type de peinture ne doit être utilisé pour réaliser des retouches. Regency® utilise la peinture StoveBright - Noir métallique nº6309.
4. Vérifier périodiquement la position et l'état du brûleur, ainsi que la stabilité des flammes (elles doivent être stables et ne pas "sauter" du brûleur). En cas de problème, contacter un technicien qualifié.
5. L'appareil et le système d'évacuation doivent être inspectés avant utilisation, et au moins une fois par an, par un technicien qualifié, pour vérifier le débit de combustion et la qualité de l'air de ventilation et s'assurer qu'il n'y a pas d'obstruction.

Remarque : Ne jamais faire fonctionner l'appareil si la porte vitrée n'est pas correctement mise en place.

6. Ne pas utiliser l'appareil s'il a été plongé, même partiellement, dans l'eau. Contacter immédiatement un technicien qualifié pour l'inspection de l'appareil et le remplacement de tout élément du système de contrôle ou de toute commande de gaz qui a été plongée dans l'eau.
7. Après l'entretien de l'appareil, vérifier que le système de ventilation est complètement hermétique et qu'il a été réinstallé selon les directives du fabricant.
8. Vérifier le fonctionnement de l'appareil après entretien.

Apparence de la flamme

Vérifier régulièrement les flammes de la veilleuse et du brûleur principal. Si le réglage est correct, on doit avoir 2 flammes bleues soutenues au niveau de la veilleuse : 1 autour du détecteur de flammes et 1 de part et d'autre du brûleur (elle ne doit pas être en contact avec le brûleur).

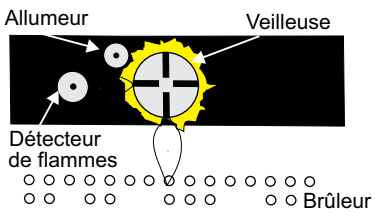

Remarque : Si le réglage de la flamme n'est pas correct, contactez votre détaillant Regency® pour de plus amples instructions.

Si le réglage n'est pas correct, les flammes sont petites et certainement jaunes, et n'entrent pas correctement en contact avec le brûleur arrière ou le détecteur de flammes.

Apparence correcte des flammes du brûleur principal

Entretien général du système d'évacuation

Effectuer une inspection du système d'évacuation deux fois par an en procédant comme suit :

1. Vérifier le système d'évacuation pour déceler la présence de rouille aux endroits exposés aux intempéries. Le cas échéant, la rouille apparaîtra sous forme de taches, de coulisses ou, dans les cas extrêmes, de trous. Remplacer immédiatement les pièces endommagées.
2. Retirer le chapeau d'évacuation et inspecter le conduit d'évacuation à l'aide d'une lampe de poche. Retirer tout nid d'oiseaux ou tout autre corps étranger s'il y a lieu.
3. S'assurer qu'il n'y a pas de traces de condensation excessive, comme la formation de gouttes d'eau dans le conduit interne, ni de fuites au niveau des joints. Une condensation persistante peut faire rouiller le chapeau, les gaines et les raccords. Plusieurs raisons peuvent en être la cause, notamment un tronçon horizontal trop long, des coudes trop nombreux ou des conduits extérieurs exposés au froid.
4. Inspecter les joints pour s'assurer qu'aucun tronçon ni raccord n'a bougé et qu'aucune pièce n'est lâche. Vérifier également la solidité des organes mécaniques, comme les ferrures de fixation murales ou le ruban d'étanchéité.

Remplacement des bûches

L'appareil ne devrait jamais être utilisé lorsque les bûches sont brisées. Fermer la vanne du gaz et laisser l'appareil refroidir avant d'ouvrir la porte pour retirer les bûches avec précaution. (La flamme de la veilleuse génère suffisamment de chaleur pour causer des brûlures.) Si pour une raison ou une autre une bûche doit être remplacée, elle doit être remplacée par la bonne bûche. L'emplacement des bûches doit être tel qu'illustré sur les schémas dans la section «Installation du jeu de bûches».

Remarque : La garantie ne couvre pas la production de carbone ni l'altération de la performance de l'appareil causées par un positionnement incorrect des bûches.

Joint d'étanchéité de la vitre

Si le scellant sur l'appareil doit être remplacé, utiliser un scellant en graphite spécialement conçu pour cet appareil. Le nº de la pièce est 666-124 pour les côtés (2 pièces requises) et la pièce nº666-125 pour le dessus et le dessous (8 pièces requises). Ces pièces sont apposées à l'aide de ruban autoadhésif. Un joint est également installé de chaque côté de la vitre intérieure pour la protéger contre tout bris lors de son installation. Le numéro de la pièce du joint est 946-681.

Vitre

Votre foyer Regency® est équipé d'une vitre extérieure en verre trempé haute température de 5 mm d'épaisseur, et d'une vitre intérieure en céramique de 5mm d'épaisseur. Si une vitre a besoin d'être nettoyée, nous vous recommandons d'utiliser un nettoyant pour vitres homologué disponible chez tous les détaillants agréés. Ne pas utiliser de matériaux abrasifs ou de nettoyants à base d'ammoniaque.

PRÉCAUTIONS ET MISES EN GARDE :

* Attendre que la vitre refroidisse avant de la nettoyer.
* Ne pas remplacer la vitre par une vitre autre que celle fournie par le fabricant afin de ne pas annuler les garanties.
* Manipuler la porte avec soin pour éviter d'endommager la vitre.
* Éviter de cogner la vitre ou de la manipuler de façon brusque.
* Ne pas faire fonctionner l'appareil si la porte vitrée est enlevée, craquelée ou brisée.
* Porter des gants et des lunettes de sécurité pour retirer une vitre endommagée ou cassée.
* Confier le remplacement de la vitre à un technicien qualifié ou autorisé.

Remplacement de la vitre

Si la vitre se brise après un impact, communiquer avec un détaillant Regency® autorisé seulement pour se procurer une vitre de rechange. La vitre de rechange est équipée de série d'un encadrement de porte. Procéder à la réinstallation en suivant les instructions de la section «Installation/retrait de la porte vitrée» .

VITRES DE RECHANGE :

Modèle CB72EPV
Vitre de sécurité avant extérieure - Verre trempé (Pièce nº940-500/P)
Vitre de sécurité extérieure de droite - Verre trempé (Pièce nº940-502/P)
Vitre de sécurité extérieure de gauche - Verre trempé (Pièce nº940-503/P)

Vitre avant interne - Céramique (Pièce nº940-499/P)
Vitre latérale interne - Céramique (Pièce nº940-498/P)

Remplacement de la valve

Important : Toujours couper l'alimentation au gaz / débrancher l'alimentation électrique de 120V avant d'effectuer l'entretien de la valve.

1. Éteindre l'appareil et le laisser refroidir à température ambiante.

2. Retirer les panneaux extérieurs en émail ou en acier - voir les instructions sur le retrait des panneaux dans le présent manuel

3. Retirer l'écran vitré de sécurité et la vitre interne (vitre de la chambre de combustion) – voir les instructions dans le présent manuel.

4. Retirer tous les éléments décoratifs et les bûches (s'il y a lieu) - les mettre de côté.

5. Retirer le panneau de la base interne - voir la section sur les panneaux dans le présent manuel.

6. Déplier le bras de fixation du levier d'aération à 90° à la verticale pour le renforcer, puis relâcher le levier d'aération (le levier est fourni avec le brûleur).

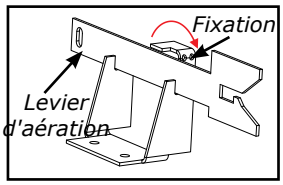

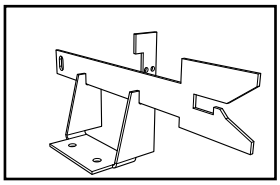

7. Enlever la garniture de recouvrement à droite du brûleur en la soulevant. Retirer également le contour du brûleur en le glissant vers la gauche et en le soulevant.

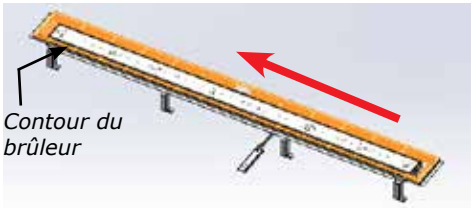

8. Dévisser 8 vis dans les emplacements indiqués ci-dessous (2 à l'avant et 2 à l'arrière) — faire glisser le brûleur sur la gauche, en l'écartant de l'orifi ce puis le soulever.

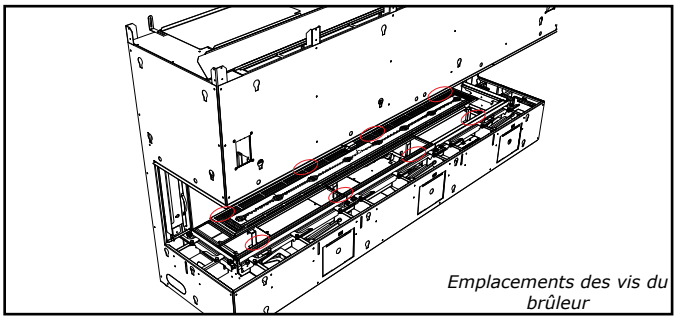

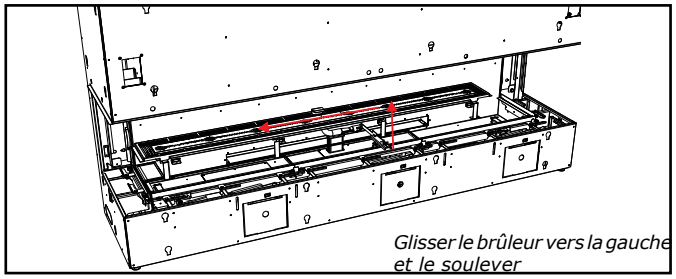

9. Enlever les 8 vis situées dans les emplacements indiqués ci-dessous.

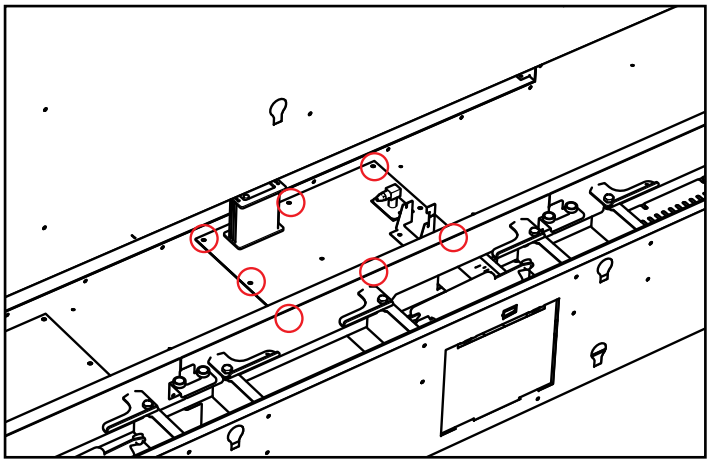

10. Soulever partiellement le plateau de la valve et débrancher la conduite flexible de gaz située sur le côté de la valve. Retirer le plateau de la valve et le remplacer par un nouveau plateau.

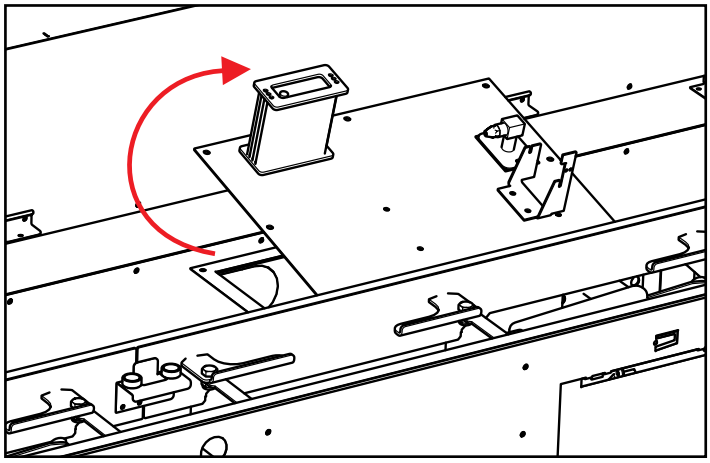

11. Procéder aux étapes 7 à 1 dans cet ordre pour finaliser le remplacement.

Entretien de l'évacuation forcée fin de ligne
Accès externe à l'évacuation forcée

1. Retirer les 4 vis situées autour de la bordure intérieure (Schéma 1).

Schéma 1

2. Dévisser les 4 vis et faire glisser la plaque de protection vers le haut pour la dégager (Schéma 2). Une fois l'accès possible au logement de l'évacuation forcée , retirer le pressostat et le moteur du ventilateur.

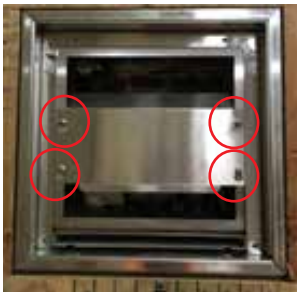

Schéma 2

3. Retirer le pressostat en débranchant les fils rouge et bleu (Schéma 3). Débrancher le conduit qui se trouve sous le pressostat (Schéma 4).

Schéma 3

Schéma 4

4. Dévisser la (1) vis à tête Phillips qui maintient le pressostat au logement de l'évacuation forcée (Schéma 5). Une fois le pressostat libéré du logement, il est possible de remplacer ce dernier en retirant la (1) vis à tête Phillips qui retient le pressotat au support de fixation (Schéma 6).

Schéma 5

Schéma 6

Remplacement du moteur de l'évacuation forcée :

1. Couper l'alimentation électrique.

2. Dévisser légèrement les vis hexagonales de 6 x 1/4 po.

3. Tourner le moteur de l'évacuation forcée dans le sens antihoraire et le dégager en le soulevant. (Schéma 7)

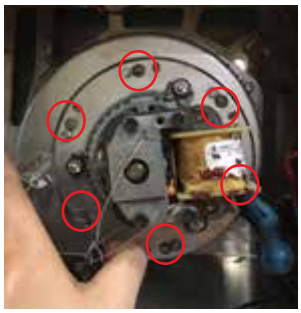

Schéma 7

4. Débrancher le courant au niveau du moteur en déconnectant le fil noir du fil noir et le fil blanc du fil noir power (Schéma 8) : le moteur de l'évacuation forcée est désormais déconnectée de l'appareil.

5. Dévisser les 4 vis et faire glisser la plaque de protection vers le haut pour la dégager (Schéma 2). Une fois l'accès possible au logement de l'évacuation forcée , retirer le pressostat et le moteur du ventilateur.

6. Retirer le pressostat en débranchant les fils rouge et bleu (Schéma 3).

7. Débrancher le conduit qui se trouve sous le pressostat (Schéma 4). Dévisser la (1) vis à tête Phillips qui maintient le pressostat au logement de l'évacuation forcée (Schéma 5). Une fois le pressostat libéré du logement, il est possible de remplacer ce dernier en retirant la (1) vis à tête Phillips qui retient le pressotat au support de fixation (Schéma 6).

8. Pour remplacer le moteur de l'évacuation forcée, couper d'abord l'alimentation électrique, Dévisser légèrement les vis hexagonales de 6 x 1/4 po puis tourner le moteur de l'évacuation forcée dans le sens antihoraire et le dégager en le soulevant. (Schéma 7)

9. Débrancher le courant au niveau du moteur en déconnectant le fil noir du fil noir et le fil blanc du fil noir power (Schéma 8) : le moteur de l'évacuation forcée est désormais déconnectée de l'appareil.

Schéma 8

Entretien de l'évacuation forcée fin de ligne

Accès interne à l'évacuation forcée

Remarque : Seulement accessible si un panneau d'accès est installé pour permettre l'entretien de l'évacuation depuis l'intérieur.

1. Couper le courant électrique.

2. Retirer les 8 vis à tête Phillips situées à l'arrière de l'évacuation forcée (voir schéma 1).

Schéma 1

3. Faire glisser le logement de l'évacuation forcée pour le sortir par l'arrière, comme illustré sur le schéma 2.

Schéma 2

4. Tourner l'évacuation forcée sur sa face avant (Schéma 3).

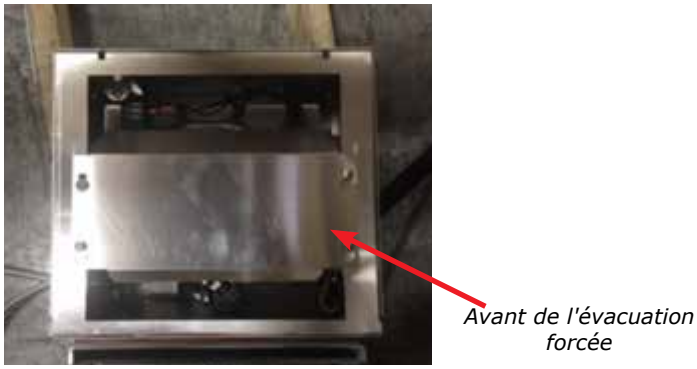

Schéma 3

5. Suivre les étapes 1 à 9 de la page précédente.

Entretien de l'évacuation forcée en ligne

Accès externe à l'évacuation forcée

1. Retirer les 4 vis de la plaque de couverture.

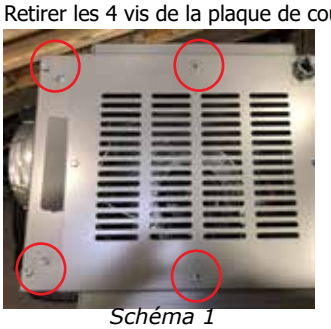

Schéma 1

2. Retirer le pressostat en débranchant les fils rouge et bleu (Schéma 2). Le tuyau en silicone le plus long est connecté au côté du pressostat marqué "P" et le tuyau en silicone le plus court est connecté au côté marqué "V".

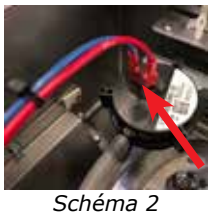

Schéma 2

3. Desserrer les 2 vis qui maintiennent le support du pressostat sur la monture de support de l'évacuation forcée (schéma 3). Une fois le pressostat libéré du logement, il est possible de remplacer ce dernier en retirant la (1) vis à tête Phillips qui retient le pressotat au support de fixation (Schéma 4).

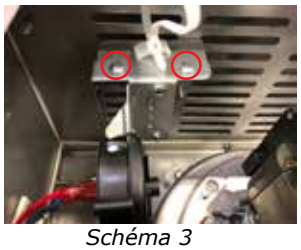

Schéma 3

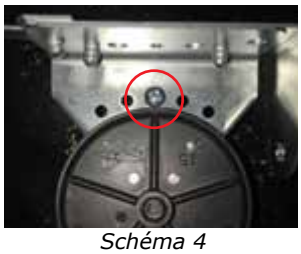

Schéma 4

Remplacement du moteur de l'évacuation forcée :

1. Couper l'alimentation électrique.
2. Dévisser légèrement les vis hexagonales de 6 x 1/4 po.
3. Tourner le moteur de l'évacuation forcée dans le sens antihoraire et le dégager en le soulevant. (Schéma 5)

Schéma 5

4. Débrancher le courant au niveau du moteur en déconnectant le fil noir du fil noir et le fil blanc du fil noir power (Schéma 6) : le moteur de l'évacuation forcée est désormais déconnectée de l'appareil.

Schéma 6

Routine d'entretien annuel des appareils au gaz

Pour que votre appareil Regency continue de fonctionner correctement, un entretien périodique doit être effectué afin de s'assurer qu'il fonctionne au maximum de sa performance. Les éléments de la liste ci-dessous doivent être vérifiés par un technicien de service du gaz agréé lors de l'entretien annuel. Votre appareil peut nécessiter des contrôles plus fréquents si vous remarquez des changements dans son fonctionnement.
Les changements à rechercher peuvent inclure, sans se limiter à, un temps de démarrage prolongé, une augmentation du bruit du ventilateur, une accumulation de résidus ou de carbone, une accumulation blanche sur la vitre ou la chambre de combustion, une augmentation du bruit de fonctionnement, etc.
Si l'une de ces conditions ou d'autres se présentent, cessez d'utiliser l'appareil et planifiez une vérification avec votre technicien du gaz agréé local. La liste ci-dessous indique les éléments que votre technicien agréé devra vérifier et entretenir au moins une fois par an.

Nettoyer

- Vitre
- Briques et panneaux intérieurs
- Ports et obturateur d'air du brûleur
- Pales du ventilateur
- Jeu de bûches
- Orifices de la veilleuse
- Coiffe de la veilleuse (à changer au besoin)
- Détecteur de flammes (modèles avec allumage électronique)
- Électrode de flammes
- Orifice du brûleur
- Thermocouple (modèles millivolt)
- Thermopile (modèles millivolt)

Tests de fuite de gaz

- Vérifier le raccordement de la conduite de gaz au niveau de la valve
- Vérifier les raccordements de la valve d'arrêt
- Vérifier le raccordement à la sortie de la valve
- Vérifier le raccordement au niveau de l'orifice du brûleur principal
- Vérifier la conduite de carburant pour la veilleuse au niveau de la valve et de l'ensemble de la veilleuse

Inspecter

- Ensemble de la veilleuse
- Brûleur
- Joints/portes de relâchement de pression
- Joint de raccordement de cheminée au besoin
- Scellant de porte
- Chambre de combustion
- Ventilation
- Batteries (contrôle à distance, télécommande, boîtier à étincelles, à changer au besoin)
- Éléments du brûleur (à changer au besoin)
- Réglage de l'obturateur d'air
- Câblage

Vérifier

- Voltage au niveau du thermocouple et de la thermopile (modèles millivolt)
- Lecture en Ohms sur le détecteur de flammes (modèles avec allumage électronique)
- Pressions d'entrée et de sortie du carburant conformément à la plaque signalétique
- Lectures voltage/ohms sur la valve de gaz
- Lecture en Ohms au niveau du circuit de l'interrupteur marche/arrêt (modèles millivolt)

liste des pièces

Pièces principales

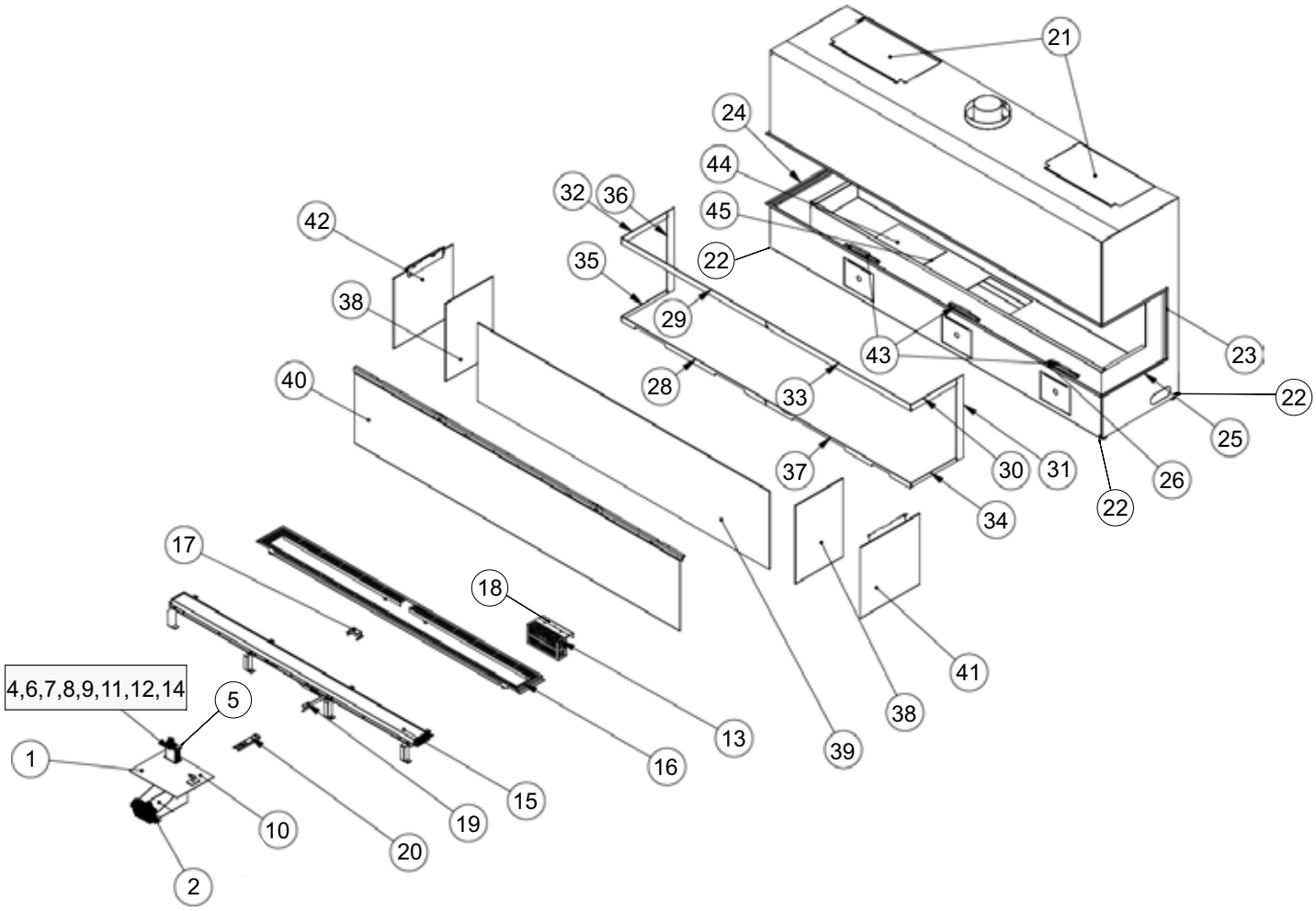

Pièces principales

	Pièce nº	Description
1	**666-574/**P	Dispositif complet de la valve - Gaz naturel (GN)
1	666-776/P	Dispositif complet de la valve - Propane (PL)
2	911-084	Valve Novasit - GN 885 SIT IPI 0.885.001
2	911-085	Valve Novasit - PL 885 SIT IPI 0.885.002
3	911-010	Moteur pas-à-pas - GN pour 885/886 SIT 0.907.013
3	911-011	Moteur pas-à-pas - PL pour 885/886 SIT 0.907.012
4	911-139	Pièces veilleuse Novasit IPI SIT NG 2 Flame 0.199.064
4	911-140	Pièces veilleuse Novasit IPI SIT LP 2 Flame
5	W840470	Dispositif du joint de la veilleuse
6	911-039	Coiffe de la veilleuse 2 positions
7	911-137	Attache coiffe de la veilleuse
8	910-100	Orifice de la veilleuse Novasit - GN nº62 977.166
9	910-101	Orifice de la veilleuse Novasit - PL nº35 977.167
10	905-013	Orifice du brûleur nº30 - GN (PO512)
10	905-014	Orifice du brûleur nº47 - PL (PO512)
11	911-110	Électrode à étincelles (Longue) 0.915.119
12	911-111	Détecteur de flammes (Long) 0.915.910
14	910-432	Tube de la veilleuse Novasit avec écrous
13	911-311	Commande du foyer intermittent IFC Proflame II WiFi 7 jours PV + 5 sec. FFRT 0.584.665
15	666-519/P	Pièces du brûleur - GN/PL
16	666-080	Contour du brûleur
17	666-081	Couvercle de la veilleuse
18	666-085	Couvercle du panneau IFC
19	666-074F	Plaque coulissante de réglage de l'obturateur d'air
20	666-075	Outil de réglage de l'obturateur d'air
21	666-117	Plaque de recouvrement supérieure
22	948-055	Patte réglable en caoutchouc 3/8-16 x 3 po base nylon (à l'unité)
23	671-074	Côtés verticaux de la bordure de finition amovible (à l'unité)
24	671-075	Bordure de finition amovible - Côté gauche
25	671-076	Bordure de finition amovible - Côté droit
26	671-077	Bordure de finition amovible - Bavette supérieure
	671-523/P	Système complet de joints d'étanchéité internes Novatec (10 morceaux) Pièces 28-37
28	671-064	Joint d'étanchéité Novatec - Avant gauche inférieur
29	671-065	Joint d'étanchéité Novatec - Avant gauche supérieur
30	671-066	Joint d'étanchéité Novatec - Partie supérieure droite
31	671-067	Joint d'étanchéité Novatec - Paroi latérale de droite
32	671-068	Joint d'étanchéité Novatec - Partie supérieure gauche
33	671-069	Joint d'étanchéité Novatec - Avant droit supérieur
34	671-070	Joint d'étanchéité Novatec - Avant droit inférieur
35	671-071	Joint d'étanchéité Novatec - Partie inférieure gauche
36	671-072	Joint d'étanchéité Novatec - Paroi latérale de gauche
37	671-073	Joint d'étanchéité Novatec - Avant droit inférieur
38	940-437/P	Vitrocéramique latérale intérieure de rechange (unité)
	Pièce nº	**Description**
39	940-499/P	Vitrocéramique avant intérieure de rechange (unité)
40	940-500/P	Écran vitré extérieur avant complet/Joint inclus
41	940-502/P	Écran vitré extérieur complet de droite/Joint inclus
42	940-503/P	Écran vitré extérieur complet de gauche/Joint inclus
43	666-534	Support de sécurité interne vitré
44	666-070F	Trappe d'accès
45	666-019	Joint trappe d'accès
N/I	656-039	Orifice de fixation du joint d'étanchéité
N/I	904-165	Adapateur raccord 3/8 Male Flarex Mpt Strt
N/I	904-943	Support Orifice de fixation Dormont 10-BZ001-19.5
N/I	904-606	Coude raccord 90º extrudé
N/I	904-658	Gaine flexible d'admissiond de gaz en acier inoydable 24 po
N/I	908-528	Étiquette rouge Propane
N/I	908-529	Étiquette jaune Gaz naturel
N/I	904-687	Pince de raccordement 3/8 CI-804
N/I	904-790	Aimant rond 1/2 po x 1/8 po
N/I	904-970	Coupe aimant 1/2 po x 5/8 po dia. ext. (Rivet)
N/I	905-001	Tournevis coudé Phillip 3 cm x 9 cm
N/I	904-531	Bague en plastique (à l'unité)
N/I	911-173	Faisceau de câblage IFC sans interrupteur CPI 584.924
N/I	911-341	Montage mural blanc télécommande 0.584.049
N/I	911-181	Boîtier de piles faisceau de câblage Proflame II
N/I	911-337/P	Bloc-piles avec interrupteur 584.103
N/I	911-193	Raccord avec cavalier
N/I	911-209	Câble 2 Positions du panneau IFC vers l'éclairage
N/I	911-262-ASM	Câble d'alimentation 120 Volts avec raccord
N/I	910-199	Attache support de câble
N/I	910-369	Boîtier de jonction basse tension SC100A
N/I	910-428	Prise Duplex blanche
N/I	910-429	Boîtier électrique Duplex en métal
N/I	910-430	Couvercle du boîtier électrique Duplex en métal
N/I	911-335	Couvercle fixation murale blanche 0.584.813
N/I	911-343	Plaque mural noire 0.854.812
N/I	656-047	Support de bûches arrière (à l'unité) 3 par jeu de bûches
N/I	656-074F	Espaceur (à l'unité) 4 par appareil
N/I	656-085	Joint couvercle éclairage (à l'unité)
N/I	666-097	Voile de l'éclairage (à l'unité)
N/I	671-025	Support de l'éclairage
N/I	671-026	Chapeau d'éclairage (à l'unité)
N/I	671-085	Joint du chapeau d'éclairage (à l'unité)

liste des pièces

Pièces principales

	Pièce nº	Description
N/I	911-272	Lampe du foyer G9 120V 25W (câble de 136,3 po de long) (à l'unité)
N/I	911-072	Ampoule halogène de rechange G9/120 Volt/25 Watt
N/I	656-131	Support du logo
N/I	948-223	Plaque en plastique du logo Regency/Flamme argentée
N/I	656-202	Attache arrière supérieure (à l'unité) du panneau vitré
N/I	666-012	Support arrière inférieur (à l'unité) du panneau vitré
N/I	666-019	Joint d'étanchéité dispositif plaque d'accès/valve
N/I	666-111	Plaque de recouvrement air primaire/aération
N/I	666-020	Joint Plaque de recouvrement air primaire/aération
N/I	656-279F	Clé 1/2 po pour pattes de nivellement
N/I	666-021	Joint de la plaque de sécurité (soulagement de pression)(à l'unité)
N/I	666-037	Fixation supérieure de la vitre
N/I	666-038	Attache supérieure de la vitre
N/I	666-039	Attache supérieure de la vitre de gauche
N/I	666-041	Rail supérieur de la vitre de droite
N/I	666-042	Rail supérieur de la vitre de gauche
N/I	666-047	Fixation porte de sécurité
N/I	666-048	Fixation de droite porte de sécurité
N/I	666-052	Rail inférieur de la vitre de gauche
N/I	666-054	Rail inférieur central de la vitre
N/I	666-055	Rail inférieur de la vitre de droite
N/I	666-056	Support de la vitre/ Levier (à l'unité)
N/I	666-058	Fixation du support de joint supérieur de la vitre (à l'unité)
N/I	666-122F	Écran thermique Heatwave
N/I	846-681	Ruban d'étanchéité de 1 po de large - Graphite (6 pi) (936-222)
N/I	846-682	Ruban d'étanchéité adhésif pour vitre de 7/8 po (12 pi) (936-243)
N/I	946-634	Laine incandescente - Mer noire 6 grammes
N/I	948-078	Ventouse pour vitre (à l'unité)
N/I	948-020	Pince à ressort 0.20 x 0.375 1095 Bt
N/I	671-081	Support registre vitre de sécurité - Droite
N/I	671-082	Support registre vitre de sécurité - Gauche

Accessoires		
	Pièce nº	Description
N/I	946-780	Verre concassé Charbon noir 3/4 po
N/I	946-781	Verre concassé Iceberg 3/4 po
N/I	946-675	Cristaux réfléchissants noirs (1 livre)
N/I	946-676	Cristaux réfléchissants cuivre (1 livre)
N/I	946-677	Cristaux réfléchissants Starfire (1 livre)
N/I	946-710	Pierres volcaniques - Ardoise noire & grise
N/I	946-711	Pierres volcaniques - Ivoire & bronze
N/I	770-994	Adaptateur pour conduit rigide Duravent
N/I	946-758	Adaptateur pour gaine flexible pour passer d'un conduit de 5 po x 8 po à un conduit de 4 po x 6-5/8 po
N/I	946-606	Réducteur buse de démarrage rigide 5 po x 8 po à 4 po x 6-5/8 po
N/I	671-907	Panneaux internes en acier noir
N/I	671-908	Panneaux internes réfléchissants en émail noir
N/I	666-991	Évacuation du châssis avant affleurant - Blanc mat
N/I	671-906	Panneaux vitrés internes réfléchissants noirs
N/I	671-930/P	Jeu de bûches en bois de bois
N/I	671-932/P	Jeu de bûches en bois fendu
N/I	671-934/P	Jeu de bûches de chêne fendu
N/I	671-927	Conversion d'angle - Noir
N/I	671-928	Conversion d'angle - Émail
N/I	671-900	Ensemble de montage en acier (Modèle Baie)
N/I	666-969	Trousse de conversion - Propane
N/I	946-799	Kit clé électronique Wifi SIT
N/I	902-156	Braises volcaniques - 1/4 tasse
N/I	946-783	Braises de chenet noires de 3/4 po - 1 boîte
N/I	946-735	Perles de verre - Noir - Paquet de 1 livre
N/I	946-737	Perles de verre - Glacier transparent - Paquet de 1 livre
N/I	946-738	Perles de verre - Caramel lustré - Paquet de 1 livre
N/I	946-739	Perles de verre - Noir - Paquet de 5 livres
N/I	946-741	Perles de verre - Glacier transparent - Paquet de 5 livres
N/I	946-742	Perles de verre - Caramel lustré - Paquet de 5 livres
N/I	946-672	Galets de rivière
N/I	946-674	Pierres à sauna en céramique

*N/I = non illustré

Évacuation forcée Power Vent - Fin de ligne (pièce nº 946-535)

Nº	Numéro de pièce	Description
1	911-112/P	Pressostat / capteur de pression (support compris)
2	911-244/P	Dispositif du ventilateur Power Vent
3	905-017	Connecteur/Attache câble vertical
5	946-536	Façade avant Power Vent acier inoxydable
6	946-130	Garniture du périmètre extérieur Power Vent acier inoxydable
7	946-157	Déflecteur d'eau Power Vent acier inoxydable
8	911-047	Tuyau silicone (vendu au pied) (6 pouces requis pour le système Power Vent)
9	946-163	Support Interrupteur/détecteur de pression
10	946-539	Ensemble admission externe Power Vent
N/I	946-540	Ensemble admission interne Power Vent
N/I	911-254	Faisceau de câblage bleu/rouge pressostat

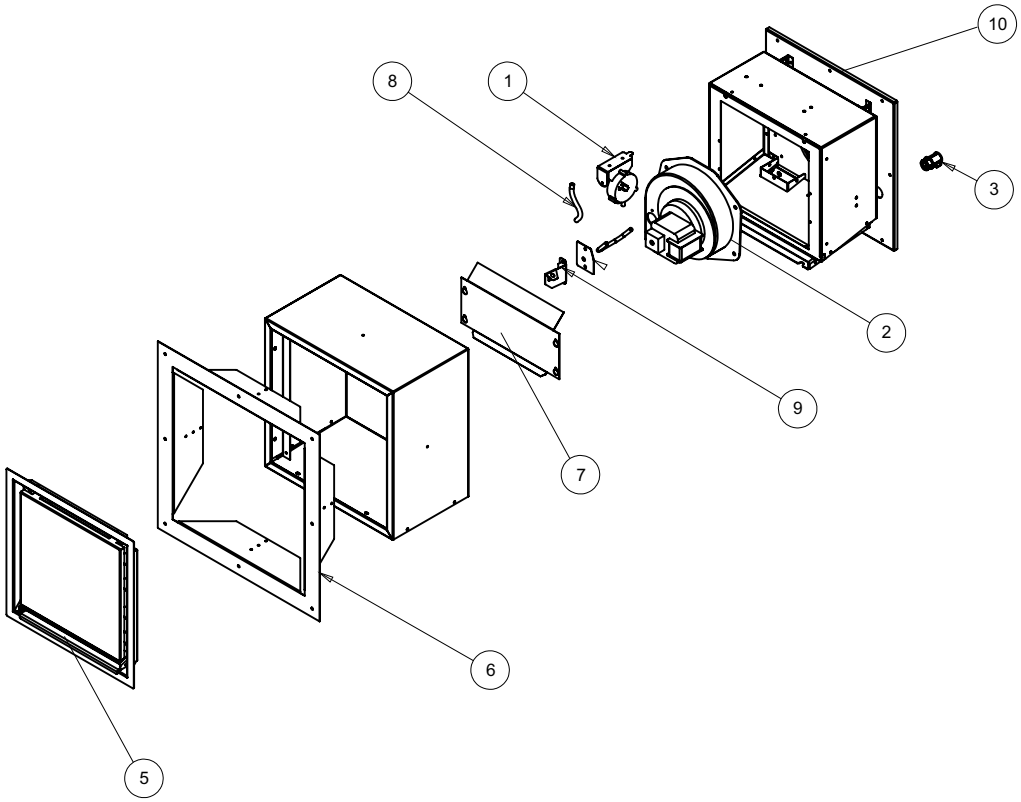

liste des pièces

Évacuation forcée Power Vent en ligne (pièce nº 666-945)

Nº	Numéro de pièce	Description
1	911-305/P	Moteur de ventilateur de 120 volts
2	N/A	Couvercle de l'admission d'air latérale
3	N/A	Couvercle de l'admission d'air
5	904-687	Pince de raccordement
6	666-152	Couvercle supérieur
7	911-112	Pressostat / capteur de pression
8	666-541	Dispositif de la buse d'évacuation externe
9	936-194	Joint d'étanchéité de la buse d'évacuation
10	923R	Collet Simpson Duravent
11	666-180	Joint d'étanchéité pour conduit de cheminée extérieur
12	N/A	Papier céramique
13	N/A	Couvercle externe
14	666-170F	Plaque de dérivation
15	N/A	Papier céramique
19	666-172	Support de fixation de pressostat
20	666-173	Support de fixation de pressostat
21	666-174	Pied de montage avec écran thermique
22	911-047	Tuyau en silicone (vendu au pied /1 pied requis)
23	911-047	Tuyau en silicone (vendu au pied /1 pied requis)

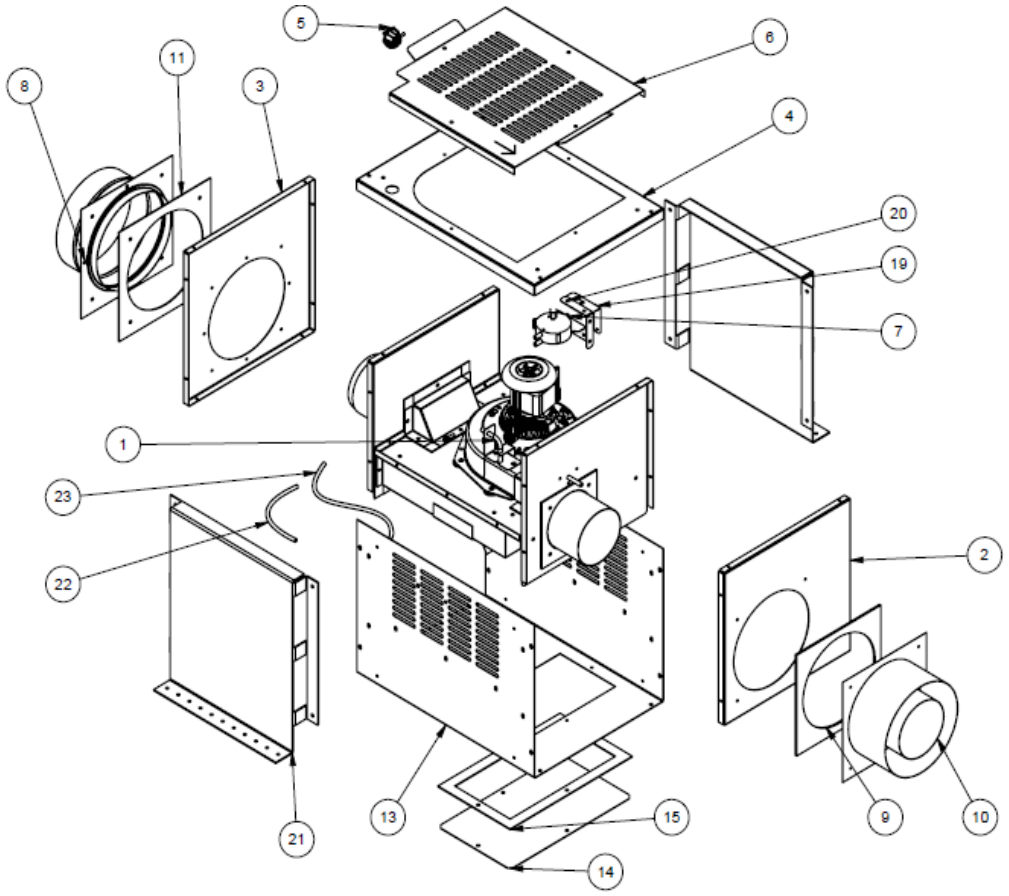

notes

Garantie à Vie Limitée

La présente garantie à vie limitée de FPI Fireplace Products International Ltée (pour les clients canadiens) et Fireplace Products U.S. Inc. (pour les clients américains) (désigné ci-après "FPI") couvre l'acheteur d'origine de cet appareil tant qu'il reste dans son emplacement d'origine et n'est pas déplacé. Les pièces et composants couverts par la présente garantie à vie limitée et les périodes de garantie sont indiqués dans le tableau ci-dessous.

Dans ce document, l'appareil désigne un foyer au gaz, en encastrable au gaz, un poêle au gaz autoportant.

Cet appareil a été certifié et approuvé pour être utilisé seulement à l'intérieur.**

Cette garantie à vie limitée commence le jour où l'appareil a été acheté.

** Remarque : Certains modèles sont approuvés pour une utilisation à l'intérieur et à l'extérieur. Voir les manuels des produits pour plus de détails.

La présente garantie à vie limitée n'est en aucun cas transférable, modifiable ni négociable.

Foyers d'intérieur au gaz Garantie Pièces et main-d'œuvre	**Garantie à vie limitée**	**5 ans**	**2 ans**	**1 an**	**Garantie Fournisseur**	**Main-d'œuvre subventionnée* (Années)**
Chambre de combustion et échangeur de chaleur	✓					3
Tube du brûleur en acier	✓					3
Vitre (bris thermique seulement)	✓					3
Tous types de contours/plaques décoratives de finition, évacuations du châssis blanches/noires, ensembles de montage en acier		✓				3
Panneaux de briques/Jeux de bûches/Brûleurs/grilles en céramique		✓				3
Tous types de moulages		✓				3
Dispositif de la valve et composants de la commande de gaz (dispositif de la veilleuse, détecteurs de flammes, électrode d'allumage, tube de la veilleuse, orifices, thermocouple, thermopile)			✓			2
Autres composants électriques (modules de commande d'allumage, filage, faisceaux de câblage, dispositifs de câblage de l'éclairage, interrupteurs, ventilateurs, module de commande du ventilateur, bloc-piles, systèmes de contrôle à distance)			✓			2
Panneaux en émail/Panneaux en acier peint			✓			1
Évacuation/Composants de l'évacuation			✓			1
Contours en acier inoxydable				✓		1
Tous les contours en acier inoxydable Tous les contours en chrome noir/nickel brossé/cuivre antique Façades/contours Tous les panneaux vitrés noirs intérieurs/extérieurs					✓	1
Éléments décoratifs de la chambre de combustion (cristaux de verre, verre concassé, perles de verre, pierres volcaniques, en céramique, à sauna, galets de rivière, boulets décoratifs)				✓		1
Quincaillerie				✓		1
Clé électronique Wifi				✓		1
Écrans pare-feu /Vitre de sécurité				✓		1
Ampoules de l'éclairage d'appoint				✓		1
Vitre (fissures)				✓		1

Remarque : La couverture de la garantie indiquée ci-dessus peut ne pas être applicable puisque les composants et les options varient selon l'appareil acheté.

Conditions :
La présente garantie couvre uniquement les vices de fabrication ou les défauts des composants assemblés à l'usine de FPI, sauf indication contraire énoncée dans la présente.

*** Cette garantie ne couvre pas les frais de déplacement, le kilométrage, le carburant ni les péages du détaillant pour les travaux de diagnostic ou d'entretien. Tous les frais de main-d'œuvre payés aux détaillants agréés sont des frais subventionnés et prédéterminés. Les détaillants peuvent vous facturer les frais de déplacement et le temps supplémentaire au-delà de cette subvention.**

Toute pièce qui s'avère défectueuse pendant la période de garantie précisée plus haut sera réparée ou remplacée, au choix de FPI, par l'intermédiaire d'un distributeur accrédité, d'un détaillant ou d'un représentant désigné préautorisé, à la condition que la pièce défectueuse soit retournée au distributeur, au détaillant ou au représentant pour inspection, si requis par FPI. Par ailleurs, FPI peut, à sa discrétion, se décharger de toutes ses obligations en ce qui concerne la présente garantie en remboursant à l'acheteur d'origine le prix d'achat du produit une fois vérifié. Le prix d'achat doit être confirmé par la facture de vente originale. **Le détaillant autorisé ou tout autre détaillant FPI autorisé est responsable, après approbation préalable de FPI, du diagnostic et de la réparation sur place concernant toute réclamation au titre de la garantie. En cas de négligence dans l'exécution des travaux, FPI n'est pas tenue responsable des réparations ni des coûts de fabrication de détaillants ou représentants qui n'ont pas été autorisés au préalable par FPI.**

À tout moment, FPI se réserve le droit d'inspecter le produit ou la pièce défectueuse faisant l'objet d'une réclamation et rapporté sur le terrain ou à l'endroit où il a été déposé, avant de traiter ou d'honorer toute réclamation. Le refus de se soumettre à cette condition annulera la présente garantie.

Toutes les réclamations doivent transiger par le détaillant chargé de traiter la réclamation et doivent comprendre une copie de la facture de vente (preuve d'achat pour l'acheteur). Toute réclamation doit être complète et fournir des explications détaillées et les renseignements nécessaires à FPI pour être prise en compte et traitée. **Toute réclamation incomplète peut être rejetée.**

Les appareils sont sujets à une limite d'un seul remplacement pour l'acheteur d'origine au cours de la période de garantie. L'appareil doit être installé conformément aux directives du fabricant détaillées dans le manuel d'installation. Tous les codes et règlements locaux et nationaux doivent être respectés.

Il est de la responsabilité de l'installateur de s'assurer que l'appareil fonctionne comme il se doit au moment de l'installation.

L'acheteur d'origine est responsable de l'entretien annuel de l'appareil, comme précisé dans le manuel de l'utilisateur. Comme indiqué ci-dessous, la présente garantie peut être annulée en cas de dommages causés par le manque d'entretien de l'appareil.

Les dossiers et les reçus de tout entretien réalisé sur l'appareil doivent être conservés en cas de besoin si le détaillant soumet une demande de garantie.

Pièces détachées : Les pièces de rechange ou de réparation achetées par le client à FPI après expiration de la garantie originale de l'appareil, ont une période de garantie de **90 jours** à partir de la date d'achat, valable seulement avec la preuve d'achat. Toute pièce défectueuse sera réparée ou remplacée à notre discrétion. La garantie ne couvre pas la main d'œuvre sur ces pièces.

Finitions spéciales : Un an sur les façades et contours en nickel brossé, chrome noir et cuivre antique. Il faut s'attendre à des changements de couleur au fur et à mesure que le produit « vieillit » sous l'effet d'un chauffage et d'un refroidissement constants. FPI garantit le produit pour tout défaut de fabrication sur le produit d'origine. Toutefois, la garantie du fabricant ne couvre pas les changements de couleur et les marques, comme les empreintes digitales, etc. appliquées après l'achat du produit. Les dommages causés par l'utilisation de nettoyants abrasifs ne sont pas couverts par la garantie.

Si des dégâts ont été constatés pendant le transport, qu'ils soient extérieurs ou intérieurs, le détaillant doit en être informé dans les trois jours. Toutes les réclamations relatives à des dommages doivent être soumises par le détaillant qui s'occupe de la réclamation, avec une copie de facture de vente (preuve d'achat). Toutes les réclamations doivent être complètes et fournir toutes les explications détaillées demandées par FPI pour être prises en compte lors de l'évaluation. **Les demandes incomplètes peuvent être rejetées.**

Comme il s'agit d'une garantie à vie limitée, si l'appareil doit être remplacé, l'appareil acheté ne sera peut-être pas remplacé par un appareil de même modèle. Dans ce cas, FPI remplace votre appareil par un appareil similaire au moment du remplacement selon les termes de la présente garantie à vie limitée, mais UNIQUEMENT dans le cas où une pièce couverte par ladite garantie s'avère défectueuse. Veuillez vous référer au tableau de la première page de la présente garantie pour connaître les pièces couvertes. Les changements dans les produits peuvent être liés à la discontinuité de l'appareil d'origine, à des changements dans les exigences réglementaires, à l'évolution des produits, etc. qui sont hors du contrôle de FPI. **La présente garantie à vie limitée ne couvre pas les frais d'installation, ni les frais associés aux changements des dégagements requis pour l'appareil de**

remplacement, les plaques de foyer, les manteaux, les matériaux de revêtement ou de façade tels que l'encadrement, les murs finalisés en cloison sèche, en bois, avec des panneaux non combustibles, avec de la céramique, des briques, des pierres, du marbre, etc., les systèmes de ventilation ou de cheminée, ou les pièces du système de cheminée.

S'il n'est pas possible d'effectuer le remplacement approprié, FPI remboursera **50 %** du prix d'achat de l'appareil et de tous les accessoires FPI applicables (façades, panneaux de briques, éléments décoratifs, etc.) achetés au moment de la vente. **En aucun cas, FPI ne remboursera une quelconque partie du prix d'achat ou les coûts associés à d'autres pièces, y compris, mais sans s'y limiter, l'installation d'un nouvel appareil, les changements de dégagements requis pour un nouvel appareil, les plaques de foyer, les manteaux, les matériaux de revêtement ou de façade tels que l'encadrement, les murs finalisés en cloison sèche, en bois, avec des panneaux non combustibles, avec de la céramique, des briques, des pierres, du marbre, etc., les systèmes de ventilation ou de cheminée, ou les pièces du système de cheminée. Une copie du reçu ou de la facture de vente sera nécessaire pour valider le prix d'achat.**

Pour les appareils approuvés pour une utilisation intérieure ou extérieure :

Des bordures de finition et les façades en option peuvent être utilisées à l'extérieur. Les façades plaquées ne sont pas recommandées pour une installation à l'extérieur en raison du risque élevé d'oxydation à la surface. À noter qu'une certaine décoloration ou corrosion se produira en raison de l'exposition à l'environnement. Cela s'applique également à l'appareil au gaz. La rouille et la corrosion ne sont pas couvertes par les conditions de la garantie.

Des trousses d'évacuation peuvent être installés, mais ne sont pas recommandés dans les zones à forte humidité. L'appareil doit être ventilé de la même manière que s'il était installé à l'intérieur. Suivez les mêmes directives et les paramètres de ventilation lorsque l'appareil est installé à l'extérieur. Les chapeaux d'évacuation horizontale ne doivent pas se déverser dans le même espace que celui partagé par l'avant de l'appareil. Les chapeaux d'évacuation verticale sont recommandés.

Les appareils approuvés pour une utilisation à l'extérieur doivent être installés dans un châssis résistant aux intempéries, tout en respectant les dégagements par rapport aux matériaux combustibles, comme indiqué dans le manuel de l'appareil.

Exclusions :

Cette garantie à vie limitée ne couvre pas (ni n'inclut) la peinture, la rouille ou la corrosion de tout type causée par un manque d'entretien ou une évacuation inadéquate, un approvisionnement insuffisant en air de combustion, l'utilisation de produits chimiques corrosifs (ex : chlorine, sel, air, etc.), le manque d'étanchéité des portes, de la valve, de la veilleuse, de la couverture du ventilateur, de la porte de protection contre la surpression ou des vitres, les piles, la décoloration, le dépôt de carbone ou la salissure des jeux de bûches causés par l'utilisation de l'appareil. Elle ne couvre pas non plus la roche de lave, les braises en platine et rougeoyantes, les braises noires de chenet ni la vermiculite.

Cette garantie à vie limitée ne s'applique pas aux problèmes de dysfonctionnement, d'avaries ou de performance de l'appareil causés par des conditions environnementales ou géographiques, des dommages d'origine chimique, un courant descendant, une mauvaise installation, une installation effectuée par un installateur non qualifié, des composants de cheminées inadaptés (y compris, mais non exclusivement, la taille ou le type de chapeau d'évacuation), une erreur de fonctionnement, un mauvais usage, un usage abusif, l'utilisation de carburants inappropriés, un manque d'entretien régulier, des catastrophes naturelles, des intempéries tels que ouragans, tornades, tremblements de terre, inondations, des pannes de courant ou des actes de terrorisme ou de guerre.

FPI n'est soumise à aucune obligation d'améliorer ou de modifier un appareil déjà fabriqué (ex : aucune modification ni mise à jour ne sera effectuée sur un appareil existant même si les produits ont évolué).

Un appareil qui montre des signes de négligence ou d'usage abusif n'est pas couvert par les termes de la présente garantie, ce qui pourrait entraîner l'annulation de la présente garantie. Ceci inclut les Appareils dont la chambre de combustion est rouillée ou corrodée et dont le mauvais état n'a pas été signalé dans les **trois (3)** mois suivant son installation ou son achat.

L'utilisation, malgré leur état, d'appareils endommagés ou qui présentent des problèmes connus de l'acheteur, pouvant aggraver les dommages entraînera l'annulation de la présente garantie.

L'altération du numéro de série (effacement, retrait de l'étiquette ou numéro illisible) entraînera l'annulation de la présente garantie.

Des mouvements mineurs d'expansion et de contraction de l'acier sont normaux et ne sont donc pas couverts par la présente garantie.

Les dégâts causés aux produits ou aux pièces pendant leur transport ne sont pas couverts par la présente garantie.

L'utilisation conjointe de produits FPI avec des produits fabriqués ou fournis par d'autres fabricants, sans l'autorisation préalable de FPI, peut annuler la présente garantie.

Limites de responsabilité :
Le recours exclusif de l'acheteur d'origine par rapport à la présente garantie et la seule obligation de FPI à l'égard de cette garantie à vie limitée, expresse ou implicite, contractuelle ou délictuelle, se limitent à un remplacement, une réparation ou un remboursement, dans les conditions décrites ci-dessus. EN AUCUN CAS, FPI NE SERA TENUE RESPONSABLE AU TITRE DE LA PRÉSENTE GARANTIE DE TOUT DOMMAGE COMMERCIAL ACCIDENTEL OU NON ACCIDENTEL OU DE TOUT DOMMAGE CAUSÉ AU BIEN. DANS LA LIMITE AUTORISÉE PAR LA LOI APPLICABLE, FPI NE FOURNIT AUCUNE GARANTIE EXPRESSE AUTRE QUE LA PRÉSENTE GARANTIE SPÉCIFIÉE. LA DURÉE DE TOUTE GARANTIE IMPLICITE EST LIMITÉE À LA DURÉE DE LA GARANTIE EXPLICITE TEL QU'INDIQUÉ CI-DESSUS. SI LES GARANTIES IMPLICITES NE PEUVENT PAS ÊTRE EXCLUES, ELLES SONT ALORS LIMITÉES EN DURÉE À LA DURÉE DE LA PRÉSENTE GARANTIE.

Certains États aux États-Unis n'autorisent pas qu'une limite soit fixée à la durée d'une garantie implicite, ou autorisent l'exclusion ou la limitation des dommages directs ou indirects, de sorte que les limitations ou exclusions mentionnées ci-dessus peuvent ne pas vous concerner.

Les clients situés à l'extérieur des États-Unis doivent consulter les codes et règlements locaux, provinciaux ou nationaux qui s'appliquent pour connaître les conditions particulières qui peuvent s'ajouter à la présente garantie.

Comment bénéficier d'un service sous garantie :
Les clients doivent contacter leur détaillant autorisé pour obtenir un service sous garantie. Si ce dernier ne peut pas fournir ce service, veuillez contacter FPI par courrier à l'adresse mentionnée ci-dessous. Merci d'inclure une brève description du problème ainsi que votre adresse, vos coordonnées téléphoniques et votre courriel. Un représentant vous contactera pour fixer un rendez-vous pour une inspection ou un service sous garantie.

Garant Canada :

FPI Fireplace Products International Ltd.
6988 Venture St.
Delta, British Columbia
Canada, V4G 1H4

Garant États-Unis :

Fireplace Products U.S., Inc.
PO Box 2189 PMB 125
Blaine, WA
United States, 98231

Ou contactez le Service à la Clientèle de Regency au 1-800-442-7432 (tél.) / 604-946-4349 (téléc.) / customerservice@regency-fire.com (courriel)

Enregistrement du produit et service à la clientèle :
Merci d'avoir choisi un foyer Regency. Regency fait partie des chefs de file mondiaux dans la conception, la fabrication et la commercialisation de produits de foyer. Pour vous offrir le meilleur service possible, nous vous invitons à compléter le formulaire d'enregistrement de votre produit à l'adresse http://www.regency-fire.com/Customer-Care/Warranty-Registration.aspx dans les **quatre-vingt-dix (90)** jours suivant la date de votre achat.

REGENCY
PRODUITS DE FOYER

Enregistrement du produit et service à la clientèle :

Merci d'avoir choisi un foyer Regency. Regency fait partie des leaders mondiaux dans la conception, la fabrication et la commercialisation de produits de foyer. Pour vous offrir le meilleur service possible, nous vous invitons à compléter le formulaire d'enregistrement de votre produit sur notre site web sous Service à la Clientèle dans les quatre-vingt-dix (90) jours suivant la date de votre achat.

Pour les achats effectués au **CANADA ou aux ÉTATS-UNIS** :
http://www.regency-fire.com/Customer-Care/Warranty-Registration.aspx

Pour les achats effectués en AUSTRALIE :
http://www.regency-fire.com.au/Customer-Care/Warranty-Registration.aspx

Merci de compléter également le formulaire d'enregistrement de la garantie de votre produit de foyer Regency puis nous le retourner par courrier et/ou par fax pour permettre l'enregistrement de votre garantie. Il est important que vous nous fournissiez toutes les informations ci-dessous pour que nous puissions vous offrir le meilleur service possible.

Formulaire d'enregistrement de la garantie
(ou enregistrement en ligne à l'adresse web mentionnée ci-dessus)

Informations sur la garantie	
Numéro de série (obligatoire) :	
Date d'achat (obligatoire) (mm/dd/yyyy) :	
Informations sur le produit	
Type et modèle (obligatoire) :	
Informations sur le détaillant	
Nom du détaillant (obligatoire) :	
Adresse du détaillant :	
No de tél du détaillant :	
Installateur :	
Date d'installation (mm/dd/yyyy) :	
Vos coordonnées (obligatoire)	
Nom :	
Adresse :	
Téléphone :	
Courriel :	

Pour les achats au CANADA :

FPI Fireplace Products International Ltd.
6988 Venture St.
Delta, British Columbia
Canada, V4G 1H4

Tél : 604-946-5155
Télec. : 1-866-393-2806

Pour les achats aux ÉTATS-UNIS :

Fireplace Products U.S., Inc.
PO Box 2189 PMB 125
Blaine, WA
United States, 98231

Tél : 604-946-5155
Téléc. : 1-866-393-2806

Pour les achats en AUSTRALIE :

Fireplace Products Australia Pty Ltd
99 Colemans Road
Dandenong South, Vic.
Australia, 3175

Tél : +61 3 9799 7277
Téléc. : +61 3 9799 7822

Pour l'entretien de votre foyer, des astuces et des réponses aux questions les plus fréquentes, visitez la section Service à la Clientèle de notre site web. N'hésitez pas à contacter votre détaillant si vous avez des questions sur votre produit Regency.

recyclage

CYCLE DE VIE DU PRODUIT :
En recyclant vos appareils usagés, vous détournez les déchets des décharges locales et vous contribuez à la protection de l'environnement. Vous réduisez également les besoins en matières premières pour la fabrication de nouveaux produits. Contactez votre municipalité pour connaître les services de recyclage des appareils, les programmes de recyclage locaux ou les services d'enlèvement des appareils afin de vous assurer que les composants et l'emballage de vos appareils Regency sont correctement recyclés.

Installateur : Veuillez compléter l'information suivante

Adresse et nom du détaillant : _____

_____

Installateur : _____

N° de téléphone : _____

Date d'installation : _____

N° de série : _____

Regency et City Series sont des marques déposées exclusives de FPI Fireplace Products International Ltée.
© 2025, FPI Fireplace Products International ltée. Tous droits réservés.

Imprimé au Canada