REGENCY
PRODUITS DE FOYER

Foyer extérieur au gaz d'agrément Regency Plateau® PTO50

Guide d'installation et d'utilisation

MODÈLES : PTO50-NG-11
PTO50-LP-11

www.regency-fire.com

⚠ AVERTISSEMENT :

Assurez-vous de bien suivre les consignes de ce manuel pour réduire le risque d'incendie ou d'explosion ou pour éviter tout dommage matériel, toute blessure ou la mort.

⚠ AVERTISSEMENT : Pour utilisation extérieure seulement

L'installation et l'entretien doivent être assurés par un installateur, un service d'entretien ou un fournisseur de gaz qualifié.

⚠ MISE EN GARDE - RISQUE D'INCENDIE OU D'EXPLOSION

Si vous sentez une odeur de gaz :

- **Coupez le gaz au niveau de l'appareil.**
- **Éteignez toutes les flammes vives.**
- **Si l'odeur persiste, quittez immédiatement la pièce.**
- **Après avoir quitté la pièce, contactez le fournisseur de gaz ou le département incendie.**

Le non-respect de ces consignes pourrait entraîner un incendie ou une explosion qui pourrait provoquer des dégâts matériels, des blessures ou causer la mort.

⚠ MISE EN GARDE :

N'entreposez pas et n'utilisez pas d'essence ou d'autres vapeurs et liquides inflammables à proximité de cet appareil ou de tout autre appareil.
Une bouteille de propane non raccordée ne doit pas être entreposée à proximité de cet appareil ou de tout autre appareil.

Testé par :
C ETL LISTED US
Intertek

INSTALLATEUR : **Conservez ce manuel près de l'appareil.**
CLIENT : **Conservez ce manuel pour consultation ultérieure.**

FPI FIREPLACE PRODUCTS INTERNATIONAL LTÉE. 6988 Venture St., Delta, BC Canada, V4G 1H4
11.04.25

Au nouvel acquéreur :

Félicitations! Vous êtes le nouvel acquéreur d'un appareil de chauffage au gaz haut de gamme fabriqué par Regency®. Le foyer extérieur au gaz d'agrément Plateau PTO50 de Regency® a été conçu pour vous procurer toute la chaleur et le charme d'un foyer, sur simple pression d'un interrrupteur. Ce modèle est homologué par Warnock Hersey/Intertek pour en assurer la sécurité et l'efficacité. Notre marque de commerce vous garantit un appareil économique qui vous procurera confort en toute sécurité. Veuillez prendre le temps de vous familiariser avec les présentes instructions et les multiples caractéristiques de votre appareil au gaz d'agrément de Regency®.

⚠ DANGER

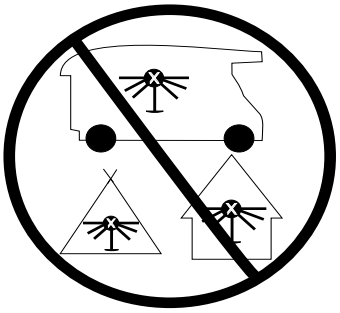

CARBON MONOXIDE HAZARD
This appliance can produce carbon monoxide which has no odor.
Using it in an enclosed space can kill you.
Never use this appliance in an enclosed space such as a camper, tent, car or home.

MONOXYDE DE CARBONE
Cet appareil peut produire du monoxyde de carbone, un gaz inodore.
L'utilisation de cet appareil dans des espaces clos peut entraîner la mort.
Ne jamais utiliser cet appareil dans un espace clos comme un véhicule de camping, une tente, une automobile ou une maison.

919-780a

⚠ AVERTISSEMENT

Une surface vitrée chaude peut causer des brûlures.

Laisser refroidir la surface vitrée avant d'y toucher.

Ne permettez jamais à un enfant de toucher la surface vitrée.

⚠ AVERTISSEMENT

Une mauvaise installation, un réglage incorrect, la modification, l'entretien ou la maintenance de l'appareil peut entraîner des blessures ou des dommages matériels. Veuillez lire attentivement les consignes d'installation, d'utilisationet d'entretien avant d'installer ou d'entretenir cet équipement.

NATIONAL FIREPLACE INSTITUTE NFI CERTIFIED www.nficertified.org

Nous recommandons que nos produits de chauffage au bois soient installés et entretenus par des professionnels certifiés par le NFI (National Fireplace Institute) ou au Canada par le WETT (Wood Energy Technical Training).

Wood Energy Technical Training

Copie de l'étiquette de sécurité 4

Dimensions 5-7

Dimensions du modèle PTO50 5
Modèle PTO80 (modèle PTO50 assemblé avec un modèle PTO30 de bout en bout).....6
Modèle PTO100 (2 modèles PTO50 reliés bout à bout).7

Consignes d'installation 8-42

Liste de contrôle pour installation foyer au gaz 8
Message important 10
Avant de débuter 10
Informations de sécurité générale 10
Aide-mémoire pour l'installation 11
Choisir l'emplacement de votre foyer extérieur au gaz d'agrément 11
Information importante pour l'installation des foyers extérieurs 12
Dégagements min. aux matériaux combustibles 13
Dimensions de la structure d'encadrement intérieure (requis) 14-15
Modèle PTO50 14
Modèle PTO100 15
Installation du châssis de ventilation.....16
Finition 17
Bordure de finition en option.....17
Matériaux de finition 17
Données du système 18
Installations en haute altitude 18
Installation de la conduite de gaz 18
Réglage de la veilleuse 18
Description de la valve SIT 886 18
Réglage de l'arrivée d'air 18
Assemblage de deux appareils bout à bout.....19
Conversion au propane 20-21
Installation de l'interrupteur mural et de la batterie (inclus avec l'appareil) 22
Installation de l'interrupteur mural et des batteries pour deux modèles (inclus avec l'appareil).....23
Installation du dispositif de câblage électrique en option 24-26
Installation de l'adaptateur pour courant alternatif (AC) 27
Installation d'un drain - modèle PTO50 (recommandé)28
Schéma de câblage - modèle PTO50.....29
Schéma de câblage - modèle PTO100 (2 modèles PTO50 assemblés bout à bout).....30
Installation des cristaux de verre / pierres volcaniques de basalte.....30
Installation du jeu de bûches / brindilles 31
Installation du contour ou de l'écran vitré en option - modèle PTO50 35
Installation du contour ou de l'écran vitré en option - modèle PTO100 36-37
Instructions de montage pour l'ensemble de montants en acier de la table pour le modèle PTO50..... 38-39
Instructions de montage pour l'ensemble de montants en acier de la table pour le modèle PTO100..... 40-42

Consignes d'utilisation 43-44

Consignes d'utilisation 43
Procédure d'allumage 43
Procédure d'arrêt 43
Premier allumage 43
Copie instructions apposées sur la plaque d'allumage 44

Entretien..... 45-47

Consignes d'entretien 45
Remplacement du dispositif de la valve.....46
Routine d'entretien des appareils au gaz 47

Liste des pièces 48-51

Garantie..... 52-56

Recyclage 58

REMARQUE : Modèle PTO100 = Deux modèles PTO50 assemblés bout à bout
Modèle PTO80 = Modèle PTO50 assemblé avec modèle PTO30 bout à bout

Voici une copie de l'étiquette apposée sur chaque foyer extérieur au gaz d'agrément PTO50 afin de vous permettre d'en examiner le contenu.

REMARQUE : Nous améliorons constamment lles appareils Regency. Comparez cette copie avec l'étiquette apposée sur votre appareil. S'il existe une différence, fiez-vous à cette dernière.

Dans l'État du Massachusetts, l'installation et la réparation doivent être effectuées par un plombier ou un monteur d'installations au gaz certifié par le Commonwealth of Massachusetts.

Dans l'État du Massachusetts, les raccordements de gaines flexibles ne doivent pas dépasser 36 po de longueur.

Dans l'État du Massachusetts, la fermeture de gaz manuelle indépendante de l'appareil doit être une vanne avec une poignée en forme de t.

L'État du Massachusetts exige l'installation d'un détecteur de monoxyde de carbone conformément à la norme NFPA 720, ainsi que d'un détecteur de carbone (CO) muni d'une batterie de secours et installé dans la même pièce que le foyer au gaz.

EMPLACEMENT DE L'ÉTIQUETTE DU MODÈLE PTO50

1) Retirer le couvercle de la veilleuse sur le côté qui ne comprend pas le dispositif de la veilleuse.

2) L'étiquette de sécurité comprenant le numéro de série est fixée à une chaîne de métal noire, comme illustré ci-dessous.

COPIE DE L'ÉTIQUETTE DE SÉCURITÉ

Duplicate S/N 556

c ETL us Intertek C#4001172

Listed: OUTDOOR DECORATIVE GAS APPLIANCE / APPAREIL D'EXTÉRIEUR DÉCORATIF AU GAZ
Certified for/Certifié : ANSI Z21.97-2017 - CSA 2.41-2017/CSA 2.17-2017
Refer to Intertek's Directory of Building Products for detailed information.
Pour plus de détails, se reporter au Répertoire des produits de construction de Intertek.

REGENCY FIREPLACE PRODUCTS

Serial No./ No de série 556

DO NOT REMOVE THIS LABEL / NE PAS ENLEVER CETTE ÉTIQUETTE

Minimum Clearances to Combustibles / Dégagements minimaux aux matériaux combustibles

Back Wall A 18" (457mm)
Side Wall B 17" (432mm)
Ceiling C 45" (1143mm)
Unit Base D 1" (25mm)

Made in Canada/ Fabriqué au Canada

NATURAL GAS: Model PTO50-NG11			APPAREIL FONCTIONNANT AU GAZ NATUREL Modèle PTO50-NG 11		
Maximum supply pressure	14"	WC/C.E. (3.49 kPa)	Pression d'alimentation maximale	14"	WC/C.E. (3.49 kPa)
Minimum supply pressure	5"	WC/C.E. (1.25 kPa)	Pression d'alimentation minimale	11"	WC/C.E. (2.74 kPa)
Manifold pressure high	3.5"	WC/C.E. (0.87 kPa)	Pression manifold élevée	10"	WC/C.E. (2.49 kPa)
Manifold pressure low	1.6"	WC/C.E. (0.40 kPa)	Pression manifold basse	6.4"	WC/C.E. (1.59 kPa)
Orifice size	#11	DMS	Taille de l'orifice	#42	DMS
Maximum input	64,000	Btu/h (18.76 kW)	Débit calorifique maximal	62,000	Btu/h (18.17 kW)
Minumum input	42,000	Btu/h (12.31 kW)	Débit calorifique minimal	49,000	Btu/h (14.36 kW)
Altitude	0-4500	ft/pi (0-1372m)	Altitude	0-4500	ft/pi (0-1372m)

PROPANE GAS: Model PTO50-LP11			APPAREIL FONCTIONNANT AU GAZ PROPANE Modèle PTO50-LP11		
Maximum supply pressure	14"	WC/C.E. (3.49 kPa)	Pression d'alimentation maximale	14"	WC/C.E. (3.49 kPa)
Minimum supply pressure	11"	WC/C.E. (2.74 kPa)	Pression d'alimentation minimale	11"	WC/C.E. (2.74 kPa)
Manifold pressure high	10"	WC/C.E. (2.49 kPa)	Pression manifold élevée	10"	WC/C.E. (2.49 kPa)
Manifold pressure low	6.4"	WC/C.E. (1.59 kPa)	Pression manifold basse	6.4"	WC/C.E. (1.59 kPa)
Orifice size	#42	DMS	Taille de l'orifice	#42	DMS
Maximum input	62,000	Btu/h (18.17 kW)	Débit calorifique maximal	62,000	Btu/h (18.17 kW)
Minumum input	49,000	Btu/h (14.36 kW)	Débit calorifique minimal selon	49,000	Btu/h (14.36 kW)
Altitude	0-4500	ft/pi (0-1372m)	Altitude	0-4500	ft/pi (0-1372m)

The installation must conform with local codes or, in the absence of local codes, with *CAN/CSA-B149.1, Natural Gas and Propane Installation Code or ANSI Z223.1/NFPA 54*. The appliance, when installed, must be electrically grounded in accordance with local codes or, in the absence of local codes, with the Canadian Electrical Code, CSA C22.1 or with the National Electrical Code, ANSI/NFPA 70. This appliance is only for use with the type of gas indicated on the rating plate . See owner's manual for details.
L'installation doit être conforme aux codes locaux ou, en l'absence de codes locaux, à la normeCAN/CSA-B149.1, gaz naturel et du propane ou du Code d'installation au ANSIZ223.1/NFPA54.
L'appareil, une fois installé, doit être connecté électriquement à la terre conformément aux codes locaux ou, en l'absence de codes locaux, au Code canadien de l'électricité, CSAC22.1 ou au National Electrical Code, ANSI / NFPA 70.
Cet appareil est à utiliser uniquement avec le type de gaz indiqué sur la plaque signalétique. Voir le manuel d'utilisation pour plus de détails. Electrical supply: 6VDC or 115V 60Hz, less than 1A/Alimentation électrique : 6VDC ou 115V 60Hz, inférieur à 1A.

FOR OUTDOOR USE ONLY / POUR USAGE EXTÉRIEUR SEULEMENT
IF STORED INDOORS, DETACH AND LEAVE CYLINDER OUTDOORS / SI VOUS LE GARDER À L'INTÉRIEUR, DÉTACHER LE CYLINDRE ET LAISSER À L'EXTÉRIEUR

NOT FOR USE WITH SOLID FUELS. / NE PAS UTILISER AVEC DES COMBUSTIBLES SOLIDES.
For Use Only with Barrier (Part # 647-932)
Utiliser uniquement avec l'écran (n° 647-932)

FPI Fireplace Products International Ltd.
6988 Venture St.
Delta, BC, Canada V4G 1H4

PTO50-NG11
PTO50-LP11 920-254

DIMENSIONS DU MODÈLE PTO50

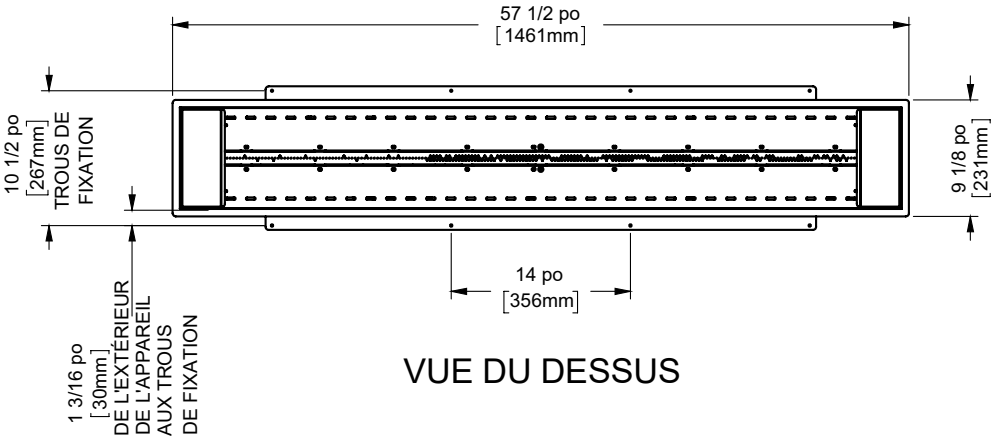

VUE DU DESSUS

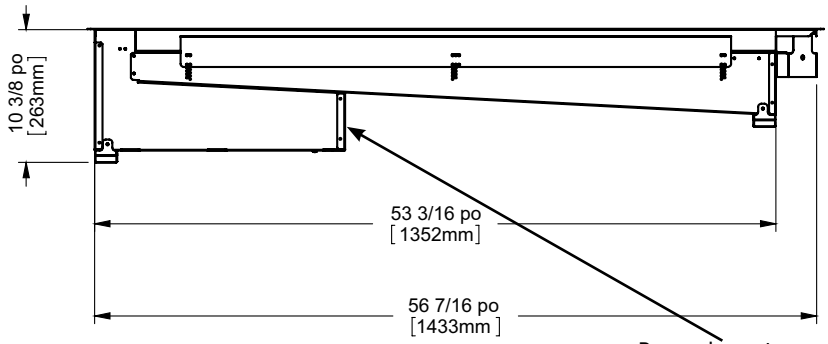

Raccordement au gaz et alimentation électrique en cas d'utilisation d'un kit de câblage en option.

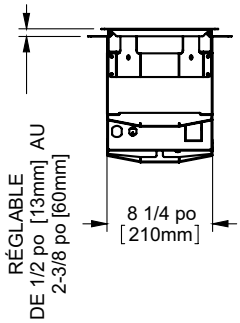

LES PHOTOS/SCHÉMAS DE CE MANUEL SONT FOURNIS À TITRE ILLUSTRATIF SEULEMENT.
LES CARACTÉRISTIQUES DE L'APPAREIL PEUVENT VARIER EN RAISON DE L'AMÉLIORATION CONSTANTE DES PRODUITS.

MODÈLE PTO80 (MODÈLE PTO50 ASSEMBLÉ AVEC UN MODÈLE PTO30 DE BOUT EN BOUT)

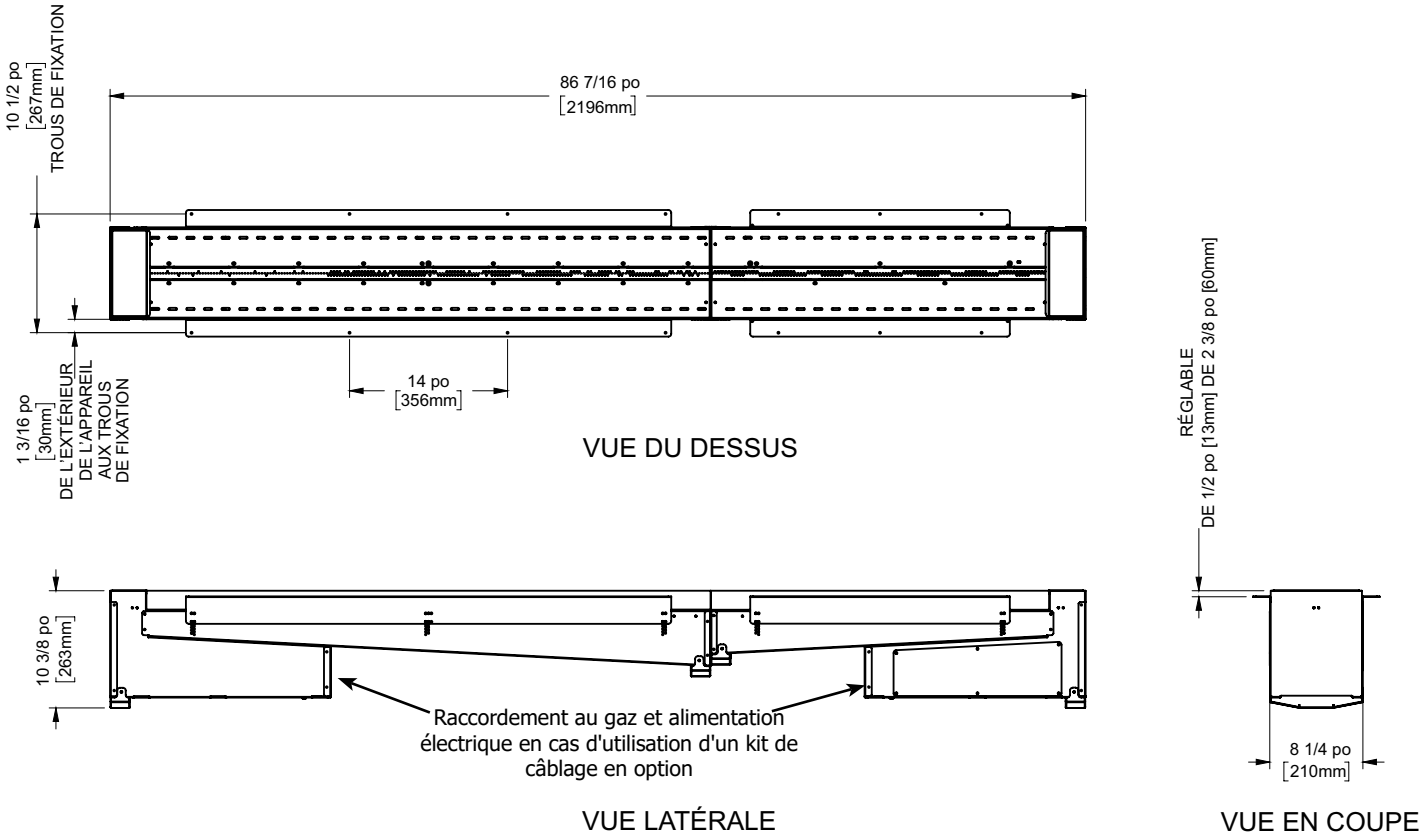

MODÈLE PTO100 (2 MODÈLES PTO50 ASSEMBLÉS BOUT À BOUT)

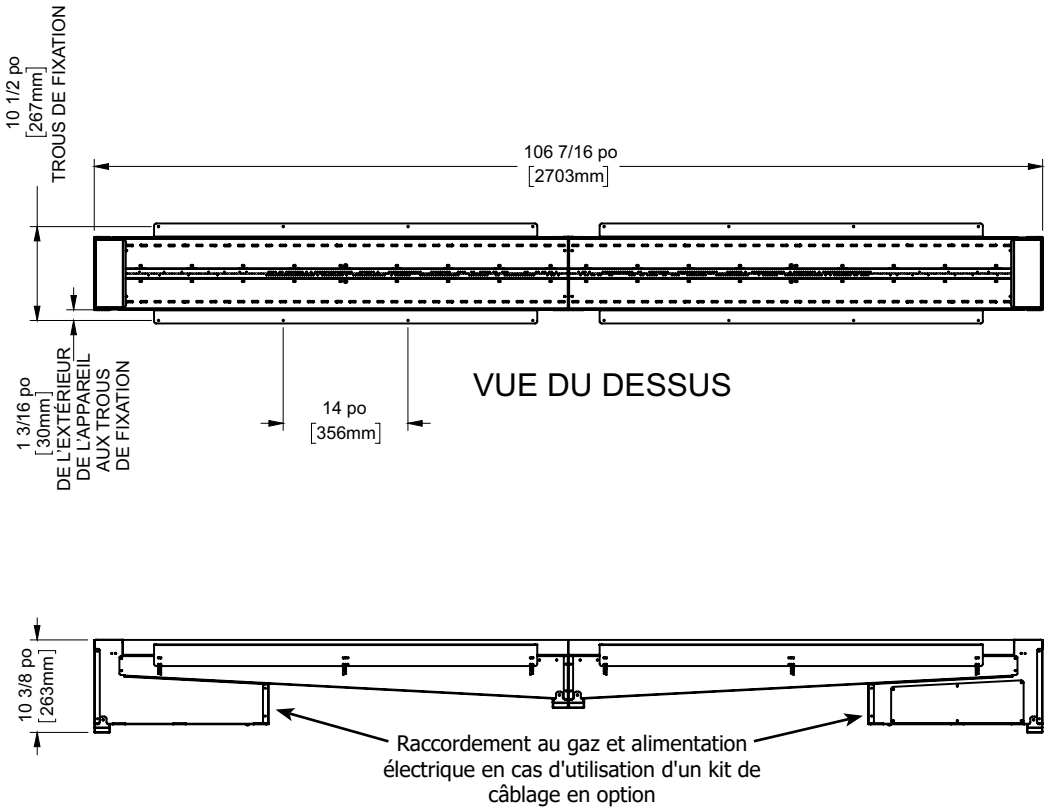

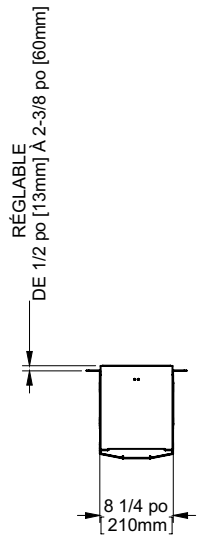

LISTE DE CONTRÔLE POUR L'INSTALLATION D'UN FOYER AU GAZ

Cette liste de contrôle générale ne contient pas tous les détails ou toutes les spécificités d'installation pertinents et ne remplace pas les directives de ce manuel. Votre détaillant ou installateur Regency doit l'utiliser en conjonction avec les instructions du manuel. Veuillez suivre tous les codes et réglements locaux et vérifier les juridictions en vigueur.

Client :		**Date d'installation :**	
Adresse de l'installation :		**Emplacement du foyer :**	
N° de série :		**Installateur :**	
N° de modèle :			

Exigences du site	**OUI**	**NON**
S'il y a lieu, y a-t-il de l'isolant, un pare-vapeur et des cloisons sèches si le foyer est installé sur un mur extérieur ou un châssis?		
L'espace dispose-t-il d'une base solide continue pour supporter l'appareil?		
L'espace est-il adapté à la taille de l'appareil et à tous les dégagements?		
Le gaz et l'électricité ont-ils été amenés à l'endroit où l'appareil sera installé?		
Dans les installations Cool Wall des modèles City et Grandview Series, l'enceinte du châssis est-elle scellée pour empêcher la chaleur de s'échapper? Tout l'air chaud de l'appareil doit sortir par les ouvertures d'évacuation requises.		
Dans les installations City et Grandview, l'enceinte du châssis est-elle ventilée par les ouvertures d'évacuation requises? Consultez le manuel pour plus de détails.		
S'il y a lieu, le foyer en maçonnerie ou fabriqué en usine est-il dans son état d'origine, sans aucune modification?		
S'il y a lieu, les exigences en matière d'âtre ont-elles été respectées?		
Configuration de l'appareil	**OUI**	**NON**
S'il y a lieu, les espaceurs et les extensions de bride de clouage supérieure sont-ils installés et à la bonne profondeur pour accueillir le matériau de finition? Consultez le manuel pour plus de détails.		
S'il y a lieu, le foyer est-il de niveau et fixé, et respecte-t-il les dégagements de l'encadrement? Consultez le manuel pour plus de détails.		
S'il y a lieu, l'appareil est-il converti à une ventilation sur le dessus ou à l'arrière conformément aux directives du manuel? L'isolation est-elle mise de côté?		
Ventilation	**OUI**	**NON**
Les composants de ventilation sont-ils homologués pour l'appareil installé?		
La configuration de ventilation est-elle conforme aux schémas d'évacuation?		
La ventilation est-elle installée et fixée, et les dégagements pour le conduit d'évacuation et le chapeau d'évacuation sont-ils respectés?		
S'il y a lieu, une élévation de 1/4 po a-t-elle été respectée à chaque pied de longueur horizontale?		
Est-ce que la terminaison a été installée et scellée?		
La terminaison de l'évacuation directe se trouve-t-elle au point le plus élevé de l'ensemble de l'évacuation?		
S'il y a lieu, les deux revêtements de cheminée sont-ils continus depuis les buses de la cheminée jusqu'à la terminaison?		
Alimentation électrique et câblage	**OUI**	**NON**
L'appareil est-il raccordé au réseau 110/120 V de la maison conformément aux codes locaux? Vérifiez les codes locaux pour l'emplacement des prises de courant.		
Les raccordements dans le foyer ont-ils été testés avec un multimètre?		
L'appareil est-il correctement mis à la terre?		
S'il y a lieu, le boîtier électrique ou jumelé est-il fixé au mur pour faciliter le montage du récepteur ou du compartiment de piles?		
S'il y a lieu, tous les fils et câbles électriques, Ethernet, HDMI, réseau, optiques, conduits, etc. sont-ils placés à travers les montants en bois ou en acier, car les fils et câbles de toute nature ne peuvent pas être exposés directement au-dessus du foyer?		

Alimentation au gaz	OUI	NON
La pression d'alimentation est-elle conforme aux exigences indiquées sur la plaque signalétique?		
Une conversion a-t-elle été effectuée?		
Un contrôle d'étanchéité a-t-il été effectué et les pressions du collecteur (manifold) ont-elles été vérifiées?		
La valve d'arrêt est-elle installée et facilement accessible au client?		
Finition	**OUI**	**NON**
S'il y a lieu, est-ce que seuls des matériaux non combustibles ont été installés dasn les zones non combustibles?		
Les dégagements respectent-ils les exigences en matière d'installation mentionnées dans le manuel?		
Les manteaux et/ou les projections sont-ils conformes au manuel d'installation?		
S'il y a lieu, la plaque d'avertissement du foyer à combustible solide a-t-elle été installée?		
L'enceinte du châssis est-elle complètement ouverte sur toute la largeur, la hauteur et la profondeur au-dessus du foyer, conformément aux exigences énoncées dans la section sur l'encadrement?		
Mise en place des éléments décoratifs	**OUI**	**NON**
Les commandes de la télécommande ou de l'interrupteur mural allument-elles la veilleuse et le brûleur principal?		
Les éléments décoratifs et le jeu de bûches du brûleur, la porte vitrée et l'écran sont-ils installés conformément aux instructions du manuel?		
Après 20 minutes de fonctionnement, l'obturateur d 'air est-il correctement réglé?		
S'il y a lieu, le contour et les garnitures ont-ils été installés conformément au manuel?		
Le fonctionnement du ventilateur, des lumières (si elles ont été installées) et de la modulation de la flamme a-t-il été vérifié?		
Tutoriel et présentation à l'intention des clients	**OUI**	**NON**
Le client a-t-il confiance dans le fonctionnement du nouvel appareil au gaz et connaît-il toutes les fonctions de la télécommande?		
Confirmez que la plaque signalétique et la plaque d'allumage sont fixées à l'appareil. Ne les retirez pas.		
Le client a-t-il été informé de l'emplacement de ces deux plaques?		
Est-ce que l'accès aux commandes de l'appareil en cas de panne de courant a été expliqué au client?		
Les numéros de modèle et de série, ainsi que la date d'installation de l'appareil sont-ils inscrit dans le manuel et sur la liste de contrôle?		
La garantie et l'enregistrement de l'appareil ont-ils été revus avec le client?		
Commentaires :		

MESSAGE IMPORTANT
CONSERVER PRÉCIEUSEMENT CES INSTRUCTIONS

Le foyer extérieur au gaz d'agrément PTO50 doit être installé en respectant ces directives. Veuillez lire attentivement les présentes directives avant de procéder à l'installation. Consultez les autorités compétentes pour savoir si vous devez vous procurer un permis au préalable. L'installateur doit s'assurer que l'appareil est installé conformément aux directives du fabricant et aux codes en vigueur.

AVANT DE DÉBUTER

Une installation et une utilisation sécuritaires de cet appareil relèvent du bon sens. Toutefois, les normes Canadian Safety Standards et ANSI Standards exigent du fabricant qu'il fournisse un certain nombre de mises en garde.

L'INSTALLATION ET LA RÉPARATION DOIVENT ÊTRE EFFECTUÉES PAR UN TECHNICIEN QUALIFIÉ. L'APPAREIL DOIT ÊTRE INSPECTÉ PAR UN TECHNICIEN PROFESSIONNEL AVANT LA PREMIÈRE UTILISATION, PUIS AU MOINS UNE FOIS PAR AN. UN ENTRETIEN PLUS FRÉQUENT PEUT ÊTRE NÉCESSAIRE SI LES TAPIS, LA LITERIE, ETC. PRODUISENT UNE QUANTITÉ IMPORTANTE DE POUSSIÈRE. IL EST ESSENTIEL QUE LES COMPARTIMENTS DE COMMANDES, LES BRÛLEURS ET LES CONDUITS DE CIRCULATION D'AIR DE L'APPAREIL SOIENT MAINTENUS PROPRES EN TOUT TEMPS.

UNE PROTECTION OU UN ÉCRAN RETIRÉ POUR PERMETTRE L'ENTRETIEN DE L'APPAREIL DOIT ÊTRE REMIS EN PLACE AVANT LA MISE EN MARCHE DE L'APPAREIL.

AVERTISSEMENT : UNE INSTALLATION NON CONFORME DE L'APPAREIL ENTRAÎNERA L'ANNULATION DE VOTRE GARANTIE ET POURRAIT CAUSER UN INCENDIE GRAVE.

ENFANTS ET ADULTES DOIVENT CONNAÎTRE LES DANGERS LIÉS AUX SURFACES EXPOSÉES À DES TEMPÉRATURES ÉLEVÉES, NOTAMMENT LA SURFACE VITRÉE DU FOYER, ET SE TENIR À DISTANCE POUR ÉVITER TOUT RISQUE DE BRÛLURES OU DE COMBUSTION DES VÊTEMENTS.

CET APPAREIL DOIT ÊTRE SEULEMENT UTILISÉ À L'EXTÉRIEUR DANS UN ESPACE BIEN AÉRÉ ET NE DOIT PAS ÊTRE UTILISÉ DANS UN BÂTIMENT, UN GARAGE OU TOUT ESPACE CLOS.

NE PAS UTILISER CET APPAREIL S'IL A ÉTÉ PLONGÉ DANS L'EAU, MÊME PARTIELLEMENT. FAIRE INSPECTER L'APPAREIL PAR UN TECHNICIEN QUALIFIÉ ET REMPLACER TOUT ÉLÉMENT DU SYSTÈME DE CONTRÔLE OU DE COMMANDE QUI A ÉTÉ PLONGÉ DANS L'EAU.

AUCUN VÊTEMENT NI AUTRE MATIÈRE INFLAMMABLE SUR L'APPAREIL NI À PROXIMITÉ.

PAS DE COMBUSTION DE MATIÈRES SOLIDES DANS CET APPAREIL.

LES JEUNES ENFANTS DOIVENT ÊTRE ÉTROITEMENT SURVEILLÉS LORSQU'ILS SE TROUVENT DANS LA MÊME PIÈCE QUE L'APPAREIL. L'INSTALLATION D'UNE BARRIÈRE DE PROTECTION CONTRE LES BRÛLURES ACCIDENTELLES EST RECOMMANDÉE S'IL Y A DES PERSONNES À RISQUE DANS LA MAISON COMME BÉBÉS ET JEUNES ENFANTS. AFIN DE LIMITER L'ACCÈS À L'APPAREIL, INSTALLEZ UNE BARRIÈRE DE SÉCURITÉ AJUSTABLE POUR GARDER LES NOURRISSONS, LES JEUNES ENFANTS ET AUTRES PERSONNES À RISQUE HORS DE LA PIÈCE ET LOIN DES SURFACES CHAUDES.

NE PAS S'ASSEOIR OU SE TENIR SUR L'APPAREIL AU GAZ D'AGRÉMENT.

INFORMATIONS DE SÉCURITÉ GÉNÉRALE

1) L'installation de cet appareil doit être conforme aux codes et règlements locaux ou, en leur absence, aux codes d'installation CAN/CSA-B149.1, Natural gas and Propane Installation Code ou au CAN/CSA-B149.2, Propane Installation Code the Natural Gas Fuel Code, ANSI-Z223.1/NFPA 54 en vigueur.

MISE EN GARDE : Risque de cancer et de malformations congénitales
www.P65Warnings.ca.gov
919-874-fr

2) Voir les directives générales de construction et d'assemblage. L'appareil doit être isolé.

3) Inspecter le brûleur avant chaque utilisation de l'appareil afin de s'assurer qu'il n'est pas obstrué ou détérioré.

4) Afin d'éviter toute blessure, ne pas confier le fonctionnement de l'appareil à une personne qui n'est pas familière avec son utilisation.

5) Porter des gants et des lunettes de sécurité pour effectuer l'entretien de l'appareil.

6) Pression maximale d'admission du gaz = 1/2 psig.

7) Aucun changement ne doit être apporté à cet appareil. Les pièces retirées pour entretien doivent être remises en place avant l'utilisation de l'appareil.

8) L'installation et les réparations de cet appareil doivent être effectuées par un technicien qualifié. Un professionel devra effectuer une inspection annuelle de l'appareil. S'assurer de faire inspecter annuellement tous les appareils au gaz.

9) Ne jamais brûler de combustibles solides (bois, papier, carton, charbon, etc.) dans cet appareil.

10) L'appareil et la vanne d'arrêt individuelle doivent être débranchés du système d'alimentation au gaz lors de tests de pression du système d'alimentation lorsque la pression est inférieure ou égale à ½ psig (3,45 kPa).

11) L'espace autour de l'appareil doit être dégagé et ne pas comporter de matériaux combustibles, de carburants et d'autres liquides ou gaz inflammables.

Il est vivement recommandé de protéger l'intérieur de l'appareil contre l'humidité (pluie, neige). Couvrir l'ouverture lorsque l'appareil n'est pas utilisé. Cet appareil au gaz d'agrément doit être seulement utilisé avec le type de gaz indiqué sur la plaque signalétique. Cet appareil n'est pas convertible à d'autres gaz, sauf en cas d'utilisation d'une trousse certifiée.

12) Si l'appareil n'est pas utilisé pendant de longues périodes, couper l'alimentation au gaz.

13) Ne pas faire fonctionner cet appareil avec une télécommande. Utiliser uniquement l'interrupteur ON/OFF fourni avec cet appareil. Cet interrupteur doit être placé dans le champ de vision de l'appareil.

AIDE-MÉMOIRE POUR L'INSTALLATION

En cas d'installation d'un modèle PTO100 ou PTO80, répéter les étapes 2 à 5 pour les deux appareils.

1. Choisir l'emplacement de l'appareil.

a) Se reporter à la section «Choisir l'emplacement de votre appareil au gaz d'agrément»
b) Dégagements par rapport aux matériaux combustibles (consulter la section«Dégagements»)
c) Exigences en matière de structure d'encadrement et de finition (consulter la section «Structure d'encadrement et finition»)

2. Installation d'un drain (recommandé).

3. Installer l'interrupteur ON/OFF (Marche/Arrêt) – s'assurer qu'il se trouve sur la position OFF.

4. Effectuer les branchements au gaz – s'assurer qu'il n'y a aucune fuite.

5. Insérer 4 piles AA dans le bloc-piles. Cet appareil ne peut pas fonctionner sans les piles AA en place. Un boîtier de branchement électrique peut également être installé, ce qui remplace l'utilisation des 4 piles AA. Les piles seront seulement utilisées comme piles de secours en cas de panne de courant.

6. Installer les accessoires standard et en option. Consulter les sections suivantes :

a. Cristaux de verre
b. Installation des pierres volcaniques (en option)
c. Installation des bûches (en option)
d. Installation du contour vitré (en option)
e. Dispositif du branchement électrique (en option)
f. Trousse de conversion au propane (en option)
g. Protection du brûleur (en option)
h. Bordure intérieure inoxydable (en option)

7. Faire une dernière vérification

Cette dernière vérification comprend les étapes suivantes :

1. Chronométrer l'appareil afin de s'assurer qu'après 15 minutes de fonctionnement, l'allure de chauffe est adéquate (telle qu'inscrite sur l'étiquette de sécurité).

2. Au besoin, régler l'entrée d'air primaire pour éviter que les flammes ne produisent du carbone. Faire fonctionner l'appareil de 15 à 20 minutes au préalable pour laisser le temps aux flammes de se stabiliser.

AVERTISSEMENT : Le fabricant n'est pas responsable des dommages occasionnés par la production de suie ou de carbone à la suite d'une modification de l'appareil.

CHOISIR L'EMPLACEMENT DE VOTRE FOYER EXTÉRIEUR AU GAZ D'AGRÉMENT

1. Avant d'installer cet appareil, s'assurer de respecter les différents dégagements indiqués dans le présent document.

2. Cet appareil doit être installé dans un endroit ouvert, qui bénéficie d'une circulation d'air constante et d'une ventilation naturelle, et où les émissions de gaz et les produits de combustion sont rapidement dispersés par le vent et l'aération naturelle.

3. Certains matériaux ou articles peuvent devenir dangereux s'ils sont placés à proximité de l'appareil et exposés à la chaleur qui s'en dégage.

4. Généralement, on entend par «extérieur» un espace ouvert, sans mur. Si ce n'est pas le cas, l'espace en question doit respecter les exigences décrites ci-dessous :

Espace fermé par des murs de tous les côtés, sans toit, avec au moins une ouverture permanente au niveau du sol.

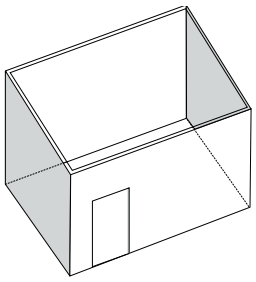

Espace partiellement fermé muni d'un toit et de deux murs ou moins.

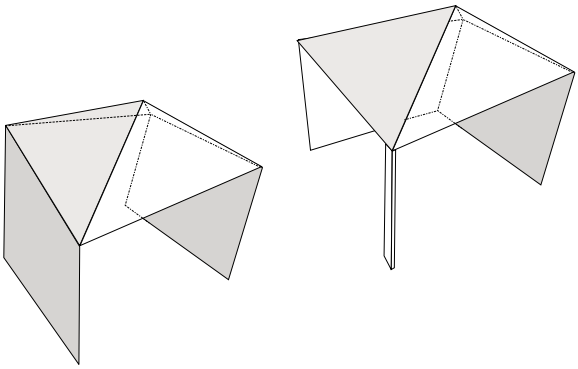

Dans le cas d'un espace partiellement fermé muni d'un toit et de plus de deux murs, prévoir également:
• Un côté ouvert dont la superficie équivaut à au moins 25 % de la superficie totale des murs, et
• Des ouvertures permanentes dont la superficie équivaut à au moins 30 % de la superficie restantes des murs.

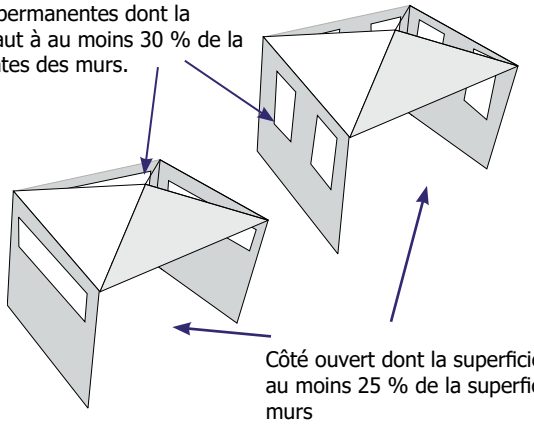

*** VOIR REMARQUES IMPORTANTES SUR L'INSTALLATION À LA PAGE SUIVANTE**

INFORMATION IMPORTANTE POUR L'INSTALLATION DES FOYERS EXTÉRIEURS

- Ne jamais poser d'isolation autour du corps de l'appareil.
- L'isolation excessive de la chambre de combustion (rétention de chaleur) entraînera des dommages au niveau des pièces/composants et un mauvais fonctionnement du foyer.
- L'isolation excessive de la chambre de combustion (rétention de chaleur) augmentera également le risque d'incendie dans le châssis.
- La rétention de chaleur peut causer le "gondolage" du foyer et la surchauffe qui en découle, l'endommager.
- Ne pas construire un mur, de quelque matériau que ce soit, devant ou sur les côtés de l'appareil, qui soit plus élevé que l'ouverture de la chambre de combustion. Cela pourrait créer une zone de pression et empêcher la ventilation adéquate de l'appareil.
- Cet appareil est un foyer extérieur équipé d'un drain intégré. Ce drain doit être installé et connecté sur tous les appareils, comme indiqué dans le manual d'installation.
- Un mauvais drainage causera des dépôts de rouille et réduira la durée de vie de l'appareil, ce qui n'est pas couvert par la garantie.

PIÈCES DES FOYERS EXTÉRIEURS

- Les foyers extérieurs comprennent des pièces électroniques fiables et robustes utilisés dans la plupart des appareils électroniques de Regency.
- Installées correctement, ces pièces sont soumises à des températures beaucoup plus basses que les appareils intérieurs. Elles sont certifiées sécuritaires au contact de la chaleur, etc.
- Les taux de pression du gaz, lorsque l'appareil est en marche, sont aussi importants à respecter pour les appareils extérieurs que pour les appareils intérieurs, voire plus importants pour les systèmes électroniques.

MYTHE COURANT CONCERNANT LES FOYERS EXTÉRIEURS

- On croit à tort qu'un foyer extérieur, parce que conçu pour l'extérieur, peut fonctionner dans n'importe quelles circonstances.
- Les foyers extérieurs ont besoin d'un système de ventilation aussi efficace qu'un foyer intérieur, voire plus encore.
- Les foyers extérieurs ont besoin d'une ventilation appropriée vers l'extérieur pour produire ainsi une circulation d'air de combustion permanente.
- Ce type d'appareils dispose d'un système de ventilation.
- Tous les foyers extérieurs doivent être alimentés en air/oxygène et être ventilés.
- Même si l'appareil est à l'extérieur, cela ne signifie pas qu'il dispose d'un apport d'air suffisant.
- Ces exigences ne sont pas spécifiques aux appareils Regency.
- Lire et suivre avec précaution les directives concernant la mise en place de l'appareil dans le présent manuel.

COMPRENDRE LES CONDITIONS D'UTILISATION D'UN APPAREIL EXTÉRIEUR

- Ne pas négliger une solution évidente
- Se laisser toujours une marge d'erreur plus importante
- La combustion nécessite toujours les 3 mêmes éléments
- Seuls les quantités et les volumes changent

RAPPEL DE QUELQUES ÉLÉMENTS IMPORTANTS

- La pression de gaz adéquate lorsque l'appareil est en marche est essentielle pour les appareils électroniques.
- Si possible, éviter de placer l'appareil sur un mur plat dans un angle étroit.
- L'espace au niveau du plancher ne compte pas comme "espace ouvert".
- Installer la structure d'encadrement en suivant les directives du manuel et **ne pas isoler** l'appareil ou l'enceinte qui le contient.
- L'enceinte d'encadrement doit au moins respecter les dimensions minimales indiquées dans le manuel d'installation.
- Seuls les éléments décoratifs homologués de Regency doivent être utilisés dans la chambre de combustion (par ex. pierres/verre)
- Tenir compte des zones de pression pour l'emplacement de l'appareil (par ex. face à l'océan).
- L'ouverture des murs et des portes vers l'extérieur aide à améliorer la performance d'un appareil extérieur.
- Les aires ouvertes d'un toit/plafond fixe entrent en compte dans les exigences en matière d'aires ouvertes totales.
- Les écrans produisent une obstruction de l'entrée d'air d'au moins 40%.
- Les zones protégées par un écran comportent des restrictions et réduisent l'ouverture à l'air. Calculer la zone nécessaire en fonction d'un écran **fermé**.
- Les problèmes les plus graves sont liés à un manque de circulation d'air.
- La plupart des foyers extérieurs sont des systèmes intégrés : une mauvaise installation peut entraîner des coûts de réparation élevés.
- Les appareils ne doivent en aucun cas être modifiés ou altérés.

PROBLÈMES PRÉVISIBLES LIÉS À UN EMPLACEMENT INADÉQUAT OU UNE MAUVAISE INSTALLATION

- Appareil qui s'éteint ponctuellement
- Surchauffe des pièces entraînant une panne
- Instabilité des flammes
- Pauvre apparence des flammes (par ex. juste sur un côté, flammes lentes)
- Échec de l'allumage
- Production excessive de carbone
- Problèmes de sécurité liés à des produits dérivés de la combustion

VENTILATION NÉCESSAIRE DES FOYERS EXTÉRIEURS

- Les foyers extérieurs doivent être installés dans des aires ouvertes avec une ventilation naturelle et sans espaces fermés.
- Toute fuite de gaz ou de produits de combustion doit être rapidement dissipée par le vent ou une convection naturelle.
- Normalement, les espaces extérieurs ne sont pas clos. Néanmoins, en cas de non-respect des directives d'installation, le vent ou la pression de l'air à l'intérieur de l'enceinte du foyer extérieur peut nuire à son fonctionnement.
- **TOUTE** enceinte dans laquelle l'appareil est placé doit se conformer à l'un des schémas des pages précédentes.

RÉSUMÉ DE L'INSTALLATION DU FOYER EXTÉRIEUR

- Ensemble des murs + recouvrement du dessus = 100% de la surface totale.
- Un des quatre murs ou toute la surface au-dessus du foyer doit être totalement ouverte. De plus, un des murs restants doit comporter une ouverture fixe.
- Tous les foyers/tables extérieurs nécessitent une ventilation **naturelle** complète de 50% de l'espace ouvert.

DÉGAGEMENTS MINIMAUX PAR RAPPORT AUX MATÉRIAUX COMBUSTIBLES

Les dégagements indiqués ci-dessous correspondent aux distances minimales à respecter, sauf indication contraire.

Le non-respect des dégagements obligatoires (espaces vides) des matériaux combustibles représente l'une des principales causes d'incendies. Il est donc primordial d'installer l'appareil au gaz d'agrément conformément aux présentes directives.

Exigences à respecter
Le dessus, l'arrière et les côtés de l'appareil au gaz d'agrément sont délimités par des espaceurs. **NE PAS** encastrer les extrémités en métal de ces espaceurs dans des matériaux de construction combustibles.

ATTENTION
RISQUE TRÈS ÉLEVÉ D'INCENDIE
en cas de non-respect de ces dégagements (espaces vides) par rapport aux matériaux combustibles. Il est donc fondamental d'installer l'appareil au gaz d'agrément en suivant scrupuleusement ces directives.

Exigences en matière de dégagements - Modèles PTO50, PTO80 ou PTO100

Dégagements	Dimensions	Mesures prises à partir de :
A: Mur du fond	18 po (457 mm)	Du brûleur au mur du fond
B: Mur latéral	17 po (432 mm)	Du brûleur au mur latéral
C: Plafond	45 po (1143 mm)	Du brûleur au plafond
D: Base de l'appareil	1po (25 mm)	De la base de l'appareil au matériau combustible
E1: Largeur de l'alcôve **E2: Largeur de l'alcôve (Modèle PTO80)** **E3: Largeur de l'alcôve (Modèle PTO100)**	91 po (2 311 mm) 121 po (3 074 mm) 141 po (3 581 mm)	Mur à mur (minimum)
F: Profondeur de l'alcôve	60 po (1 524 mm)	De l'avant au mur du fond (maximum)
Remarques :	0 po	Aucun socle requis
Les dégagements indiqués s'appliquent aux matériaux combustibles et non combustibles.		

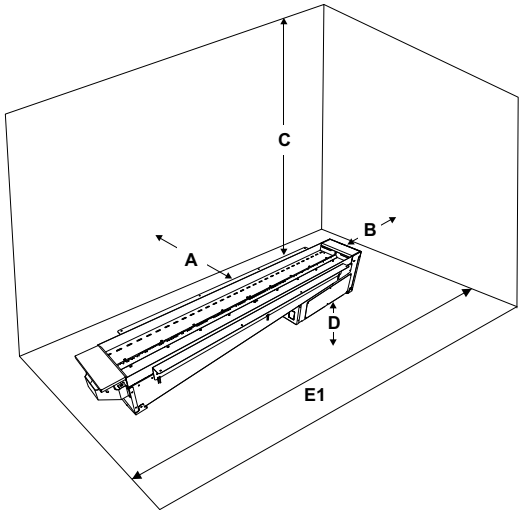

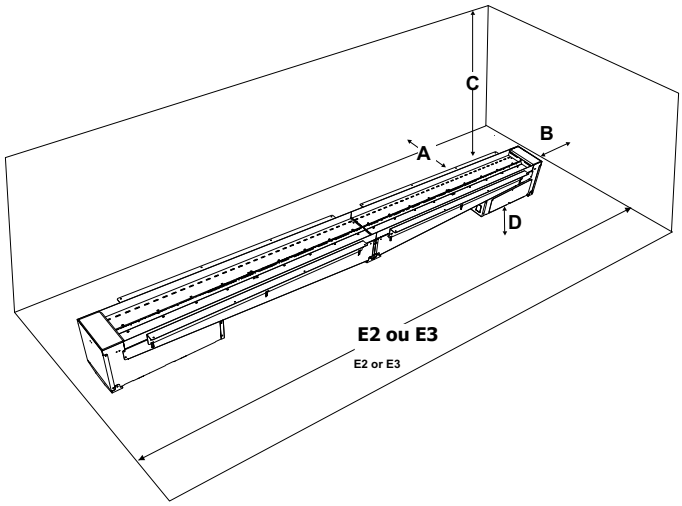

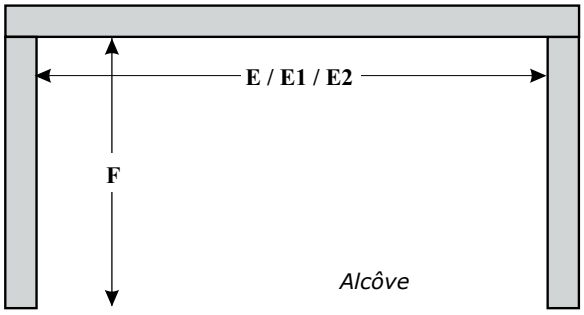

DIMENSIONS DE LA STRUCTURE D'ENCADREMENT INTÉRIEURE (REQUIS)
REMARQUE : MATÉRIAUX D'ENCADREMENT NON FOURNIS

MODÈLE PTO50

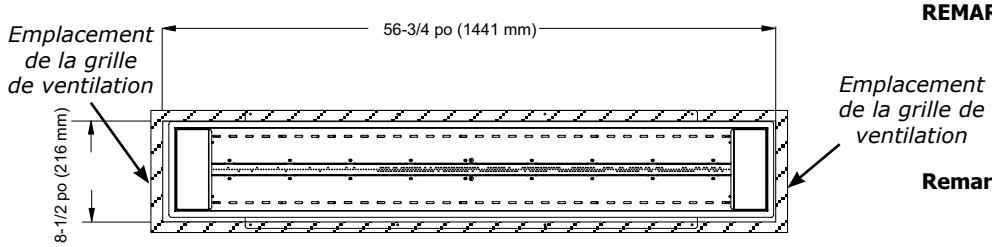

VUE DU DESSUS

REMARQUE : Les matériaux d'encadrement doivent être non combustibles s'ils sont installés à 5 po ou moins de l'appareil.
Les matériaux d'encadrement combustibles peuvent être utilisés au-delà des 5 po de dégagement minimum.

Remarque : Le dégagement requis par rapport aux matériaux non combustibles pour le modèle PTO30 est de 4 po, et sera de 5 po s'il est combiné au modèle PTO50 pour obtenir un PTO80.

Les matériaux de finition **DOIVENT** être non combustibles.

Prendre en compte les facteurs climatiques/extérieurs pour choisir les matériaux pour la structure d'encadrement (par ex. bois traité, montant en acier).

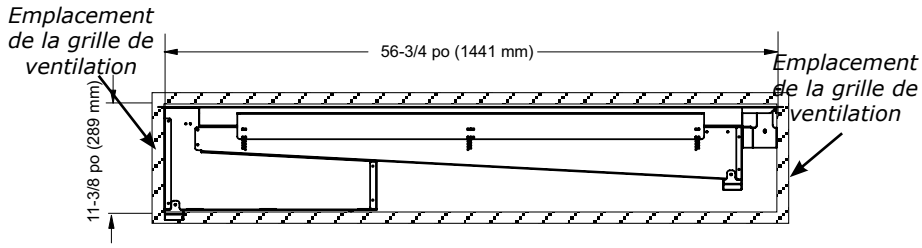

VUE LATÉRALE

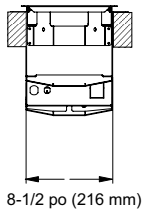

VUE EN COUPE

REMARQUE : Modèle PTO50 - Deux (2) grilles de ventilation sont requises pour toutes les enceintes. La ou les grilles de ventilation doivent être placées à chaque extrémité, comme illustré ci-dessus, pour faciliter la circulation d'air d'une extrémité à l'autre. Elles permettent d'améliorer le taux d'humidité et de laisser l'air circuler. Taille minimale recommandée de 20 pi² (508 mm²) **chaque**.
Les grilles de ventilation doivent être situées aux extrémités du brûleur, comme indiqué sur le schéma ci-dessus.

MODÈLE PTO80

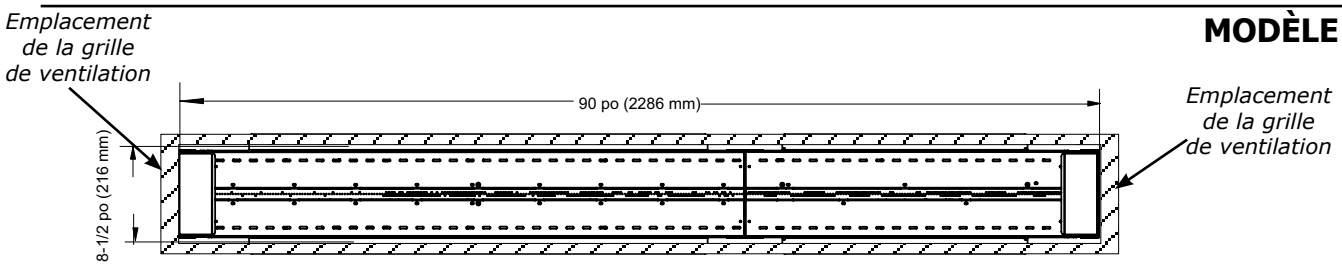

VUE DU DESSUS

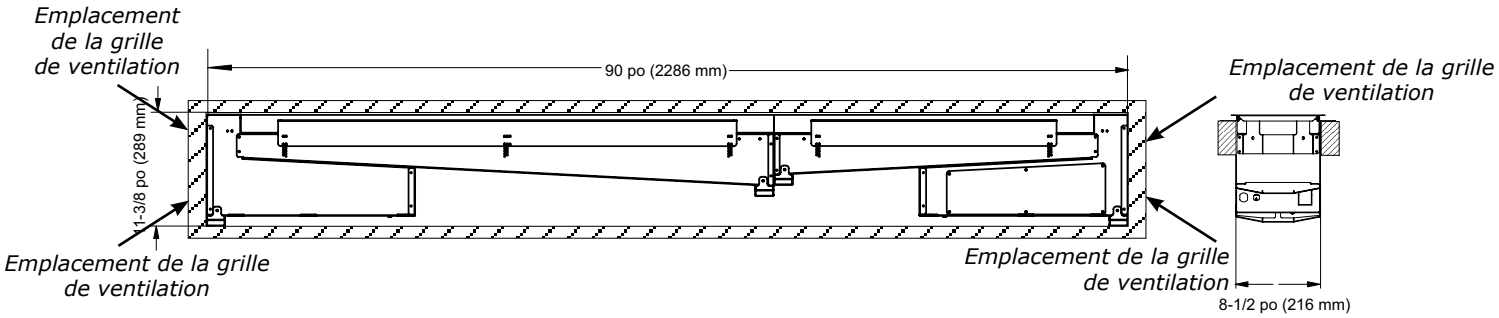

VUE LATÉRALE

VUE EN COUPE

REMARQUE : Modèle PTO80 - Quatre (4) grilles de ventilation sont requises pour toutes les enceintes. La ou les grilles de ventilation doivent être placées à chaque extrémité, comme illustré ci-dessus, pour faciliter la circulation d'air d'une extrémité à l'autre. Elles permettent d'améliorer le taux d'humidité et de laisser l'air circuler. Taille minimale recommandée de 20 pi² (508 mm²) **chaque**. Les grilles de ventilation doivent être situées aux extrémités du brûleur, comme indiqué sur le schéma ci-dessus.

MODÈLE PTO100

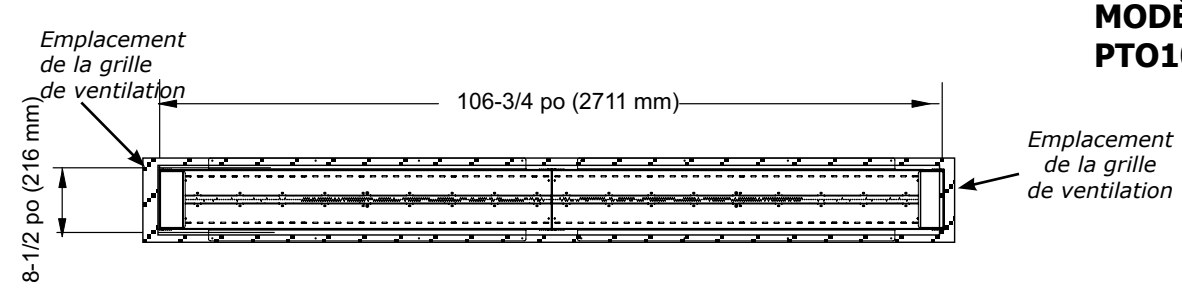

VUE DU DESSUS

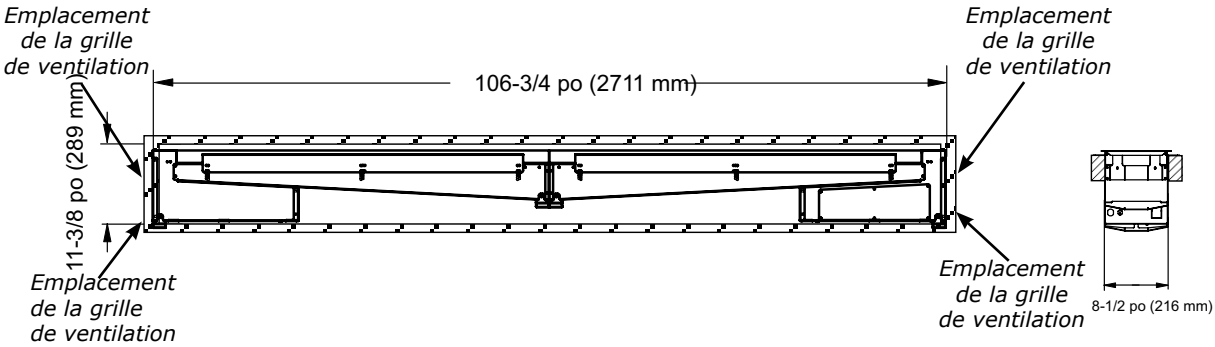

VUE LATÉRALE VUE EN COUPE

REMARQUE : Modèle PTO100 - Quatre (4) grilles de ventilation sont requises pour toutes les enceintes. La ou les grilles de ventilation doivent être placées à chaque extrémité, comme illustré ci-dessus, pour faciliter la circulation d'air d'une extrémité à l'autre.
Elles permettent d'améliorer le taux d'humidité et de laisser l'air circuler. Taille minimale recommandée de 20 pi² (508 mm²) **chaque**.
Les grilles de ventilation doivent être situées aux extrémités du brûleur, comme indiqué sur le schéma ci-dessus.

INSTALLATION DU CHÂSSIS DE VENTILATION

Modèles PTO30/PTO50 : L'installation de deux (2) grilles de ventilation est obligatoire pour toutes les enceintes. Les grilles doivent être placées à une des extrémités, comme illustré ci-dessous, pour permettre à l'air de circuler d'un bout à l'autre. Elles permettent d'améliorer le taux d'humidité et de laisser l'air circuler. Taille minimale recommandée de 20 pi² (508 mm²) chaque.

Modèles PTO60/PTO80/PTO100 : L'installation de quatre (4) grilles de ventilation est obligatoire pour toutes les enceintes. Deux (2) grilles supérieures et deux (2) grilles inférieures sont requises pour toutes les installations.
Elles permettent d'améliorer le taux d'humidité et de laisser l'air circuler. Taille minimale recommandée de 20 pi² (508 mm²) chaque.

En cas d'installation des grilles offertes par Regency (fournies), suivre les consignes indiquées ci-dessous :
Construire une ouverture pour la ventilation supérieure d'une taille de 16 po x 1-1/4 po - fixer la ventilation supérieure à la structure d'encadrement à l'aide de 6 vis.

Construire une ouverture pour la ventilation inférieure d'une taille de 8 po x 2-7/8 po - fixer la ventilation inférieure à l'aide de 10 vis.

Il est vivement recommandé d'installer ces grilles inférieure et supérieure à chaque extrémité de la structure pour permettre à l'air de mieux circuler d'un bout à l'autre.

REMARQUE : Si les grilles sont achetées chez un autre fournisseur, s'assurer de respecter la dimension minimale recommandée de 20 po² (508 mm²).

Les grilles en option des modèles PTO30/PTO50 comprennent 2 ventilations inférieures 377-061 (pièce du kit nº 377-946)
Les grilles en option des modèles PTO60/PTO80 comprennent 2 ventilations inférieures 377-061 et 2 ventilations supérieures 377-060 (pièce du kit nº 377-948)

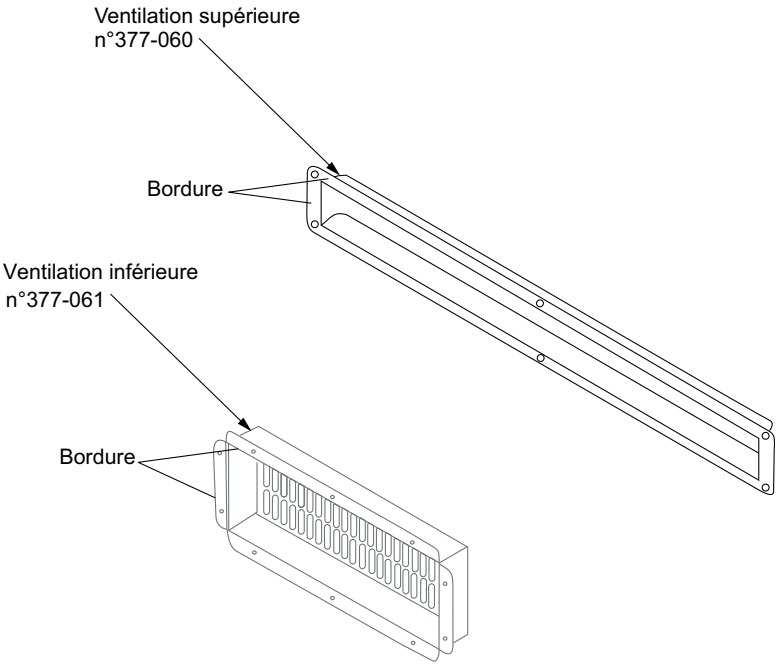

Remarque : Le matériau de finition peut couvrir le bord des grilles de ventilation pour donner un aspect plus épuré.

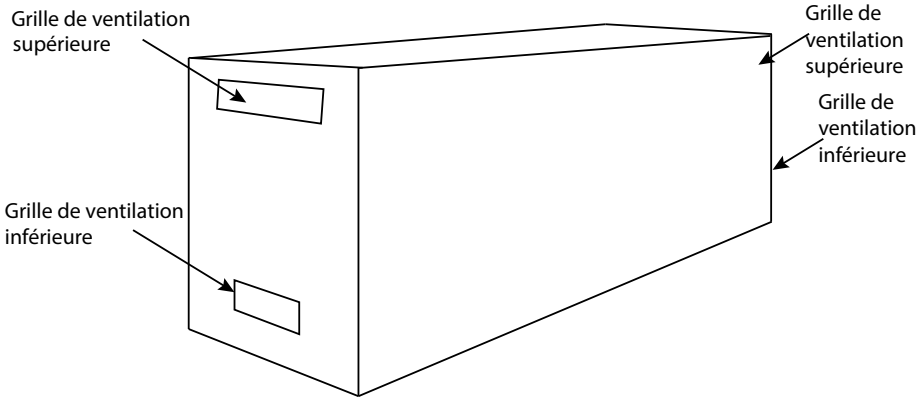

FINITION

Les brides de clouage latérales sont réglables pour des matériaux d'une épaisseur de ½ po à 2-3/8 po.
Les matériaux de finition peuvent s'étendre au-delà de la hauteur du brûleur.

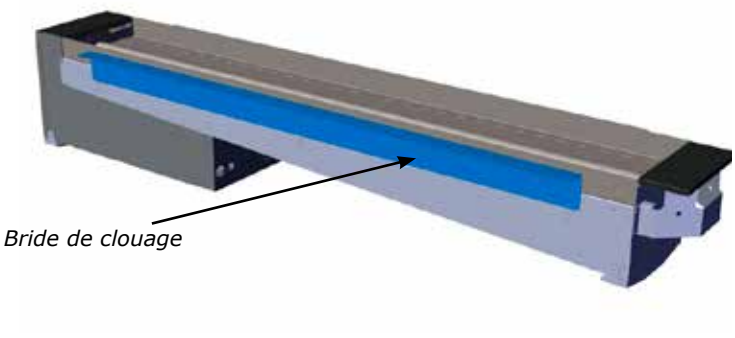

Les brides de clouage latérales sont réglables par incrémentation de ¼ po ou de 1/8 po. Les trous de la rangée intérieure sont espacés de 1/8 po et ceux de la rangée extérieure, de ¼ po.
Déterminer l'épaisseur du matériau de finition avant de régler les brides de clouage.

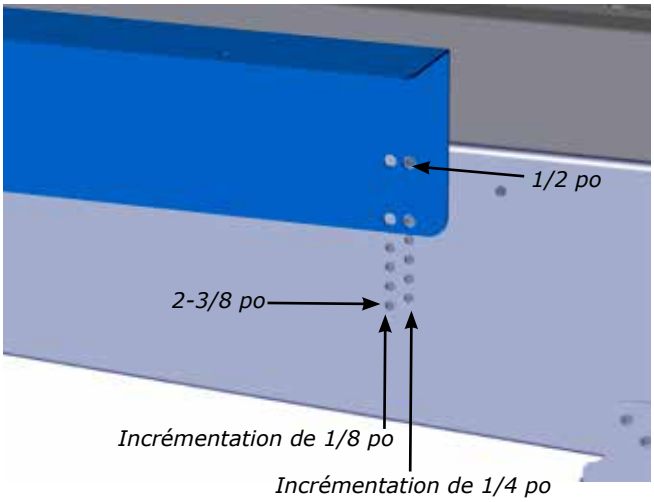

MATÉRIAUX DE FINITION

Ce brûleur est conçu pour une finition en matériaux non combustibles (par ex. céramique, granit, marbre, briques, etc.) d'une épaisseur de ½ po à 2-3/8 po.

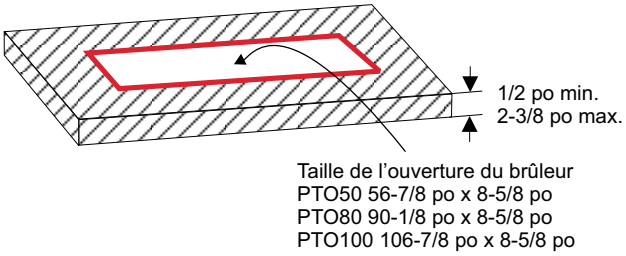

Remarque importante : Deux (2) grilles de ventilation, (PTO50), quatre (4) grilles de ventilation (PTO80 et PTO100) sont vivement recommandées pour toutes les enceintes.
Elles permettent d'améliorer le taux d'humidité et de laisser l'air circuler.
Taille minimale recommandée de 20 pi² (508 mm²) chaque.
Les grilles de ventilation doivent être situées aux extrémités du brûleur.

BORDURE DE FINITION EN OPTION

La bordure de finition en option n'est pas fournie avec le modèle PTO50.
Placer la bordure de finition sur l'appareil, entre l'appareil et le matériau de finition.
REMARQUE : La bordure en option n'est pas disponible pour les modèles PTO80 et PTO100.

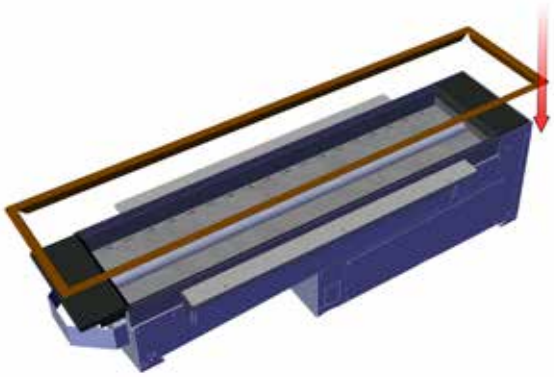

DONNÉES DU SYSTÈME PTO50-NG11	
Pression d'alimentation max.	14 po colonne d'eau (3,49 kPa)
Pression d'alimentation min.	5 po colonne d'eau (1,25 kPa)
Pression manifold (Haute)	3,5 po colonne d'eau (0,87 kPa)
Pression manifold (Basse)	1,6 po colonne d'eau (0,40 kPa)
Taille de l'orifice	#11 DMS
Débit calorifique minimal	42 000 BTU/h (12,31 kW)
Débit calorifique maximal	64 000 BTU/h (18,76 kW)
DONNÉES DU SYSTÈME PTO50-LP11	
Pression d'alimentation max.	14 po colonne d'eau (3,49 kPa)
Pression d'alimentation min.	11 po colonne d'eau (2,73 kPa)
Pression manifold (Haute)	10 po colonne d'eau (2,49 kPa)
Pression manifold (Basse)	6,4 po colonne d'eau (1,59 kPa)
Taille de l'orifice	#42 DMS
Débit calorifique minimal	49 000 BTU/h (14,36 kW)
Débit calorifique maximal	62 000 BTU/h (18,17 kW)

REMARQUE :
Les deux modèles PTO50 ont un débit calorifique minimal combiné de 84 000 BTU pour le gaz naturel et de 98 000 BTU pour le propane. Le débit calorifique max combiné est de 128 000 BTU pour le gaz naturel et de 124 000 BTU pour le propane. User de précaution en modifiant la taille de la conduite de gaz en raison des températures extrêmes de l'appareil.

INSTALLATIONS EN HAUTE ALTITUDE

Cet appareil est approuvé au Canada pour une altitude allant jusqu'à 4 500 pi (1370 m). (CAN/ 2.17-M91).

INSTALLATION DE LA CONDUITE DE GAZ

Comme certaines municipalités ont leur propre code, il est toujours préférable de consulter les autorités locales et le code d'installation CAN/CGA B149.

Aux États-Unis, respecter les codes municipaux et/ou le National Fuel Gas Code (ANSI Z223.1) en vigueur.

Cette installation est équipée d'une gaine de gaz flexible fixée à l'entrée de la valve. Un évasement de 1/2 po (13 mm) et un adaptateur mâle de 1/2 po (13 mm) sont fournis à l'installateur pour le branchement à cette gaine.

N'utiliser que des raccords flexibles ou en cuivre approuvés. Toujours installer un raccord-union pour que la conduite de gaz soit facilement démontable pour permettre l'entretien du brûleur et du ventilateur. Habituellement, l'utilisation d'écrous coniques pour les conduits de cuivre et les raccords flexibles satisfait à cette exigence.

REMARQUE : Un robinet d'arrêt/Dante doit être installé à l'intérieur de l'appareil ou à proximité (conformément aux codes locaux) pour faciliter l'entretien de cet appareil.

Important : Toujours vérifier qu'il n'y a pas de fuites de gaz à l'aide d'une solution d'eau savonneuse ou d'un détecteur prévu à cet effet. Ne pas tester avec une flamme nue.

RÉGLAGE DE LA VEILLEUSE

Vérifier régulièrement les flammes de la veilleuse. Si le réglage est correct, on doit avoir 2 flammes bleues soutenues : 1 autour du détecteur de flammes et 1 de part et d'autre du brûleur (elle ne doit pas être en contact avec le brûleur).

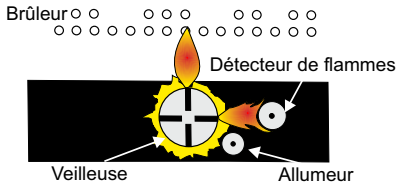

Remarque : Si le réglage de la flamme n'est pas correct, contactez votre détaillant Regency® pour de plus amples instructions.

Si le réglage n'est pas correct, les flammes sont petites et certainement jaunes, et n'entrent pas correctement en contact avec le brûleur arrière ou le détecteur de flammes.

TEST DE PRESSION DE LA CONDUITE DE GAZ

Cet appareil doit être isolé du système de conduite d'alimentation en gaz, en fermant la vanne de fermeture manuelle lors d'essais de pression de la conduite de gaz, lorsque la pression d'essai est inférieure ou égale à 1/2 psig (3,45 kPa). Débrancher la conduite de gaz de la vanne lorsque la pression dépasse 1/2 psig.

La pression d'entrée et de sortie (manifold) de gaz est contrôlée par un régulateur intégré au système de contrôle de gaz et doit être vérifiée au niveau du point de contrôle de pression.

Remarque : Pour obtenir une lecture précise de la pression du gaz, vérifier la pression à l'entrée et à la sortie (manifold) au niveau des prises de pression situées sur la valve.

1) S'assurer que la valve est en position "OFF".
2) Dévisser la/les prise(s) de pression "IN" et/ou "OUT" en sens antihoraire à l'aide d'un tournevis plat de 1/8 po de large.
3) Placer un manomètre au niveau de la/des prise(s) "IN" et/ou "OUT" en utilisant un tuyau souple en caoutchouc de 5/16 po de diamètre intérieur.
4) Allumer la veilleuse et mettre la valve sur "ON".
5) Le contrôle de la pression doit être effectué lorsque l'appareil est en marche et le réglage doit être compris dans les limites spécifiées sur l'étiquette de sécurité.
6) Après lecture du manomètre, fermer la valve de gaz, débrancher le tuyau et resserrer les vis des prises de pression (en sens horaire) avec un tournevis plat de 1/8 po.
   Remarque : bien visser sans trop serrer.

DESCRIPTION DE LA VALVE SIT 886

1) Régulateur manuel Haut/Bas
2) Régulateur de la veilleuse
3) Prise de pression de sortie
4) Prise de pression d'entrée
5) Sortie de la veilleuse
6) Sortie principale de gaz
7) Entrée principale de gaz

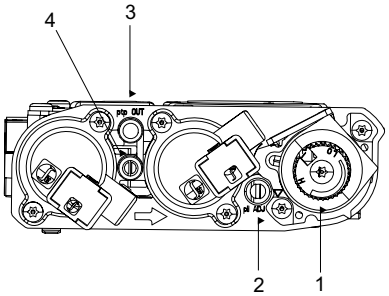

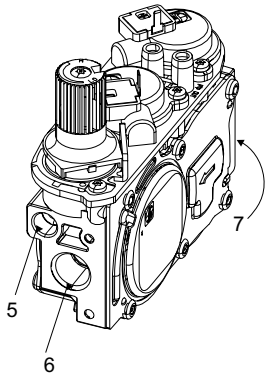

RÉGLAGE DE L'ARRIVÉE D'AIR

L'arrivée d'air dans le brûleur est préréglée en usine mais doit être réglée en fonction du service de gaz local ou de l'altitude. Ouvrir ou fermer l'obturateur d'air pour obtenir une flamme bleue ou plus jaune.

Ouverture minimale de l'obturateur d'air :

Ouverture complète	**Gaz Naturel**
Ouverture de 1/4 po	**Propane Liquide**

Voir les consignes concernant la conversion au propane (étapes 1-3 & 8) dans le présent manuel pour savoir comment régler l'arrivée d'air.

REMARQUE : La garantie NE couvre PAS les dommages occasionnés par l'émission de carbone à la suite d'un mauvais réglage du débit d'air.

ASSEMBLAGE DE DEUX APPAREILS BOUT À BOUT

REMARQUE : Deux modèles PTO50 ou un modèle PTO50 et un modèle PTO30 peuvent être assemblés bout à bout. Unités vendues séparément.

1 Retirer le large espaceur à l'extrémité des deux brûleurs PTO50 en dévissant les 2 vis de chaque côté.

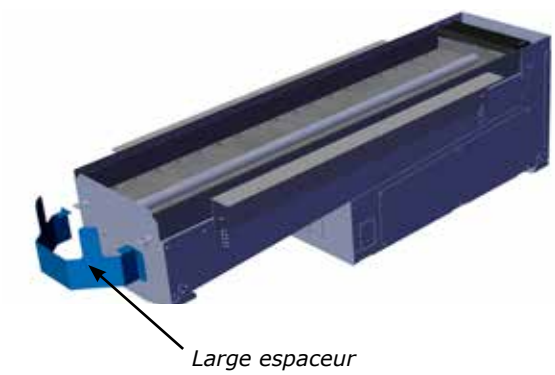

2. Retirer les 22 vis (modèle PTO50) ou les 9 vis (modèle PTO30) aux emplacements indiqués ci-dessous pour retirer le plateau du brûleur (retirer les vis sur les deux brûleurs).

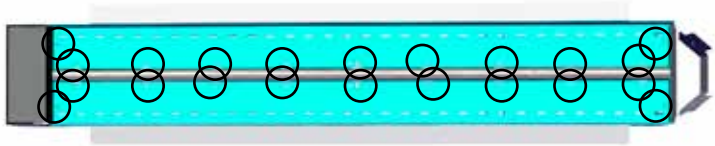

Modèle PTO50

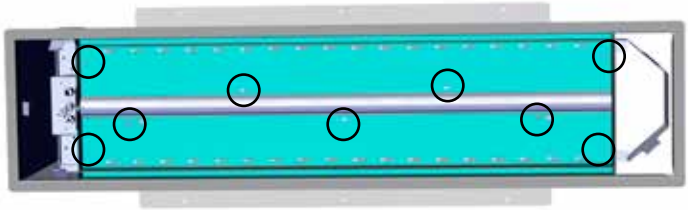

Modèle PTO30

3. Soulever le plateau du brûleur : le tube du brûleur peut rester en place.

4. Aligner les deux brûleurs bout à bout. Visser ensemble les deux chambres de combustion (une vis de chaque côté).

5. Réinstaller les plateaux des brûleurs.

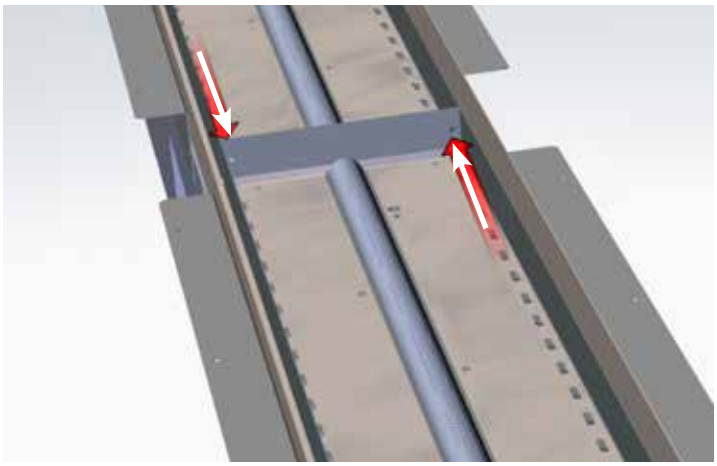

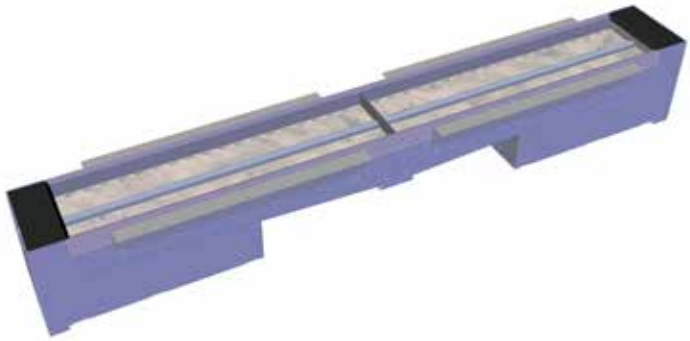

6. Installer les brûleurs une fois assemblés à l'intérieur de la structure d'encadrement (se reporter à la section sur la structure d'encadrement). Les maintenir à l'aide des brides de clouage.

Remarque : Pour équilibrer la flamme, la pression au niveau du manifold du modèle PTO30 doit être réglée comme suit :

PTO30-NG Gaz naturel - 1,6 po de colonne d'eau
PTO30-LP Propane - 8 po de colonne d'eau

Se reporter à la section sur le"Remplacement du dispositif de la valve" dans le manuel du modèle PTO30 pour accéder au régulateur de la valve.

CONVERSION AU PROPANE

CETTE CONVERSION DOIT ÊTRE EFFECTUÉE PAR UN MONTEUR D'INSTALLATIONS AU GAZ QUALIFIÉ.
EN CAS DE DOUTE, NE RIEN MODIFIER !!

Chaque pièce n°646-969 comprend une trousse de conversion au propane

Contenu de la trousse de conversion :

Qté	Pièce n°	Description
1	904-430	Orifice du brûleur #42
1	904-529	Clé Allen 5/32 po
1	908-528	Étiquette rouge "LP"
1	911-009	Conversion propane Hi/Lo pour valve 886
1	910-101	Orifice de la veilleuse pour propane
1	918-590	Autocollant "Converti au propane"
1	919-767	Fiche d'instruction

Débrancher l'appareil et le laisser refroidir à température ambiante. Couper l'alimentation au gaz.

1. Retirer les cristaux de verre et le jeu de bûches,s'il y a lieu.

2a. Localiser les 22 vis et les enlever pour retirer le plateau du brûleur.

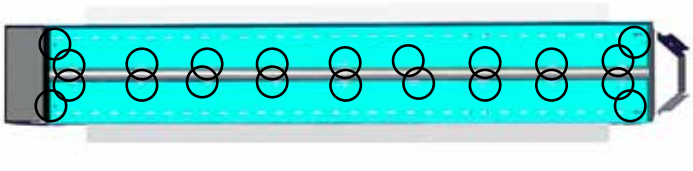

2b. Retirer les 2 vis pour retirer l'extrémité du brûleur (voir ci-dessous).

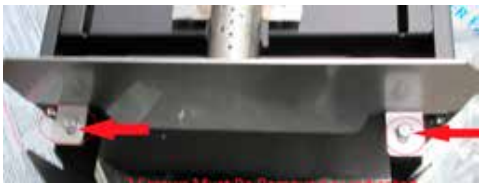

3. Retirer les 2 vis et faire glisser le tube du brûleur vers la gauche (du côté opposé à l'orifice) pour l'enlever.

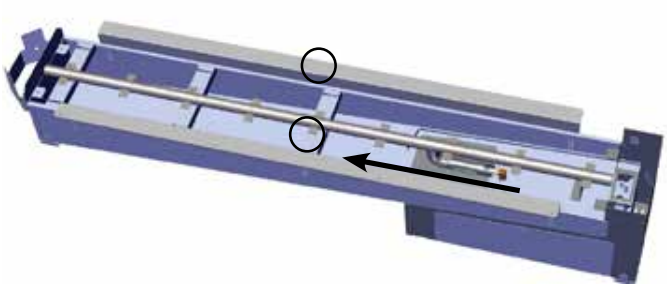

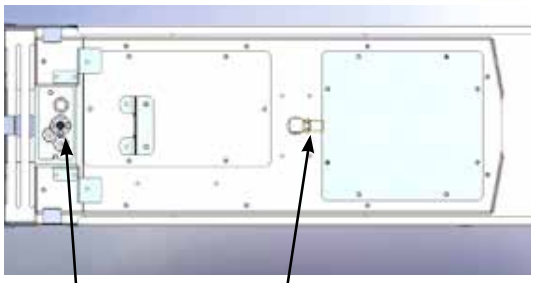

Capuchon de la veilleuse *Orifice du brûleur*

4. Retirer l'orifice du brûleur à l'aide d'une clé de 1/2 po. Utiliser une autre clé pour maintenir le coude derrière l'orifice. Mettre celui-ci de côté.
   Installer le nouvel orifice du brûleur pour propane n° 42 fourni avec la trousse.

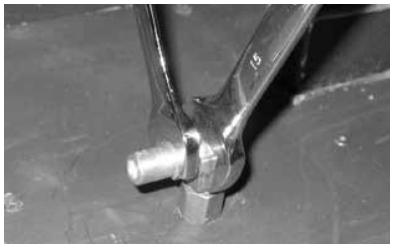

5. Retirer l'attache du fil située sous le capuchon de la veilleuse.

Attache de la retenue de la veilleuse

6. Enlever le capuchon de la veilleuse pour dégager l'orifice. En utilisant une clé Allen de 5/32 po, retirer l'orifice de la veilleuse et le remplacer par l'orifice de la veilleuse pour propane.

7. Réinstaller le capuchon de la veilleuse.

8. Régler l'obturateur d'air sur une ouverture de 1/4 po en dévissant la vis sur l'obturateur. Resserrer les vis après le réglage.

9. Retirer les 8 vis sur le couvercle d'accès de la valve.

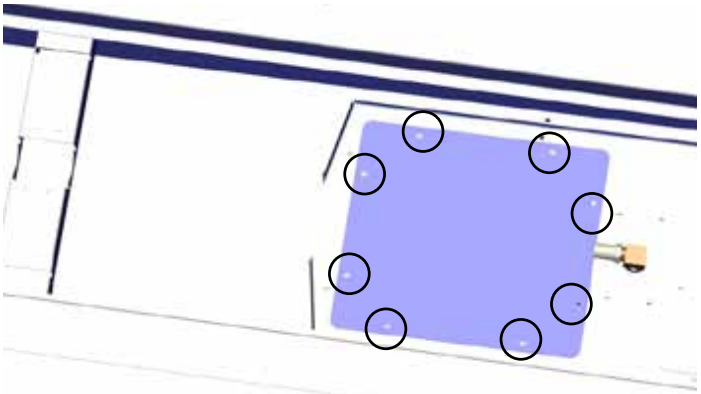

10. Retirer le régulateur de pression Haut/bas en retirant les 2 vis, comme indiqué ci-dessous.
Refaire les étapes en sen inverse pour installer le régulateur de pression au propane. (S'assurer d'enlever le diaphragme et le ressort du régulateur original.)

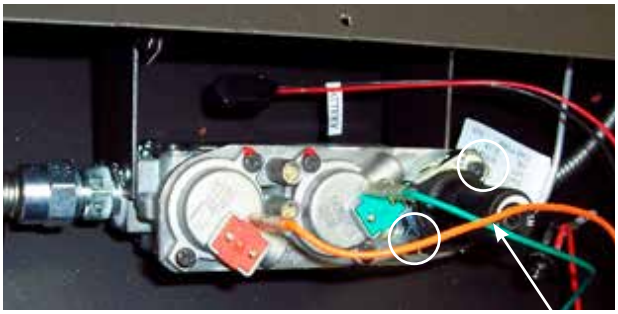

Régulateur de pression Haut/Bas

11. Apposer l'étiquette “Cet appareil a été converti au propane" à proximité ou au-dessus de l'autocollant comportant le numéro de série.

12. Remplacer l'étiquette jaune “NG” par l'étiquette rouge “LP”.
Réaliser les raccordements au gaz appropriés.

13. Refaire les étapes 1 à 6 en sens inverse.

14. Vérifier qu'il n'y a pas de fuites au niveau de tous les raccordements au gaz avec une pression normale de fonctionnement, à l'aide d'une solution d'eau savonneuse.

REMARQUE : Si le savon fait des bulles, cela indique qu'il y a une fuite de gaz.

15. Vérifier les pressions à l'admission et à la sortie.

16. Vérifier le fonctionnement du contrôle de la flamme.

INSTALLATION DE L'INTERRUPTEUR MURAL ET DE LA BATTERIE (INCLUS AVEC L'APPAREIL)

L'appareil est équipé d'un câble de basse tension et d'un câble d'extension pour les piles.

1. Faire courir le câble fourni à l'emplacement souhaité - jusqu'à 9 pieds max.

2. Installer le boîtier électrique fourni à l'emplacement souhaité.

3. Retirer l'ouverture pré-perforée au centre du boîtier électrique et installer la borne de terre (l'écrou de la borne n'est pas requis).

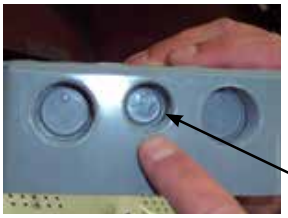

Ouverture pré-perforée centrale

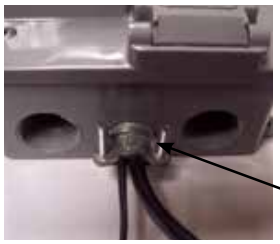

Borne de terre

4. Faire passer le câble de basse tension et le câble d'extension pour les piles à travers la borne de terre.

5. Brancher le câble de basse tension à l'interrupteur fourni, fixer l'interrupteur à droite du boîtier électrique (la polarité n'est pas importante).

6. Installer les 4 piles AA fournies dans le bloc-piles. À l'aide d'une bande velcro, installer le bloc-piles à l'arrière de la porte du compartiment des piles. Brancher la borne pour les piles.

7. Sceller complètement la borne de terre avec du silicone pour prévenir toute infiltration d'eau ainsi que la présence d'humidité.

8. Placer le joint fourni sur le dessus du boîtier électrique.

9. Fixer le couvercle au boîtier électrique à l'aide des vis fournies.

10. Mettre l'interrupteur sur <OFF> jusqu'à la finalisation de l'installation.

INSTALLATION DE L'INTERRUPTEUR MURAL ET DES BATTERIES POUR DEUX MODÈLES (INCLUS AVEC L'APPAREIL)

REMARQUE : Le modèle PTO80 est issu de l'assemblage bout à bout des modèles PTO50 et PTO30.
Le modèle PTO100 comprend les deux modèles PTO50 mis bout à bout.

Remarque : Chaque modèle vient avec un interrupteur mural. Néanmoins, un seul interrupteur mural est nécessaire. Le 2nd interrupteur peut être recyclé ou mis de côté comme pièce de rechange.
Les appareils sont équipés d'un câble de basse tension et d'un câble d'extension pour les piles installés sur chaque brûleur.

1. Faire courir le câble fourni à l'emplacement souhaité - jusqu'à 9 pieds max pour les deux brûleurs.

2. Installer le boîtier électrique fourni à l'emplacement souhaité.

3. Retirer l'ouverture pré-perforée au centre du boîtier électrique et installer la borne de terre (l'écrou de la borne n'est pas requis).

Ouverture pré-perforée centrale

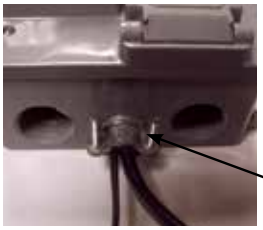

Borne de terre

4. Brancher ensemble les deux jeux de câbles de basse tension de chaque brûleur - le blanc avec le blanc et le noir avec le noir.

5. Faire passer les câbles de basse tension et le câble d'extension pour les piles par la borne de terre.

Remarque : S'assurer que les câbles d'extension pour les piles sont d'environ 8 po de long à l'intérieur du boîtier électrique. Cette longueur de câble facilitera le remplacement des piles ainsi que l'entretien et la maintenance.

6. Fixer les câbles de basse tension à l'interrupteur - s'assurer de les fixer à la droite de l'interrupteur, ce qui facilitera le retrait de la 2nde borne de piles au moment de remplacer les piles. Fixer l'interrupteur à la droite du boîtier électrique, comme illustré ci-dessous.

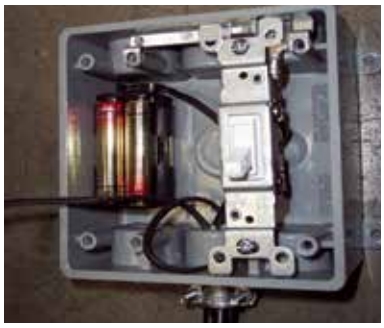

7. Installer les 4 piles AA dans chaque borne de piles. S'assurer de la bonne polarité des piles. Faire glisser d'abord la première borne de piles complètement vers la droite jusqu'à ce qu'elle se trouve près de l'interrupteur. La 2nde borne de piles peut être fixée à la plaque de couverture des piles à l'aide de la bande velcro fournie.

Faire glisser le 1er bloc de piles vers la droite.

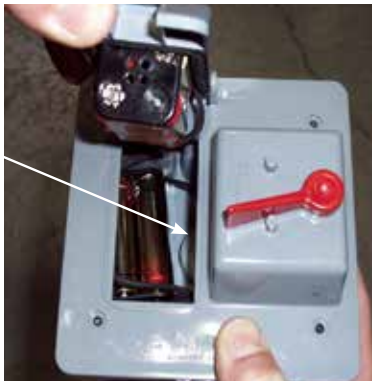

8. Sceller complètement la borne de terre avec du silicone pour prévenir toute infiltration d'eau ainsi que la présence d'humidité.

9. Placer le joint fourni sur le dessus du boîtier électrique.

10. Fixer le couvercle au boîtier électrique à l'aide des vis fournies.

11. Mettre l'interrupteur sur <OFF> jusqu'à la finalisation de l'installation.

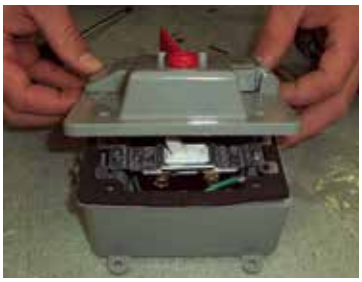

MISE EN GARDE : Si les pièces ne sont pas placées conformément aux schémas ci-dessus ou que d'autres pièces que celles spécifiquement approuvées pour cet appareil sont utilisées, il y a risque de dommages matériels et corporels.

INSTALLATION DU DISPOSITIF DE CÂBLAGE ÉLECTRIQUE EN OPTION

Un dispositif de câblage en option est disponible pour relier cet appareil à une alimentation électrique. Un électricien qualifié doit retirer le branchement du cordon d'alimentation et brancher l'appareil directement au câblage électrique du domicile.
Cet appareil doit être branché à une alimentation électrique et mis à la terre conformément aux codes et règlements locaux, s'il est branché.
En l'absence de codes locaux, se reporter au CSA C22.1 CANADIAN ELECTRICAL CODE en vigueur au Canada ou au ANSI/NFPA 70 NATIONAL ELECTRICAL CODE en vigueur aux États-Unis.

AVERTISSEMENT !

- **UTILISER SEULEMENT UN CIRCUIT PROTÉGÉ PAR UN DISJONCTEUR DE FUITE À LA TERRE (DDFT) AVEC CET APPAREIL AU GAZ D'EXTÉRIEUR.**
- **S'ASSURER QUE TOUTES LES SOURCES DE COURANT ÉLECTRIQUE ONT ÉTÉ COUPÉES AVANT DE COMMENCER TOUT TRAVAIL SUR LA LIGNE ÉLECTRIQUE.**
- **NE PAS UTILISER CET APPAREIL SI UN DE SES COMPOSANTS A ÉTÉ PLONGÉ DANS L'EAU.**
- **APPELER IMMÉDIATEMENT UN TECHNICIEN QUALIFIÉ POUR FAIRE INSPECTER L'APPAREIL POUR VÉRIFIER QUE LE CIRCUIT ÉLECTRIQUE N'EST PAS ENDOMMAGÉ.**
- **RISQUE D'ÉLECTROCUTION OU D'EXPLOSION. NE PAS BRANCHER DU 110V AU NIVEAU DE LA VALVE OU DE L'INTERRUPTEUR MURAL DE L'APPAREIL.**
- **UNE MAUVAISE CONFIGURATION DU CÂBLAGE PEUT ENDOMMAGER LES COMMANDES DE RÉGLAGE ET N'EST PAS COUVERTE PAR LA GARANTIE.**
- **TOUS LES TRAVAUX ÉLECTRIQUES DOIVENT ÊTRE RÉALISÉS PAR UN ÉLECTRICIEN QUALIFIÉ ET ÊTRE CONFORMES AUX CODES LOCAUX. EN L'ABSENCE DE TELS CODES, SE REPORTER AU CSA22.1 CANADIAN ELECTRIC CODE EN VIGUEUR AU CANADA OU AU NATIONAL ELECTRIC CODE ANSI / NFPA NO. 70 EN VIGUEUR AUX ÉTATS-UNIS.**

Important : Ce boîtier électrique doit être placé dans un rayon de 10 pieds du/des brûleur(s) car l'adaptateur pour courant alternatif mesure 10 pieds et ne pourra pas atteindre l'alimentation en courant continu s'il est placé au-delà de 10 pi.

Remarque (Modèles PTO30/PTO50 seulement) : En cas d'utilisation de 2 brûleurs, un adaptateur pour courant alternatif AC supplémentaire est nécessaire pour alimenter le 2nd brûleur.

Les 4 piles AA ne sont pas nécessaires en cas d'utilisation de l'adaptateur AC. Les piles sont seulement requises en cas de panne de courant.

COUPER LE GAZ ET L'ALIMENTATION ÉLECTRIQUE AVANT DE COMMENCER L'INSTALLATION.

1. Installer le boîtier électrique dans le caisson externe à l'aide de 4 vis (schéma 1).
2. En fonction du côté (ou de la taille du conduit) où est installée la sortie électrique, retirer les ouvertures pré-perforées correspondantes sur le caisson externe et le boîtier électrique pour pouvoir accéder au câblage du conduit (vendu séparément) (schéma 1)

TOUS LES RACCORDEMENTS ÉLECTRIQUES DOIVENT ÊTRE EFFECTUÉS PAR UN ÉLECTRICIEN QUALIFIÉ.

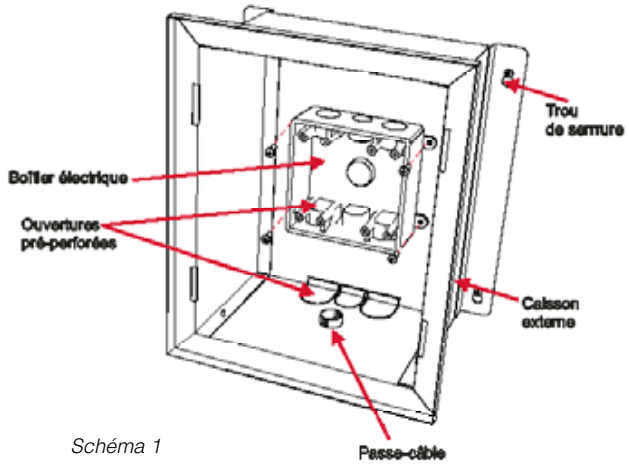

Schéma 1

Installer le boîtier électrique dans le caisson externe à l'aide de 4 vis.

3. Installer 4 vis dans les trous existants à l'intérieur si la structure d'encadrement en option est installée, dans les emplacements indiqués sur le schéma ci-dessous. Ne pas serrer les vis.
   REMARQUE : Si la structure d'encadrement en option n'est pas utilisée, le caisson externe peut être installé dans une structure d'encadrement conventionnelle. Voir étape 14.

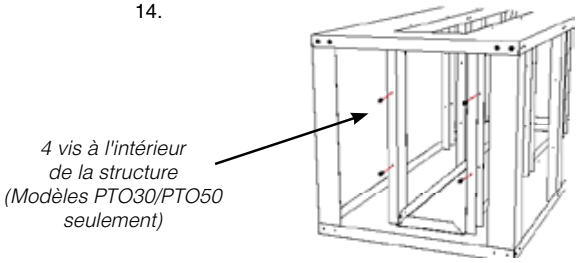

Sur le schéma ci-dessous, le caisson externe est installé. Pour installer le caisson externe, aligner les trous de serrure sur le caisson avec les vis correspondantes (installées à l'étape précédente) sur la structure d'encadrement. Lorsque le caisson est en place, serrer les vis. (Modèles PTO30/PTO50 seulement)

4. Faire courir le conduit jusqu'au boîtier électrique en passant par l'ouverture pré-perforée et finaliser le câblage électrique au niveau du circuit DDFT fourni avec le dispositif. Une fois le câblage terminé, fixer le circuit DDFT et le logement de fixation blanc au boîtier électrique à l'aide de 2 vis chacun.

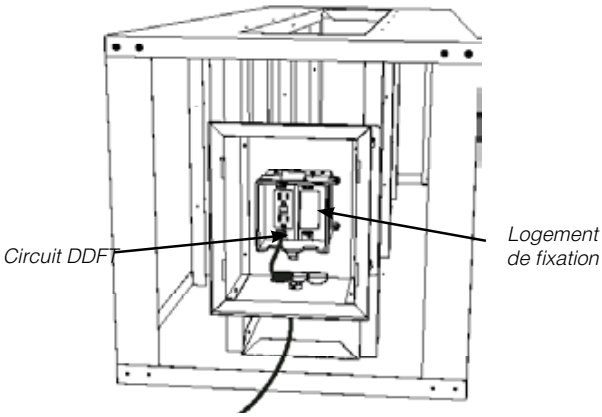

5. Brancher l'adaptateur pour courant alternatif fourni et faire courir le câble dans le bas du caisson externe. S'assurer d'utiliser un passe-câble (oeillet) pour protéger le câble.

6. Faire courir le câble de l'adaptateur pour courant alternatif AC depuis le boîtier électrique récemment installé jusqu'à l'arrière de l'extrémité de l'appareil.

7. Fixer l'adaptateur AC au câble d'alimentation DC. Sécuriser le câble à l'aide d'une borne de terre (voir photo ci-jointe). Réinstaller la plaque de couverture de la valve (faire l'étape 6 en sens inverse).

Modèles PTO30/PTO50

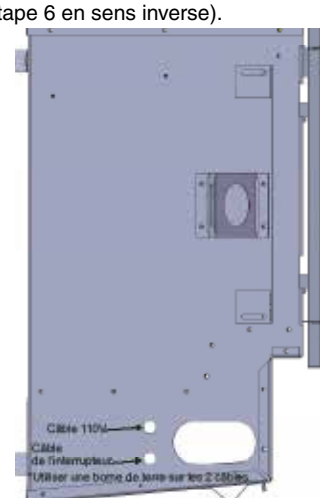

Modèle HZO42

8. Retirer la plaque qui recouvre la valve située sur le côté de l'appareil pour dégager le câble d'alimentation au courant continu, en enlevant les 6 vis. (Modèles PTO30/PTO50/HZO60 seulement)

REMARQUE : Enlever la plaque qui recouvre la valve avant d'installer celle-ci dans l'ensemble de montage ou la structure d'encadrement générale, pour faciliter l'accès à ces 6 vis. Ceci s'applique également pour réinstaller la plaque qui recouvre la valve.

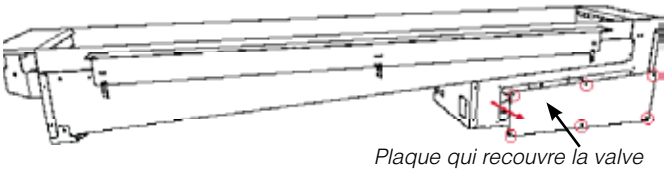

Plaque qui recouvre la valve
(Modèles PTO30/PTO50/HZO60 seulement)

9. Modèle HZO42/HZO60 seulement - Remarque : Enlever l'écran vitré si installé. Enlever la trappe d'accès avant en la soulevant pour la dégager et la sortir.

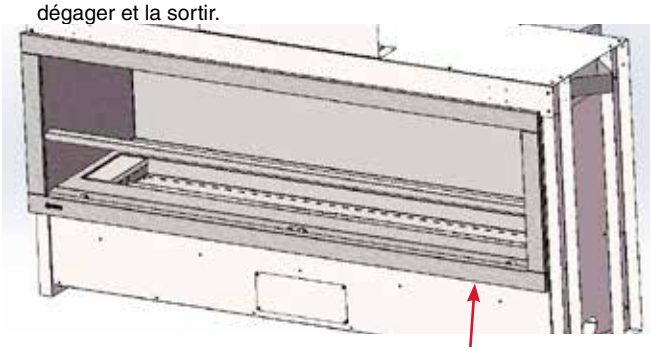

10. Modèles HZO42/HZO60 - Retirer le plateau du brûleur en le soulevant pour le dégager.

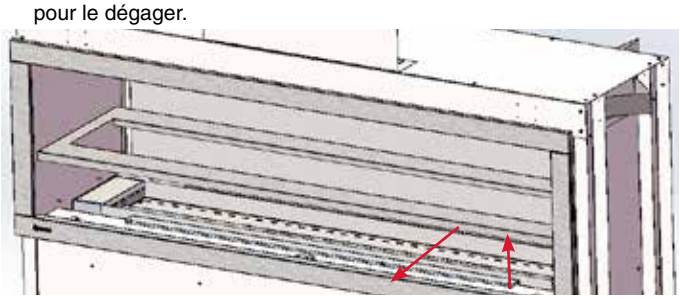

Modèle HZO42 seulement - 6 vis dans les emplacements indiqués ci-dessous pour accéder à l'alimentation en courant continu.

11. Localiser le fil de 'l'alimentation au courant continu DC - DC Supply' sur le faisceau de câblage. Le câble est clairement identifié 'DC Supply'. Voir l'«Installation de l'adaptateur CA» dans le manuel.
12. Fixer le couvercle de protection au boîtier de prise de courant à l'aide de 4 vis.

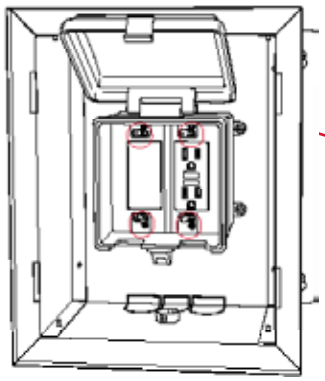

Couvercle
de protection

13. Installer la plaque de couverture sur le caisson externe.

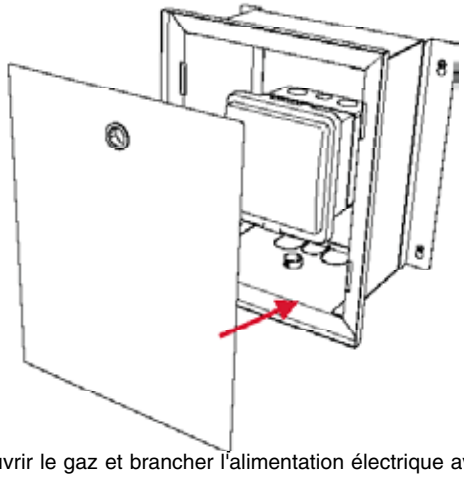

14. Ouvrir le gaz et brancher l'alimentation électrique avant d'effectuer un test de l'appareil.
15. <u>Modèle PTO100</u> seulement : Si un second adaptateur AC est requis pour alimenter le second brûleur, refaire les étapes 5 à 9.

16. Installation du caisson externe dans une structure d'encadrement conventionnelle :

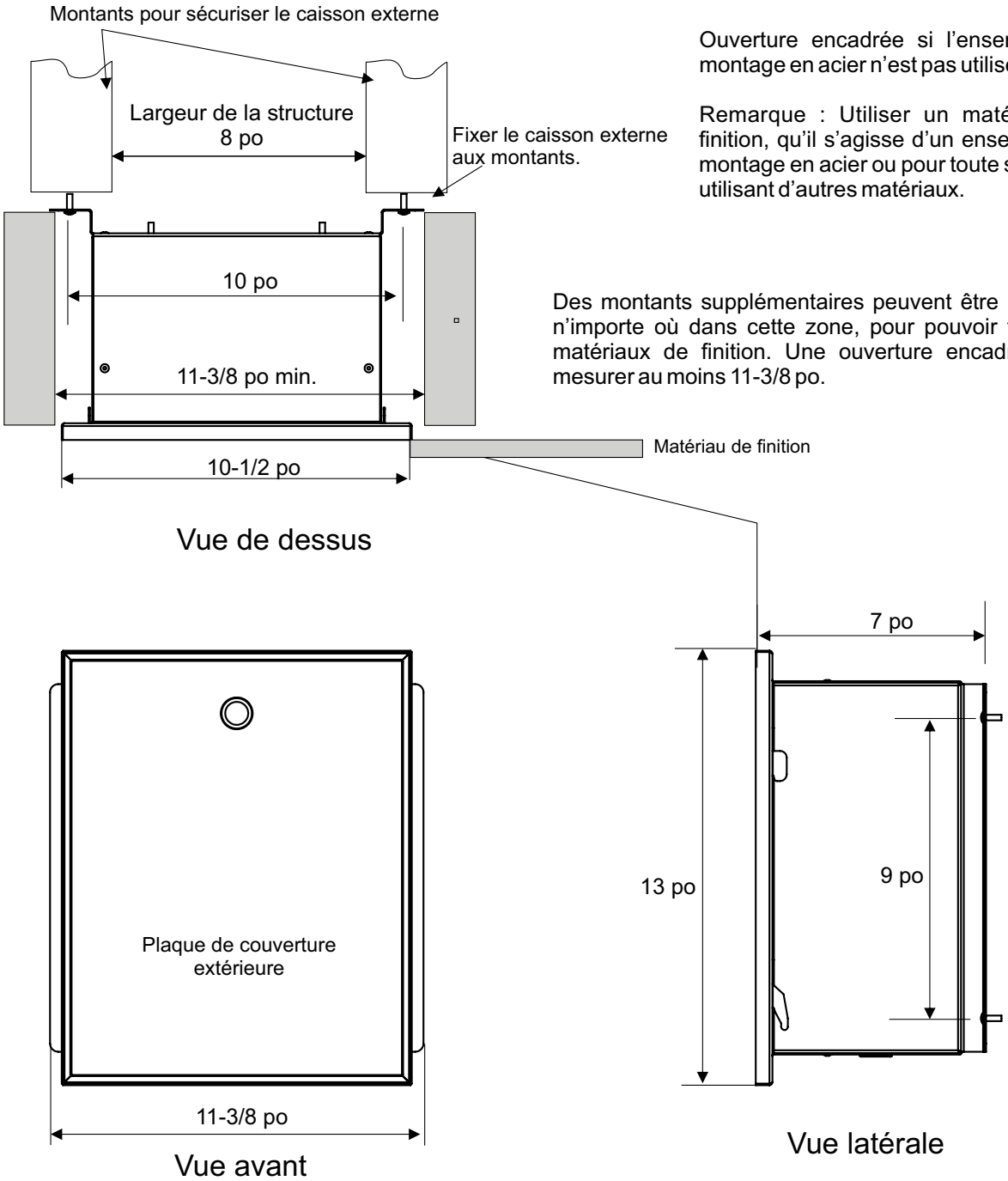

Ouverture encadrée si l'ensemble de montage en acier n'est pas utilisé.

Remarque : Utiliser un matériau de finition, qu'il s'agisse d'un ensemble de montage en acier ou pour toute structure utilisant d'autres matériaux.

Des montants supplémentaires peuvent être installés n'importe où dans cette zone, pour pouvoir fixer les matériaux de finition. Une ouverture encadrée doit mesurer au moins 11-3/8 po.

La plaque de couverture extérieure avant peut également être recouverte d'un matériau de finition si souhaité. En installant un matériau de finition, s'assurer que la plaque puisse être retirée pour permettre l'accès au circuit DDFT.

MISE EN GARDE : Si les pièces ne sont pas placées conformément aux schémas ci-dessus ou que d'autres pièces que celles spécifiquement approuvées pour cet appareil sont utilisées, il y a risque de dommages matériels et corporels.

INSTALLATION DE L'ADAPTATEUR POUR COURANT ALTERNATIF (AC)

Un dispositif de câblage en option est disponible (voir les instructions concernant le dispositif de câblage) pour relier cet appareil à une alimentation électrique. Un électricien qualifié doit retirer le branchement du cordon d'alimentation et brancher l'appareil directement au câblage électrique du domicile.
Cet appareil doit être branché à une alimentation électrique et mis à la terre conformément aux codes et règlements locaux, s'il est branché.
En l'absence de codes locaux, se reporter au CSA C22.1 CANADIAN ELECTRICAL CODE en vigueur au Canada ou au ANSI/NFPA 70 NATIONAL ELECTRICAL CODE en vigueur aux États-Unis.

AVERTISSEMENT !

- **UTILISER SEULEMENT UN CIRCUIT PROTÉGÉ PAR UN DISJONCTEUR DE FUITE À LA TERRE (DDFT) AVEC CET APPAREIL AU GAZ D'EXTÉRIEUR.**
- **S'ASSURER QUE TOUTES LES SOURCES DE COURANT ÉLECTRIQUE ONT ÉTÉ COUPÉES AVANT DE COMMENCER TOUT TRAVAIL SUR LA LIGNE ÉLECTRIQUE.**
- **NE PAS UTILISER CET APPAREIL SI UN DE SES COMPOSANTS A ÉTÉ PLONGÉ DANS L'EAU.**
- **APPELER IMMÉDIATEMENT UN TECHNICIEN QUALIFIÉ POUR FAIRE INSPECTER L'APPAREIL POUR VÉRIFIER QUE LE CIRCUIT ÉLECTRIQUE N'EST PAS ENDOMMAGÉ.**
- **RISQUE D'ÉLECTROCUTION OU D'EXPLOSION. NE PAS BRANCHER DU 110V AU NIVEAU DE LA VALVE OU DE L'INTERRUPTEUR MURAL DE L'APPAREIL.**
- **UNE MAUVAISE CONFIGURATION DU CÂBLAGE PEUT ENDOMMAGER LES COMMANDES DE RÉGLAGE ET N'EST PAS COUVERTE PAR LA GARANTIE.**
- **TOUS LES TRAVAUX ÉLECTRIQUES DOIVENT ÊTRE RÉALISÉS PAR UN ÉLECTRICIEN QUALIFIÉ ET ÊTRE CONFORMES AUX CODES LOCAUX. EN L'ABSENCE DE TELS CODES, SE REPORTER AU CSA22.1 CANADIAN ELECTRIC CODE EN VIGUEUR AU CANADA OU AU NATIONAL ELECTRIC CODE ANSI / NFPA NO. 70 EN VIGUEUR AUX ÉTATS-UNIS.**

Important : Le boîtier électrique doit être placé dans un rayon de 10 pieds du/des brûleur(s) car l'adaptateur pour courant alternatif mesure 10 pieds et ne pourra pas atteindre l'alimentation en courant continu s'il est placé au-delà de 10 pi.

Les 4 piles AA ne sont pas nécessaires en cas d'utilisation de l'adaptateur AC. Les piles sont seulement requises en cas de panne de courant.

1. Retirer la plaque de couverture de la valve sur le côté de l'appareil pour dégager le câble d'alimentation au courant continu (DC) en enlevant les 6 vis.

REMARQUE : La plaque de couverture de la valve doit être enlevée avant d'être installée dans l'ensemble de montage ou la structure d'encadrement générale pour faciliter l'accès à ces 6 vis. Ceci s'applique également pour réinstaller la plaque de couverture de la valve.

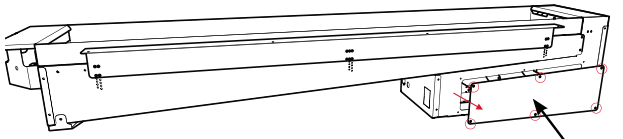

2. Localiser le fil de 'l'alimentation au courant continu DC' sur le faisceau de câblage. Le câble est clairement identifié.

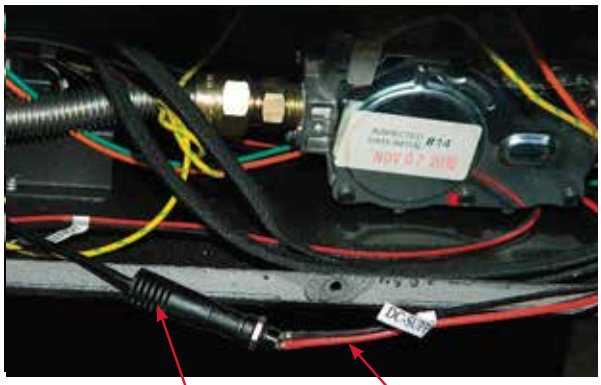

3. Faire courir le câble de l'adaptateur pour courant alternatif AC depuis le boîtier électrique précédemment installé jusqu'à l'arrière de l'extrémité de l'appareil. Brancher l'adaptateur AC au câble d'alimentation pour courant continu (DC) de l'étape précédente.

4. Fixer l'adaptateur AC au câble d'alimentation DC. Sécuriser le câble à l'aide d'une borne de terre (voir photo ci-jointe). Réinstaller la plaque de couverture de la valve (procéder à l'étape 2 en sens inverse).

5. Brancher l'adaptateur pour courant alternatif AC dans un circuit protégé par un disjoncteur de fuite à la terre (DDFT).

6. Ouvrir le gaz et l'alimentation électrique et effectuer un test de l'appareil.

INSTALLATION D'UN DRAIN - MODÈLE PTO50 (RECOMMANDÉ)

Même si cet appareil au gaz d'agrément est conçu pour être utilisé à l'extérieur en toute sécurité, il peut arriver que de la pluie ou d'autres sources d'humidité pénètrent dans le brûleur et s'accumulent sur le plancher de l'appareil.

REMARQUE : Lorsque deux modèles PTO50 sont assemblés, l'installation de 4 drains est nécessaire (deux par modèle).

Pour éviter des accumulations d'eau, prévoir un drainage adéquat du plancher de l'appareil en y installant un bac de collecte avant de mettre en place définitivement l'appareil au gaz d'agrément.

DIRECTIVES D'INSTALLATION

1. Retirer les 4 vis (deux de chaque côté) pour enlever la ferrure de montage du dessous du brûleur.

2. À partir du bac, insérer un réducteur fileté de ¾ po en PVC dans le trou du drain (voir l'illustration ci-dessous) après avoir appliqué un joint de silicone autour de la base et sur les filets. Faire des entailles sur le dessus du réducteur fileté pour empêcher l'eau de s'accumuler.

3. En retenant le réducteur fileté avec une clé, visser un coude fileté à 90° en PVC au réducteur (sous l'appareil) jusqu'à ce qu'il soit bien ajusté au métal.

4. Réinstaller la ferrure de montage de l'étape 1.

5. Répéter les étapes 1 à 4 pour la ferrure de montage située à l'autre extrémité du brûleur.

6. Appliquer un joint de silicone sur la ferrure (le long des bords).

Remarque : Installer l'appareil au gaz d'agrément sur une surface mise de niveau pour en assurer un bon drainage.

7. Ajouter des conduits pour que le drain s'écoule dans un endroit approprié.

Remarque : Installer deux drains sur les deux brûleurs pour les deux modèles assemblés (quatre au total).

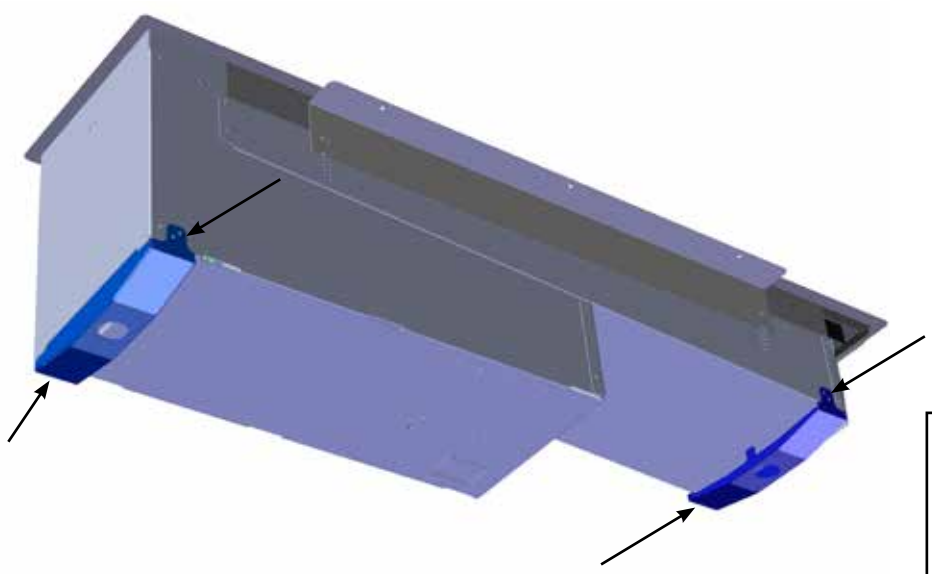

Vue de dessous du brûleur

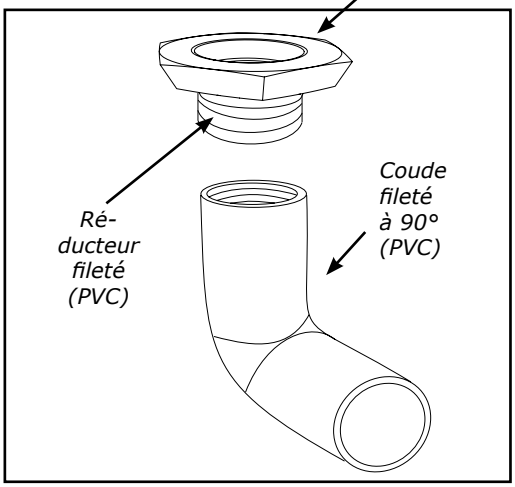

Réducteur et coude peuvent être achetés dans une quincaillerie.

MISE EN GARDE : Si les pièces ne sont pas placées conformément aux schémas ci-dessus ou que d'autres pièces que celles spécifiquement approuvées pour cet appareil sont utilisées, il y a risque de dommages matériels et corporels.

SCHÉMA DE CÂBLAGE - MODÈLE PTO50

Cet appareil de chauffage peut fonctionner sans courant alternatif 120 volts.

REMARQUE : Le commutateur du brûleur fonctionne avec 4 piles AA à installer dans le bloc-piles. Ne pas utiliser une pile de 9 volts.

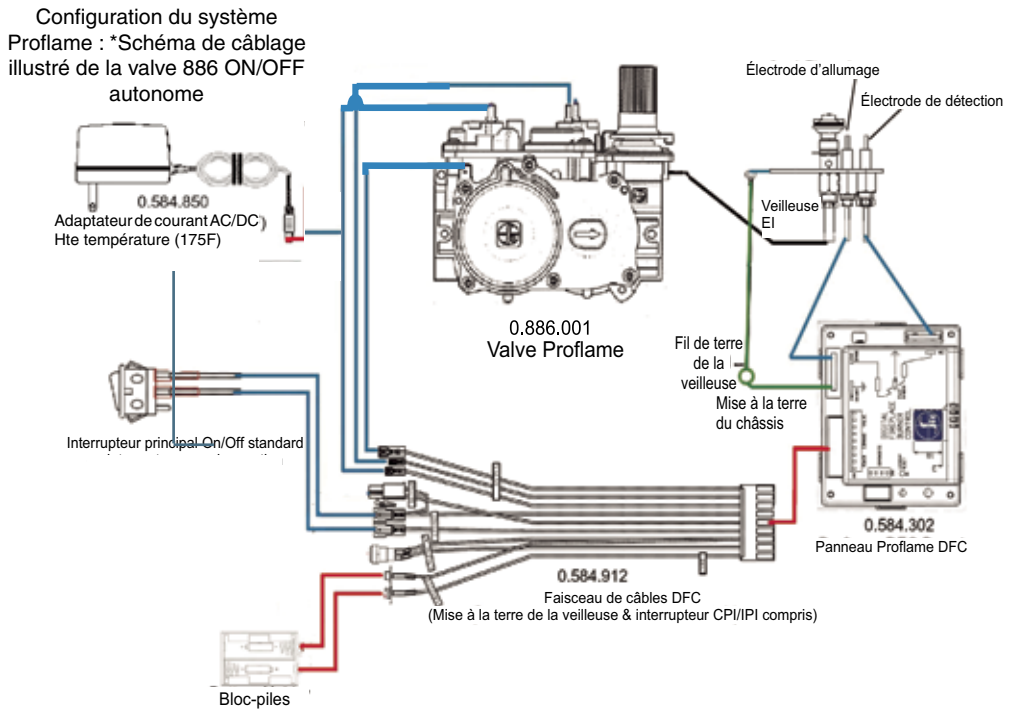

Lorsque l'appareil est installé, il doit être mis à la terre conformément aux codes et réglements locaux, ou, en l'absence de tels codes, conformément au *National Electrical Code, ANSI/NFPA 70*, le cas échéant.

SCHÉMA DE CÂBLAGE - MODÈLE PTO100 (2 MODÈLES PTO50 ASSEMBLÉS BOUT À BOUT)

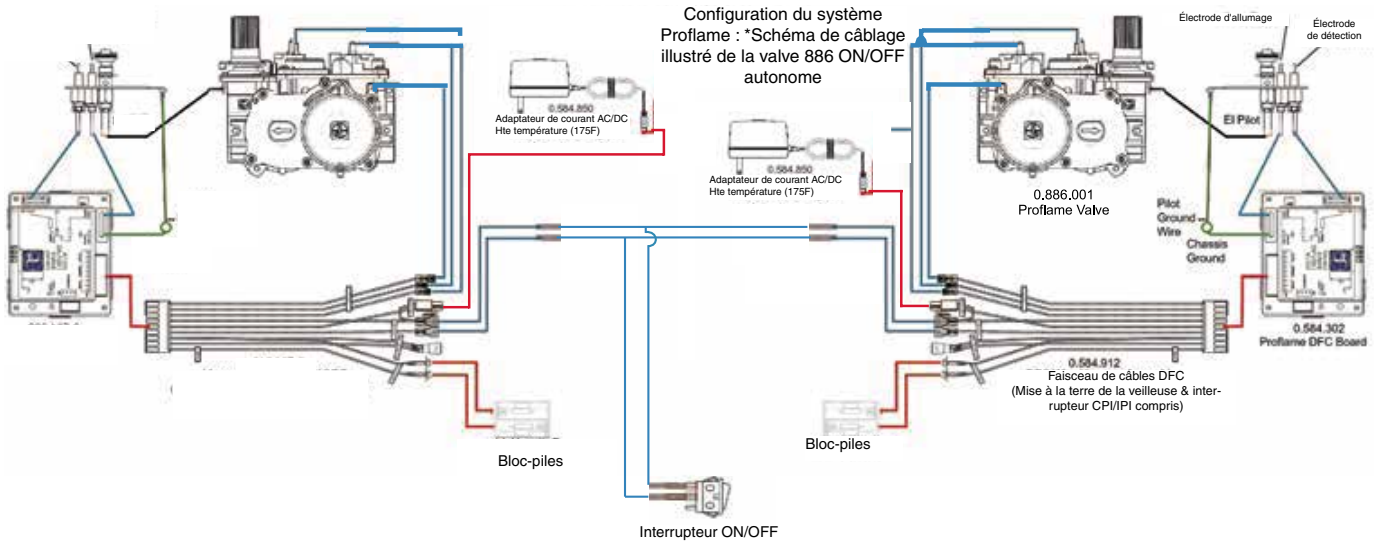

INSTALLATION DES CRISTAUX DE VERRE / PIERRES VOLCANIQUES DE BASALTE

Répartir uniformément les cristaux/perles de verre et les pierres volcaniques de basalte en option sur le brûleur, en veillant à ne pas trop les faire se chevaucher afin d'obtenir un bel effet de flammes.

REMARQUE IMPORTANTE :
Utiliser uniquement les cristaux/perles de verre et pierres volcaniques de basalte approuvés et fournis avec ces appareils. L'utilisation de tout autre type de cristaux, perles ou pierres peut nuire au rendement de l'appareil et occasionner des dommages non couverts par la garantie.

Disposer les pierres volcaniques de basalte de façon à NE PAS recouvrir la lumière de la veilleuse qui conduit aux flammes.
Ne pas ajouter de pierres volcaniques de basalte en cas d'utilisation d'un jeu de bûches en bois flottant.

ENSEMBLE POUR BRÛLEUR		
Modèles	***Cristaux/perles de verre**	***Cristaux/perles de verre + pierres volcaniques[1]**
PTO50	15 livres	10 livres de cristaux/perles + 2 paquets de pierres - recommandé
PTO80	25 livres	15 livres de cristaux/perles + 3 paquets de pierres - recommandé
PTO100 (2 PTO50)	30 livres	20 livres de cristaux/perles + 4 paquets de pierres - recommandé

REMARQUE : * Cristaux/perles de verre vendus en sac de 5 livres.
[1] Installer les cristaux/perles de verre sur le brûleur avant d'installer les pierres.
Les pierres volcaniques de basalte sont fournies au poids et non au nombre. Chaque sac contient 15 livres de pierres, néanmoins la quantité exacte et la grandeur des pierres varient. Les grandeurs varient entre 2 po - 3 po.

1. *Commencer par verser les cristaux/perles sur une extrémité du brûleur.*

2. *Mettre les cristaux/perles de verre à l'autre extrémité du brûleur. La base et le tube de brûleur ne devraient pas être visibles une fois les cristaux répartis sur le brûleur.*

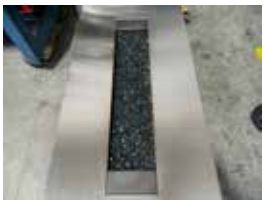

3. *Répartir les cristaux/perles de verre vers les bords avant et supérieurs du brûleur.*

4. *Illustration avec pierres volcaniques de basalte réparties uniformément sur le brûleur et la base de cristaux.*

5. *S'assurer que les cristaux/perles ne bloquent pas l'avant de la coiffe de la veilleuse ni la flamme pour l'allumage du brûleur.*

REMARQUE : *Les étapes 2 et 3 illustrent l'installation finale correcte des cristaux/perles de verre. Le brûleur ne devrait pas être visible lorsque la flamme est éteinte.*

REMARQUE : <u>NE PAS</u> placer les pierres volcaniques de basalte n'importe où sur la surface du dispositif de la veilleuse. Installer les cristaux/perles de verre sur le brûleur avant d'installer les pierres.

INSTALLATION DU JEU DE BÛCHES / BRINDILLES

REMARQUE : Le modèle PTO50 nécessite 2 jeux de bûches et lorsque deux PTO50 sont assemblés bout à bout (modèle PTO100), 4 jeux de bûches sont requis.
Modèle PTO80 (PTO50 + PTO30 assemblés bout à bout) nécessite 3 jeux de bûches.

Lire attentivement les directives ci-dessous et se référer aux illustrations fournies. Si les bûches/brindilles sont endommagées, ne pas faire fonctionner l'appareil avant de les remplacer.
Les bûches/brindilles endommagées peuvent interférer avec le bon fonctionnement de la veilleuse.

Installer 15 livres (modèle PTO50) / 25 livres (modèle PTO80) / 30 livres (modèle PTO100) de cristaux de verre ou de perles de verre sur le brûleur (suivre les instructions sur l'installation des cristaux ou des perles) avant d'installer les bûches.

Une mauvaise installation des bûches/brindilles peut causer l'accumulation de carbone et altérer la performance de l'appareil, ce qui n'est pas couvert par la garantie.

Le modèle PTO50 nécessite 2 jeux de bûches/brindilles (nº326-930), comprenant chacun les pièces suivantes :

Description
Bûche/brindille A
Bûche/brindille B
Bûche/brindille C
Bûche/brindille D
Bûche/brindille E
Bûche/brindille F

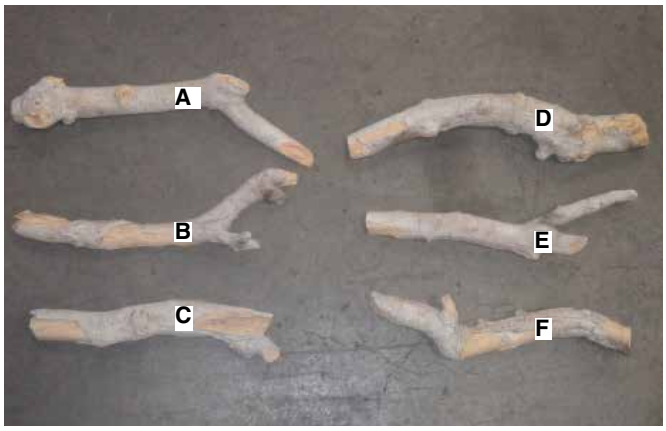

Schéma 1

Deux jeux identiques de bûches sont installés sur les côtés droit et gauche du brûleur et sont une image symétrique l'un de l'autre. Après avoir installé chaque bûche d'un côté du brûleur, installer la bûche identique opposée du second jeu pour qu'elle coïncide avec la première.

1. Installer la bûche/brindille A du côté droit du brûleur, orienter la bûche/brindille sur le côté droit du brûleur de la même manière et dans le même emplacement qu'illustré sur le schéma 2.

Schéma 2

2. Installer la bûche/brindille A du côté gauche du brûleur, orienter la bûche/brindille sur le côté gauche du brûleur pour qu'elle corresponde à la bûche A installée sur le côté droit—voir schéma 3.

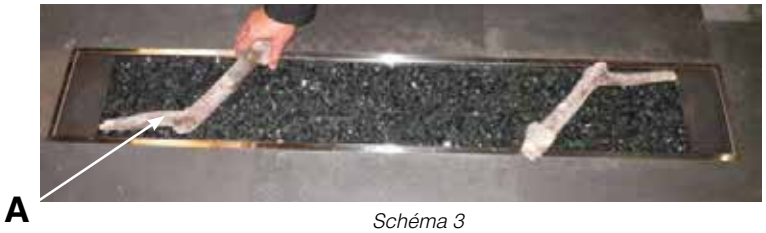

Schéma 3

3. Installer la bûche/brindille D du côté gauche du brûleur, placer la bûche/brindille D en travers de la bûche/brindille A de la même manière et dans le même emplacement qu'illustré sur le schéma 4.

Schéma 4

4. Installer la bûche/brindille D sur le côté droit du brûleur, puis l'orienter de façon à ce qu'elle corresponde à la bûche D installée sur la gauche, comme ilustré sur le schéma 5.

Schéma 5

5. Installer la bûche/brindille E du côté gauche du brûleur, placer la bûche/brindille E en travers de la bûche/brindille D de la même manière et dans le même emplacement qu'illustré sur le schéma 6.

Schéma 6

6. Installer la bûche/brindille opposée E et la placer en travers de la bûche/brindille D de la même manière et dans le même emplacement qu'illustré sur le schéma 7. (correspond à la bûche E installée à l'étape précédente).

Schéma 7

7. Installer la bûche/brindille B sur le côté gauche et la placer de la même manière et dans le même emplacement qu'illustré sur le schéma 8.

Schéma 8

8. Installer la bûche/brindille B opposée, sur le côté droit du brûleur et la placer de la même manière et dans le même emplacement qu'illustré sur le schéma 9 (correspond à la bûche B installée sur le côté gauche).

Schéma 9

9. Installer la bûche/brindille C sur le côté gauche du brûleur et la placer de la même manière et dans le même emplacement qu'illustré sur le schéma 10.

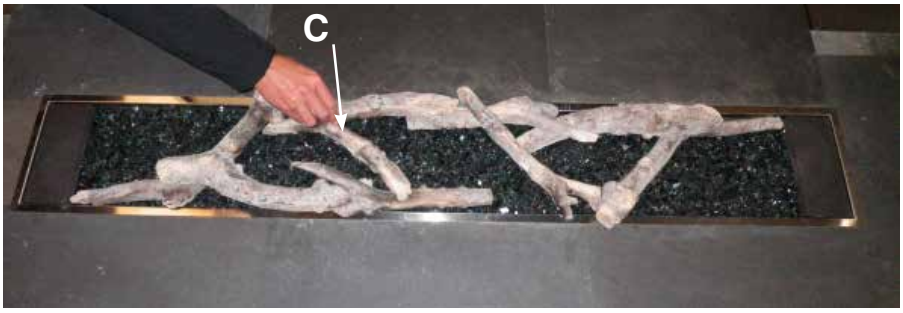

Schéma 10

10. Installer la bûche/brindille C opposée, sur le côté droit du brûleur la placer de la même manière et dans le même emplacement qu'illustré sur le schéma 11 (correspond à la bûche C installée sur le côté gauche).

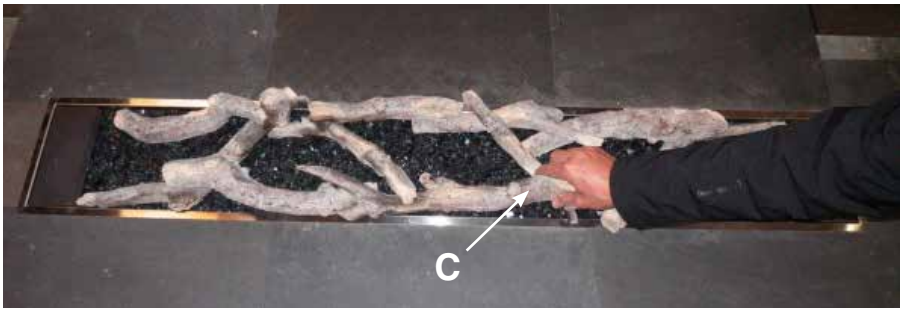

Schéma 11

11. Installer la bûche/brindille F sur le côté gauche du brûleur et la placer de la même manière et dans le même emplacement qu'illustré sur le schéma 12.

Schéma 12

12. Installer la bûche/brindille F opposée, sur le côté droit du brûleur la placer de la même manière et dans le même emplacement qu'illustré sur le schéma 13 (correspond à la bûche F installée sur le côté gauche).

Schéma 13

13. Installation finalisée comme illustré ci-dessous.

Schéma 14

MISE EN GARDE : Si les pièces ne sont pas placées conformément aux schémas ci-dessus ou que d'autres pièces que celles spécifiquement approuvées pour cet appareil sont utilisées, il y a risque de dommages matériels et corporels.

INSTALLATION DU CONTOUR OU DE L'ÉCRAN VITRÉ EN OPTION - MODÈLE PTO50

Contour vitré en 4 morceaux

Modèle PTO 50 Pièce N° 646-932 Dimensions générales : 58-15/16 po L x 12-13/16 po l x 5-5/16 po H

1. Retirer les attaches métalliques des supports d'angle.

2. Assembler et fixer les quatre côtés du contour/écran vitré et les assembler à l'aide des 4 ferrures d'angle et des attaches de nylon fournis, tel qu'illustré ci-dessous.

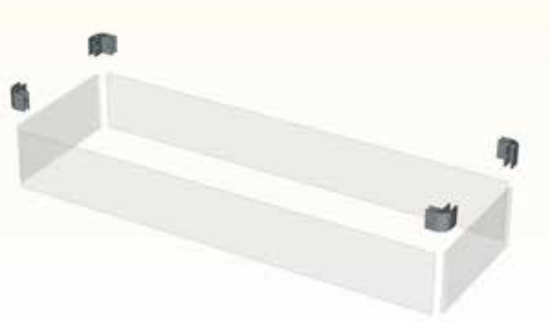

3. À l'aide d'un tournevis plat, serrer les 4 ferrures d'angle supérieures avec les attaches de nylon dans chaque angle. La ferrure doit être affleurante à la partie supérieure de la vitre, comme illustré ci-dessous.

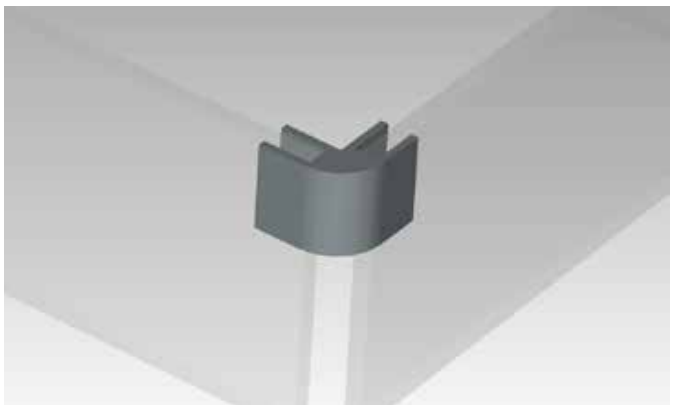

4a. Après avoir installé les 4 ferrures d'angle supérieures, retourner l'ensemble avec précaution et placer sur une surface souple pour installer les 4 ferrures inférieures.

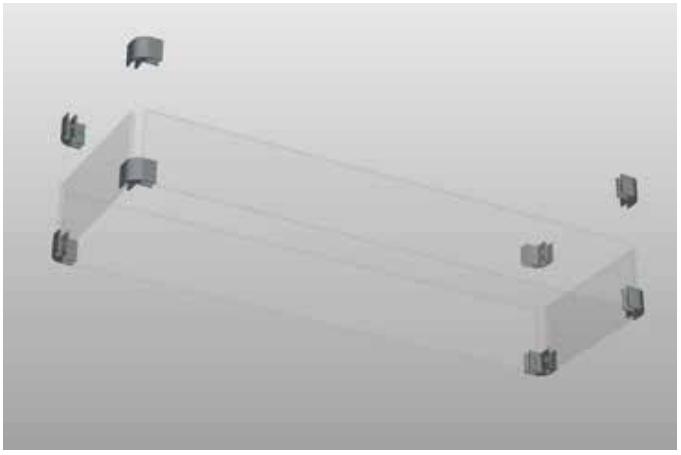

4b. Déterminer la hauteur des ferrures inférieures à l'aide de l'outil d'espacement fourni.

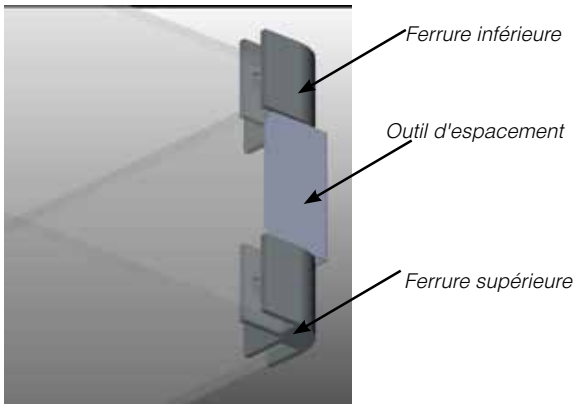

5) Sécuriser les ferrures d'angle inférieures avec des attaches de nylon dans chaque coin.

6) Retourner la pièce vitrée dans sa position initiale et la placer sur une surface souple. La vitre est maintenant à l'endroit. Elle doit être soulevée jusqu'à 1/2 po dans la ferrure, comme indiqué ci-dessous.

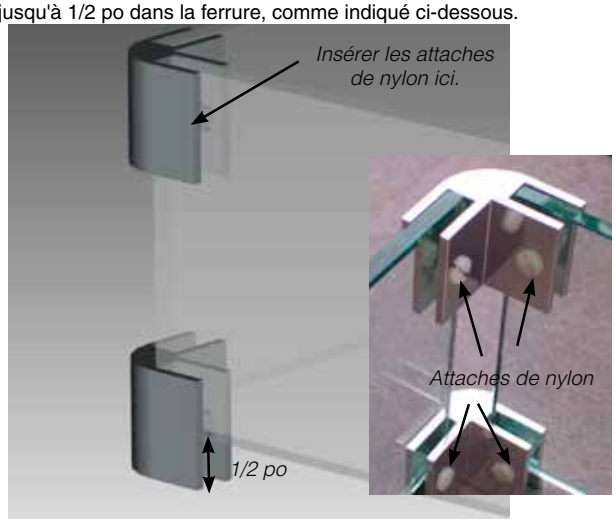

7) Déposer et centrer le contour /écran vitré une fois assemblé sur le plateau. Une fois bien en place, le soulever d'un côté et appliquer du ruban double face découpé au préalable sous chacune des ferrures. Répéter l'opération de l'autre côté. Appuyer fermement pour que le ruban adhère bien. User de précaution pour ne pas rayer les surfaces.

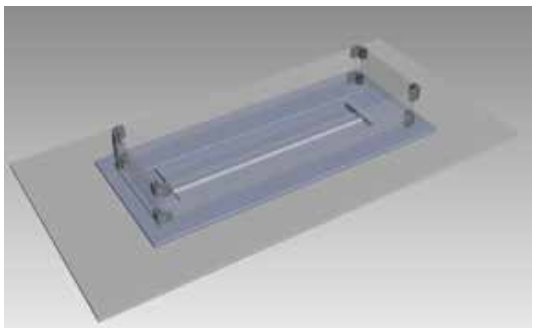

INSTALLATION DU CONTOUR OU DE L'ÉCRAN VITRÉ EN OPTION - MODÈLE PTO100

Contour vitré en 6 morceaux

REMARQUE : En raison de la taille/du poids de l'écran vitré, afin d'éviter tout bris, 2 personnes sont nécessaires pour réaliser cette installation.

Modèle PTO 100 (2 x PTO50)
Pièce N°646-942
Dimensions générales : 116-1/2 po L x 12-13/16 po l x 5-5/16 po H

1. Retirer les attaches métalliques des supports d'angle.

2. Assembler les 3 morceaux du contour/écran vitré.

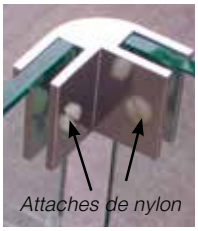

3. À l'aide d'un tournevis plat, serrer les 2 ferrures d'angle avec les attaches de nylon dans chaque angle. La ferrure doit être affleurante à la partie supérieure de la vitre.

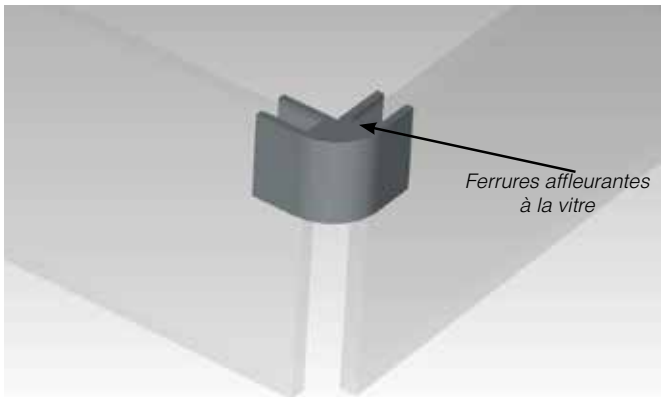

4a. Après avoir installé les 2 ferrures supérieures, retourner les 2 côtés avec précaution et les placer sur une surface souple pour installer les 2 ferrures inférieures de chaque côté.

4b. Déterminer la hauteur des ferrures inférieures à l'aide de l'outil d'espacement fourni.

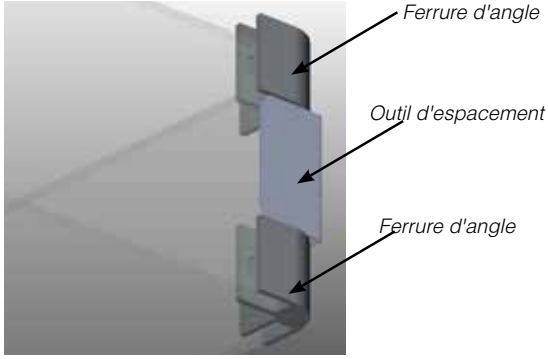

5. Sécuriser les ferrures d'angle inférieures avec des attaches de nylon dans chaque coin.

6. Retourner les deux sections de la pièce vitrée dans leur position initiale et les placer sur une surface souple. La vitre est maintenant à l'endroit. Elle doit être soulevée jusqu'à 1/2 po dans la ferrure, à distance du plateau, comme indiqué ci-dessous.

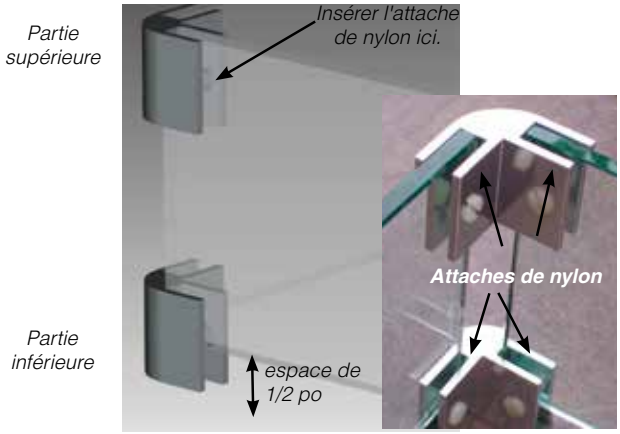

7. Placer les ferrures de connexion du milieu entre les 2 pièces vitrées assemblées, à l'horizontale, comme illustré ci-dessous. Soulever chaque extrémité l'une après l'autre et la glisser dans son emplacement, dans la ferrure. Lorsque les deux sections sont alignées sur le dessus, serrer les 2 vis à tête Phillips situées sur la connexion du milieu. Respecter l'espace de 1/2 po entre la vitre et le plateau sur toute la longueur du contour vitré.

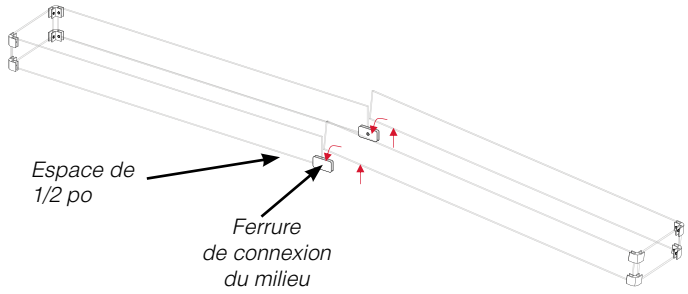

Utiliser le gabarit fourni pour maintenir les deux sections vitrées lors de l'installation de la ferrure de connexion du milieu : ceci permet de garder les 2 sections vitrées au même niveau.

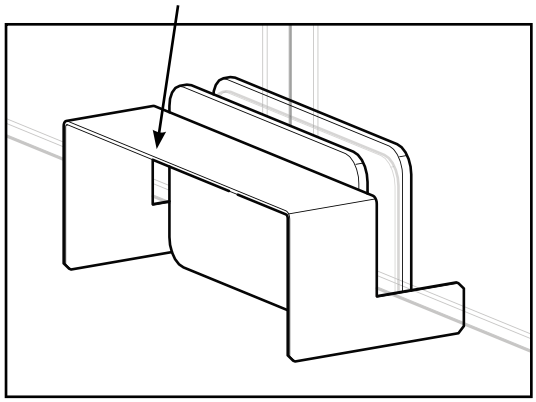

8. Placer le contour/écran vitré une fois assemblé sur le plateau - s'assurer que la vitre est centrée autour du brûleur. Une fois bien en place, le soulever d'un côté et appliquer du ruban double face découpé au préalable sous chacune des ferrures. Répéter l'opération de l'autre côté et appuyer fermement pour que le ruban adhère bien.
User de précaution pour ne pas rayer les surfaces.

9. Utiliser la housse en polyester contre les intempéries lorsque l'appareil n'est pas utilisé en faisant glisser la housse sur le contour vitré sur les 4 angles. Ne jamais faire fonctionner l'appareil avec la housse en place. Cette housse doit être retirée avant d'utiliser l'appareil.

INSTRUCTIONS DE MONTAGE POUR L'ENSEMBLE DE MONTANTS EN ACIER DE LA TABLE POUR LE MODÈLE PTO50

Suivre ces directives pour construire une table avec montants en acier pour le brûleur PTO50;
Dimensions générales = 24 po de large x 24 po de haut x 69 po de long.

**Panneau de finition non combustible non fourni avec l'ensemble. Le panneau doit être acheté dans une quincaillerie ou un magasin de matériaux de construction.

Outils requis	
1 perçeuse électrique + mèche Phillips #2	
1 tournevis manuel #2 (Phillips)	
1 niveau	
1 ruban à mesurer	

CONTENU DE L'ENSEMBLE	
Partie supérieure / Partie inférieure	(A) x 2
Supports verticaux - Angle	(B) x 4
Supports verticaux - Intérieur	(C) x 6
Supports verticaux - Extérieur	(C) x 4
Vis autoperceuses	80
Ventilation (377-060)	2 x supérieur
Ventilation (377-061)	2 x inférieur

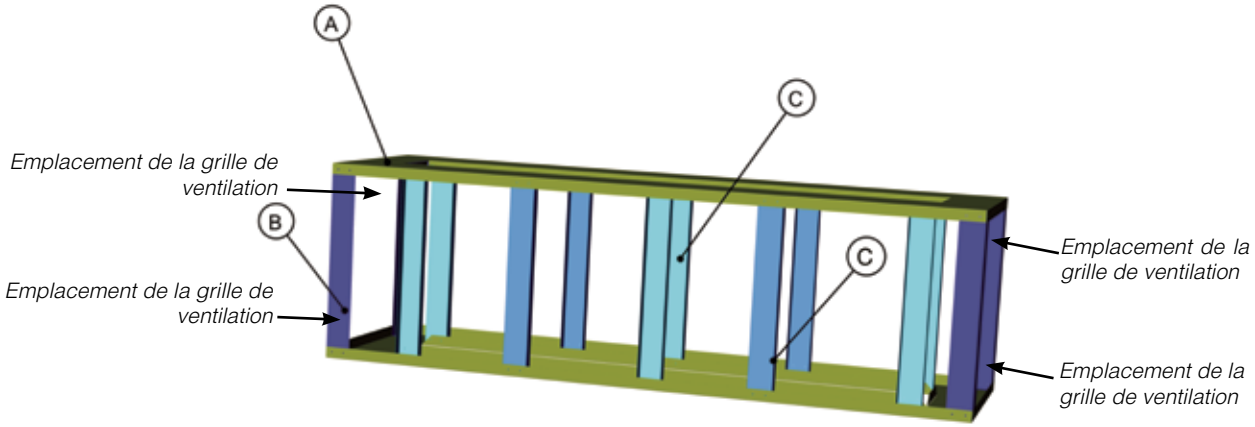

Remarque : Pour le brûleur de 100 po - Quatre (4) grilles de ventilation sont nécessaires pour toutes les enceintes en assemblant deux PTO50. Elles permettent d'améliorer le taux d'humidité et de laisser l'air circuler. Taille minimale recommandée de 20 pi² (508 mm²) chaque.
Les grilles de ventilation doivent être situées aux extrémités du brûleur, dans les emplacements indiqués sur le schéma ci-dessus.

. Positionner chaque support d'angle vertical sur le cadre inférieur et les fixer à l'aide de quatre (4) vis chacun.

Schéma 1 - Supports d'angle sur le cadre inférieur.

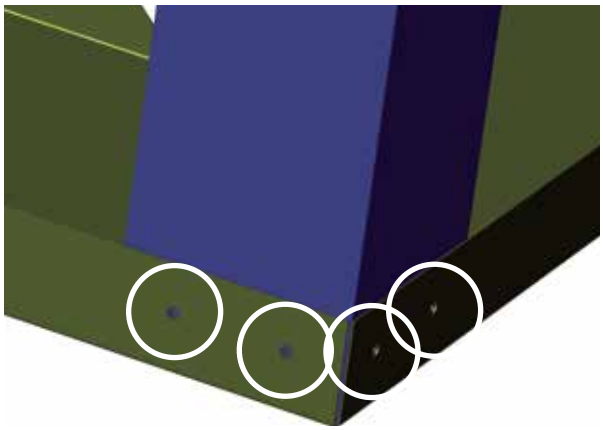

Schéma 2 - Emplacement des vis des supports d'angle

. Placer le cadre du dessus sur les supports d'angle verticaux et fixer chaque support au cadre à l'aide de quatre (4) vis.

Schéma 3 - Supports d'angle avec cadre supérieur

3. Installer les six (6) supports verticaux intérieurs - fixer chaque support à l'aide de deux (2) vis sur le cadre du dessus et de deux (2) vis sur le cadre du bas.

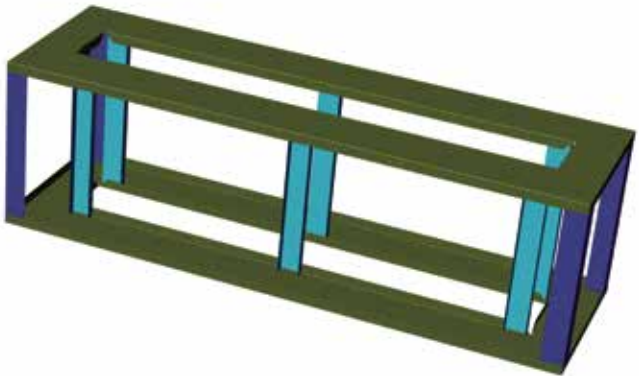

Schéma 4 - Supports verticaux intérieurs

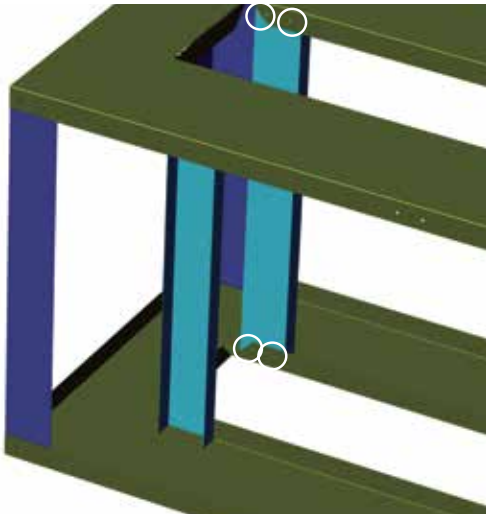

Schéma 5 - Emplacement des vis des supports verticaux intérieurs

4. Installer les quatre (4) supports verticaux extérieurs - fixer chaque support à l'aide de deux (2) vis au cadre du dessus et de deux (2) vis au cadre du bas.

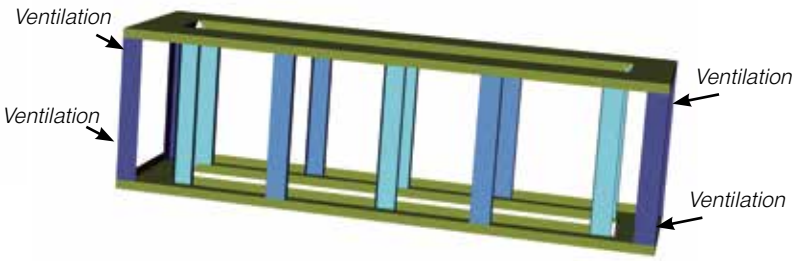

Schéma 6 - Supports verticaux extérieurs

INSTRUCTIONS DE MONTAGE POUR L'ENSEMBLE DE MONTANTS EN ACIER DE LA TABLE POUR LE MODÈLE PTO100

Suivre ces directives pour construire une table avec montants en acier pour le brûleur PTO100 (2 modèles PTO50 assemblés bout à bout); 2 ensembles de montage PTO50 sont nécessaires pour compléter cet assemblage.
Dimensions générales = 24 po de large x 24 po de haut x 119 po de long.

**Panneau de finition non combustible non fourni avec l'ensemble. Le panneau doit être acheté dans une quincaillerie ou un magasin de matériaux de construction.

Outils requis	
1 perceuse électrique + mèche Phillips #2	
1 tournevis manuel #2 (Phillips)	
1 niveau	
1 ruban à mesurer	

CONTENU DE L'ENSEMBLE (646-900x2):	
Partie supérieure / Partie inférieure	(A) x 4
Supports verticaux - Angle	(B) x 8
Supports verticaux - Extérieur	(B1) x 8
Supports verticaux - Intérieur	(B2) x 12
Vis autoperceuses	160
Ventilation (377-060)	4 x supérieur
Ventilation (377-061)	4 x inférieur

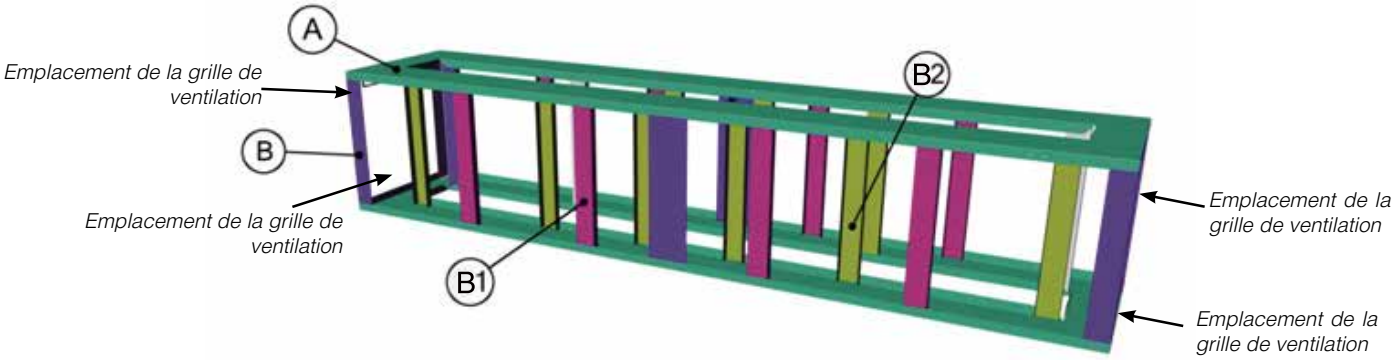

Remarque : Pour le brûleur de 100 po - Quatre (4) grilles de ventilation sont nécessaires pour toutes les enceintes en assemblant deux PTO50. Elles permettent d'améliorer le taux d'humidité et de laisser l'air circuler. Taille minimale recommandée de 20 pi² (508 mm²) chaque.
Les grilles de ventilation doivent être situées aux extrémités du brûleur, dans les emplacements indiqués sur le schéma ci-dessus.

1. Identifier les 4 pièces A des deux ensembles de montage. Découper le long de la perforation sur chaque pièce de sorte que les parties supérieures et inférieures une fois découpées s'assemblent à l'opposé, comme indiqué ci-dessous.

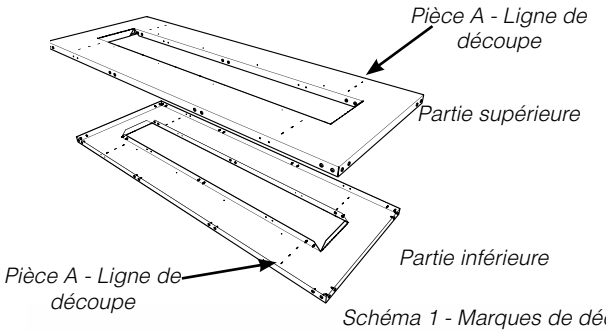

Schéma 1 - Marques de découpe sur la pièce A

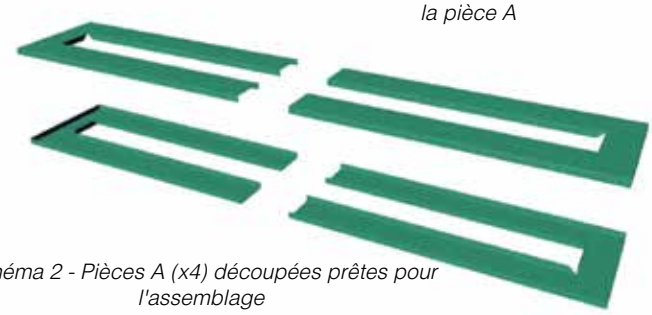

Schéma 2 - Pièces A (x4) découpées prêtes pour l'assemblage

2. Placer chaque support d'angle vertical (Pièce B) sur le cadre inférieur et les fixer à l'aide de quatre (4) vis chacun.

REMARQUE : Utiliser les nouveaux trous sur la base pour les supports verticaux les plus proches du centre.

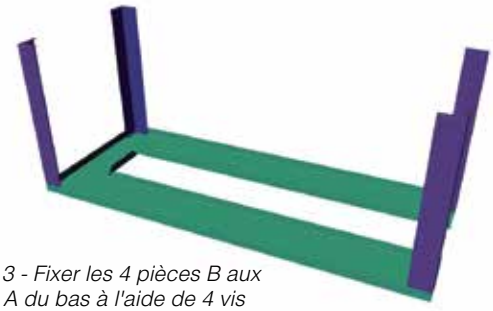

Schéma 3 - Fixer les 4 pièces B aux pièces A du bas à l'aide de 4 vis chacune.

Schéma 4 - Supports d'angle sur le cadre du bas.

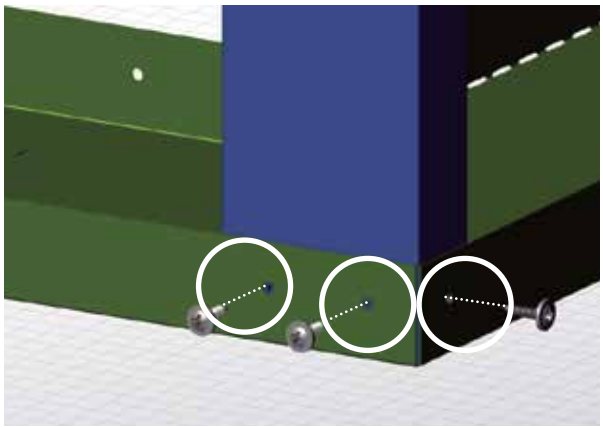

Schéma 5 - Emplacements des vis des supports d'angle (Pièces B)

3. Placer le cadre du dessus (Pièce A) sur les supports d'angle verticaux et le fixer à chaque support vertical (Pièce B) à l'aide de quatre (4) vis.

4. Installer les six (6) supports verticaux intérieurs (B2). Les fixer à chaque support à l'aide de deux (2) vis au cadre du dessus et de deux (2) vis au cadre du bas.

Schéma 6 - Installer les supports verticaux intérieurs

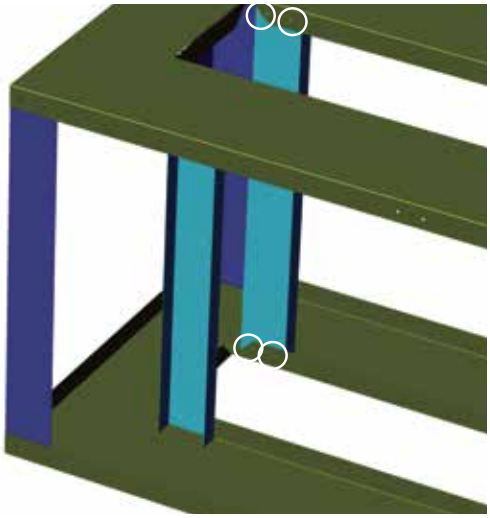

Schéma 7 - Emplacements des vis des supports verticaux intérieurs (B2)

5. Installer les quatre (4) supports verticaux extérieurs (B1). Fixer chaque support à l'aide de deux (2) vis au cadre supérieur et de deux (2) vis au cadre inférieur.

Schéma 8 - Installer les supports verticaux extérieurs (B1) à l'aide de 4 vis chacun.

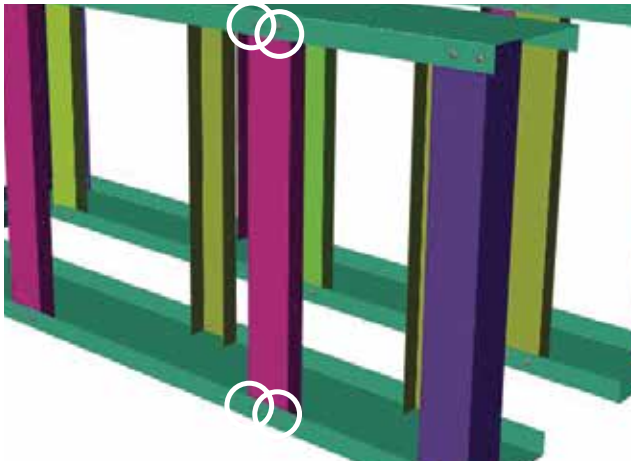

Schéma 9 - Supports verticaux extérieurs (B1) avec emplacements des vis

6. Répéter les étapes 2 à 5 sur la 1/2 section, à l'opposé du cadre.

7. Assembler les sections de cadre opposées et les joindre à l'aide de 4 vis en passant par le centre, et ce, de chaque côté (Pièces B).

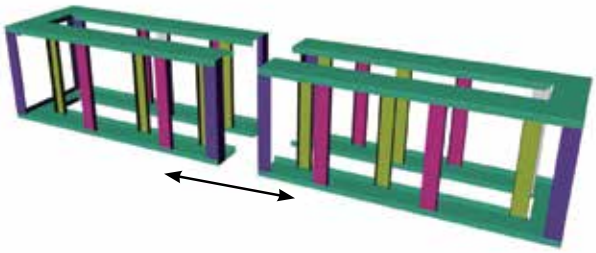

Schéma 10 - Assembler les 2 sections de cadre.

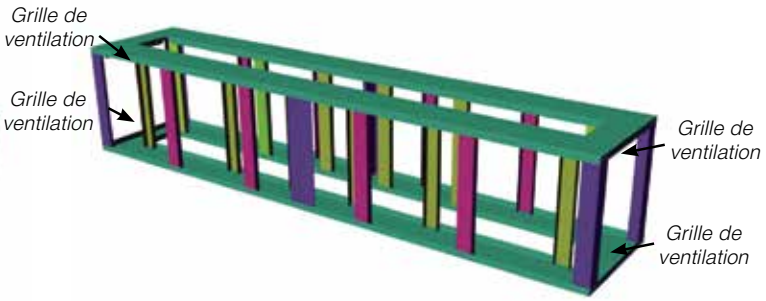

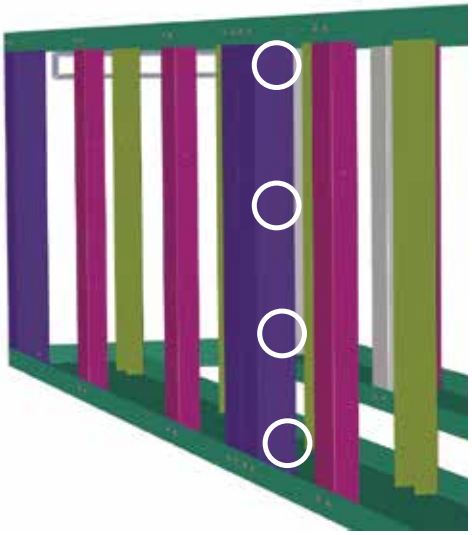

Schéma 11 - Assembler les sections à l'aide de 4 vis passant par les pièces B intérieures d'angle

CONSIGNES D'UTILISATION

1. S'assurer d'avoir lu et bien compris ces consignes avant de mettre en marche l'appareil.
2. Vérifier que le câblage électrique est correctement fait et que les fils sont bien isolés pour éviter tout choc électrique.
3. Vérifier qu'il n'y a pas de fuites de gaz.
4. **Vérifier l'emplacement des bûches. Si la veilleuse n'est pas visible à l'allumage de l'appareil, les bûches n'ont pas bien été positionnées.**
5. L'appareil ne doit jamais être éteint puis rallumé sans avoir patienté au moins 60 secondes.

PROCÉDURE D'ALLUMAGE

1. Allumer l'interrupteur ON / OFF.
2. Après environ 4 secondes, le système d'allumage par étincelles se mettra en marche pendant 60 secondes pour allumer le brûleur principal.
3. L'appareil s'allume.

Remarque : Au cours du premier essai, le système tente d'allumer les flammes pendant environ 60 secondes. Si l'essai est infructueux, le système fait une pause d'environ 35 secondes. C'est ce qu'on appelle l'étape de rectification. Ce délai écoulé, le système tente à nouveau d'allumer les flammes en produisant des étincelles pendant environ 60 secondes. Si les flammes ne s'allument toujours pas, le système se met en mode verrouillage.

Il faut alors réinitialiser le système en suivant les étapes ci-dessous :

a. Éteindre le système en utilisant l'interrupteur ON/OFF.

b. Après 2 secondes, mettre l'interrupteur sur ON.

c. L'appareil répète l'étape 2.

PROCÉDURE D'ARRET

1. Allumer l'interrupteur ON / OFF.
2. Avant d'effectuer l'entretien ou la réparation de l'appareil, couper toutes les sources d'alimentation en débranchant l'appareil et en enlevant les piles.

PREMIER ALLUMAGE

Le premier allumage de l'appareil au gaz d'agrément est une étape du processus de "cuisson" de la peinture. Pour s'assurer que la peinture est parfaitement sèche, il est recommandé de faire fonctionner l'appareil au gaz d'agrément une première fois pendant au moins une (1) heure.

Lors de la première utilisation, l'appareil dégage une odeur causée par la "cuisson" de la peinture et la combustion de résidus d'huiles employées au cours de la fabrication.

NE PAS NETTOYER LA VITRE LORSQU'ELLE EST CHAUDE.

COPIE DES INSTRUCTIONS APPOSÉES SUR LA PLAQUE D'ALLUMAGE

La plaque d'allumage est située sous le plateau de l'appareil.

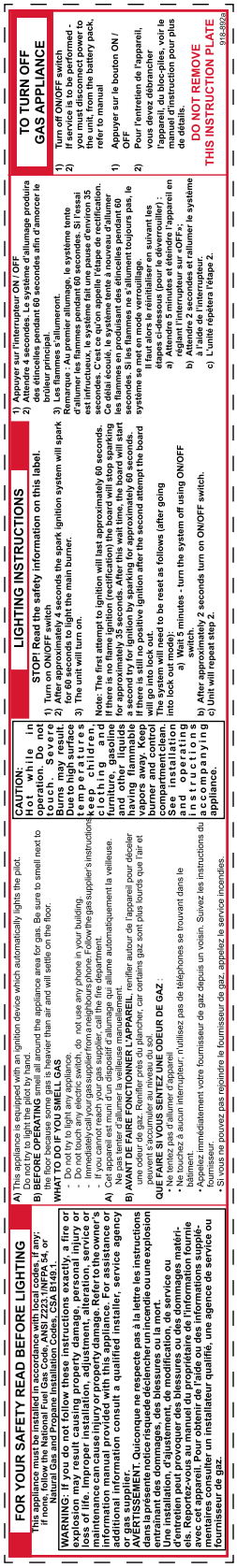

FOR YOUR SAFETY READ BEFORE LIGHTING

This appliance must be installed in accordance with local codes, if any: If none, follow the National Fuel Gas Code ANSI Z223.1/NFPA 54, or Natural Gas and Propane Installation Codes, CSA B149.1.

WARNING: If you do not follow these instructions exactly, a fire or explosion may result causing property damage, personal injury or loss of life. Improper installation, adjustment, alteration, service or maintenance can cause injury or property damage. Refer to the owner's information manual provided with this appliance. For assistance or additional information consult a qualified installer, service agency or gas supplier.

AVERTISSEMENT. Quiconque ne respecte pas à la lettre les instructions dans la présente notice risque de déclencher un incendie ou une explosion entraînant des dommages, des blessures ou la mort.

Une installation, d'ajustement, de modification, de service ou d'entretien peut provoquer des blessures ou des dommages matériels. Reportez-vous au manuel du propriétaire de l'information fournie avec cet appareil. Pour obtenir de l'aide ou des informations supplémentaires consulter un installateur qualifié, une agence de service ou fournisseur de gaz.

A) This appliance is equipped with an ignition device which automatically lights the pilot. Do not try to light the pilot by hand.

B) BEFORE OPERATING smell all around the appliance area for gas. Be sure to smell next to the floor because some gas is heavier than air and will settle on the floor.

WHAT TO DO IF YOU SMELL GAS

- Do not try to light any appliance.
- Do not touch any electric switch, do not use any phone in your building.
- Immediately call your gas supplier from a neighbours phone. Follow the gas supplier's instructions.
- If you cannot reach your gas supplier, call the fire department.

A) Cet appareil est muni d'un dispositif d'allumage qui allume automatiquement la veilleuse. Ne pas tenter d'allumer la veilleuse manuellement.

B) AVANT DE FAIRE FONCTIONNER L'APPAREIL, renifler autour de l'appareil pour déceler une odeur de gaz. Renifler près du plancher, car certains gaz sont plus lourds que l'air et peuvent s'accumuler au niveau du sol.

QUE FAIRE SI VOUS SENTEZ UNE ODEUR DE GAZ :

- Ne tentez pas d'allumer d'appareil
- Ne touchez à aucun interrupteur; n'utilisez pas de téléphones se trouvant dans le bâtiment.
- Appelez immédiatement votre fournisseur de gaz depuis un voisin. Suivez les instructions du fournisseur.
- Si vous ne pouvez pas rejoindre le fournisseur de gaz, appelez le service incendies.

CAUTION: Hot while in operation. Do not touch. Severe Burns may result. Does high surface temperatures keep children, clothing and furniture, gasoline and other liquids having flammable vapors away. Keep burner and control compartments clean. See installation and operating instructions accompanying appliance.

LIGHTING INSTRUCTIONS

STOP! Read the safety information on this label.

Turn off ON/OFF switch.

1) Turn on ON/OFF switch.
2) After approximately 4 seconds the spark ignition system will spark for 60 seconds to light the main burner.
3) The unit will turn on.

Note: The first attempt to ignition will last approximately 60 seconds. If there is no flame ignition (rectification) the board will stop sparking for approximately 35 seconds. After this wait time, the board will start a second try for ignition by sparking for approximately 60 seconds. If there is still no positive ignition after the second attempt the board will go into lock out.

The system will need to be reset as follows (after going into lock out mode):

a) Wait 5 minutes - turn the system off using ON/OFF switch.
b) After approximately 2 seconds turn on ON/OFF switch.
c) Unit will repeat step 2.

1) Appuyer sur l'interrupteur ON / OFF
2) Attendre 4 secondes. Le système d'allumage produira des étincelles pendant 60 secondes afin d'amorcer le brûleur principal.
3) Les flammes s'allumeront.

Remarque : Au premier allumage, le système tente d'allumer les flammes pendant 60 secondes. Si l'essai est infructueux, le système fait une pause d'environ 35 secondes. C'est après cette pause que le système tente à nouveau d'allumer les flammes pendant 60 secondes. Ce délai écoulé, le système tente à nouveau d'allumer les flammes en produisant des étincelles pendant 60 secondes. Si les flammes ne s'allument toujours pas, le système se met en mode verrouillage.

Le système doit être remis à zéro comme suivant les étapes ci-dessous (pour le déverrouiller) :

a) Attendre 5 minutes et éteindre l'appareil en réglant l'interrupteur sur «OFF».
b) Attendre 2 secondes et allumer le système à l'aide de l'interrupteur.
c) L'unité répétera l'étape 2.

TO TURN OFF GAS APPLIANCE

Turn off ON/OFF switch

1) If service is to be performed - you must disconnect power to the unit, from the battery pack, refer to manual
2) Appuyer sur le bouton ON / OFF
3) Pour l'entretien de l'appareil, vous devez débrancher

l'appareil, du bloc-piles, voir le manual d'instruction pour plus de détails.

DO NOT REMOVE THIS INSTRUCTION PLATE

918-3493a

CONSIGNES D'ENTRETIEN

1. Toujours fermer la valve et enlever les piles avant de procéder au nettoyage. Pour le réallumage, se référer aux consignes d'allumage. Maintenir le brûleur et le compartiment de commande propres en les nettoyant au moyen d'une brosse et d'un aspirateur au moins une fois par année. Nettoyer les bûches avec un pinceau doux pour ne pas les endommager car elles sont fragiles et faciles à briser.

2. Enlever les feuilles, etc. avant d'allumer l'appareil.

3. Nettoyer l'appareil avec un linge humide (jamais lorsque l'appareil est chaud). Ne jamais utiliser un nettoyant abrasif. Nettoyer la vitre avec un produit de nettoyage pour vitre conçu pour les appareils au gaz d'agrément.

4. Nettoyer les empreintes de doigts à l'aide d'un linge doux et d'un nettoyant spécialement conçu pour l'acier inoxydable. La plupart des nettoyants pour acier inoxydable laissent un film/résidu sur la surface des panneaux. Utiliser un nettoyant à base d'ammoniaque (du lave-vitre par exemple) pour bien enlever la pellicule ou les résidus qui pourraient rester. Suivre ces étapes à la lettre avant de faire fonctionner l'appareil pour éviter que la chaleur brûle et tache définitivement les panneaux. Ces taches ne s'enlèvent pas et ne sont pas couvertes par la garantie.

5. L'appareil est recouvert d'une peinture résistante à la chaleur et aucune autre peinture ne doit être employée. Regency® utilise la peinture StoveBright - Noir métallique n° 6309 (Pièce n° 938-110).

6. Vérifier périodiquement la position et l'état du brûleur ainsi que la stabilité de la flamme : elles ne doivent ni se soulever ni flotter. S'il y a un problème, contacter un technicien qualifié.

7. Ne pas utiliser cet appareil si la valve et/ou des composants électroniques ont été plongés, même partiellement, dans l'eau. Appeler immédiatement un technicien qualifié pour inspecter l'appareil et remplacer toute partie du système de commande et toute commande de gaz qui a été plongée dans l'eau. Ceci n'est pas couvert par les termes et conditions de la garantie.

8. S'assurer du bon fonctionnement de l'appareil après la réparation et l'entretien.

REMPLACEMENT DU DISPOSITIF DE LA VALVE

Éteindre l'appareil et le laisser refroidir à température ambiante.

1. Couper l'alimentation au gaz.

2. Retirer la protection de la veilleuse.

3. Enlever les cristaux de verre et le jeu de bûches, s'il y a lieu.

4. Localiser et retirer les 22 vis pour enlever le plateau du brûleur

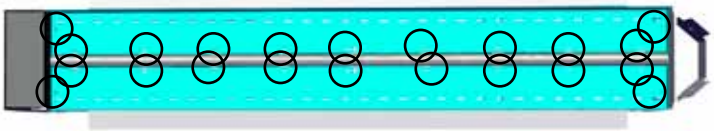

5. Soulever le plateau du brûleur pour le dégager.

6. Retirer les 2 vis et faire glisser le tube du brûleur vers la gauche (du côté opposé à l'orifice) pour l'enlever.

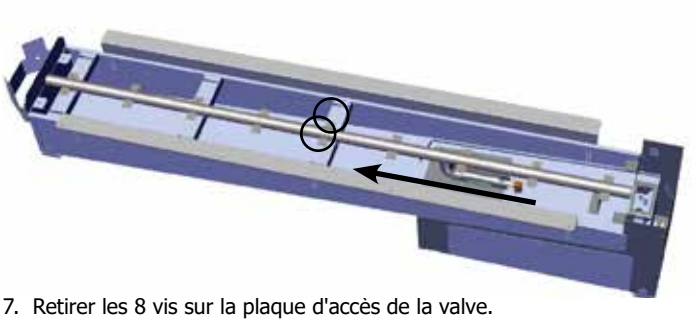

7. Retirer les 8 vis sur la plaque d'accès de la valve.

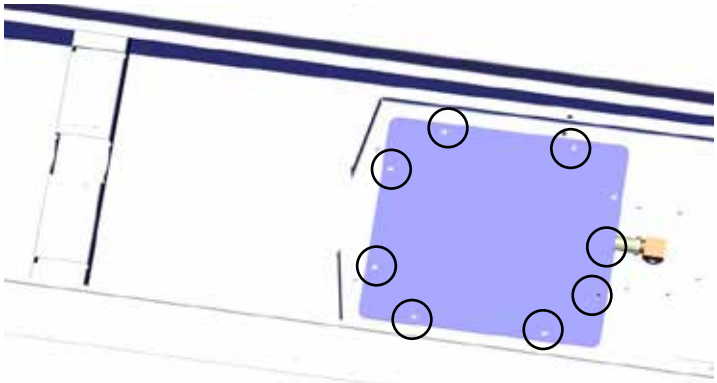

8. Couper l'alimentation au gaz et débrancher le raccordement flexible au niveau de la valve.

9. Retirer le fil orange EV1 et le fil de terre branché à la valve de gaz.

10. Retirer le fil vert EV2 branché à la valve de gaz.

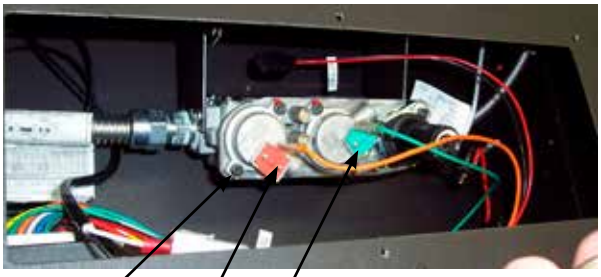

Emplacement du fil de terre (fil de terre non illustré) *EV1* *EV2*

11. Retirer les 10 vis qui maintiennent le dispositif de la valve.

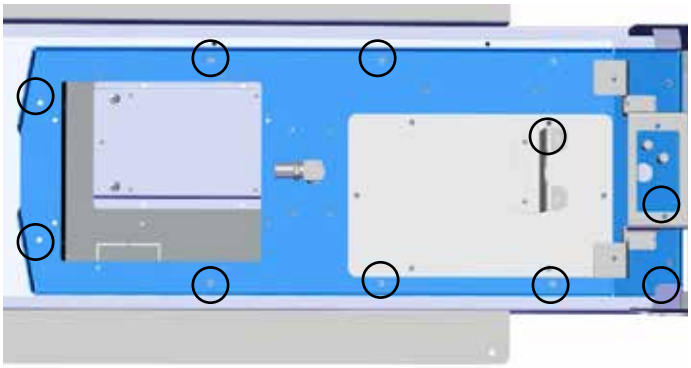

12. Soulever le dispositif pour le sortir.

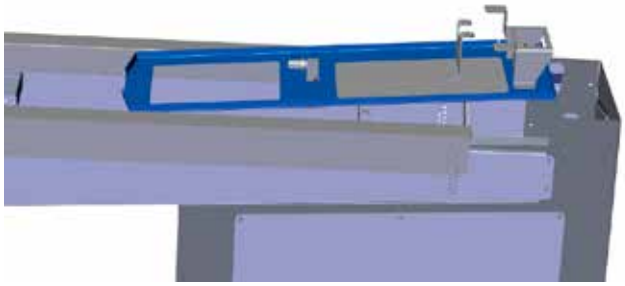

13. Retirer les deux fils de terre jaune/vert de la valve et de la ferrure de la valve.

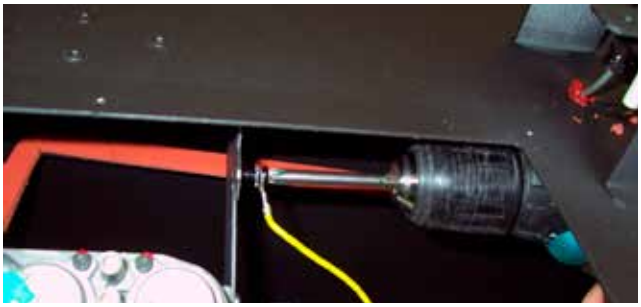

14. Remplacer le joint du dispositif de la valve, s'il y a lieu.

15. Tourner complètement la valve modulante HI/LO vers la gauche pour la mettre sur HI.

16. Installer un nouveau dispositif et refaire les étapes 11 à 1 dans cet ordre.

17. Effectuer un test des raccordements de gaz pour vérifier qu'il n'y a pas de fuites.

ROUTINE D'ENTRETIEN DES APPAREILS AU GAZ

Pour que votre appareil Regency continue de fonctionner correctement, un entretien périodique doit être effectué afin de s'assurer qu'il fonctionne au maximum de sa performance. Les éléments de la liste ci-dessous doivent être vérifiés par un technicien de service du gaz agréé lors de l'entretien annuel. Votre appareil peut nécessiter des contrôles plus fréquents si vous remarquez des changements dans son fonctionnement.
Les changements à rechercher peuvent inclure, sans se limiter à, un temps de démarrage prolongé, une augmentation du bruit du ventilateur, une accumulation de résidus ou de carbone, une accumulation blanche sur la vitre ou la chambre de combustion, une augmentation du bruit de fonctionnement, etc.
Si l'une de ces conditions ou d'autres se présentent, cessez d'utiliser l'appareil et planifiez une vérification avec votre technicien du gaz agréé local. La liste ci-dessous indique les éléments que votre technicien agréé devra vérifier et entretenir au moins une fois par an.

Nettoyer

- Vitre
- Briques et panneaux intérieurs
- Ports et obturateur d'air du brûleur
- Pales du ventilateur
- Jeu de bûches
- Orifices de la veilleuse
- Coiffe de la veilleuse (à changer au besoin)
- Détecteur de flammes (modèles avec allumage électronique)
- Électrode de flammes
- Orifice du brûleur
- Thermocouple (modèles millivolt)
- Thermopile (modèles millivolt)

Tests de fuite de gaz

- Vérifier le raccordement de la conduite de gaz au niveau de la valve
- Vérifier les raccordements de la valve d'arrêt
- Vérifier le raccordement à la sortie de la valve
- Vérifier le raccordement au niveau de l'orifice du brûleur principal
- Vérifier la conduite de carburant pour la veilleuse au niveau de la valve et de l'ensemble de la veilleuse

Inspecter

- Ensemble de la veilleuse
- Brûleur
- Joints/portes de relâchement de pression
- Joint de raccordement de cheminée au besoin
- Scellant de porte
- Chambre de combustion
- Ventilation
- Batteries (contrôle à distance, télécommande, boîtier à étincelles, à changer au besoin)
- Éléments du brûleur (à changer au besoin)
- Réglage de l'obturateur d'air
- Câblage

Vérifier

- Voltage au niveau du thermocouple et de la thermopile (modèles millivolt)
- Lecture en Ohms sur le détecteur de flammes (modèles avec allumage électronique)
- Pressions d'entrée et de sortie du carburant conformément à la plaque signalétique
- Lectures voltage/ohms sur la valve de gaz
- Lecture en Ohms au niveau du circuit de l'interrupteur marche/arrêt (modèles millivolt)

PIÈCES

1	647-574/P	Dispositif de la valve - GN
1	647-576/P	Dispositif de la valve - PL
2	911-004	Valve seulement GN 886 SIT IPI 0.886.002
2	911-005	Valve seulement LP 886 SIT IPI 0.886.003
3	911-276	Dispositif de la veilleuse IPI Gaz naturel 2 Flammes 0.199.067
3	911-007	Dispositif de la veilleuse IPI Propane 2 Flammes
9	905-012	Orifice du brûleur nº 11 Gaz naturel
9	904-430	Orifice du brûleur nº 42 Propane
10	911-265	Panneau de commande d'allumage (DFC) SIT IPI 0.584.622
11	911-037	Détecteur de flammes 0.915.905
12	911-038	Électrode de veille des flammes 0.915.020
13	910-432	Tube de la veilleuse Novasit avec écrous
14	911-039	Coiffe de la veilleuse 2 positions
15	911-137	Attache de la coiffe de la veilleuse
16	647-519	Protection de la veilleuse (chaque)
17	646-525	Dispositif du tube du brûleur - GN/PL
19	646-030	Plateau du brûleur en acier inoxydable
20	377-054	Ferrure de drainage
21	646-032	Brides de clouage (à l'unité)
22	377-047	Plaque de couverture latérale de la valve
23	377-048	Support de fixation protection de la veilleuse
24	377-087	Support de décalage
25	377-024	Support du tube du brûleur (à l'unité)
26	377-052	Pièce plaque de couverture supérieure
30	646-936	Bordure intérieure acier inoxydable Modèle PTO50
	N/I = Non illustré	
N/I	911-008	Régulateur - GN pour 886 SIT 907.016
N/I	911-009	Régulateur - PL pour 886 SIT 907.014
N/I	910-036	Orifice veilleuse SIT - GN #51 977.165
N/I	910-101	Orifice veilleuse SIT - PL #35 977.168
N/I	911-013	Faisceau de câbles de la valve avec interrupteur IPI/CPI 0.584.912
N/I	911-019	Câble de l'interrupteur On/Off

N/I	911-086	Rallonge câble pile 9 Volts
N/I	904-529	Clé Allen de 5/32 po de long
N/I	846-698	Joint éponge en silicone de 3/16 po x 1/2 po (12 pi) (260350)
N/I	908-529	Étiquette Gaz naturel
N/I	908-528	Étiquette rouge Propane
N/I	904-687	Coquille d'accouplement 3/8 CI-804
N/I	911-018	Bloc-piles avec 4 piles AA 9V
N/I	932-012	Tube flexible acier inox. 3/8 x 12 po
N/I	904-629	Coude de raccord 90º forgé (extrémité de sortie de la valve)
N/I	904-600	Coude de raccord 90º (extrémité de l'orifice du brûleur)
N/I	904-899	Adaptateur de raccord droit conduit 1/8 MxF1.515 po. (extrémité de l'orifice du brûleur)
N/I	904-658	Gaine flexible d'admission du gaz inox. 24 po
N/I	911-087	Cache avant double
N/I	911-088	Boîtier gris double
N/I	910-363	Interrupteur mural blanc
N/I	910-179	Traversée en plastique encliquetable 3/4 po (dispositif de câblage électrique)
N/I	911-231	Couvercle plastique conduit électrique (dispositif de câblage électrique)
N/I	911-232	Sortie DDFT 15 Amp 125 Volts double (dispositif de câblage électrique)
N/I	911-233	Plaque adaptateur - blanc (dispositif de câblage électrique)
N/I	911-088	Boîtier interrupteur rectangulaire double (dispositif de câblage électrique)
N/I	911-090/P	Adaptateur pour courant AC/DC 7V 0.584.851 (dispositif de câblage électrique)
N/I	910-178	Oeillet/passe-câble borne de terre (dispositif de câblage électrique)

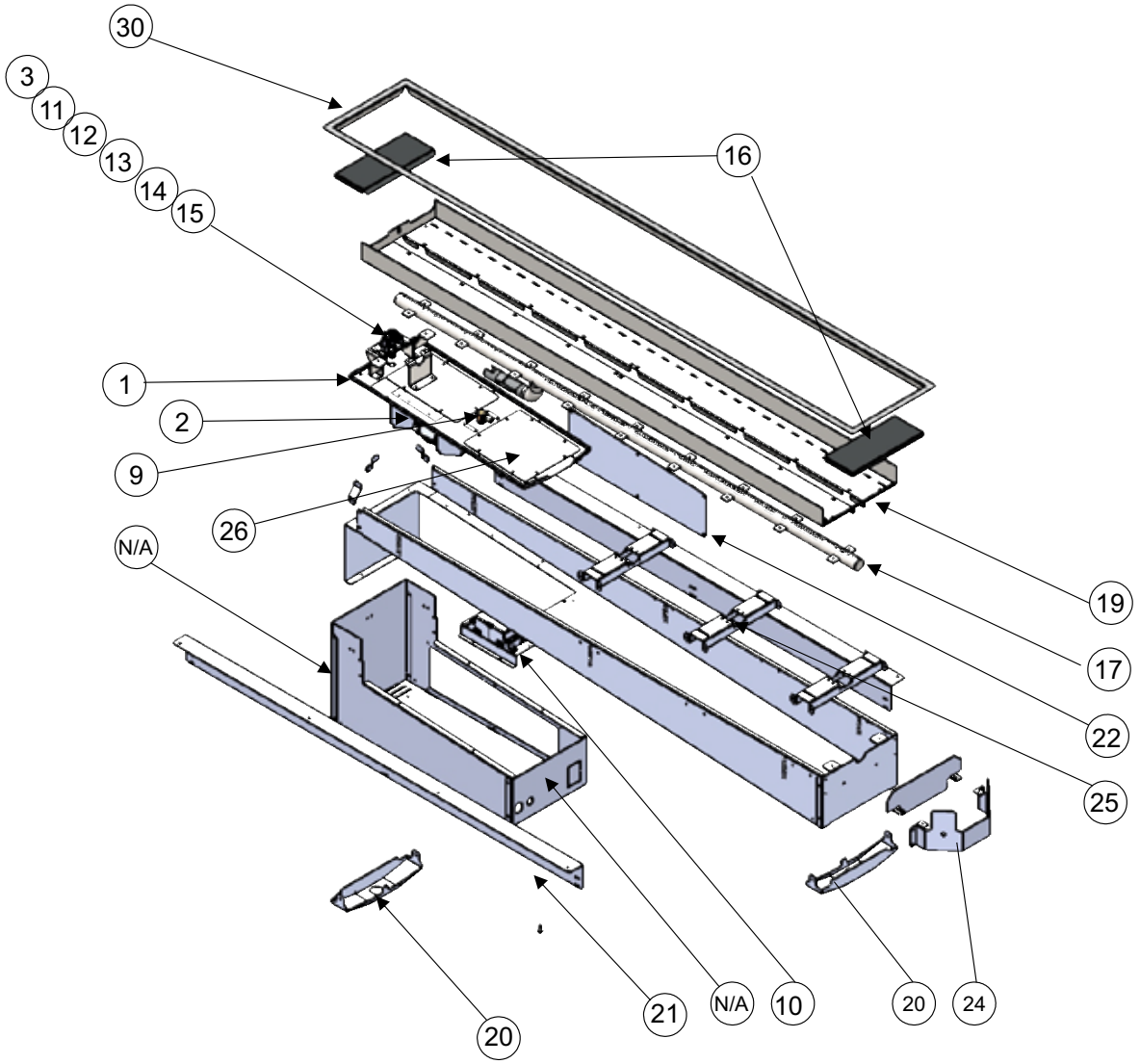

REMARQUE : Deux modèles PTO50 peuvent être assemblés bout à bout = Modèle PTO100
Un modèle PTO50 peut être assemblé au modèle PTO30 = Modèle PTO80

N/I	646-900	Ensemble de montage en acier - Modèle PTO50
N/I	646-934	Couvercle du brûleur PTO50
N/I	646-950	Ensemble de câblage électrique PTO50
N/I	646-969	Conversion - Propane PTO50
N/I	326-930	Jeu de bûches en céramique extérieur
N/I	946-775	Perles de verre réfléchissantes noires 1/4 po - sac de 5 livres
N/I	946-776	Perles de verre - Cuivre 1/4 po - sac de 5 livres
N/I	946-777	Perles de verre - Feu stellaire 1/4 po - sac de 5 livres
N/I	946-739	Perles de verre - Noir 1/4 po - sac de 5 livres
N/I	946-740	Perles de verre - Éclat de sangria 1/4 po - sac de 5 livres
N/I	946-741	Perles de verre - Givré transparent 1/4 po - sac de 5 livres
N/I	946-742	Perles de verre - Éclat de caramel 1/4 po - sac de 5 livres
N/I	377-946	Kit de grilles de ventilation - 2 morceaux (1 jeu)
N/I	377-948	Kit de grilles de ventilation - 4 morceaux (2 jeux)

31 - Pare-vent Modèle PTO50-11

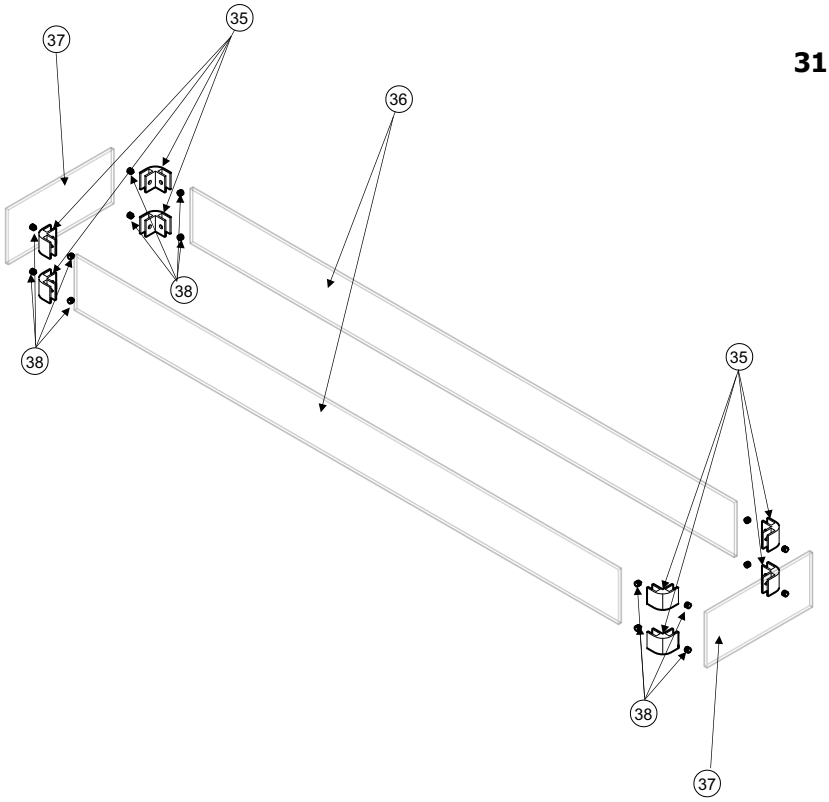

32 - Pare-vent vitré Modèle PTO100-11

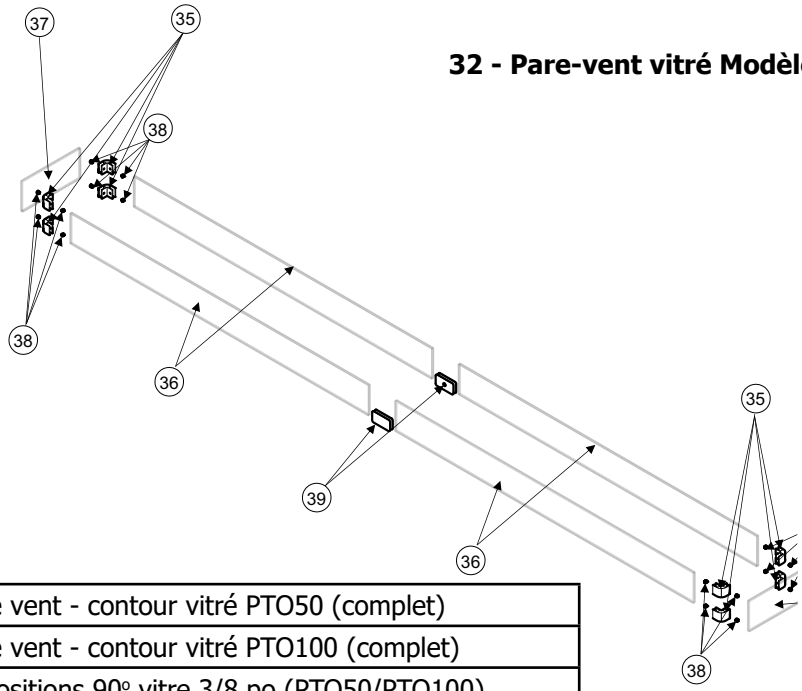

31	646-932	Protection contre le vent - contour vitré PTO50 (complet)
32	646-942	Protection contre le vent - contour vitré PTO100 (complet)
35	948-053	Raccord nickel 2 positions 90° vitre 3/8 po (PTO50/PTO100)
36	940-487/P	Côtés verre trempé (à l'unité) 5 po X 57-1/4 po (PTO50/PTO100)
37	940-532/P	Côtés verre trempé (à l'unité) 5 po X 11-1/8 po (PTO50/PTO100)
38	904-952	Vis de nylon (à l'unité)
39	948-086	Raccord nickel 2 positions droit vitre 3/8 po (PTO100)
N/I	376-026	Espaceur support vitré plateau
N/I	646-048	Couverture noire en polyester (PTO50)

Garantie Limitée

La présente Garantie de FPI Fireplace Products International Ltée (pour les clients canadiens) et Fireplace Products U.S. Inc. (pour les clients américains) (désigné ci-après “FPI”) couvre l’acheteur d’origine de cet appareil tant qu’il reste dans son emplacement d’origine et n’est pas déplacé. Les pièces et composants couverts par la présente garantie limitée et les périodes de garantie sont indiqués dans le tableau ci-dessous.

Dans ce document, l’appareil désigne un brûleur d’extérieur au gaz, un foyer d’extérieur au gaz, une table au d’extérieur au gaz. **Cet appareil a été certifié et approuvé pour être utilisé seulement à l’extérieur.**

Certaines conditions s’appliquent (voir-ci-dessous).

Cette Garantie Limitée commence le jour où l'appareil a été acheté.
La présente garantie n’est en aucun cas transférable, modifiable ni négociable.

Foyers d’extérieur au gaz	Garantie pièces et composants		Garantie Main-d’œuvre subventionnée*
	2 ans	1 an	1 an
Dispositif du tube du brûleur Dispositif de la valve Dispositif de la veilleuse Détecteur de flammes/Électrode d’allumage	✓		✓
Panneaux de commande d’allumage	✓		✓
Filage/Interrupteurs/Bloc-piles/Piles	✓		✓
Tube de la veilleuse/Orifices du brûleur et de la veilleuse	✓		✓
Quincaillerie incluant les roues et les pieds en caoutchouc	✓		✓
Housses contre les intempéries	✓		✓
Thermocouple		✓	✓
Composants électriques		✓	✓
Vitre en verre trempé		✓	✓
Éléments décoratifs		✓	✓
Composants en acier inoxydable/Peinture/Joints Finition/Angles chromés			
Chambres de combustion (défaut de fabrication)	✓		✓

Remarque : La couverture de la garantie indiquée ci-dessus peut ne pas être applicable puisque les composants et les options varient selon l’appareil acheté.

Conditions :

La présente garantie couvre uniquement les vices de fabrication ou les défauts des composants assemblés à l’usine de FPI, sauf indication contraire énoncée dans la présente.

*** Cette garantie ne couvre pas les frais de déplacement, le kilométrage, le carburant ni les péages du détaillant pour les travaux de diagnostic ou d’entretien. Tous les frais de main-d’œuvre payés aux détaillants agréés sont des frais subventionnés et prédéterminés. Les détaillants peuvent vous facturer les frais de déplacement et le temps supplémentaire au-delà de cette subvention.**

Toute pièce qui s’avère défectueuse pendant la période de garantie précisée plus haut sera réparée ou remplacée, au choix de FPI, par l’intermédiaire d’un distributeur accrédité, d’un détaillant ou d’un représentant désigné préautorisé, à la condition que la pièce défectueuse soit retournée au distributeur, au détaillant ou au représentant pour inspection, si requis par FPI. Par ailleurs, FPI peut, à sa discrétion, se décharger de toutes ses obligations en ce qui concerne la présente garantie en remboursant à l’acheteur d’origine le prix d’achat du produit une fois vérifié. Le prix d’achat doit être confirmé par la facture de vente originale.

Le détaillant autorisé ou tout autre détaillant FPI autorisé est responsable, après approbation préalable de FPI, du diagnostic et de la réparation sur place concernant toute réclamation au titre de la présente garantie. En cas de négligence dans l'exécution des travaux, FPI n'est pas tenue responsable des réparations ni des coûts de fabrication de détaillants ou représentants qui n'ont pas été autorisés au préalable par FPI.

À tout moment, FPI se réserve le droit d'inspecter le produit ou la pièce défectueuse faisant l'objet d'une réclamation et rapporté sur le terrain ou à l'endroit où il a été déposé, avant de traiter ou d'honorer toute réclamation. Le refus de se soumettre à cette condition annulera la présente garantie.

Toutes les réclamations doivent transiger par le détaillant chargé de traiter la réclamation et doivent comprendre une copie de la facture de vente (preuve d'achat pour l'acheteur). Toute réclamation doit être complète et fournir des explications détaillées et les renseignements nécessaires à FPI pour être prise en compte et traitée. Toute réclamation incomplète peut être rejetée.

Les appareils sont sujets à une limite d'un seul remplacement au cours de la période de garantie.

L'appareil doit être installé conformément aux directives du fabricant détaillées dans le manuel d'installation.

Tous les codes et règlements locaux et nationaux doivent être respectés.

Il est de la responsabilité de l'installateur de s'assurer que l'appareil fonctionne comme il se doit au moment de l'installation.

L'acheteur d'origine est responsable de l'entretien annuel de l'appareil, comme précisé dans le manuel de l'utilisateur. Comme indiqué ci-dessous, la présente garantie peut être annulée en cas de dommages causés par le manque d'entretien de l'appareil.

Pièces détachées : Les pièces de rechange ou de réparation achetées par le client à FPI après expiration de la garantie originale de l'Appareil, ont une période de garantie de **90 jours** à partir de la date d'achat, valable seulement avec la preuve d'achat. Toute pièce défectueuse sera réparée ou remplacée sans frais. La garantie ne couvre pas la main d'œuvre sur ces pièces.

Si des dégâts ont été constatés pendant le transport, qu'ils soient extérieurs ou intérieurs, le détaillant doit en être informé dans les trois jours. Toutes les réclamations relatives à des dommages doivent être soumises par le détaillant qui s'occupe de la réclamation, avec une copie de facture de vente (preuve d'achat). Toutes les réclamations doivent être complètes et fournir toutes les explications détaillées demandées par FPI pour être prises en compte lors de l'évaluation. **Les demandes incomplètes peuvent être rejetées.**

Comme il s'agit d'une garantie Limitée de **2 ans**, si l'appareil doit être remplacé, l'appareil acheté ne sera peut-être pas remplacé par un appareil de même modèle. Dans ce cas, FPI remplace votre appareil par un appareil similaire au moment du remplacement selon les termes de la présente garantie limitée, mais UNIQUEMENT dans le cas où une pièce couverte par ladite garantie s'avère défectueuse. Veuillez vous référer au tableau de la première page de la présente garantie pour connaître les pièces couvertes. Les changements dans les produits peuvent être liés à la discontinuité de l'appareil d'origine, à des changements dans les exigences réglementaires, à l'évolution des produits, etc. qui sont hors du contrôle de FPI. **La présente garantie limitée ne couvre pas les frais d'installation, ni les frais associés aux changements des dégagements requis pour l'Appareil de remplacement, les plaques de foyer, les manteaux, les matériaux de revêtement ou de façade tels que l'encadrement, les murs finalisés en cloison sèche, en bois, avec des panneaux non combustibles, avec de la céramique, des briques, des pierres, du marbre, etc., les systèmes de ventilation ou de cheminée, ou les pièces du système de cheminée.**

S'il n'est pas possible d'effectuer le remplacement approprié, FPI remboursera **50 %** du prix d'achat de l'appareil et de tous les accessoires FPI applicables (façades, panneaux, éléments décoratifs, etc.) achetés au moment de la vente. **En aucun cas, FPI ne remboursera une quelconque partie du prix d'achat ou les coûts associés à d'autres pièces, y compris, mais sans s'y limiter, l'installation d'un nouvel Appareil, les changements de dégagements requis pour un nouvel Appareil, les plaques de foyer, les manteaux, les matériaux de revêtement ou de façade tels que l'encadrement, les murs finalisés en cloison sèche, en bois, avec des panneaux non combustibles, avec de la céramique, des briques, des pierres, du marbre, etc., les systèmes de ventilation ou de cheminée, ou les pièces du système de cheminée. Une copie du reçu ou de la facture de vente sera nécessaire pour valider le prix d'achat.**

Exclusions :

Cette garantie limitée ne couvre pas (ni n'inclut) la peinture, la rouille ou la corrosion de tout type causée par un manque d'entretien ou une évacuation inadéquate, un approvisionnement insuffisant en air de combustion, l'utilisation de produits chimiques corrosifs (ex : chlorine, sel, air, etc.), le manque d'étanchéité des portes ou des vitres, ni tout autre système d'étanchéité installé en usine, les piles, la décoloration, le dépôt de carbone ou la salissure des jeux de bûches causés par l'utilisation de l'appareil.

Cette garantie limitée ne s'applique pas aux problèmes de dysfonctionnement, d'avaries ou de performance de l'appareil causés par des conditions environnementales ou géographiques, des dommages d'origine chimique, un courant descendant, une mauvaise installation, une installation effectuée par un installateur non qualifié, des composants de cheminées inadaptés (y compris, mais

non exclusivement, la taille ou le type de chapeau d'évacuation), une erreur de fonctionnement, un mauvais usage, un usage abusif, l'utilisation de carburants inappropriés, un manque d'entretien régulier, des catastrophes naturelles, des intempéries tels que ouragans, tornades, tremblements de terre, inondations, des pannes de courant ou des actes de terrorisme ou de guerre.

FPI n'est soumise à aucune obligation d'améliorer ou de modifier un appareil déjà fabriqué (ex : aucune modification ni mise à jour ne sera effectuée sur un appareil existant même si les produits ont évolué).

La présente garantie ne couvre pas les frais de déplacement, le kilométrage, le carburant, les péages déboursés par le détaillant pour réaliser un test de diagnostic ou des travaux de maintenance. Les coûts de main d'œuvre payés aux détaillants autorisés sont couverts par la présente garantie et les taux fixés à l'avance. Les détaillants peuvent vous charger pour les frais de transport et le temps supplémentaire.

Un appareil qui montre des signes de négligence ou d'usage abusif n'est pas couvert par les termes de la présente garantie, ce qui pourrait entraîner l'annulation de cette garantie. Ceci inclut les appareils dont la chambre de combustion est rouillée ou corrodée et dont le mauvais état n'a pas été signalé dans les **trois (3)** mois suivant son installation ou son achat.

L'utilisation, malgré leur état, d'appareils endommagés ou qui présentent des problèmes connus de l'acheteur, pouvant aggraver les dommages entraînera l'annulation de la présente garantie.

L'altération du numéro de série de l'appareil (effacement, retrait de l'étiquette ou numéro illisible) entraînera l'annulation de la présente garantie.

Des mouvements mineurs d'expansion et de contraction de l'acier sont normaux et ne sont donc pas couverts par la présente garantie.

Les dégâts causés aux produits ou aux pièces pendant leur transport ne sont pas couverts par la présente garantie.

L'utilisation conjointe de produits FPI avec des produits fabriqués ou fournis par d'autres fabricants, sans l'autorisation préalable de FPI, peut entraîner l'annulation de la présente garantie.

Limites de responsabilité :
Le recours exclusif de l'acheteur d'origine par rapport à la présente garantie et la seule obligation de FPI à l'égard de cette garantie limitée, expresse ou implicite, contractuelle ou délictuelle, se limitent à un remplacement, une réparation ou un remboursement, dans les conditions décrites ci-dessus. EN AUCUN CAS, FPI NE SERA TENUE RESPONSABLE AU TITRE DE LA PRÉSENTE GARANTIE DE TOUT DOMMAGE COMMERCIAL ACCIDENTEL OU NON ACCIDENTEL OU DE TOUT DOMMAGE CAUSÉ AU BIEN. DANS LA LIMITE AUTORISÉE PAR LA LOI APPLICABLE, FPI NE FOURNIT AUCUNE GARANTIE EXPRESSE AUTRE QUE LA PRÉSENTE GARANTIE SPÉCIFIÉE. LA DURÉE DE TOUTE GARANTIE IMPLICITE EST LIMITÉE À LA DURÉE DE LA GARANTIE EXPLICITE TEL QU'INDIQUÉ CI-DESSUS. SI LES GARANTIES IMPLICITES NE PEUVENT PAS ÊTRE EXCLUES, ELLES SONT ALORS LIMITÉES EN DURÉE À LA DURÉE DE LA PRÉSENTE GARANTIE.

Certains États aux États-Unis n'autorisent pas qu'une limite soit fixée à la durée d'une garantie implicite, ou autorisent l'exclusion ou la limitation des dommages directs ou indirects, de sorte que les limitations ou exclusions mentionnées ci-dessus peuvent ne pas vous concerner.

Les clients situés à l'extérieur des États-Unis doivent consulter les codes et règlements locaux, provinciaux ou nationaux qui s'appliquent pour connaître les conditions particulières qui peuvent s'ajouter à la présente garantie.

Comment bénéficier d'un service sous garantie :
Les clients doivent contacter leur détaillant autorisé pour obtenir un service sous garantie. Si ce dernier ne peut pas fournir ce service, veuillez contacter FPI par courrier à l'adresse mentionnée ci-dessous. Merci d'inclure une brève description du problème ainsi que votre adresse, vos coordonnées téléphoniques et votre courriel. Un représentant vous contactera pour fixer un rendez-vous pour une inspection ou un service sous garantie.

Garant Canada :

FPI Fireplace Products International Ltd.
6988 Venture St.
Delta, British Columbia
Canada, V4G 1H4

Garant États-Unis :

Fireplace Products U.S., Inc.
PO Box 2189 PMB 125
Blaine, WA
United States, 98231

Ou contactez le Service à la Clientèle de Regency au 1-800-442-7432 (tél.) / 604-946-4349 (téléc.) / customerservice@regency-fire.com (courriel)

Enregistrement du produit et service à la clientèle :
Merci d'avoir choisi un foyer Regency. Regency fait partie des chefs de file mondiaux dans la conception, la fabrication et la commercialisation de produits de foyer. Pour vous offrir le meilleur service possible, nous vous invitons à compléter le formulaire d'enregistrement de votre produit à l'adresse http://www.regency-fire.com/Customer-Care/Warranty-Registration.aspx dans les **quatre-vingt-dix (90)** jours suivant la date de votre achat.

REGENCY
PRODUITS DE FOYER

Enregistrement du produit et service à la clientèle :

Merci d'avoir choisi un foyer Regency. Regency fait partie des leaders mondiaux dans la conception, la fabrication et la commercialisation de produits de foyer. Pour vous offrir le meilleur service possible, nous vous invitons à compléter le formulaire d'enregistrement de votre produit sur notre site web sous Service à la Clientèle dans les quatre-vingt-dix (90) jours suivant la date de votre achat.

Pour les achats effectués au **CANADA ou aux ÉTATS-UNIS** :
http://www.regency-fire.com/Customer-Care/Warranty-Registration.aspx

Pour les achats effectués en AUSTRALIE :
http://www.regency-fire.com.au/Customer-Care/Warranty-Registration.aspx

Merci de compléter également le formulaire d'enregistrement de la garantie de votre produit de foyer Regency puis nous le retourner par courrier et/ou par fax pour permettre l'enregistrement de votre garantie. Il est important que vous nous fournissiez toutes les informations ci-dessous pour que nous puissions vous offrir le meilleur service possible.

Formulaire d'enregistrement de la garantie
(ou enregistrement en ligne à l'adresse web mentionnée ci-dessus)

Informations sur la garantie	
Numéro de série (obligatoire) :	
Date d'achat (obligatoire) (mm/dd/yyyy) :	
Informations sur le produit	
Type et modèle (obligatoire) :	
Informations sur le détaillant	
Nom du détaillant (obligatoire) :	
Adresse du détaillant :	
No de tél du détaillant :	
Installateur :	
Date d'installation (mm/dd/yyyy) :	
Vos coordonnées (obligatoire)	
Nom :	
Adresse :	
Téléphone :	
Courriel :	

Pour les achats au CANADA :

FPI Fireplace Products International Ltd.
6988 Venture St.
Delta, British Columbia
Canada, V4G 1H4

Tél : 604-946-5155
Télec. : 1-866-393-2806

Pour les achats aux ÉTATS-UNIS :

Fireplace Products U.S., Inc.
PO Box 2189 PMB 125
Blaine, WA
United States, 98231

Tél : 604-946-5155
Téléc. : 1-866-393-2806

Pour les achats en AUSTRALIE :

Fireplace Products Australia Pty Ltd
99 Colemans Road
Dandenong South, Vic.
Australia, 3175

Tél : +61 3 9799 7277
Téléc. : +61 3 9799 7822

Pour l'entretien de votre foyer, des astuces et des réponses aux questions les plus fréquentes, visitez la section Service à la Clientèle de notre site web. N'hésitez pas à contacter votre détaillant si vous avez des questions sur votre produit Regency.

recyclage

CYCLE DE VIE DU PRODUIT :
En recyclant vos appareils usagés, vous détournez les déchets des décharges locales et vous contribuez à la protection de l'environnement. Vous réduisez également les besoins en matières premières pour la fabrication de nouveaux produits. Contactez votre municipalité pour connaître les services de recyclage des appareils, les programmes de recyclage locaux ou les services d'enlèvement des appareils afin de vous assurer que les composants et l'emballage de vos appareils Regency sont correctement recyclés.

Installateur : Merci de compléter l'information suivante :

Adresse et nom du détaillant : _____

_____

Installateur : _____

N° de téléphone : _____

Date d'installation : _____

N° de série : _____

Regency Plateau® est une marque déposée de FPI Fireplace Products International Ltée.
©2025, FPI Fireplace Products International Ltée. Tous droits réservés.

Imprimé au Canada