REGENCY
PRODUITS DE FOYER

Foyer au gaz à évacuation directe
Regency Horizon® HZ40E

Guide d'installation et d'utilisation

MODÈLES : HZ40E-NG11 Gaz Naturel
HZ40E-LP11 Propane

Vidéo sur le foyer Horizon® HZ40E

⚠ ATTENTION
RISQUE D'INCENDIE OU D'EXPLOSION
Le non-respect des consignes de sécurité pourrait entraîner des dégâts matériels, des blessures graves ou mortelles.

- **Ne pas entreposer ou utiliser de carburant ou toute autre substance inflammable (gaz ou liquide) à proximité de cet appareil ou de tout autre appareil de ce type.**

- **QUE FAIRE SI VOUS DÉTECTEZ UNE ODEUR DE GAZ:**
  - **N'essayez pas d'allumer l'appareil.**
  - **Ne touchez à aucun interrupteur : n'utilisez pas de téléphone à l'intérieur du bâtiment.**
  - **Sortez immédiatement du bâtiment.**
  - **Appelez immédiatement votre fournisseur de gaz depuis un téléphone extérieur voisin. Suivez les instructions du fournisseur.**
  - **Si vous ne pouvez pas rejoindre le fournisseur de gaz, appelez le service incendie.**

- **L'installation et l'entretien de l'appareil doivent être assurés par un installateur ou un service d'entretien qualifiés ou par le fournisseur de gaz.**

Testé par : ETL C US Intertek	**Certified to/Certifié pour: CSA 2.17-2017 ANSI Z21.88-2019 CSA 2.33-2019**	***INSTALLATEUR* : Merci de remplir la dernière page de ce guide et de donner le guide au client. *PROPRIÉTAIRE* : Merci de conserver ce guide pour consultation ultérieure.**

EXIGENCES DES MAISONS MOBILES/PRÉFABRIQUÉES
INFORMATION POUR UNE MAISON PRÉFABRIQUÉE OU MOBILE APRÈS LA VENTE INITIALE

Ce produit Regency[MD] a été vérifié et approuvé par Warnock Hersey/Intertek comme fournaise murale à évacuation directe conformément aux normes suivantes : VENTED GAS FIREPLACE HEATERS CSA/ANSI Z21.88 • CSA-2.33 et GAS-FIRED APPLIANCES FOR USE AT HIGH ALTITUDES CSA-2.17-2017.

Cet appareil peut être installé uniquement dans une maison préfabriquée (États-Unis seulement) ou maison mobile déjà installée à demeure si les règlements locaux le permettent.

Cet appareil à système d'évacuation directe doit être installé conformément aux directives d'installation du fabricant et selon les normes Manufactured Home Construction and Safety Standard, Title 24 CFR, Part 3280 ou Standard of Fire Safety Criteria for Manufactured Home Installations, Sites, and Communities ANSI/NFPA 501A aux États-Unis, ou la norme CAN/CSA Z240-MH Mobile Home Standard au Canada.

L'installation de cet appareil doit être effectuée conformément aux directives d'installation du fabricant et aux codes et règlements locaux en vigueur. En l'absence de tels règlements, respecter les codes d'installation en vigueur du National Fuel Gas Code ANSI Z223.1, et du National Electrical Code ANSI/NFPA 70 aux États-Unis, et les codes CSA B149.1 Gas Installation Code et Canadian Electrical Code CSA C22.1 au Canada.

Cet appareil Regency[MD] est muni d'une tige de mise à la masse n°8 spécifique, à laquelle vient se rattacher le châssis en acier du foyer, conformément aux règlements locaux.

Une fois installé, l'appareil doit être raccordé électriquement et mis à la terre conformément aux codes et règlements locaux. En l'absence de codes locaux, référez-vous au National Electrical Code, ANSI/NFPA 70 aux États-Unis ou au Canadian Electrical Code, CSA C22.1 au Canada.

Cet appareil doit être utilisé uniquement avec le type de gaz indiqué sur la plaque signalétique.
Cet appareil ne peut être utilisé avec d'autres gaz.

S'assurer que les éléments structuraux n'ont pas subi de dommages ou de coupures lors de l'installation.

L'installation de cet appareil est une installation OEM dans une maison préfabriquée (États-Unis seulement) ou une maison mobile. L'appareil doit être installé conformément aux directives d'installation du fabricant et selon la norme Manufactured Home Construction and Safety Standard, Title 24 CFR, Part 3280 aux États-Unis, ou le Standard for Installation in Mobile Homes CAN/CSA Z240-MH au Canada.

NATIONAL FIREPLACE INSTITUTE NFI CERTIFIED www.nficertified.org

Nous recommandons de confier l'installation et l'entretien de nos produits à des professionnels accrédités par le NFI (*National Fireplace Institute®*) aux États-Unis, le WETT (*Wood Energy Technical Training*) au Canada, ou l'APC (*Association des professionnels du chauffage*) au Québec..

Wood Energy Technical Training

Vidéo sur les encastrables au gaz Regency®

Au nouvel acquéreur :

Félicitations! Vous êtes le nouvel acquéreur d'un appareil de chauffage au gaz haut de gamme fabriqué par REGENCY®. Le modèle HZ40E-11 a été conçu pour vous procurer toute la chaleur et le charme d'un foyer, sur simple pression d'un interrupteur. Ce modèle est homologué par Warnock Hersey/Intertek pour en assurer la sécurité et l'efficacité. Notre marque de commerce vous garantit un appareil économique qui vous procurera confort en toute sécurité. Veuillez prendre le temps de vous familiariser avec les présentes instructions et les multiples caractéristiques de votre appareil REGENCY®.

DANGER

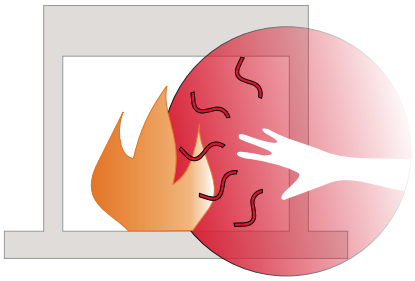

LA SURFACE VITRÉE CHAUDE PEUT CAUSER DES BRÛLURES.

NE TOUCHEZ PAS À LA SURFACE VITRÉE NON REFROIDIE.

NE LAISSEZ JAMAIS UN ENFANT TOUCHER LA SURFACE VITRÉE.

L'écran pare-étincelles fourni avec ce foyer réduit le risque de brûlure en cas de contact accidentel avec la vitre chaude et doit être installé pour la protection des enfants et des personnes à risque.

ATTENTION

Risque de brûlures graves.
Ne pas toucher l'appareil lorsqu'il fonctionne.
Ne pas laisser les enfants s'approcher de l'appareil. Garder les vêtements, les meubles et tout gaz ou liquide inflammable (carburant) à distance de l'appareil.
S'assurer que le brûleur et le compartiment des commandes sont propres.
Voir les instructions d'installation et d'utilisation qui accompagnent l'appareil.

920-408-fr

VEILLEUSE SUR COMMANDE (MINUTERIE DE SÉCURITÉ DE 7 JOURS)

Information importante en cas d'utilisation de l'appareil en mode CPI (veilleuse continue) seulement

Cet appareil dispose d'un système Proflame 1 muni d'une veilleuse "sur commande". Cet équipement de sécurité permet de couper complètement la valve de gaz en éteignant l'allumage de la veilleuse si l'appareil n'est pas utilisé pendant sept jours continus.

Ceci s'applique si l'interrupteur CPI (veilleuse continue) est sur la position ''On''.

Lorsque le brûleur principal est éteint manuellement ou automatiquement par le thermostat, la minuterie de sept jours se remet en marche.

La minuterie de sept jours est commandée par un circuit électronique imprimé. Ainsi, si l'appareil est en mode CPI et lorsque la lumière de la veilleuse s'éteint après sept jours continus d'inactivité, l'interrupteur à bascule IPI/CPI reste sur "ON". Pour rallumer la veilleuse, il suffit d'appuyer sur le bouton Marche/Arrêt (On/Off) de la télécommande pour passer du mode ''Marche'' (''On'') au mode ''Arrêt'' (''Off'') puis revenir sur ''Marche'' (''On''). Une fois la veilleuse réactivée, l'appareil fonctionne normalement. L'interrupteur à bascule IPI/CPI reste dans la même position.

S'il n'y a pas d'appel de chaleur pendant une période inférieure à sept jours, la veilleuse reste allumée tant qu'elle n'est pas éteinte manuellement.

Si l'appareil est utilisé en mode IPI (veilleuse intermittente), ni ces consignes ni celles de la minuterie ne s'appliquent.

Se reporter aux consignes de ce manuel et à la plaque d'allumage située sur l'appareil pour allumer ou rallumer la veilleuse.

table des matières

Information à l'usage du propriétaire

Veilleuse sur commande (minuterie de sécurité de 7 jours).. .3
Copie de l'étiquette de sécurité 5
Message important 9
Avant de débuter 9
Informations de sécurité générale 9
Procédure d'allumage 10
Procédure d'arrêt 10
Copie des instructions apposées sur la plaque d'allumage ...11
Consignes d'utilisation de la télécommande Proflame I... 12-15

Garantie..... 72-76

Information à l'usage de l'installateur

Dimensions.....6

Consignes d'installation 7-65

Liste de contrôle pour l'installation d'un foyer au gaz 7
Remplacement des piles du récepteur de la télécommande . 16
Aide-mémoire pour l'installation 17
Choisir l'emplacement de votre foyer 17
Système en option du conduit d'air *HeatWave* 17
Dégagements 18
Dégagements du manteau 19
Dégagement des pattes de manteau 19
Assemblage de l'appareil avant installation 20
Brides de clouage.....20
Panneau d'accès au système d'installation.....20
Dimensions de la structure d'encadrement 21
Ensemble de montage en option 22
Installation de l'interrupteur mural on/off et du récepteur de télécommande 23
Exigences matériaux non combustibles 24
Installation d'un parement non combustible 24
Structure d'encadrement & finition 25-26
Exigences terminaisons extérieures d'évacuation 27
Tableau de références - Conduit rigide de 4pox6-5/8po.. 28-29
Réglage du réducteur de débit d'air 30
Installation du système d'évacuation.....31
Configuration système d'évacuation pour terminaisons horizontales.....31
Terminaisons horizontales- Conduit flexible de 4 po x 6-7/8 po 32
Terminaisons horizontales - Conduit rigide de 4 po x 6-5/8 po 33-34
Évacuation horizontale avec 2 coudes de 90°.....35
Évacuation horizontale avec 3 coudes de 90° 35
Évacuation horizontale avec 3 coudes de 90°..... 35-36
Terminaisons verticales - Conduit rigide de 4 po x 6-5/8 po . 37
Configuration du système d'évacuation pour terminaisons verticales.....38
Terminaison verticale avec système de gaines flexibles colinéaires 39
Terminaisons verticales - Conduit rigide de 4 po x 6-5/8 po 40-41
Évacuation verticale avec 2 coudes de 90°.....40
Évacuation verticale avec 2 coudes de 90°.....40
Évacuation verticale avec 3 coudes de 90° 41
Évacuation verticale avec 3 coudes de 90°.....41
Configuration système d'évacuation-Terminaisons verticales 42
Installation du foyer avec terminaison horizontale (systèmes d'évacuation rigide).....43
Installation du foyer avec terminaison horizontale - Évacuation 4 po x 6-7/8 po (systèmes d'évacuation flexible) 44
Terminaisons horizontales Dura-Vent 45
Installation du foyer avec terminaison verticale - Évacuation 4 po x 6-7/8 po (systèmes d'évacuation rigide) 46
Terminaison verticale - Système d'évacuation 4 po x 6-7/8 po - Kit d'évacuation flexible verticale (pièce n°946-755).....47
Kit de rallonge de conduit vertical 48
Coupe-feu de plafond / espaceur pour coupe-feu 48
Données du système 49
Haute altitude.....49
Installation de la ligne de gaz.....49
Réglage de la veilleuse 49
Test de pression de la conduite de gaz 49
Description de la valve S.I.T. 885.....49
Réglage de l'arrivée d'air.....49
Schéma de câblage 50
Installation ventilateur en option - installation initiale..... 51-52
Installation ventilateur en option - installation existante . 53-55
Schéma de câblage avec ventilateur en option 56
Installation du thermostat mural en option.....57
Installation des panneaux intérieurs 58
Installation cristaux de verre / pierres en option sur brûleur 59
Installation des galets / cristaux de verre en option sur la base de la chambre de combustion (autour du brûleur) 59
Installation jeu de bûches en bois de grève en option.... 60-61
Installation de la porte vitrée 62
Installation / retrait du pare-feu / de l'encadrement de porte intérieur 63
Installation de la façade Verona en 4 parties 64
Installation de l'encadrement de porte extérieur 65

Consignes d'utilisation 66-67

Consignes d'utilisation 66
Premier allumage 66
Bruits normaux de fonctionnement des foyers au gaz 66
Copie des instructions apposées sur la plaque d'allumage ...67

Entretien..... 68-69

Consignes d'entretien 68
Joint d'étanchéité de la vitre 68
Porte vitrée.....68
Remplacement de la vitre 68
Entretien général du système d'évacuation.....68
Remplacement de la valve 69
Routine d'entretien des appareils au gaz 70

Liste des pièces 71-72

Pièces principales 71
Accessoires 72

Garantie..... 74-77

Recyclage 79

Voici une copie de l'étiquette apposée sur chaque foyer au gaz à évacuation directe HZ40E-NG11 et HZ40E-LP11 afin de vous permettre d'en examiner le contenu. Cette étiquette de sécurité se trouve à l'intérieur de la base de l'appareil, à l'avant, et est visible lorsque la grille d'aération inférieure est ouverte.

REMARQUE : Nous améliorons constamment nos produits Regency®. Comparez cette copie avec l'étiquette apposée sur votre appareil. S'il existe une différence, fiez-vous à cette dernière.

Duplicate S/N **502**

Intertek
C #: 4001172

Listed/Nom: VENTED GAS FIREPLACE HEATERS / APPAREIL DE CHAUFFAGE AU GAZ À ÉVACUATION.
Certified to/Certifié : ANSI Z21.88:2019 • CSA-2.33:2019
CSA 2.17-2017
MAY BE INSTALLED IN MANUFACTURED (MOBILE) HOMES AFTER FIRST SALE.
Refer to Intertek's Directory of Building Products for detailed information.
Pour plus de détails, se reporter au Répertoire des produits de construction de Intertek.

REGENCY FIREPLACE PRODUCTS

DO NOT REMOVE THIS LABEL / NE PAS ENLEVER CETTE ETIQUETTE
Serial No./ No de série
502

NATURAL GAS: Model HZ40E-NG11

				APPAREIL FONCTIONNANT AU GAZ NATUREL Modèle HZ40E-NG11
Minimum supply pressure	5.0"	WC/C.E.	(1.25 kPa)	Pression d'alimentation minimale
Manifold pressure high	3.5"	WC/C.E.	(0.87 kPa)	Pression de sortie (manifold) - basse
Manifold pressure low	1.6"	WC/C.E.	(0.40 kPa)	Pression de sortie (manifold) - max.
Orifice size	#40	DMS		Taille de l'orifice
Maximum input	26,000	Btu/h	(7.61 kW)	Débit calorifique maximal
Minimum input	18,000	Btu/h	(5.28 kW)	Débit calorifique minimal
Altitude	0-4500	ft/pi	(0-1372 m)	Altitude

PROPANE GAS: Model HZ40E-LP11

				APPAREIL FONCTIONNANT AU GAZ PROPANE Modèle HZ40E-LP11
Minimum supply pressure	11"	WC/C.E.	(2.73 kpa)	Pression d'alimentation minimale
Manifold pressure high	10"	WC/C.E.	(2.49 kPa)	Pression de sortie (manifold) - basse
Manifold pressure low	6.4"	WC/C.E.	(1.59 kPa)	Pression de sortie (manifold) - max.
Orifice size	#53	DMS		Taille de l'orifice
Maximum input	25,500	Btu/h	(7.47kW)	Débit calorifique maximal
Minimum input	21,000	Btu/h	(6.15 kW)	Débit calorifique minimal
Altitude	0-4500	ft/pi	(0-1372 m)	Altitude

Minimum Clearances to Combustibles / Dégagements minimaux par rapport aux matériaux combustibles

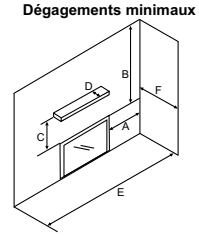

Side Walls/Murs latéraux
A 8" (203mm)
Ceiling/Plafond
B 22" (559mm)
Min. Mantel Height/Hteur min. manteau
C 17" (432mm)
Max. Mantel Depth/Prof. max. manteau
D 13" (330mm)
Alcove Width/Largeur alcôve
E 84" (1524mm)
Alcove Depth/Prof. alcôve
F 36" (2134mm)

DOOR SEAL: Please check that the door is properly sealed

(See Instruction Manual for detailed instructions)

This appliance must be installed in accordance with local codes, if any; if none, follow the National Fuel Gas Code, ANSI Z223.1, or Natural Gas and Propane Installation Code, CSA B149.1.
This appliance must be installed in accordance with the Standard CAN/CSA Z240 MH, Mobile Housing, in Canada, or with the Manufactured Home Construction and Safety Standard, Title 24 CFR, Part 3280, in the United States, or when such a standard is not applicable, ANSI/NCSBCS A225.1/NFPA 501A, Manufactured Home Installations Standard or ANSI A119.2 ou NFPA 501C Standard for Recreational Vehicles
This appliance is only for use with the type of gas indicated on the rating plate and may be installed in an aftermarket, permanently located, manufactured (mobile) home where not prohibited by local codes. See owner's manual for details. This appliance is not convertible for use with other gases, unless a certified kit is used.
Installer l'appareil selon les codes ou règlements locaux, ou, en l'absence de tels règlements, selon les codes d'installation ANSI Z223.1, National Fuel Gas Code ou CSA-B149.1 en vigueur.
Installer l'appareil selon la norme CAN/CSA-Z240, Série MM, Maison mobiles ou CAN/CSA-Z240 VC, Véhicules de camping, ou la norme 24 CFR Part 3280, Manufactured Home Construction and Safety Standard. Si ces normes ne sont pas pertinentes, utilisez la norme ANSI/NCSBCS A225.1/NFPA 501A, Manufactured Home Installations Standard, ou ANSI A119.2 ou NFPA 501C Standard for Recreational Vehicles.
Cet appareil doit être utilisé uniquement avec le type de gaz indiqué sur la plaque signalétique. Cet appareil peut être installé dans une maison préfabriquée ou mobile (É.-U. seulement) installée à demeure si les règlements locaux le permettent. Voir la notice de l'utilisateur pour plus de renseignements. Cet appareil n'est pas convertible pour une utilisation avec d'autres gaz, sauf si une trousse certifiée est utilisée.

This vented gas fireplace heater is not for use with air filters.
FOR USE WITH GLASS DOORS CERTIFIED WITH THE APPLIANCE ONLY
For Use Only with Barrier (Part # 258-013) Follow installation instructions.

Ne pas utiliser de filtre à air avec ce foyer au gaz à évacuation.
DOIT ÊTRE UTILISÉ UNIQUEMENT AVEC LES PORTES VITRÉES CERTIFIÉES AVEC L'APPAREIL
Utiliser uniquement avec un écran de protection (n°258-013). Suivre les consignes d'installation.

Fan (Part # 258-917)/Ventilateur (pièce n°258-917)
Electrical supply / Alimentation électrique 115VAC, 1.13 A, 60Hz.

FPI Fireplace Products International Ltd. Delta, BC, Canada
Made in Canada/ Fabriqué au Canada

VENTED GAS FIREPLACE HEATER - NOT FOR USE WITH SOLID FUELS. CATEGORY I.
FOYER AU GAZ À ÉVACUATION - NE PAS UTILISER AVEC UN COMBUSTIBLE SOLIDE. CATÉGORIE I.

Intertek EP5011169
CANADIAN ENERGY PERFORMANCE VERIFIED
RENDEMENT ÉNERGÉTIQUE VÉRIFIÉ

CSA P.4.1 Fireplace Efficiency (FE) /Efficacité énergétique des foyers (EEF) CSA P.4.1
Natural Gas / Gaz naturel 64.44%
Propane Gas / Gaz propane 66.75%

920-002b

Dans l'État du Massachusetts, l'installation et la réparation doivent être effectuées par un plombier ou un monteur d'installations au gaz certifié par le Commonwealth of Massachusetts.

Dans l'État du Massachusetts, les raccordements de gaines flexibles ne doivent pas dépasser 36 po de longueur.

Dans l'État du Massachusetts, la fermeture de gaz manuelle indépendante de l'appareil doit être une vanne avec une poignée en forme de t.

L'État du Massachusetts exige l'installation d'un détecteur de monoxyde de carbone conformément à la norme NFPA 720, ainsi que d'un détecteur de carbone (CO) muni d'une batterie de secours et installé dans la même pièce que le foyer au gaz.

Retirer la façade (voir le manuel pour les consignes à suivre). Une fois la façade enlevée, l'étiquette de sécurité se trouve sur le côté gauche de l'appareil. Elle est située entre l'intérieur et l'extérieur de la chambre de combustion (voir photo)

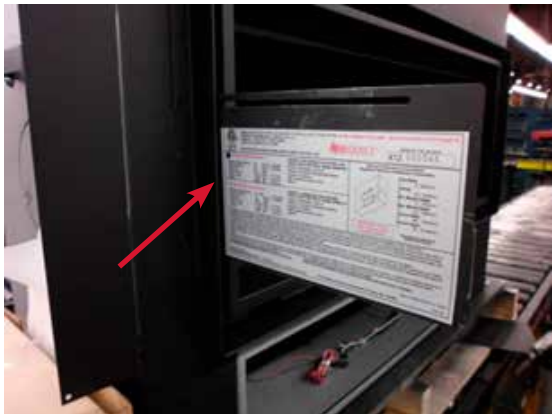

NE PAS RETIRER L'ÉTIQUETTE DE L'APPAREIL.

LES PHOTOS/SCHÉMAS DE CE MANUEL SONT FOURNIS À TITRE ILLUSTRATIF SEULEMENT.
LES CARACTÉRISTIQUES DE L'APPAREIL PEUVENT VARIER EN RAISON DE L'AMÉLIORATION CONSTANTE DES PRODUITS.

dimensions

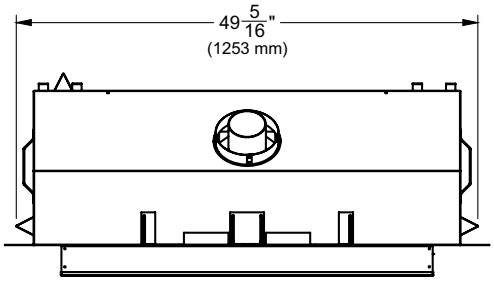

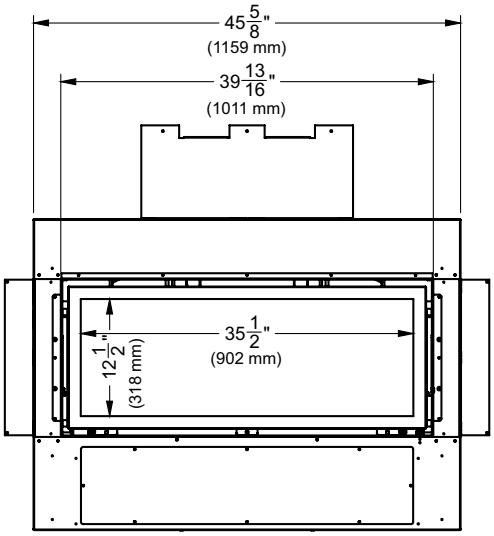

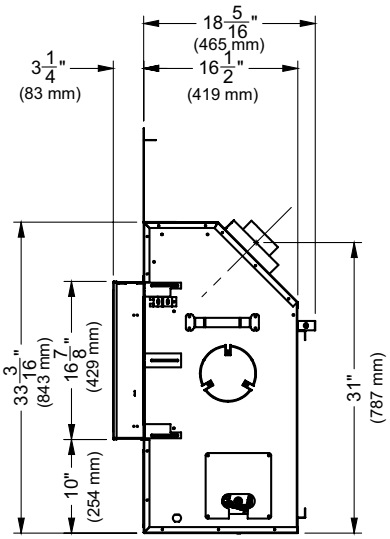

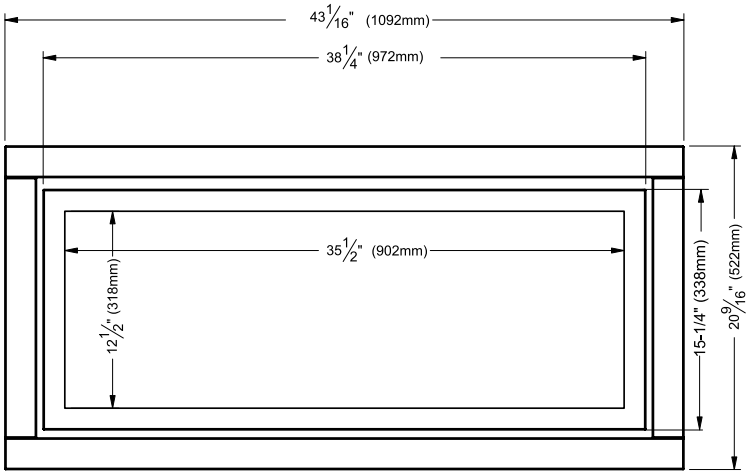

Parties interne et externe de la façade

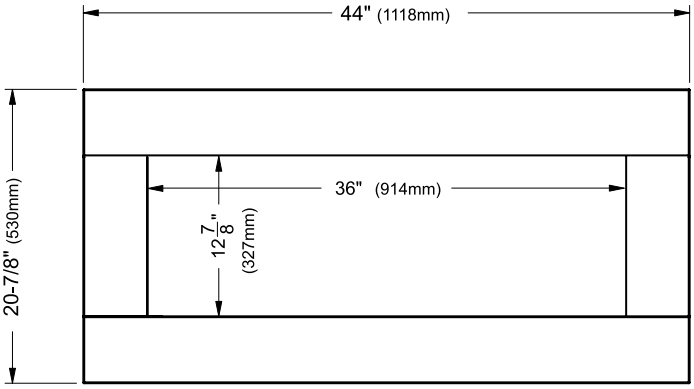

Façade en 4 parties / Vitrage à contour

Remarque : Le raccordement du gaz se trouve sur la droite de l'appareil et le raccordement électrique sur la gauche de l'appareil. Un boîtier électrique en métal est fourni et installé avec l'appareil pour effectuer tous les branchements électriques de 120 volts.

Liste de contrôle pour l'installation d'un foyer au gaz

Cette liste de contrôle générale ne contient pas tous les détails ou toutes les spécificités d'installation pertinents et ne remplace pas les directives de ce manuel. Votre détaillant ou installateur Regency doit l'utiliser en conjonction avec les instructions du manuel. Veuillez suivre tous les codes et réglements locaux et vérifier les juridictions en vigueur.

Client :		**Date d'installation :**	
Adresse de l'installation :		**Emplacement du foyer :**	
N° de série :		**Installateur :**	
N° de modèle :			

Exigences du site	**OUI**	**NON**
S'il y a lieu, y a-t-il de l'isolant, un pare-vapeur et des cloisons sèches si le foyer est installé sur un mur extérieur ou un châssis?		
L'espace dispose-t-il d'une base solide continue pour supporter l'appareil?		
L'espace est-il adapté à la taille de l'appareil et à tous les dégagements?		
Le gaz et l'électricité ont-ils été amenés à l'endroit où l'appareil sera installé?		
Dans les installations Cool Wall des modèles City et Grandview Series, l'enceinte du châssis est-elle scellée pour empêcher la chaleur de s'échapper? Tout l'air chaud de l'appareil doit sortir par les ouvertures d'évacuation requises.		
Dans les installations City et Grandview, l'enceinte du châssis est-elle ventilée par les ouvertures d'évacuation requises? Consultez le manuel pour plus de détails.		
S'il y a lieu, le foyer en maçonnerie ou fabriqué en usine est-il dans son état d'origine, sans aucune modification?		
S'il y a lieu, les exigences en matière d'âtre ont-elles été respectées?		
Configuration de l'appareil	**OUI**	**NON**
S'il y a lieu, les espaceurs et les extensions de bride de clouage supérieure sont-ils installés et à la bonne profondeur pour accueillir le matériau de finition? Consultez le manuel pour plus de détails.		
S'il y a lieu, le foyer est-il de niveau et fixé, et respecte-t-il les dégagements de l'encadrement? Consultez le manuel pour plus de détails.		
S'il y a lieu, l'appareil est-il converti à une ventilation sur le dessus ou à l'arrière conformément aux directives du manuel? L'isolation est-elle mise de côté?		
Ventilation	**OUI**	**NON**
Les composants de ventilation sont-ils homologués pour l'appareil installé?		
La configuration de ventilation est-elle conforme aux schémas d'évacuation?		
La ventilation est-elle installée et fixée, et les dégagements pour le conduit d'évacuation et le chapeau d'évacuation sont-ils respectés?		
S'il y a lieu, une élévation de 1/4 po a-t-elle été respectée à chaque pied de longueur horizontale?		
Est-ce que la terminaison a été installée et scellée?		
La terminaison de l'évacuation directe se trouve-t-elle au point le plus élevé de l'ensemble de l'évacuation?		
S'il y a lieu, les deux revêtements de cheminée sont-ils continus depuis les buses de la cheminée jusqu'à la terminaison?		
Alimentation électrique et câblage	**OUI**	**NON**
L'appareil est-il raccordé au réseau 110/120 V de la maison conformément aux codes locaux? Vérifiez les codes locaux pour l'emplacement des prises de courant.		
Les raccordements dans le foyer ont-ils été testés avec un multimètre?		
L'appareil est-il correctement mis à la terre?		
S'il y a lieu, le boîtier électrique ou jumelé est-il fixé au mur pour faciliter le montage du récepteur ou du compartiment de piles?		
S'il y a lieu, tous les fils et câbles électriques, Ethernet, HDMI, réseau, optiques, conduits, etc. sont-ils placés à travers les montants en bois ou en acier, car les fils et câbles de toute nature ne peuvent pas être exposés directement au-dessus du foyer?		

consignes d'installation

Alimentation au gaz	OUI	NON
La pression d'alimentation est-elle conforme aux exigences indiquées sur la plaque signalétique?		
Une conversion a-t-elle été effectuée?		
Un contrôle d'étanchéité a-t-il été effectué et les pressions du collecteur (manifold) ont-elles été vérifiées?		
La valve d'arrêt est-elle installée et facilement accessible au client?		
Finition	**OUI**	**NON**
S'il y a lieu, est-ce que seuls des matériaux non combustibles ont été installés dasn les zones non combustibles?		
Les dégagements respectent-ils les exigences en matière d'installation mentionnées dans le manuel?		
Les manteaux et/ou les projections sont-ils conformes au manuel d'installation?		
S'il y a lieu, la plaque d'avertissement du foyer à combustible solide a-t-elle été installée?		
L'enceinte du châssis est-elle complètement ouverte sur toute la largeur, la hauteur et la profondeur au-dessus du foyer, conformément aux exigences énoncées dans la section sur l'encadrement?		
Mise en place des éléments décoratifs	**OUI**	**NON**
Les commandes de la télécommande ou de l'interrupteur mural allument-elles la veilleuse et le brûleur principal?		
Les éléments décoratifs et le jeu de bûches du brûleur, la porte vitrée et l'écran sont-ils installés conformément aux instructions du manuel?		
Après 20 minutes de fonctionnement, l'obturateur d 'air est-il correctement réglé?		
S'il y a lieu, le contour et les garnitures ont-ils été installés conformément au manuel?		
Le fonctionnement du ventilateur, des lumières (si elles ont été installées) et de la modulation de la flamme a-t-il été vérifié?		
Tutoriel et présentation à l'intention des clients	**OUI**	**NON**
Le client a-t-il confiance dans le fonctionnement du nouvel appareil au gaz et connaît-il toutes les fonctions de la télécommande?		
Confirmez que la plaque signalétique et la plaque d'allumage sont fixées à l'appareil. Ne les retirez pas.		
Le client a-t-il été informé de l'emplacement de ces deux plaques?		
Est-ce que l'accès aux commandes de l'appareil en cas de panne de courant a été expliqué au client?		
Les numéros de modèle et de série, ainsi que la date d'installation de l'appareil sont-ils inscrit dans le manuel et sur la liste de contrôle?		
La garantie et l'enregistrement de l'appareil ont-ils été revus avec le client?		
Commentaires :		

Message important

CONSERVER PRÉCIEUSEMENT CES INSTRUCTIONS

Le foyer au gaz à évacuation directe HZ40E-11 doit être installé en respectant ces directives. Veuillez lire attentivement les présentes directives avant de procéder à l'installation. Consultez les autorités compétentes pour savoir si vous devez vous procurer un permis au préalable. L'installateur doit s'assurer que l'appareil est installé conformément aux directives du fabricant et aux codes en vigueur.

Avant de débuter

Une installation et une utilisation sécuritaires de cet appareil relèvent du bon sens. Toutefois, les normes Canadian Safety Standards et ANSI Standards exigent du fabricant qu'il fournisse un certain nombre de mises en garde.

L'INSTALLATION ET LA RÉPARATION DOIVENT ÊTRE EFFECTUÉES PAR UN TECHNICIEN QUALIFIÉ. L'APPAREIL DOIT ÊTRE INSPECTÉ PAR UN TECHNICIEN PROFESSIONNEL AVANT LA PREMIÈRE UTILISATION, PUIS AU MOINS UNE FOIS PAR AN. UN ENTRETIEN PLUS FRÉQUENT PEUT ÊTRE NÉCESSAIRE SI LES TAPIS, LA LITERIE, ETC. PRODUISENT UNE QUANTITÉ IMPORTANTE DE POUSSIÈRE. IL EST ESSENTIEL QUE LES COMPARTIMENTS DE COMMANDES, LES BRÛLEURS ET LES CONDUITS DE CIRCULATION D'AIR DE L'APPAREIL SOIENT MAINTENUS PROPRES EN TOUT TEMPS.

EN RAISON DES TEMPÉRATURES ÉLEVÉES, L'APPAREIL DOIT ÊTRE INSTALLÉ DANS UN ENDROIT OÙ IL Y A PEU DE CIRCULATION ET À DISTANCE DU MOBILIER ET DES TENTURES.

AVERTISSEMENT : UNE INSTALLATION NON CONFORME DE L'APPAREIL ENTRAÎNERA L'ANNULATION DE VOTRE GARANTIE ET POURRAIT CAUSER UN INCENDIE GRAVE.

ENFANTS ET ADULTES DOIVENT CONNAÎTRE LES DANGERS LIÉS AUX SURFACES EXPOSÉES À DES TEMPÉRATURES ÉLEVÉES, NOTAMMENT LA SURFACE VITRÉE DU FOYER, ET SE TENIR À DISTANCE POUR ÉVITER TOUT RISQUE DE BRÛLURES OU DE COMBUSTION DES VÊTEMENTS.

LES JEUNES ENFANTS DOIVENT ÊTRE ÉTROITEMENT SURVEILLÉS LORSQU'ILS SE TROUVENT DANS LA MÊME PIÈCE QUE L'APPAREIL. L'INSTALLATION D'UNE BARRIÈRE DE PROTECTION CONTRE LES BRÛLURES ACCIDENTELLES EST RECOMMANDÉE S'IL Y A DES PERSONNES À RISQUE DANS LA MAISON COMME BÉBÉS ET JEUNES ENFANTS. AFIN DE LIMITER L'ACCÈS À L'APPAREIL, INSTALLEZ UNE BARRIÈRE DE SÉCURITÉ AJUSTABLE POUR GARDER LES NOURRISSONS, LES JEUNES ENFANTS ET AUTRES PERSONNES À RISQUE HORS DE LA PIÈCE ET LOIN DES SURFACES CHAUDES.

AUCUN VÊTEMENT NI AUTRE MATIÈRE INFLAMMABLE SUR L'APPAREIL NI À PROXIMITÉ.

UN ÉCRAN DE PROTECTION DESTINÉ À RÉDUIRE LE RISQUE DE BRÛLURES LIÉ À LA VITRE CHAUDE EST FOURNI AVEC CET APPAREIL ET DOIT ÊTRE INSTALLÉ POUR ASSURER LA PROTECTION DES ENFANTS ET DES PERSONNES À RISQUE.

SI L'ÉCRAN EST ENDOMMAGÉ, IL DOIT ÊTRE REMPLACÉ PAR UN ÉCRAN FOURNI PAR LE FABRICANT POUR CET APPAREIL.

UNE PROTECTION OU UN ÉCRAN RETIRÉ POUR PERMETTRE L'ENTRETIEN DE L'APPAREIL DOIT ÊTRE REMIS EN PLACE AVANT LA MISE EN MARCHE DE L'APPAREIL.

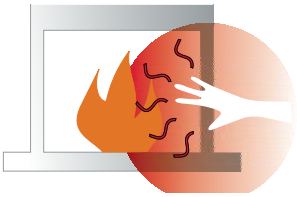

MISE EN GARDE : Risque de cancer et de malformations congénitales
www.P65Warnings.ca.gov
919-874-fr

Informations de sécurité générale

1) L'installation de cet appareil doit être conforme aux codes et règlements locaux ou, en leur absence, aux codes d'installation CSA B149.1 (Canada) ou ANSI-223.1 (États-Unis) en vigueur.
2) Une fois installé, l'appareil doit être mis à la masse selon les codes et règlements locaux, ou en leur absence, selon le National Electrical Code ANSI/NFPA 70 ou le Canadian Electrical Code CSA C22.1 en vigueur.
3) Voir les directives générales de construction et d'assemblage. L'appareil et son système de ventilation doivent être isolés.
4) Cet appareil doit être raccordé à une évacuation et un chapeau d'évacuation spécifiques à l'extérieur de l'enveloppe du bâtiment. Ne jamais installer une évacuation vers une autre pièce ou à l'intérieur d'un bâtiment. S'assurer que le système d'évacuation est installé conformément aux instructions du fabricant.
5) Inspecter annuellement le système d'évacuation afin de s'assurer qu'il n'est pas obstrué ou détérioré.
6) Les sorties d'évacuation ne doivent pas être encastrées dans un mur ou dans un revêtement extérieur.
7) Toutes les surfaces vitrées de sécurité qui ont été retirées pour entretien doivent être remises en place avant d'utiliser l'appareil.
8) Afin d'éviter toute blessure, ne pas confier le fonctionnement de l'appareil à une personne qui n'est pas familière avec son utilisation.
9) Porter des gants et des lunettes de sécurité pour effectuer l'entretien de l'appareil.
10) Effectuer un repérage du filage électrique avant de percer les murs et le plafond pour installer des conduits d'évacuation.
11) Aucun changement ne doit être apporté à cet appareil. Les pièces retirées pour entretien doivent être remises en place avant l'utilisation de l'appareil.
12) L'installation et les réparations de cet appareil doivent être effectuées par un technicien qualifié. Un professionnel devra effectuer une inspection annuelle de l'appareil. S'assurer de faire inspecter annuellement tous les appareils au gaz.
13) Ne pas fermer brusquement ni cogner la vitre de la porte.
14) Ne jamais brûler de combustibles solides (bois, papier, carton, charbon, etc.) dans cet appareil.
15) L'espace autour de l'appareil doit être dégagé et ne pas comporter de matériaux combustibles, (carburants et autres liquides ou gaz inflammables).
16) S'assurer que tous les câbles électriques, Ethernet, HDMI, réseau, optiques, fils/câbles, conduits, etc. passent à travers les montants en bois ou en acier. Ne pas les placer directement au-dessus du foyer et ne pas les laisser apparents.
17) L'enceinte du châssis doit être entièrement ouverte sur toute la largeur, la hauteur et la profondeur au-dessus du foyer, conformément aux exigences indiquées dans la section relative à la structure d'encadrement.
18) Faire attention aux surfaces chaudes des murs et du manteau de cheminée. Bien qu'ils soient sécuritaires, le mur et le manteau situés directement au-dessus du foyer peuvent devenir très chauds lorsque celui-ci est allumé. Ne pas les toucher!
19) Faire attention aux surfaces chaudes devant la vitre du foyer. En fonction de sa hauteur, le plancher situé à l'avant du foyer peut devenir très chaud lorsque celui-ci est allumé.
20) Un parquet en bois massif devant le foyer (si autorisé) peut rétrécir pendant la saison de chauffage en raison de la chaleur.

Information à l'usage du propriétaire

Procédure d'allumage

IMPORTANT : Le système de contrôle à distance fourni avec cet appareil a plusieurs options pour démarrer/faire fonctionner l'appareil à l'aide du bouton d'alimentation et de la touche ON/OFF sur la télécommande manuelle.
Avant de faire fonctionner l'appareil, lire attentivement les consignes d'utilisation de la télécommande (incluses avec la télécommande) pour comprendre comment utiliser le système de contrôle à distance. Le code QR ci-dessous permet de télécharger le vidéo sur les fonctionnalités de la télécommande.

Vidéo Proflame

1. S'assurer que l'interrupteur mural / le récepteur est bien sur la position "Remote" (voir schéma 1).

Mettre l'interrupteur sur Remote

Schéma 1

2. Appuyer sur la touche ON/OFF de la télécommande manuelle (voir schéma 2) puis relâcher. Le récepteur émettra un bip.

Schéma 2
Télécommande en mode Manuel sur Hi

3. Après environ 4 secondes, le système d'allumage par étincelles se mettra en marche pendant 60 secondes pour allumer la veilleuse.

4. L'appareil s'allume.

Remarque : Au cours du premier essai, le système tente d'allumer les flammes pendant environ 60 secondes. Si l'essai est infructueux, le système fait une pause de 35 secondes. C'est ce qu'on appelle l'étape de rectification. Ce délai écoulé, le système tente à nouveau d'allumer les flammes en produisant des étincelles pendant environ 60 secondes. Si les flammes ne s'allument toujours pas, le système se met en mode verrouillage.

Il faut alors le réinitialiser en suivant les étapes ci-dessous :

a) Éteindre le système en utilisant l'interrupteur ON/OFF ou en appuyant sur la touche ON/OFF de la télécommande.
b) Après 2 secondes, mettre l'interrupteur sur ON ou appuyer sur la touche ON/OFF de la télécommande.
c) Répéter l'étape 2.

Procédure d'arrêt

1. Utiliser l'interrupteur mural ou la télécommande pour mettre le système sur "OFF".

2. Appuyer sur la touche "OFF" de la télécommande.

3. Mettre le bouton de contrôle du gaz sur "OFF" pour éteindre la veilleuse.

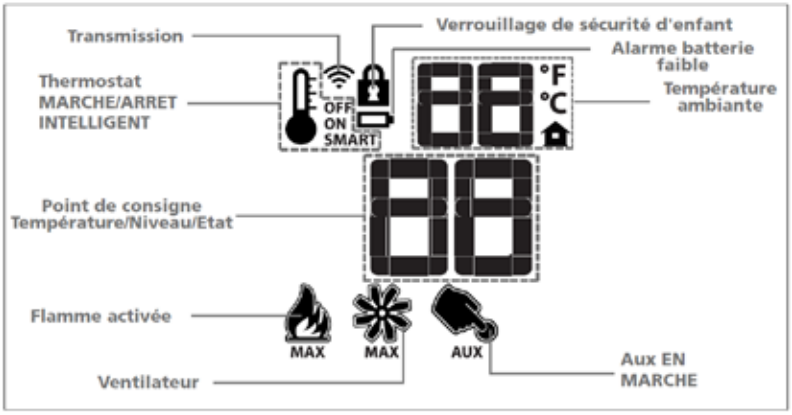

Remarque : La télécommande peut ne pas être exactement de la même couleur que celle illustrée ici. Elle peut être de couleur argent ou noire.

Copie des instructions apposées sur la plaque d'allumage

FOR YOUR SAFETY READ BEFORE LIGHTING
POUR VOTRE SÉCURITÉ – À LIRE AVANT LA MISE EN MARCHE

WARNING: If you do not follow these instructions exactly, a fire or explosion may result causing property damage, personal injury or loss of life. Improper installation, adjustment, alteration, service or maintenance can cause injury or property damage. Refer to the owner's information manual provided with this appliance. For assistance or additional information consult a qualified installer, service agency or gas supplier.

AVERTISSEMENT : Quiconque ne respecte pas scrupuleusement les instructions de la présente notice risque de déclencher un incendie ou une explosion pouvant entraîner des dégâts matériels ou des blessures pouvant être mortelles.
Tout défaut d'installation, de réglage, de modification, de service ou d'entretien peut entraîner des blessures ou des dommages matériels. Reportez-vous au manuel d'utilisation fourni avec cet équipement. Pour obtenir de l'aide ou des informations complémentaires, consulter un installateur ou un service d'entretien qualifié, ou le fournisseur de gaz.

A) This appliance is equipped with an ignition device which automatically lights the pilot.
Do not try to light the pilot by hand.
B) BEFORE OPERATING smell all around the appliance area for gas. Be sure to smell next to the floor because some gas is heavier than air and will settle on the floor.

WHAT TO DO IF YOU SMELL GAS
- Do not try to light any appliance.
- Do not touch any electric switch, do not use any phone in your building.
- Leave the building immediately.
- Immediately call your gas supplier from a neighbours phone. Follow the gas supplier's instructions.
- If you cannot reach your gas supplier, call the fire department.

C) Do not use this appliance if any part has been under water. Immediately call a qualified service technician to inspect the appliance and to replace any part of the control system and any gas control which has been underwater.

A) Cet appareil est muni d'un dispositif d'allumage qui allume automatiquement la veilleuse.
Ne tentez pas d'allumer la veilleuse manuellement.
B) AVANT LA MISE EN MARCHE, reniflez tout autour de l'appareil pour déceler une odeur de gaz. Reniflez au niveau du plancher, car certains gaz sont plus lourds que l'air et peuvent s'accumuler au niveau du sol.

QUE FAIRE SI VOUS SENTEZ UNE ODEUR DE GAZ :
- Ne tentez pas d'allumer l'appareil
- Ne touchez à aucun interrupteur; n'utilisez pas le téléphone se trouvant dans le bâtiment.
- Quittez immédiatement le bâtiment.
- Appelez immédiatement votre fournisseur de gaz depuis un téléphone extérieur. Suivez les instructions du fournisseur.
- Si vous ne pouvez pas rejoindre le fournisseur, appelez le service incendie.

C) N'utilisez pas cet appareil s'il a été plongé dans l'eau, même partiellement. Faites inspecter l'appareil par un technicien qualifié et remplacez tout élément du système de contrôle ou de commande qui a été plongé dans l'eau.

CAUTION: Hot while in operation. Do not touch. Severe burns may result. Due to high surface temperatures keep children, clothing and furniture, gasoline and other liquids having flammable vapors away. Keep burner and control compartment clean. See installation and operating instructions accompanying appliance.

ATTENTION : Surfaces chaudes lorsque l'appareil est en marche. Ne pas toucher. Risque de brûlures graves. En raison des températures élevées, les enfants, les vêtements et le mobilier, le carburant et tout autre liquide aux vapeurs inflammables doivent être tenus éloignés de l'appareil. Nettoyer régulièrement le brûleur et le compartiment des commandes. Voir les consignes d'installation et d'utilisation fournies avec l'appareil.

OPERATING INSTRUCTIONS / CONSIGNES DE FONCTIONNEMENT

1) STOP! Read the safety information above on this label.
2) Ensure the Main switch is in the ON position and/or the wall mounted battery holder (if equipped) is in the <REMOTE> position.
3) Press and release the ON/OFF button on the remote handheld transmitter. An audible beep should be heard from the receiver. If not using the remote, the unit can also be turned on by sliding the battery holder switch to the <ON> position (if equipped).
4) After approximately 4 seconds the spark ignition system will spark for 60 seconds to light the main burner.
5) The unit will turn on.
Note: The first attempt to ignition will last approximately 60 seconds. If there is no flame ignition (rectification) the board will stop sparking for approximately 35 seconds. After this wait time, the board will start a second try for ignition by sparking for approximately 60 seconds. If there is still no positive ignition after the second attempt the board will go into lock out.
The system will need to be reset as follows (after going into lock out mode):
a) Wait 5 minutes - turn the system off by pressing the ON/OFF button on the remote.
b) After approximately 2 seconds press the ON/OFF button again.
c) Unit will repeat step 2.
6) If the appliance will not operate, follow the instructions, "To Turn Off Gas to Appliance" and call your service technician or gas supplier.
This appliance is equipped with an on-demand pilot that shuts off after seven days.

1) STOP! Lisez les instructions de sécurité sur la portion supérieure de cette étiquette.
2) S'assurer que le commutateur principal est en position ON et/ou que le bloc-piles mural (le cas échéant) est en position <REMOTE>.
3) Appuyer sur la touche ON/OFF de la télécommande puis relâcher. Un bip sonore retentira depuis le récepteur. Si vous n'utilisez pas la télécommande, l'appareil peut également être allumé en faisant glisser le commutateur du bloc-piles sur la position <ON> (le cas échéant).
4) Après environ 4 secondes, le système d'allumage produira une étincelle pendant 60 secondes pour allumer le brûleur principal.
5) L'appareil s'allumera.
Remarque : Au premier allumage, le système tente d'allumer les flammes pendant 60 secondes. Si l'essai est infructueux, le système fera une pause de 35 secondes. C'est ce qu'on appelle l'étape de rectification. Ce délai écoulé, le système tente à nouveau d'allumer les flammes en produisant des étincelles pendant 60 secondes. Si les flammes ne s'allument toujours pas, le système se met en mode verrouillage.
Il faut alors le réinitialiser en suivant les étapes ci-dessous (pour le déverrouiller) :
a) Attendre 5 minutes et éteindre l'appareil en appuyant sur la touche ON/OFF de la télécommande.
b) Attendre 2 secondes et appuyer encore une fois sur la touche ON/OFF.
c) L'appareil répètera l'étape 2.
6) Si l'appareil ne fonctionne pas, suivez les instructions "Pour couper le gaz au niveau de l'appareil" et appelez un technicien qualifié ou votre fournisseur de gaz.
Cet appareil est équipé d'une veilleuse sur demande qui s'éteint après sept jours.

TO TURN OFF GAS TO APPLIANCE / POUR COUPER LE GAZ AU NIVEAU DE L'APPAREIL

1) Press the ON/OFF button on the remote or slide the wall mount switch to the "OFF" position.
2) If service is to be performed–you must disconnect power and shut off gas to the unit.
1) Appuyer sur la touche ON/OFF de la télécommande ou faites glisser l'interrupteur mural sur la position "OFF".
2) Lors de l'entretien de l'appareil, vous devez débrancher l'alimentation électrique et couper le gaz alimentant l'appareil.

DO NOT REMOVE THIS INSTRUCTION PLATE

NE PAS ENLEVER CETTE ÉTIQUETTE D'INSTRUCTIONS

919-649b

Consignes d'utilisation de la télécommande Proflame I

IMPORTANT : La télécommande Proflame I fait partie intégrante du système Proflame I qui comprend les éléments suivants :

- Télécommande Proflame I à utiliser avec :
- Module de contrôle IFC (Integrated Fireplaces Control)

La télécommande Proflame I permet de contrôler les fonctions suivantes de l'appareil :

1. Brûleur principal On/Off (Marche/Arrêt)
2. Modulation de la flamme du brûleur principal (6 niveaux)
3. Sélection veilleuse permanente ou intermittente (CPI/IPI)
4. Fonctions du thermostat et du thermostat Smart
5. Modulation de l 'éclairage d'appoint (6 niveaux)**
6. Valve Split flow**
7. Modulation de la vitesse du ventilateur de confort (6 niveaux)**

** Ces options ne sont pas disponibles sur tous les modèles d'appareils.

La télécommande Proflame est caractérisée par un design épuré, une disposition simple des touches et un afficheur LCD (schéma 1). La touche Mode permet de sélectionner les fonctionnalités et la touche Thermostat sert à allumer, éteindre ou sélectionner les fonctions du thermostat (schémas 1 et 2). Une fonction de verrouillage des touches est également disponible (schéma 2).

Schéma 1: Télécommande Proflame

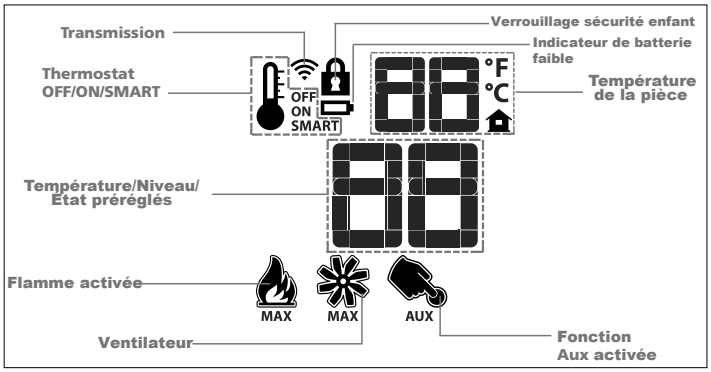

Schéma 2 : Afficheur LCD de la télécommande

Remarque : La télécommande peut ne pas être exactement de la même couleur que celle illustrée ici. Elle peut être de couleur argent ou noire.

DONNÉES TECHNIQUES TÉLÉCOMMANDE	
Tension d'alimentation	4,5V (3 piles 1,5V AAA)
Plage de température ambiante	0 - 50°C (32 - 122°F)
Radiofréquence	315 MHZ

AVERTISSEMENT : LA TÉLÉCOMMANDE ET LE RÉCEPTEUR SONT DES DISPOSITIFS DE RADIOFRÉQUENCE. PLACER LE RÉCEPTEUR DANS UN OBJET/UNE SURFACE EN MÉTAL OU À PROXIMITÉ D'UN OBJET/UNE SURFACE EN MÉTALPEUT RÉDUIRE CONSIDÉRABLEMENT LA PORTÉE DU SIGNAL.

ATTENTION !

- Couper l'alimentation principale en gaz de l'appareil pendant l'installation ou l'entretien du dispositif de réception.

- Couper l'alimentation principale en gaz de l'appareil avant d'enlever ou de remettre les piles.

- En cas de dysfonctionnement de la télécommande, éteindre le module IFC en utilisant l'interrupteur principal "ON/OFF".

- Pour l'installation et l'entretien, éteindre le module IFC en débranchant la prise d'alimentation.

FONCTIONNEMENT

Synchronisation de la télécommande et du récepteur / bloc-piles (au besoin)

Allumer le récepteur. Appuyer sur le pouton PRG situé dans le coin supérieur droit du récepteur : voir les instructions concernant le récepteur (*). Le récepteur émettra trois (3) "bips" pour indiquer qu'il est prêt à se synchroniser avec la télécommande. Insérer les 2 piles de type AAA dans le compartiment prévu à cet effet sur le dessous de la télécommande. (Schéma 3) Une fois les piles installées dans la télécommande, appuyer sur le bouton On. Le récepteur émettra 4 "bips" pour indiquer que la commande de la télécommande est acceptée et qu'il est configuré sur le code particulier de cette télécommande. Le système est désormais initialisé.

(*) Le récepteur peut être indépendant ou intégré au module de contrôle IFC de l'appareil. La notice du récepteur peut ne pas être indépendante lorsque celui-ci fait partie du module IFC.

Schéma 3 : Compartiment à piles

Indication de la température

Avec le système sur "OFF", appuyer en même temps sur les touches Thermostat et Mode. Vérifier sur l'afficheur LCD de la télécommande qu'un C ou un F s'est affiché sur la droite de la valeur de température ambiante (schémas 4 et 5).

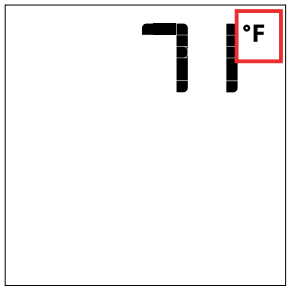

Schéma 4 : Affichage en Fahrenheit sur la télécommande.

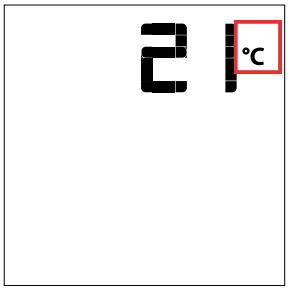

Schéma 5 : Affichage en Celsius sur la télécommande.

Allumage de l'appareil

Avec le système sur OFF, appuyer sur la touche ON/OFF de la télécommande. Le transmetteur affichera certaines icônes actives sur l'écran. En même temps, le récepteur activera l'appareil. Le récepteur confirmera la réception de la commande par un seul bip.

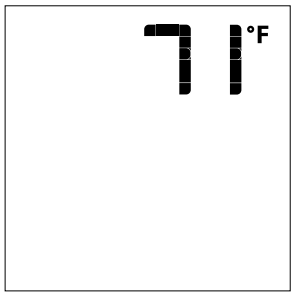

Schéma 6 : Afficheur de la télécommande

Extinction de l'appareil

Avec le système sur ON, appuyer sur la touche ON/OFF de la télécommande. Sur cette dernière, seule la température ambiante restera affichée (schéma 6). En même temps, le récepteur arrêtera l'appareil, tout en émettant un bip de confirmation de réception de la commande.

Contrôle à distance de la flamme

Le système Proflame dispose de six (6) niveaux de flamme. Avec le système en marche et la flamme au niveau maximum dans l'appareil, chaque pression sur la touche fléchée Bas réduira la hauteur de la flamme d'un degré jusqu'à son extinction totale.
La touche fléchée Haut augmente la hauteur de la flamme à chaque pression. Si on appuie sur la touche fléchée Haut pendant que le système est en marche mais que la flamme est éteinte, celle-ci s'allumera en position haute (schémas 7 et 8). La réception de la commande est confirmée par un (1) seul bip.

Schéma 7

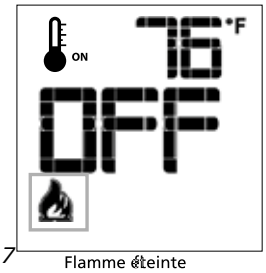

Flamme éteinte

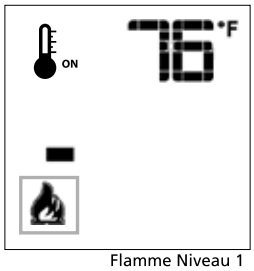

Flamme Niveau 1

Schéma 8

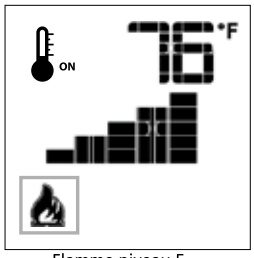

Flamme niveau 5

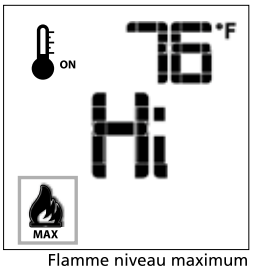

Flamme niveau maximum

Thermostat d'ambiance (sur télécommande)

La télécommande peut fonctionner comme un thermostat d'ambiance. Ce thermostat peut être programmé sur une température désirée pour contrôler le niveau de confort dans la pièce.
Pour activer cette fonction, appuyer sur la touche Thermostat (schéma 1). L'afficheur LCD de la télécommande changera, montrant que le thermostat d'ambiance est allumé (sur "ON") et que la température de consigne est maintenant visualisée (schéma 9). Pour régler la température de consigne désirée, appuyer sur les touches fléchées Haut ou Bas jusqu'à ce que cette température s'affiche sur la télécommande.

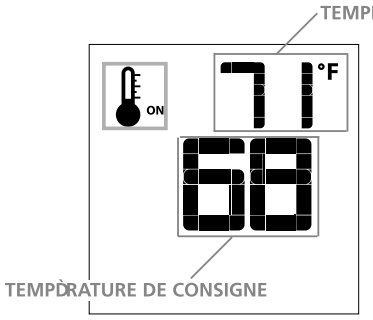

Schéma 9

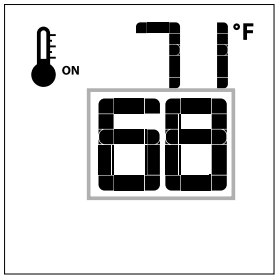

Schéma 10

Thermostat Smart (sur télécommande)

La fonction Thermostat Smart (intelligent) règle la hauteur de la flamme en fonction de la différence entre la température de consigne et la température ambiante actuelle. Lorsque la température ambiante s'approche de la consigne, la fonction Smart module la flamme vers le bas.
Pour activer cette fonction, appuyer sur la touche Thermostat (schéma 1) jusqu'à ce que le mot "SMART" s'affiche à droite du bulbe de température (schéma 11).
Pour régler la température de consigne, appuyer sur les touches fléchées Haut ou Bas jusqu'à ce que la température de consigne désirée s'affiche sur la télécommande (schéma 12).

Remarque : Quand le thermostat Smart est activé, le réglage manuel de la hauteur de la flamme est désactivé.

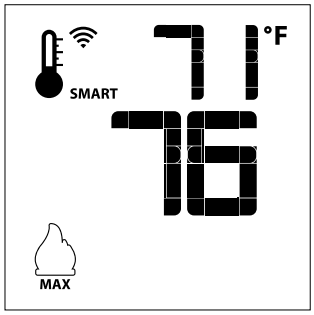

Schéma 11 : Fonction Smart de la flamme

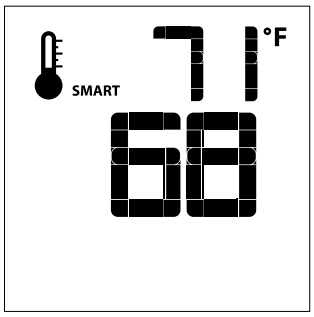

Schéma 12

Contrôle de la vitesse du ventilateur**

Si l'appareil est équipé d'un ventilateur de cirulation d'air chaud, la vitesse du ventilateur peut être contrôlée par le système Proflame. Le ventilateur peut être réglé sur six (6) vitesses. Pour activer cette fonciton, utiliser la touche Mode (schéma 1) pour sélectionner l'icône de contrôle du ventilateur (schéma 13). Utiliser les touches fléchées Haut/Bas (schéma 1) pour démarrer, arrêter le ventilateur ou en régler la vitesse (schéma 14). La réception de la commande est confirmée par un seul bip.

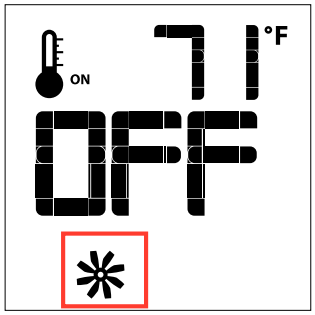

Schéma 13

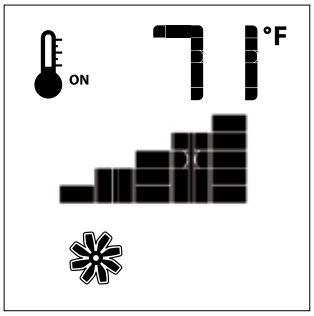

Schéma 14

Commande du gradateur à distance (éclairage)**

La fonction auxiliaire contrôle la sortie d'alimentation AUX au niveau de la commande d'éclairage graduable. Pour activer cette fonction, utiliser la touche Mode (schéma 1) pour sélectionner l'icône AUX (schémas 15 et 16). L'intensité de la sortie peut être réglée sur six (6) niveaux. Utiliser les touches fléchées Haut/Bas (schéma 1) pour régler le niveau de sortie (schéma 16). Un seul bip confirme la réception de la commande.

Remarque : Cette fonction n'est disponible qu'avec le module de contrôle IFC.

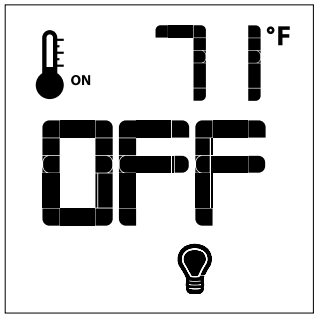

Schéma 15

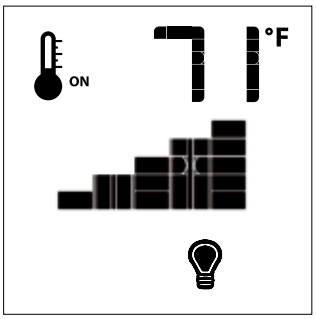

Schéma 16

Verrouillage des touches

Cette fonction verrouille les touches afin d'empêcher toute utilisation non surveilllée.
Pour activer cette fonction, appuyer sur la touche MODE et sur la touche fléchée Haut en même temps (schéma 17).
Pour désactiver cette fonction, appuyer sur la touche MODE et sur la touche fléchée Haut en même temps.

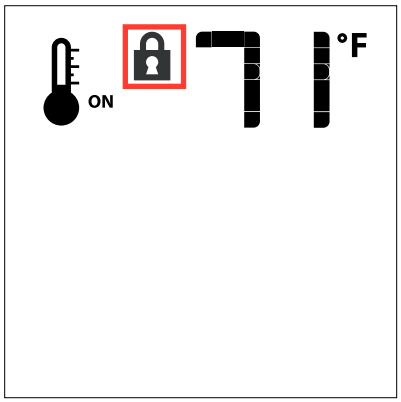

Schéma 17

Détection de faible charge des piles

Télécommande

La durée de vie des piles de la télécommande dépend de plusieurs facteurs : qualité des piles utilisées. nombre d'allumages de l'appareil, nombre de changements de consigne du thermostat d'ambiance, etc. Quand la charge des piles de la télécommande est faible, une icône Pile s'affiche sur la télécommande (Schéma 18) avant que les piles soient totalement inutilisables. Cette icône disparaît une fois les piles remplacées.

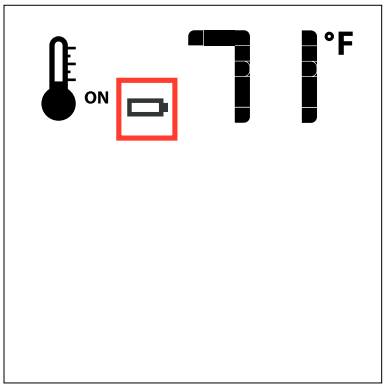

Schéma 18

Commutateur CPI/IPI

Cet appareil est équipé de série d'un commutateur CPI/IPI.
Voici les fonctions du commutateur CPI/IPI :
Veilleuse continue (CPI) - Une veilleuse qui, une fois en marche, doit rester allumée en continu jusqu'à être éteinte manuellement.
Veilleuse intermittente (IPI) - Une veilleuse qui est automatiquement allumée en cas de mise en marche de l'appareil et qui reste allumée en continu à chaque fois que le brûleur principal est en marche. La veilleuse s'éteint automatiquement à chaque fin de cycle d'utilisation du brûleur principal.

Le mode de l'appareil peut être facilement modifié pour passer d'un système d'allumage de la veilleuse intermittente (IPI) à système d'allumage de la veilleuse continue (CPI) en utilisant l'interrupteur à bascule argenté situé sur l'appareil.
(Voir l'emplacement indiqué du commutateur CPI/IPI)

Avantages du CPI :

-Garde la ventilation prête à une mise en marche sans problème par temps froid ou en cas d'inversion

-Conserve la chaleur de la vitre de l'appareil afin de réduire la condensation au démarrage

-Offre la flexibilité de choisir une veilleuse continue traditionnelle. (Veilleuse de 7 jours sur demande)

Un commutateur IPI permet également de faire des économies de combustible car la veilleuse ne fonctionne qu'en cas d'appel de chaleur.

Le commutateur Surefire est discrètement situé dans le coin inférieur droit de l'appareil.

Fonctions ACTIVER/DÉSACTIVER sur la télécommande Proflame I seulement,

1. Retirer une pile de la télécommande.
2. Maintenir appuyé en même temps le bouton **ON/OFF** et le bouton **MODE**.
3. Réinstaller la pile retirée à l'étape 1 tout en maintenant appuyés les deux boutons. Maintenir les boutons enfoncés une fois toutes les piles installées, puis relâcher le bouton **MODE** seulement.
4. L'écran affichera **"CFG"**.
5. Utiliser la flèche du haut ou du bas pour programmer la fonction sur la télécommande.

Remarque : Ne jamais programmer le mode ventilateur (s'il est installé) sur la télécommande. Il n'est pas possible de retirer le mode du thermostat sur cette télécommande.

Remplacement des piles du récepteur de la télécommande et piles de secours en cas de panne de 120 V dans la maison

Si aucun module de commande du ventilateur ni adaptateur CA n'est installé, 4 piles de type AA sont obligatoires dans le récepteur de la télécommande pour faire fonctionner l'appareil en cas d'utilisation de la télécommande.

Comment remplacer ou ajouter des piles dans le récepteur à distance (Proflame 1).
Remarque : si une plaque de recouvrement de l'interrupteur mural est installée, retirer d'abord cette plaque en enlevant les deux petites vis à tête Phillips.

ÉTAPE 1

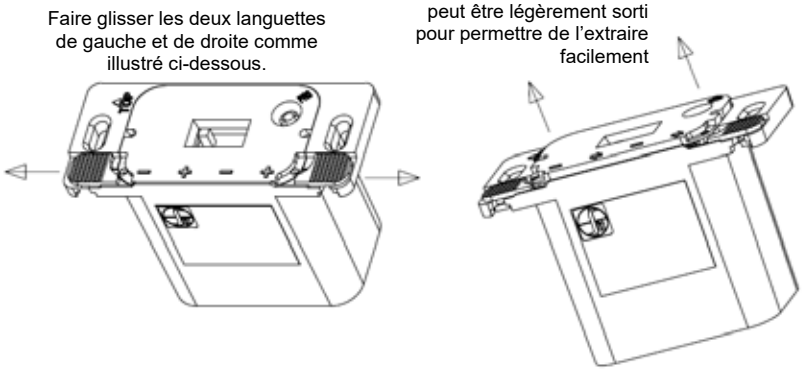

ÉTAPE 2

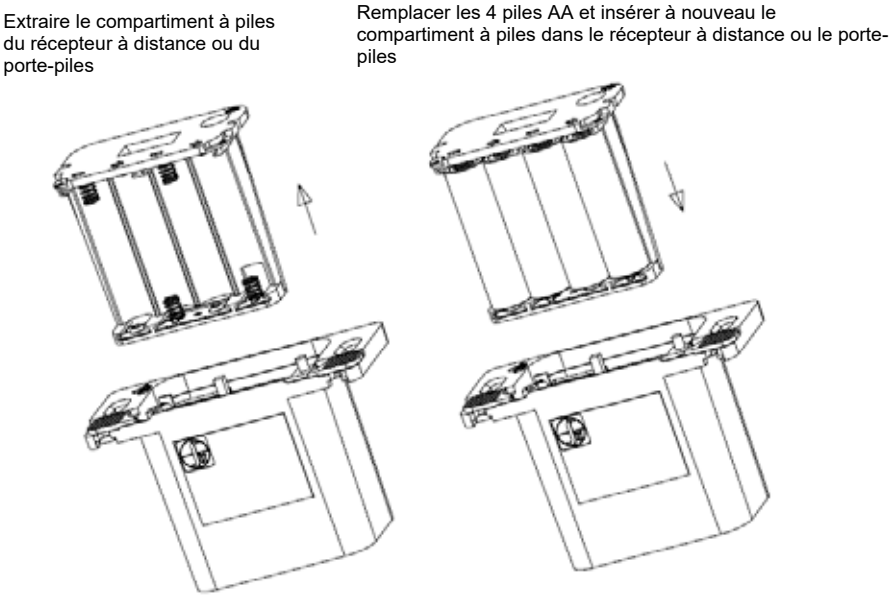

ÉTAPE 3

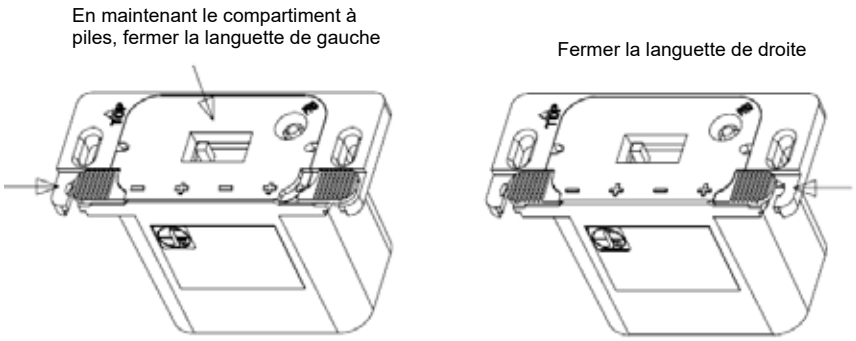

ÉTAPE 4 Réinstaller la plaque de recouvrement du mur à l'aide de 2 vis à tête Phillips.

Aide-mémoire pour l'installation

1) Choisir l'emplacement de l'appareil.
- **a)** Emplacement dans la pièce (consulter la section «Choisir l'emplacement de votre foyer»)
- **b)** Dégagements des matériaux combustibles (consulter la section «Dégagements»)
- **c)** Dégagements du manteau (consulter la section «Dégagements du manteau»)
- **d)** Exigences en matière de structure d'encadrement et de finition (consulter la section «Structure d'encadrement et finition»)
- **e)** Exigences concernant le système d'évacuation (consulter la section «Système d'évacuation»)

2) Mettre en place les brides de clouage (consulter la section «Assemblage de l'appareil avant installation»).

3) Glisser l'appareil dans son emplacement.

4) Retirer le panneau d'accès au système d'installation.

5) Brancher le courant alternatif de 120 volts au boîtier électrique situé sur la partie inférieure gauche de l'appareil. La prise de courant double et son couvercle sont également inclus dans l'emballage qui comprend ce manuel. Remarque : cet appareil de chauffage ne nécessite pas d'alimentation en courant alternatif de 120 volts pour le fonctionnement du brûleur, mais il est vivement recommandé comme source d'alimentation primaire pour éviter d'utiliser 4 piles AA. Les piles ne doivent être utilisées que comme source d'alimentation secondaire en cas de panne de courant dans la maison. Une alimentation de 120 volts en CA est également nécessaire pour le ventilateur en option.

6) Installer la boîte de jonction fournie avec l'appareil. Installer le récepteur à distance à l'intérieur de la boîte de jonction. Brancher le récepteur au fil marqué récepteur. Cela permettra de faire fonctionner le brûleur. Si l'appareil est alimenté en 120 volts CA, les piles ne sont pas nécessaires.

7) Installer le système d'évacuation (consulter la section «Configuration du système d'évacuation»).

8) Effectuer les branchements à l'alimentation au gaz (consulter la section «Installation de la ligne de gaz»).

9) Installer 4 piles AA dans le récepteur/boîtier de commutateur ou utiliser l'adaptateur pour courant alternatif fourni avec l'appareil.

10) Voir les instructions de la télécommande pour faire fonctionner cet appareil.

11) Vérifier le bon fonctionnement de la veilleuse (consulter la section «Réglage de la veilleuse»).

12) Vérifier la pression du gaz (consulter la section «Test de pression de la conduite de gaz»).

13) Installer les accessoires standard et en option. Consulter les sections suivantes :
- a) Cristaux de verre / pierres en céramique en option
- b) Galets pour la base de la chambre de combustion - en option
- c) Panneaux réfléchissants en option
- d) Ventilateur en option
- e) Façade
- f) Jeu de bûches de bois flottant

14) Réinstaller le panneau d'accès au système d'installation.

15) Procéder à une dernière vérification.

Avant de quitter le domicile du client, l'installateur doit s'assurer que l'appareil s'allume correctement et **en expliquer le fonctionnement en détail au client**.
Cette dernière vérification comprend les étapes suivantes :

1) Chronométrer l'appareil pour s'assurer qu'après 15 minutes de fonctionnement, le débit d'alimentation en gaz est adéquat (telle qu'inscrite sur l'étiquette de sécurité : 26 000 BTU/h pour le gaz naturel et 25 500 BTU/h pour le propane).

2) Au besoin, régler le débit d'air principal pour éviter que les flammes ne produisent du carbone. Faire fonctionner l'appareil de 15 à 20 minutes pour laisser le temps aux flammes de se stabiliser.

ATTENTION : Le fabricant n'est pas responsable des dommages occasionnés par la production de suie ou de fumée à la suite d'une altération de l'appareil.

Choisir l'emplacement de votre foyer

1) Avant d'installer l'appareil, s'assurer de respecter les différents dégagements nécessaires indiqués dans le présent document.

2) Installer l'appareil sur une surface plane, solide et uniforme (p. ex., un plancher en bois, en métal ou en béton). L'appareil peut être posé à même le sol ou, pour un effet visuel plus saisissant, sur une plate-forme murale. Il doit être installé sur un panneau de métal ou de bois de même dimension (largeur et profondeur).

3) Le foyer au gaz à évacuation directe HZ40E peut être encastré ou encadré dans un espace. Voir les installations A, B, C et D tel qu'illustré sur le schéma 1 ci-dessous.

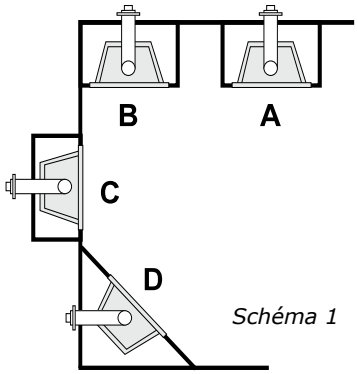

Schéma 1

A) Adossé au mur
B) Adossé au mur, en angle
C) Encastré dans un mur / une alcôve
D) En angle

4) Cet appareil est homologué pour être installé dans une chambre à coucher lorsque muni d'une télécommande standard (système de thermostat). Certaines municipalités peuvent avoir des exigences supplémentaires : consulter les codes et règlements locaux avant de procéder à l'installation.

5) Le foyer au gaz à évacuation directe HZ40E est homologué pour être installé dans une alcôve. Voir la section «Dégagements» pour plus de détails.

6) Avant de procéder à l'installation, il est recommandé de dresser un plan sur papier de l'installation voulue, à partir des mesures exactes des dégagements et des revêtements de protection du sol, et de le faire vérifier par un inspecteur, un détaillant ou un installateur qualifié avant l'installation.

Remarque: Pour les sorties d'évacuation, se référer à la section «Emplacements des sorties d'évacuation extérieure».

Système en option de conduit d'air Heatwave nº946-556

Le système de conduit d'air ***"HeatWave"*** augmente l'efficacité de votre foyer en distribuant l'air chaud de la cheminée vers des endroits éloignés dans la même pièce ou dans d'autres pièces de votre maison.

Deux systèmes au maximum peuvent être installés sur le foyer.

Remarque : Un seul système ***HeatWave*** peut être utilisé à la fois. Cela inclut également l'option ventilateur interne.

Le système de conduit d'air ***HeatWave*** nécessite des dégagements et une structure d'encadrement spécifiques. Consulter le manuel du ***HeatWave*** pour plus de détails.

consignes d'installation

Dégagements

Les distances de dégagements listées ci-dessous indiquent les distances minimales sauf indication contraire.

Le non-respect des dégagements obligatoires (espaces vides) des matériaux combustibles représente l'une des principales causes d'incendies de cheminée. Il est donc primordial d'installer le foyer et le système de ventilation conformément aux présentes directives.

Dégagements	Dimensions	Mesures prises à partir de :
A: Hauteur du manteau (min.)	17 po (330 mm)	Dessus de l'ouverture du foyer
B: Mur latéral (d'un côté)	8 po (203 mm)	Côté de l'ouverture du foyer
C: Plafond (pièce ou/et alcôve)	22 po (559 mm)	Dessus de l'ouverture du foyer
D: Profondeur du manteau (max.)	13 po (330 mm)	22 po au-dessus de l'ouverture du foyer
E: Largeur de l'alcôve	84 po (2134 mm)	D'un mur latéral à l'autre (minimum)
F: Profondeur de l'alcôve	36 po (914 mm)	Du mur avant au mur arrière (maximum)
G: Depuis le plancher	27 po (686 mm)	Dessus de l'ouverture du foyer
Remarque :	0 po	Aucun socle nécessaire

Dégagements des conduits aux matériaux combustibles	
Horizontal - Haut	3 po
Horizontal - Côté	2 po
Horizontal - Sol	2 po
Vertical	2 po
Passage à travers le mur/ sol/plafond - utilisation d'un coupe-feu.	1-1/2 po

Heat Wave

Le système de conduit d'air ***HeatWave*** nécessite des dégagements et une structure d'encadrement spécifiques. Consulter le manuel ***HeatWave*** pour plus de détails.

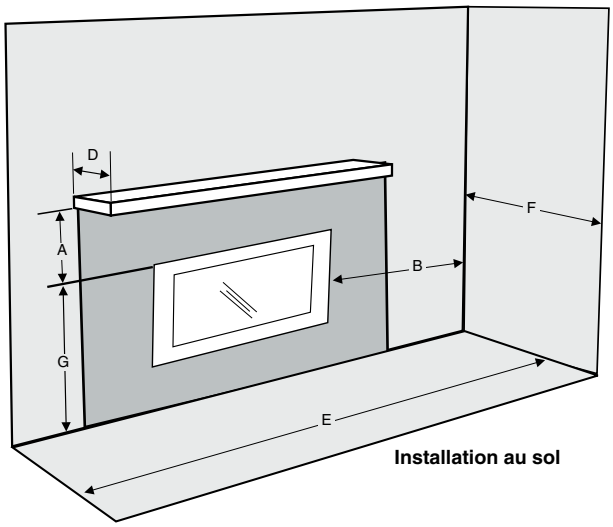

Installation au sol

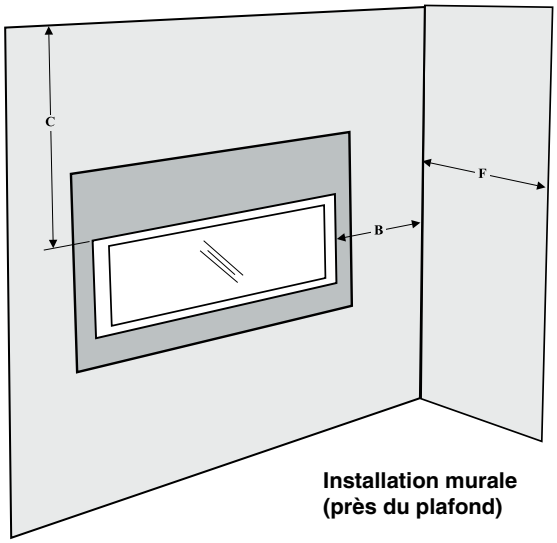

Installation murale (près du plafond)

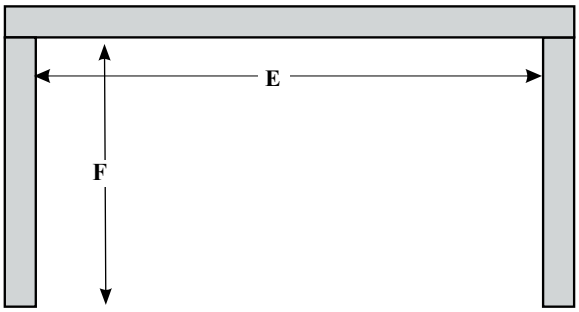

Alcôve

Exigences à respecter :
Le dessus, l'arrière et les côtés du foyer sont délimités par des espaceurs. NE PAS encastrer les extrémités en métal de ces espaceurs dans des matériaux de construction combustibles.

ATTENTION
RISQUE TRÈS ÉLEVÉ D'INCENDIE
en cas de non-respect de ces dégagements (espaces vides) par rapport aux matériaux combustibles. Il est donc fondamental d'installer le foyer et le système de ventilation en suivant scrupuleusement ces directives.

Dégagements du manteau

Comme ce foyer produit une chaleur extrême, il est essentiel d'installer le manteau conformément aux dégagements prescrits. Le schéma ci-contre illustre les dégagements à respecter entre le haut du parement du foyer et un manteau en matériau combustible**.**

Remarque : Un manteau non combustible peut être installé à une hauteur inférieure si le cadre est fait de montants en métal couverts d'un panneau non combustible. Ce manteau non combustible, lorsqu'il est installé à une hauteur totale plus basse, ne peut pas être placé à moins de 6 pouces du dessus de l'ouverture de l'appareil.

Remarque : S'assurer que la peinture qui recouvre le manteau et le parement du foyer soit de qualité et résiste à la chaleur. Dans le cas contraire, elle pourrait subir des décolorations.

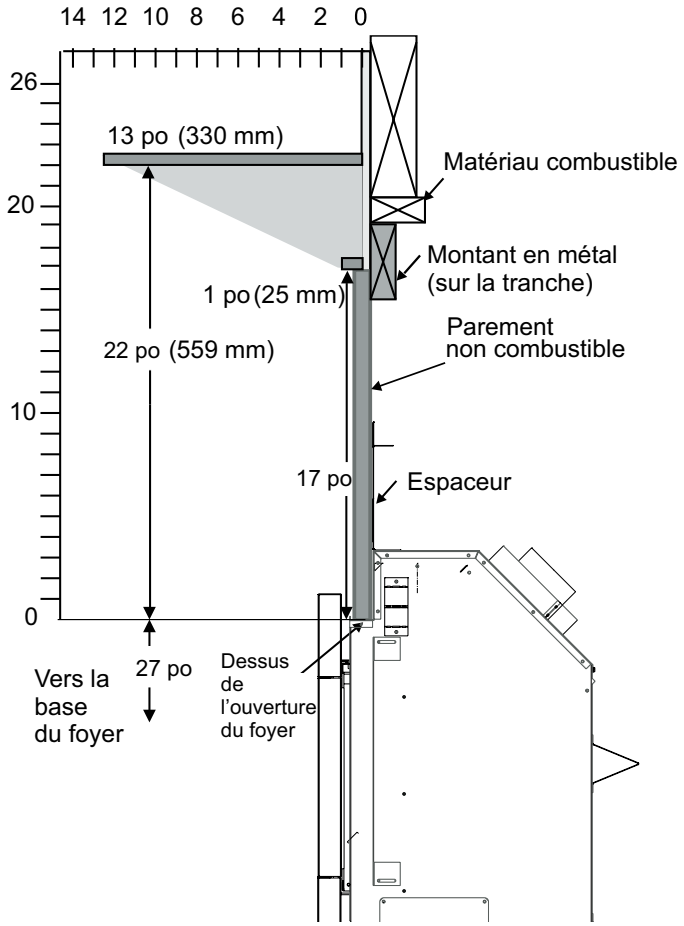

Dégagement des pattes du manteau

Le schéma ci-dessous illustre les dégagements à respecter pour les pattes du manteau combustible.

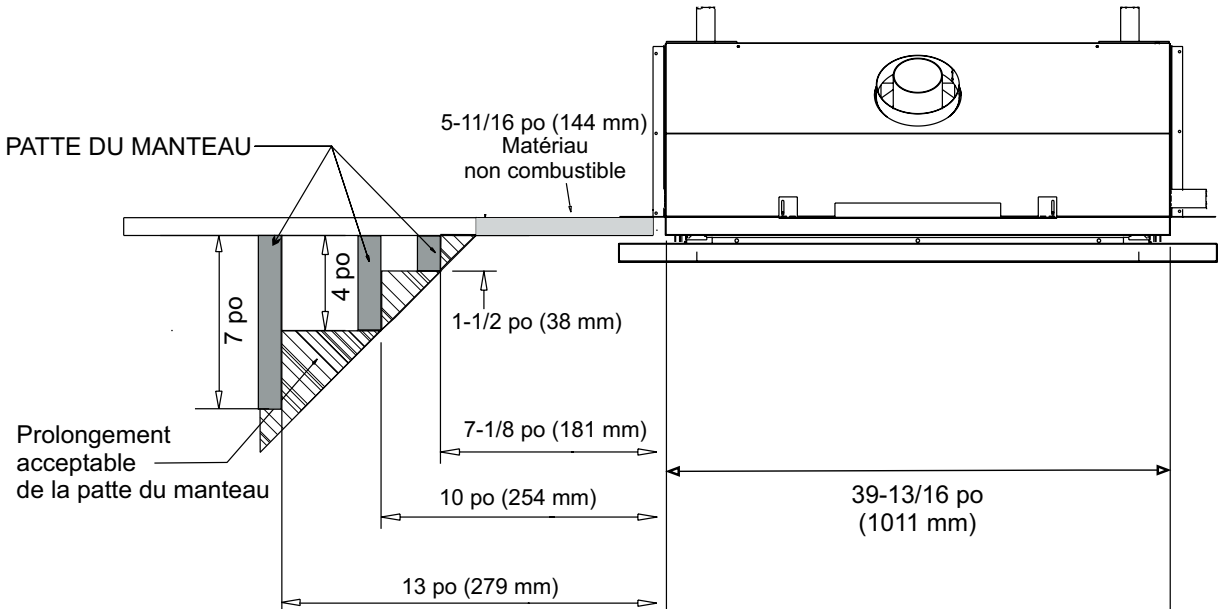

consignes d'installation

Assemblage de l'appareil avant installation

Les brides de clouage doivent être positionnées et fixées correctement avant la mise en place de l'appareil.

Brides de clouage

Les brides de clouage sont déjà fixées à l'appareil. Il y a une bride de chaque côté du foyer.
Les brides de clouage latérales sont fixées à la structure métallique encadrant le foyer.

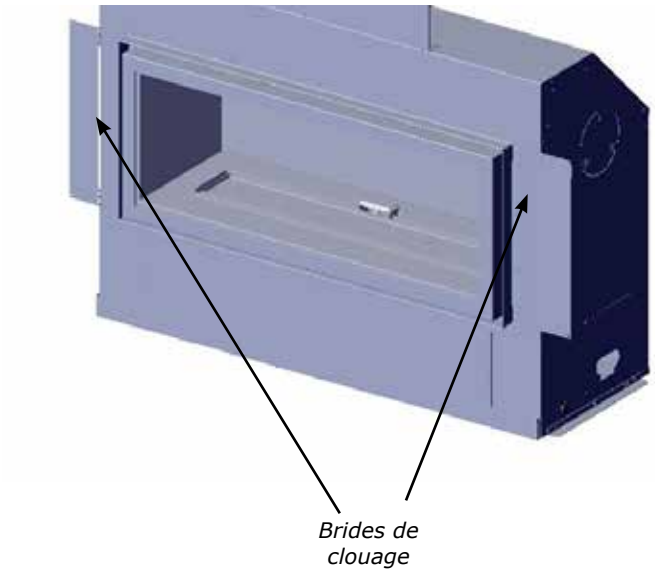

REMARQUE IMPORTANTE

La profondeur de la structure d'encadrement est mesurée à partir du fond de la chambre de combustion en tenant compte des brides de clouage. Les brides de clouage peuvent être ajustées vers l'arrière à un maximum de 3-1/4 po (83 mm) selon l'épaisseur des matériaux non combustibles et du revêtement mural.

Panneau d'accès au système d'installation

L'appareil est doté d'un panneau d'accès amovible pour permettre l'installation d'accessoires avant d'y poser un parement. Ce panneau est situé à l'avant de l'appareil, sous l'âtre.

1) Enlever les 8 vis pour retirer le panneau d'accès.

2) L'accès à la conduite de gaz est plus facile une fois le panneau retiré.

3) Installer tout composant en option une fois le panneau retiré.

4) Réinstaller le panneau d'accès à l'aide des 8 vis.

Remarque : Le panneau d'accès n'est plus accessible une fois les matériaux du parement mis en place.

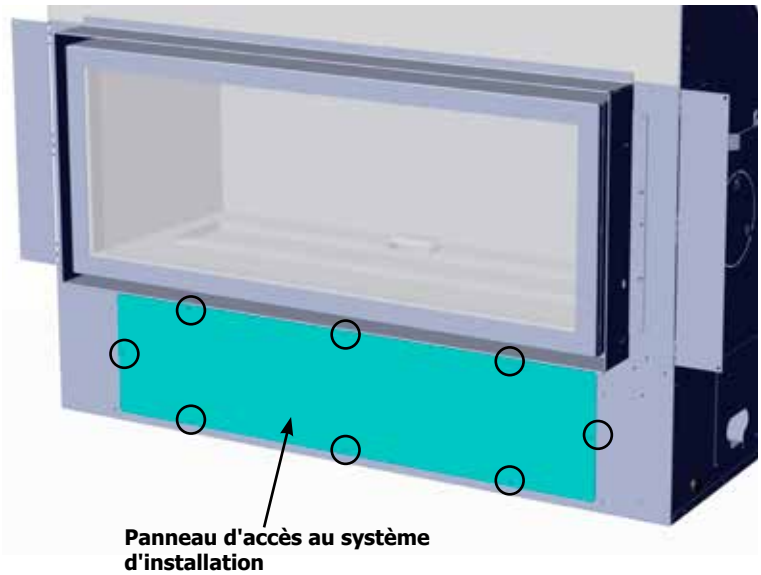

Dimensions de la structure d'encadrement

REMARQUE: Si l'ensemble de montants en acier offert en option n'est pas acheté, se procurer une structure d'encadrement avec les mêmes caractéristiques si les montants sont achetés chez un autre fournisseur. L'utilisation de l'ensemble offert en option est vivement recommandée car il a été spécifiquement conçu pour ce foyer afin d'en faciliter l'installation.

Dimensions de la structure d'encadrement	Description	HZ40E
A	Hauteur de la structure d'encadrement	42 po (1067 mm)
B	Largeur de la structure d'encadrement	49-7/8 po (1267 mm)
C*	Profondeur de la structure d'encadrement*	C1 Évacuation horizontale 21-3/16 po (538 mm) C2 Évacuation verticale 25-3/16 po (640 mm) Pente verticale - terminaison horizontale
D	Hauteur minimale des matériaux combustibles	43-7/8 po (1114 mm)
E	Profondeur du mur d'angle	61 po (1549 mm)
F	Largeur du mur faisant face à l'angle	86-1/4 po (2191 mm)
G	Hauteur de l'axe central du conduit d'évacuation	36 - 1/4 po (921 mm)
H	Hauteur du parement non combustible	17 po (432 mm)
I	Hauteur de l'ouverture du raccordement de gaz	2 po (51 mm)
J	Hauteur du raccordement de gaz	4 - 3/16 po (106 mm)
K	Encastrement du raccordement de gaz	8 - 5/16 po (211 mm)
L	Largeur de l'ouverture du raccordement de gaz	3 - 1/2 po (117 mm)

* La profondeur de la structure d'encadrement est mesurée avec les brides de clouage lorsqu'elles sont placées le plus loin possible sur la chambre de combustion. Les brides peuvent être ajustées vers l'arrière à un maximum de 3-1/4 po (83 mm) selon l'épaisseur des matériaux non combustibles et du revêtement mural.

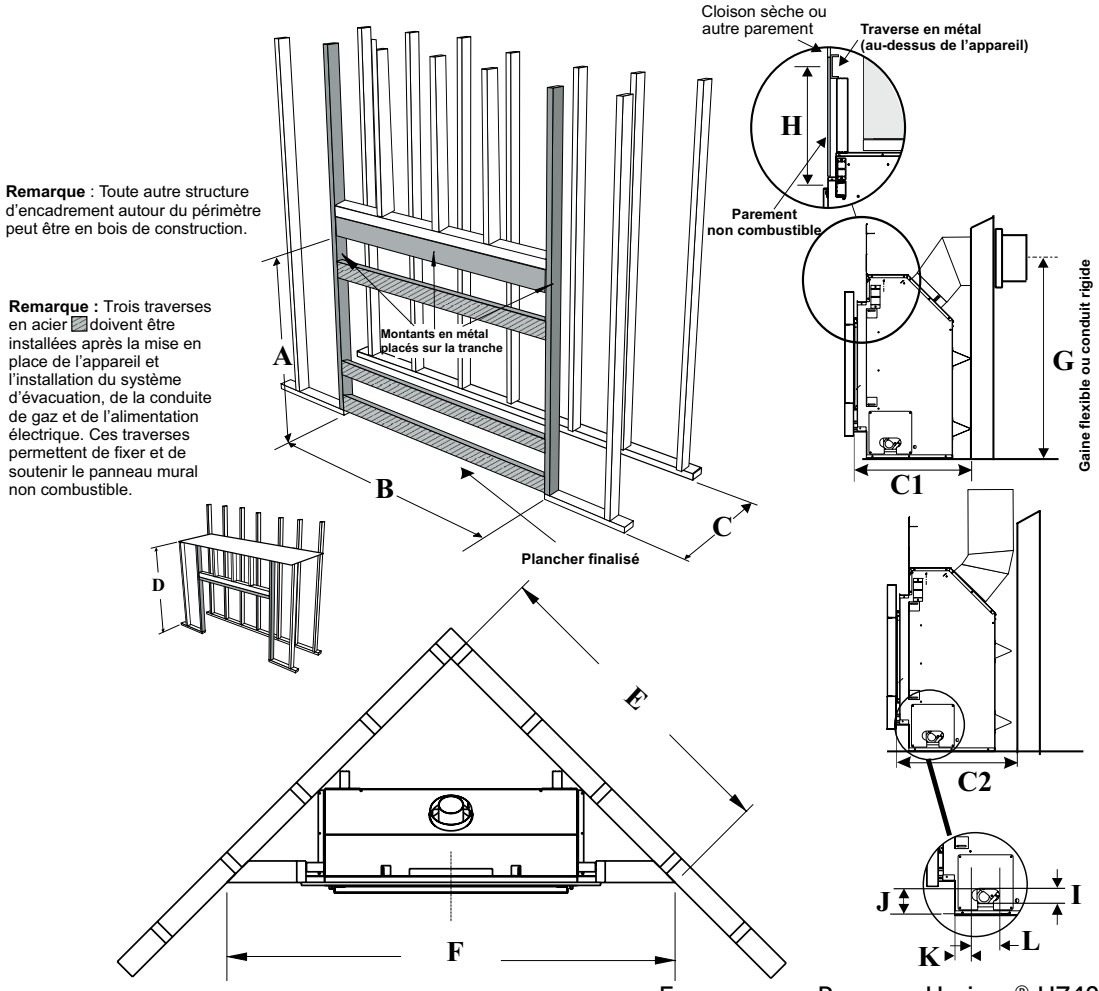

Ensemble de montage en option

1. Assembler la structure d'encadrement en bois, en veillant à ce que les dimensions intérieures soient de 53 po (1346 mm) de large x 45-1/2 po (1156 mm) de haut, comme indiqué ci-dessous.

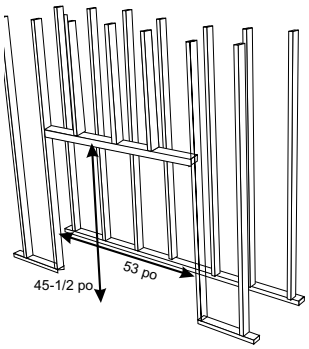

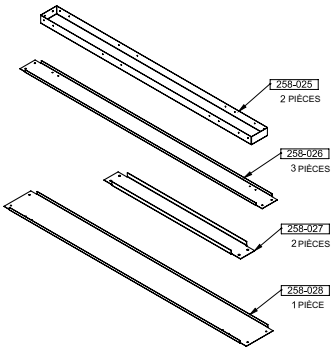

Pièces du kit

2. Plier les deux brides de clouage latérales sur les côtés de l'appareil comme illustré ci-dessous. Déterminer l'épaisseur totale comprenant le panneau non combustible et le matériau de finition utilisé. Les brides de clouage peuvent être ajustées jusqu'à 3 1/4 po (83 mm).

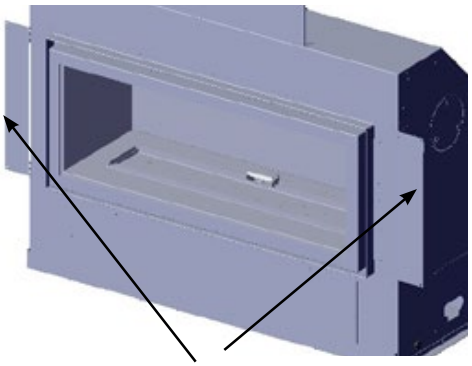

Brides de clouage

3. Régler les brides de clouage en dévissant les 2 vis situées sur chacune des brides - les régler avant de resserrer les vis.

4. Fixer les 2 montants verticaux et les attacher à l'aide de 6 vis (2 en bas, 2 en haut et 2 sur les côtés), tel qu'illustré ci-dessous.

REMARQUE : S'assurer que le côté plat du montant en acier fait face à la structure d'encadrement en bois.

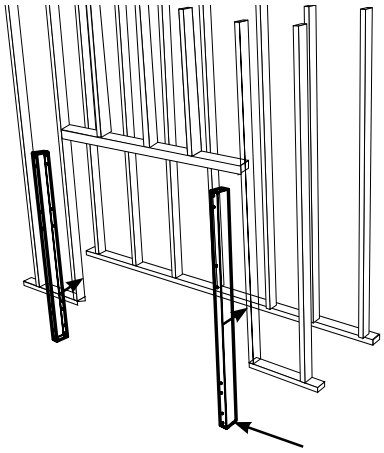

(258-025) - Côté plat vers l'extérieur

5. Fixer la traverse en acier à l'aide de 2 vis de chaque côté, comme illustré sur le schéma ci-dessous.

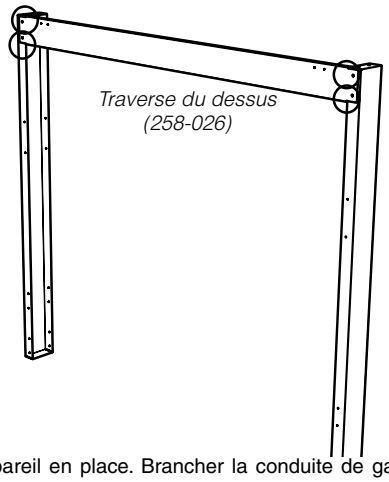

6. Mettre l'appareil en place. Brancher la conduite de gaz, le système de ventilation, l'alimentation électrique et le ventilateur (vendu séparément) avant d'installer les autres traverses en acier.

7. Fixer la traverse en acier plus large à l'aide de 2 vis de chaque côté, conformément à l'illustration ci-dessous.

8. Fixer les 2 traverses au bas de l'appareil à l'aide de 2 vis de chaque côté pour chaque traverse, comme illustré ci-dessous.

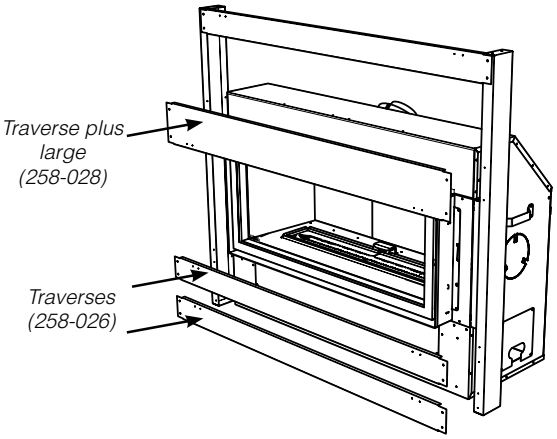

9. Fixer les 2 montants verticaux de chaque côté de l'appareil à l'aide de 4 vis par montant, comme indiqué ci-dessous.

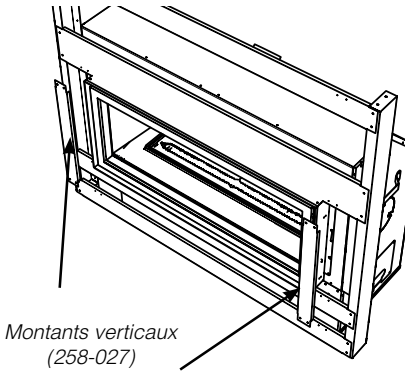

Installation de l'interrupteur mural on/off et du récepteur de télécommande

Requis pour toutes les installations - y compris les télécommandes Proflame

REMARQUE IMPORTANTE CONCERNANT L'INSTALLATION :

Le récepteur doit être inséré dans le boîtier de raccordement mural fourni (basse tension) et installé uniquement au mur.

NE PAS INSTALLER CES ÉLÉMENTS DANS L'ENCEINTE DU FOYER.
L'INTERRUPTEUR DOIT ÊTRE FACILE D'ACCÈS

Installation du récepteur à distance

1. Fixer le boîtier de raccordement basse tension à la structure d'encadrement, à l'emplacement désiré dans un rayon de 12 pieds (2,7 m) autour du foyer.
2. Insérer le faisceau de câbles de branchement à 12 broches dans l'ouverture située à l'arrière du boîtier de raccordement.
3. Brancher la fiche à 12 broches à l'arrière du récepteur.
4. Placer le récepteur dans le boîtier de raccordement basse tension.
5. Insérer les 4 piles de type AA dans le compartiment à piles en respectant la polarité (requis seulement si aucun module de commande du ventilateur ni aucun adaptateur CA n'est installé).
6. Placer la glissière dans la plaque murale.
7. Mettre l'interrupteur du récepteur sur la position "OFF" pour qu'il s'aligne correctement avec le commutateur à glissière.
8. S'assurer que les mentions "ON" et "UP" du récepteur et de la plaque murale sont du même côté.
9. Aligner le commutateur à glissière et l'interrupteur du récepteur et assembler l'interrupteur dans la glissière.
10. Aligner les trous des vis.
11. Fixer la plaque murale au récepteur à l'aide des deux (2) vis fournies.

Récepteur Proflame

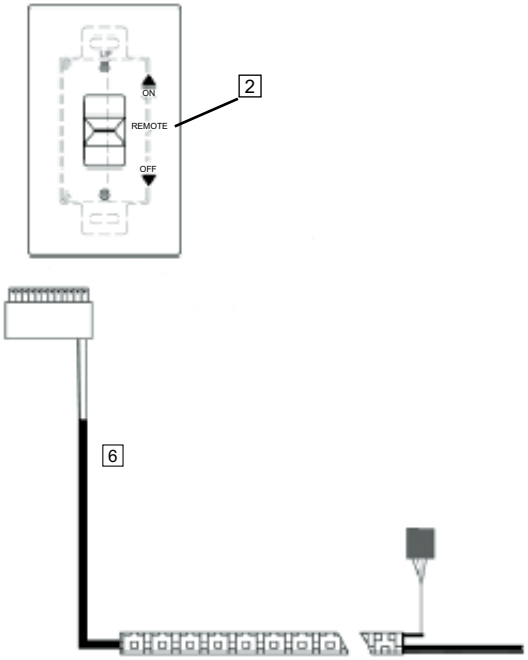

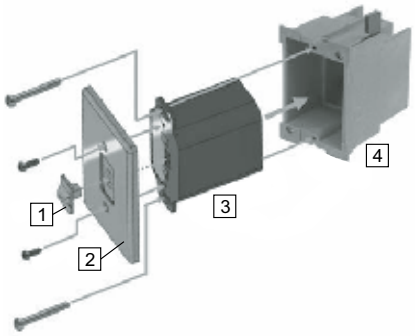

N°	Pièce N°	Description
1	N/A	Commutateur à glissière (inclus avec pièce n° 910-576)
2	911-335	Plaque murale - Blanc
3	911-343	Plaque murale - Noir
3	911-338/P	Récepteur à distance
4	N/A	Boitier de raccordement
5	910-369	Boitier de raccordement basse tension
6	911-181	Faisceau de câbles récepteur à distance

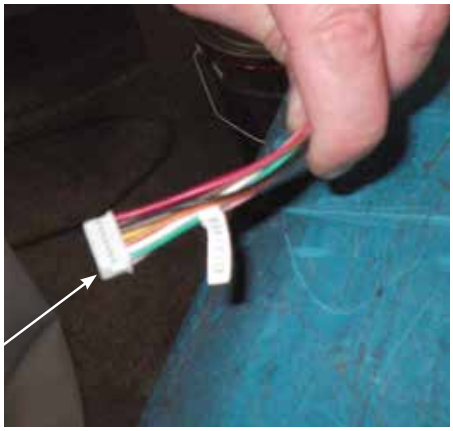

Faisceau de câbles de 10 pi avec fiche à 12 broches

Schéma 1

consignes d'installation

Exigences concernant les matériaux non combustibles

*** L'installation du récepteur doit être terminée avant d'installer le parement non combustible.**
Les 3 panneaux de matériaux non combustibles (dessus + 2 côtés) sont fournis avec l'appareil afin de répondre aux exigences concernant les matériaux non combustibles.

Le silicate de calcium est un matériau haut-de-gamme principalement composé de ciment, de quartz, de minéraux naturels sélectionnés. Il est principalement utilisé dans la composition des cloisons et des plafonds des bâtiments. Il résiste à de très hautes températures et est antisismique.

Si le mur finalisé au-dessus de l'appareil est en tuile, brique, marbre, etc., le panneau non combustible à installer peut être acheté auprès du même fournisseur de matériaux de construction.

Remarque : L'épaisseur d'un panneau de silicate de calcium est de 1/2 po.

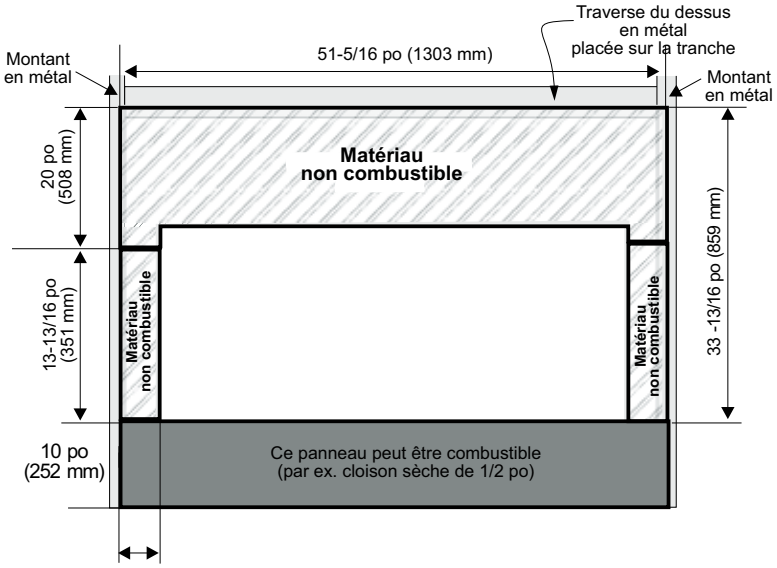

Installation d'un parement non combustible

Attention : Le panneau non combustible fourni avec cet appareil peut être endommagé en cas de chute ou de choc. **Manipuler avec soin.**

1. Poser des vis pour cloison sèche à tous les 6 pouces pour fixer les panneaux en matériau non combustible autour de l'appareil, de la structure d'encadrement et de la bride de clouage du dessus.

Important : Pour éviter que le panneau ne se fissure, pré-percer les trous avant de le fixer à l'appareil / la structure d'encadrement.

2. Essuyer tout résidu / toute poussière sur le matériau non combustible et la cloison sèche.

3. Avant de fixer le panneau, il est obligatoire d'appliquer un apprêt de qualité sur le parement et les bordures afin de permettre une meilleure adhérence du ruban à joints et des joints de finition des murs. Le panneau fourni est très poreux.
   Le non-respect de cette procédure pourra entraîner la fissure des joints.

4. Poser du ruban à joints de type treillis.

5. Tirer les joints comme prescrit. Pour la première couche, l'utilisation du composé de réparation à haute résistance Durabond est fortement recommandée.
   Ce produit est disponible dans toutes les quincailleries.
   Le tirage des joints doit être fait avec précaution, selon les recommandations du fabricant.

6. Appliquer une seconde couche d'apprêt sur le mur pour une meilleure adhérence de la peinture.

7. Peindre les murs avec une peinture de haute qualité, résistante aux hautes températures dégagées par l'appareil.

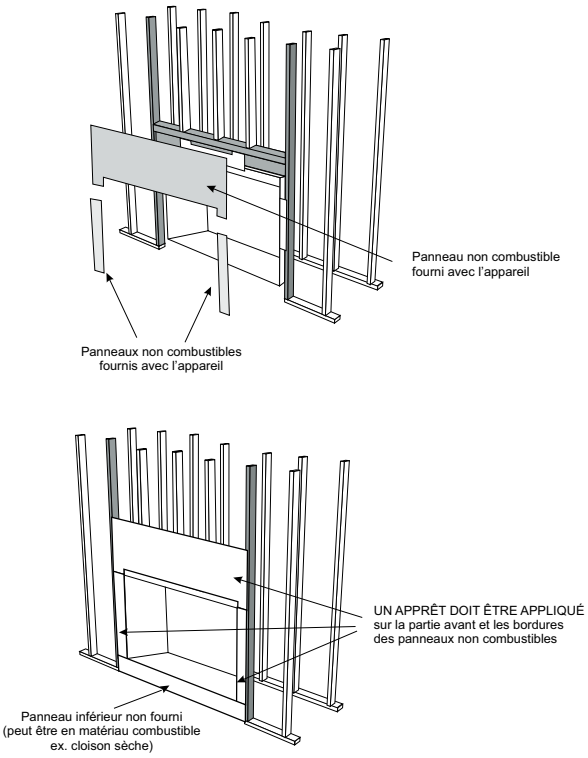

Structure d'encadrement et finition

1) Construire l'enceinte du foyer (châsse isolante) en utilisant des matériaux adaptés.

IMPORTANT : La structure de la châsse isolante doit être en matériaux non combustibles.

Remarque : Lors de la construction de la structure, prévoir un accès pour l'installation des conduites de gaz une fois l'appareil mis en place.

2) Isoler les murs extérieurs de la châsse isolante de la même manière que les murs extérieurs du reste du bâtiment. Installer un pare-vapeur et une cloison sèche, conformément aux codes d'installation locaux. **(Ne pas isoler le foyer en lui-même)**

AVERTISSEMENT : Si la châsse n'est pas isolée et que des pare-vapeur ne sont pas installés sur la face intérieure du mur extérieur, des problèmes de performance pourront survenir lors de l'utilisation de l'appareil, notamment, mais pas exclusivement, une condensation excessive au niveau des portes vitrées, une quantité de flammes insuffisante, un dépôt de carbone, la production de flammes bleues, etc. Ces problèmes ne sont pas liés au produit.

3) L'appareil ne doit pas être encastré complètement dans une châsse. Les dégagements du système de ventilation aux matériaux combustibles doivent être respectés : voir la section sur les «Dégagements». Des matériaux combustibles peuvent être installés contre les espaceurs latéraux et arrière et la base du foyer.

4) Des matériaux non combustibles (ex : céramique, ardoise, etc.) peuvent être apposés à l'appareil et le chevaucher (en haut et en bas), à la condition que l'épaisseur de ces matériaux ne dépasse pas 3-1/4 po comme indiqué sur le schéma ci-dessous. La façade du foyer ne pourra pas être montée si le matériau de finition est d'une épaisseur supérieure à 3-1/4 po.

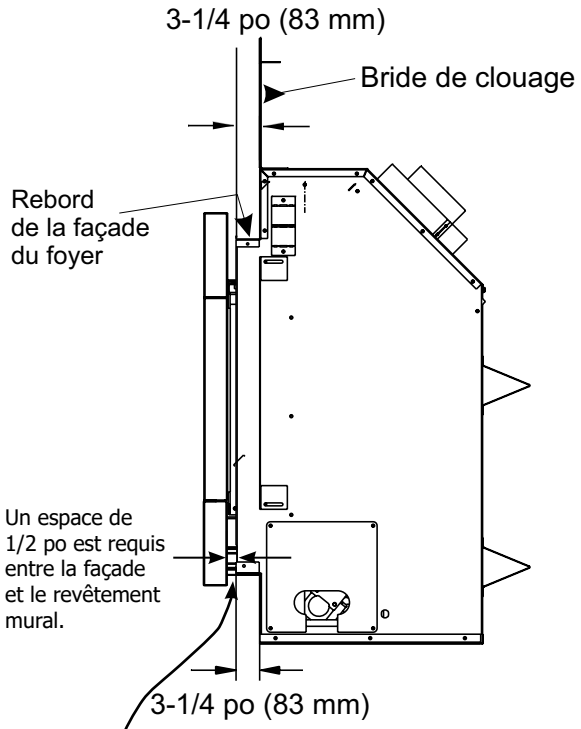

IMPORTANT : Un espace de 1/2 po (13 mm) est requis entre la façade et le revêtement mural en cas d'installation de la façade en 4 parties (pièces nº258-954, 258-957) ou du vitrage à contour Verona (pièces nº256-951, 256-957).

5) Lors de la finition du revêtement autour de la façade du foyer, si le revêtement (brique, pierre, etc.) dépasse largement la profondeur de la façade (3-1/4 po), les dimensions d'ouverture minimales précisées ci-dessous doivent être respectées pour permettre le retrait de la façade et l'utilisation sécuritaire de l'appareil.

REMARQUE : Un espacement de 1 po doit être respecté autour du contour une fois terminé.

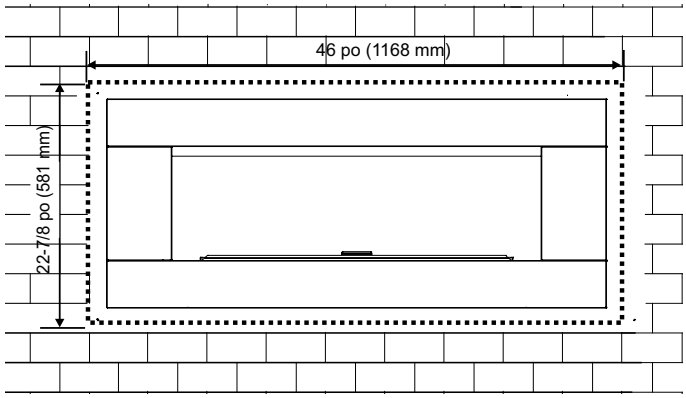

Appareil avec façade en 4 parties/ vitrage à contour Verona

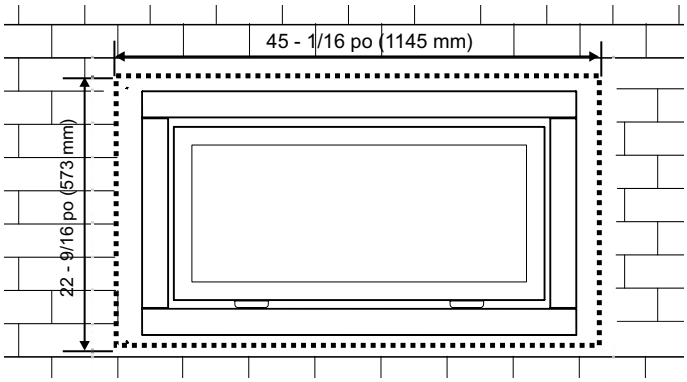

Appareil avec encadrements de porte intérieur et extérieur

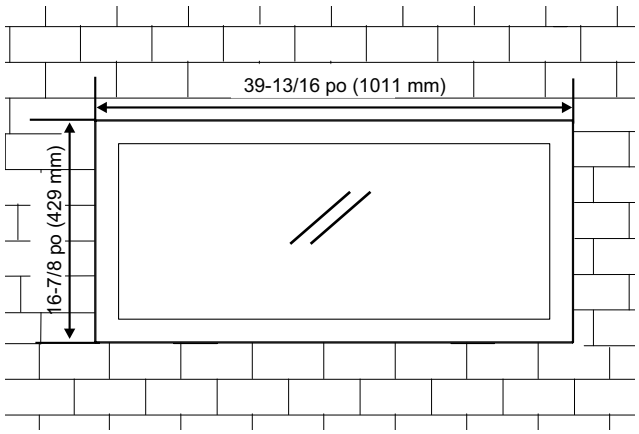

Appareil avec encadrement de porte intérieur seulement

Structure d'encadrement & finition (Suite)

Revêtement de finition	Réglage bride de clouage	
1/2 po	2-7/8 po	Revêtement de finition **2-3/4 po vers l'avant** **Foyer**
1 po	2-1/4 po	Revêtement de finition **2-1/4 po vers l'avant** **Foyer**
3-1/4 po	0 po (plate)	Revêtement de finition **Aligné avec l'appareil** **Foyer**

Important :
Déterminer la position de la bride de clouage en fonction du matériau de revêtement appliqué sur le parement.

Exemples :

Panneau mural non combustible de 1/2 po pour une finition épurée = réglage à 2-3/4 po

Panneau mural non combustible de 1/2 po + céramique de 1/2 po = 1 po de revêtement de finition = réglage à 2-1/4 po.

Remarque :
Les brides de clouage doivent être réglées en fonction du revêtement de finition utilisé pour que le revêtement une fois finalisé se situe toujours à 3-1/4 po du bord de la bride de la façade du foyer.

IMPORTANT

Les produits Regency® sont conçus, fabriqués, testés et homologués conformément aux normes les plus rigoureuses de l'industrie.
La finition des murs entourant votre foyer Regency Horizon® est aussi importante que l'installation elle-même.
Les températures autour des foyers au gaz linéaires sont généralement plus élevées que ce que peuvent supporter les matériaux combustibles. Votre foyer Regency Horizon® ne fait pas exception à cette règle. Par conséquent, les matériaux non combustibles requis ainsi que les dimensions spécifiques au-dessus et autour des appareils sont précisés pour chaque modèle. Ces espaces atteignent en effet des températures plus élevées que ce que peuvent supporter les matériaux combustibles. Pour obtenir la finition la plus esthétique et la plus durable possible autour de votre foyer, un soin tout particulier doit être apporté à la préparation et à la finition des surfaces autour de l'appareil, ce qui nécessite l'utilisation de matériaux de haute qualité, capables de résister aux hautes températures produites par le foyer.
En suivant scrupuleusement les consignes d'installation de ce manuel, vous augmenterez vos chances d'obtenir une finition parfaite.
Bien que toutes les précautions soient prises pour vous fournir des recommandations adéquates sur la préparation et la finition, compte tenu des variations dans la qualité des peintures (limites de température et qualité d'exécution), Regency® n'est pas en mesure de garantir la durabilité des composés à joints, de la peinture ni de tout autre matériau de finition ou de fabrication appliqué ou utilisé dans les zones situées autour du foyer. Cela s'applique à la fois à la structure d'encadrement et à la finition.
Au fil du temps, la convection naturelle d'un foyer peut causer une décoloration dans la zone située directement au-dessus de l'appareil. L'utilisation de peintures de qualité inférieure, des finis mal préparés, des applications de mauvaise qualité, et des disparités dans la construction de la structure d'encadrement ou dans l'installation de l'ensemble peuvent accélérer ce processus de décoloration.

Regency Fireplace Products Ltée n'est pas responsable de cette décoloration qui est hors de son contrôle. La garantie ne couvre donc en aucun cas cette déterioration.
Bien que la décoloration ne soit pas de la responsabilité de Regency Fireplace Products Ltée, nous vous engageons à apporter une attention particulière aux recommandations fournies dans ce manuel pour un résultat esthétique et sans défauts.

Exigences en matière de terminaisons extérieures d'évacuation

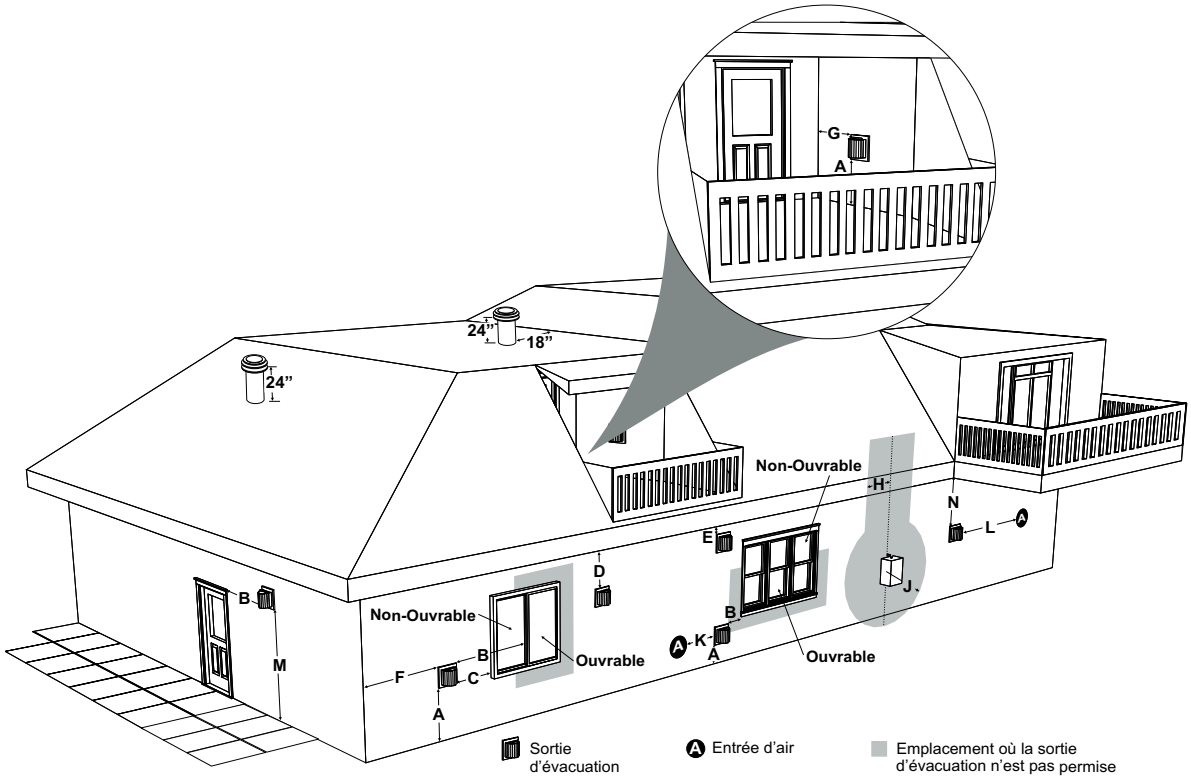

	Exigences minimales de dégagements	Canada[1]	USA[2]
A	Dégagement au-desus du niveau du sol, d'une véranda, galerie, terrasse ou d'un balcon	12 po (30 cm)	12 po (30 cm)
B	Dégagement d'une fenêtres ou porte ouvrable	12 po (30 cm)	9 po (23 cm)
C	Dégagement d'une fenêtre fermée en permanence	*	*
D	Dégagement vertical d'un soffite ventilé, situé au-dessus de la terminaison, à une distance horizontale de 2 pieds (61 cm)	19 po (48 cm)	19 po (48 cm)
E	Dégagement d'un soffite non ventilé	19 po (48 cm)	19 po (48 cm)
F	Dégagement du coin extérieur : avec chapeau d'évacuation ***AstroCap***	7 po (18 cm)	7 po (18 cm)
	Dégagement du coin extérieur : avec tout autre chapeau d'évacuation agréé	13 po (33 cm)	13 po (33 cm)
G	Dégagement du coin intérieur : avec chapeau d'évacuation ***AstroCap***	7 po (18 cm)	7 po (18 cm)
	Dégagement du coin intérieur : avec tout autre chapeau d'évacuation agréé	13 po (33 cm)	13 po (33 cm)
H	Dégagement horizontal à partir de l'axe central du régulateur, au-dessus du dispositif compteur/régulateur	36 po (90 cm)[a]	*
J	Dégagement de la sortie d'évacuation du régulateur	36 po (90 cm)	*
K	Dégagement de l'entrée d'alimentation d'air non mécanique au bâtiment ou de l'entrée d'air de combustion de tout autre appareil	12 po (30 cm)	9 po (23 cm)
L	Dégagement de l'entrée d'alimentation d'air mécanique n°3 pieds (91 cm) au-dessus si dans les 10 pieds (3 m) horizontalement	72 po (1,8 m)	36 po (90 cm)[b]
M	Dégagement au-dessus d'un trottoir pavé ou d'une entrée pavée située sur un terrain public	84 po (2,1 m)†	*
N	Dégagement sous une véranda, une galerie, une terrasse ou un balcon	12 po (30 cm)‡	*

[1] Conformément au CSA B149.1, *Natural Gas and Propane Installation Code* en vigueur
[2] Conformément au *ANSI Z223.1/NFPA 54, National Fuel Gas Code* en vigueur
† Un conduit d'évacuation ne doit pas se terminer directement au-dessus d'un trottoir ou d'une entrée pavée, situés entre deux habitations unifamiliales et desservant ces deux habitations.
‡ Permis seulement si l'espace sous la véranda, la galerie, la terrasse ou le balcon est complètement ouvert sur au moins deux côtés, au-dessous du plancher.
* Dégagements conformes aux codes locaux d'installation et aux exigences du fournisseur de gaz.
[a] 3 pieds (91 cm) jusqu'à une hauteur maximale de 15 pieds (4,5m) au-dessus du dispositif compteur/régulateur.
[b] 3 pieds (91 cm) au-dessus - si dans les 10 pieds (3 m) horizontalement.

consignes d'installation

Conduit rigide de 4 po x 6-5/8 po

Tableau de références seulement

Ne pas combiner des pièces de différents fabricants. Toutes les pièces pour conduit rigide ne sont pas disponibles directement auprès de FPI.

Remarque : L'évacuation Olympia Ventis DV n'est approuvée que pour certains modèles. Voir la liste des modèles homologués dans le tableau de références croisées.

Description	Simpson Direct Vent Pro®	Selkirk Direct Temp™	American Metal Products® Amerivent Direct	Metal-Fab™ Sure Seal	Security Secure- Vent®	ICC Excel Direct	Olympia Ventis DV*
Longueur de conduit de 6 po - Galvanisé	46DVA-06	4DT-06	N/A	4D6	SV4L6	TC-4DL6	VDV-0406
Longueur de conduit de 6 po - Noir	46DVA-06B	4DT-06B	N/A	4D6B	SV4LB6	TC-4DL6B	VDVB-0406
Longueur de conduit de 7 po- Galvanisé	N/A	N/A	4D7	N/A	N/A	N/A	N/A
Longueur de conduit de 7 po - Noir	N/A	N/A	4D7B	N/A	N/A	N/A	N/A
Longueur de conduit de 9 po - Galvanisé	46DVA-09	4DT-09	N/A	N/A	N/A	N/A	VDV-0409
Longueur de conduit de 9 po - Noir	46DVA-09B	4DT-09B	N/A	N/A	N/A	N/A	VDVB-0409
Longueur de conduit de 12 po - Galvanisé	46DVA-12	4DT-12	4D12	4D12	SV4L12	TC-4DL1	VDV-0412
Longueur de conduit de 12 po - Noir	46DVA-12B	4DT-12B	4D12B	4D12B	SV4LB12	TC-4DL1B	VDVB-0412
Longueur de conduit de 18 po - Galvanisé	46DVA-18	4DT-18	4D18	4D18	SV4LA	TC-4DL18	VDV-0418
Longueur de conduit de 18 po - Noir	46DVA-18B	4DT-18B	4D18B	4D18B	SV4LA	TC-4DL18B	VDVB-0418
Longueur de conduit de 24 po - Galvanisé	46DVA-24	4DT-24	4D24	4D24	SV4L24	TC-4DL2	VDV-0424
Longueur de conduit de 24 po - Noir	46DVA-24B	4DT-24B	4D24B	4D24B	SV4LB24	TC-4DL2B	VDVB-0424
Longueur de conduit de 36 po - Galvanisé	46DVA-36	4DT-36	4D36	4D36	SV4L36	TC-4DL3	VDV-0436
Longueur de conduit de 36 po - Noir	46DVA-36B	4DT-36B	4D36B	4D36B	SV4LB36	TC-4DL3B	VDVB-0436
Longueur de conduit de 48 po - Galvanisé	46DVA-48	4DT-48	4D48	4D48	SV4L48	TC-4DL4	VDV-0448
Longueur de conduit de 48 po - Noir	46DVA-48B	4DT-48B	4D48B	4D48B	SV4LB48	TC-4DL4B	VDVB-0448
Longueur de conduit de 60 po - Galvanisé	46DVA-60	4DT-60	N/A	N/A	N/A	N/A	N/A
Longueur de conduit de 60 po - Noir	46DVA-60B	4DT-60B	N/A	N/A	N/A	N/A	N/A
Longueur réglable 3 po-10 po - Galvanisé	N/A	N/A	N/A	4DAL	N/A	TC-4DLT	N/A
Longueur réglable 3 po-10 po - Noir	N/A	N/A	N/A	4DALB	N/A	TC-4DLTB	N/A
Longueur réglable de 7 po - Galvanisé	N/A	N/A	4D7A	N/A	N/A	N/A	N/A
Longueur réglable de 7 po - Noir	N/A	N/A	4D7AB	N/A	N/A	N/A	N/A
Conduit d'extension 8-1/2 po - Galvanisé	46DVA-08A	N/A	N/A	N/A	N/A	N/A	N/A
Conduit d'extension de 8-1/2 po - Noir	46DVA-08AB	N/A	N/A	N/A	N/A	N/A	N/A
Longueur réglable de 12 po - Galvanisé	N/A	N/A	4D12A	N/A	SV4LA12	N/A	N/A
Longueur réglable de 12 po - Noir	N/A	N/A	4D12A	N/A	SV4LBA12	N/A	N/A
Conduit d'extension de 16 po - Galvanisé	46DVA-16A	N/A	N/A	N/A	N/A	N/A	N/A
Conduit d'extension de 16 po - Noir	46DVA-16AB	N/A	N/A	N/A	N/A	N/A	N/A
Coude de 45º - Galvanisé	46DVA-E45	4DT-EL45	4D45L	N/A	N/A	TE-4DE45	VDV-EL0445
Coude de 45º - Noir	46DVA-E45B	4DT-EL45B	4DT-EL45B	N/A	N/A	TE-4DE45B	VDVB-EL0445
Coude pivotant de 45º - Galvanisé	See 46DVA-E45	N/A	N/A	4D45L	SV4E45	N/A	N/A
Coude pivotant de 45º - Noir	See 46DVA-E45B	N/A	N/A	4D45LB	SV4EB45	N/A	N/A
Coude de 90º - Galvanisé	46DVA-E90	4DT-EL90S	4DT-EL90S	N/A	N/A	TE-4DE90	VDV-EL0445
Coude de 90º - Noir	46DVA-E90B	4DT-EL90SB	4DT-EL90SB	N/A	SV4EBR90-1	TE-4DE90B	VDVB-EL0445
Coude pivotant de 90º - Galvanisé	Voir 46DVA-E90	N/A	N/A	4D90L	SV4E90-1	N/A	N/A
Coude pivotant de 90º - Noir	Voir 46DVA-E90B	N/A	N/A	4D90LB	SV4EB90-1	N/A	N/A
Coude pivotant de départ de 90º - Galvanisé	N/A	N/A	N/A	4D90A	N/A	N/A	N/A
Adaptateur*	N/A	N/A	N/A	4D90L	N/A	N/A	VDV-UAA04
Support de plafond	N/A	4DT-CS	4DSP	4DFSP	SV4SD	TM4-RDS	VDV-SCR04
Boîte de support pour plafond cathédrale	46DVA-CS	4DT-CSS	4DRSB	4DRS	SV4CSB	TM4-SDS	VDV-CSS04
Support/bride murale	46DVA-WS	4DT-WS/B	4DWS	4DWS	SV4BM	TM-SWS	VDV-WS04
Support de dévoiement	46DVA-ES*	4DT-OS	N/A	N/A	SV4SU	TM-SOS	N/A
Bague murale - Noir	46DVA-WT	4DT-WT	4DWT	4DWT	SV4RSM	N/A	VDV-WPT04
Support/Support de plafond pour bague murale	46DVA-DC	N/A	N/A	N/A	SV4PF	N/A	N/A
Espaceur pour coupe-feu	46DVA-FS	4DT-FS	4DFSP	4DFS	SV4BF	TM-4CS	VDV-FS04
Plaque de garniture - Noir	N/A	4DT-TPS	4DFPB	4DCP	SV4LA	TM-4TP	VDV-WTC04

* Non disponible auprès de Regency

Description	Simpson Direct Vent Pro®	Selkirk Direct Temp™	American Metal Products® Amerivent Direct	Metal-Fab™ Sure Seal	Security Secure- Vent®	ICC Excel Direct	Olympia Ventis DV*
Protecteur d'isolant pour grenier de 12 po	46DVA-IS	N/A	4DAIS12	DDIS	SV4RSA	N/A	VDV-AIS04
Protecteur d'isolant pour grenier de 36 po - Climats froids	N/A	N/A	4DAIS12	N/A	N/A	TM-4AS	N/A
Kit standard pour terminaisons horizontales (A)	46DVA-KHA	4DT-HKA	4DHTK2	4DHTKA	SV-SHK	N/A	VDV-KW04
Kit pour terminaisons horizontales (B)	N/A	4DT-HKB	4DHTK1	4DHTKB	SV-HK	N/A	VDV-K04
Kit pour terminaisons verticales	N/A	4DT-VKC	4DHTK	4DHTK	SV-FK	N/A	N/A
Chapeau vertical pour vents violents	46DVA-VCH	4DT-VC	N/A	N/A	N/A	TM-4VT	VDV-VCHW04
Chapeau horizontal pour vents violents	N/A	N/A	N/A	N/A	N/A	TM-4DHT	N/A
Chapeau d'évacuation horizontale carré	46DVA-HC	4DT-AHC	4DHC	4DHT	SV4CHC	TM-4HT	VDV-HC04
Chapeau d'évacuation verticale	46DVA-VC	4DT-HVC	4DVC	4DVT	SV4CGV	N/A	N/A
Collet de solin	46DVA-SC	4DT-SC	4DSC	4DSC	SV4FC	TM-SC	VDV-SC04
Solin - Toit plat	46DVA-FF	N/A	N/A	N/A	N/A	N/A	N/A
Solin réglable 0/12-6/12	46DVA-F6	4DT-AF6	4D12S	4DF	SV4STC14	TF-4FA	VDV-F0406
Solin réglable 6/12-12/12	46DVA-F12	4DT-AF12	4D36S	4DF12	SV4STC36	TF-4FB	VDV-SSO
Espaceur pour revêtement de vinyle	46DVA-VSS	4DT-VS-1	N/A	4DVS	SV4VS	TM-VSS	N/A
Plaque de protection pour revêtement de vinyle	N/A	4DT-VSP	N/A	N/A	SV4VS	N/A	N/A
Terminaison en tuba de 14 po	46DVA-SNK14	4DT-ST14	N/A	N/A	N/A	TM-4ST14	N/A
Terminaison en tuba de 36 po	*46DVA-SNK36	N/A	N/A	N/A	N/A	TM-4ST36	N/A
Coupe-feu mural	46DVA-FS*	N/A	N/A	N/A	N/A	TM-4TR	VDV-FS04

* Non disponible auprès de Regency

946-506/P	Grille d'évacuation (en option) pour chapeau AstroCap	946-205	Protection de revêtement de vinyle pour terminaison d'évacuation en pente montante
**510-994	Adaptateur pour conduit rigide (à utiliser avec tout système rigide)	946-208/P	Grille d'évacuation (en option) pour terminaison d'évacuation en pente montante
640-530/P	Terminaison d'évacuation en pente montante	946-523/P	Chapeau d'évacuation horizontale AstroCap
		946-206	Espaceur pour revêtement de vinyle pour chapeau AstroCap

Remarque : En utilisant le système de conduit rigide Metal-Fab Sure Seal - à noter que l'adaptateur (4DDA) doit être utilisé avec l'adaptateur pour conduit rigide de FPI (510-994).

Sélection de dévoiement de conduit : Utiliser ce tableau pour déterminer les longueurs de dévoiement de conduits.

Longueur de conduit (L)	Système d'évacuation de 4 po x 6-5/8 po	
	Longueur (X)	Pente (Y)
0 po (0 mm)	4-7/8 po (124 mm)	13-7/8 po (340 mm)
6 po (152 mm)	8 po (203 mm)	16-1/2 po (419 mm)
9 po (229 mm)	10-1/8 po (257 mm)	18-5/8 po (473 mm)
12 po (305 mm)	12-1/4 po (311 mm)	20-3/4 po (527 mm)
24 po (610 mm)	20-5/8 po (524 mm)	29-1/8 po (740 mm)
36 po (914 mm)	29 po (737 mm)	37-1/2 po (953 mm)
48 po (1219 mm)	37-7/16 po (951 mm)	45-15/16 po (1167 mm)

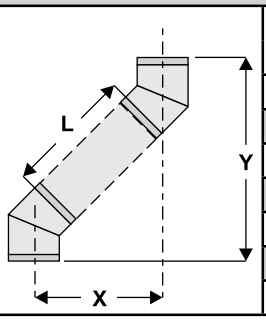

Pour les directives spécifiques sur les pièces du système d'évacuation - consulter les sites internet des fabricants ci-dessous

Simpson Direct Vent Pro : www.duravent.com
Selkirk Direct-Temp : www.selkirkcorp.com
American Metal Products : www.americanmetalproducts.com
Metal-Fab Sure Seal : www.mtlfab.com
Security Secure Vent : www.securitychimneys.com
Industrial Chimney Company : www.icc-rsf.com
Olympia Ventis DV: www.olympiachimney.com

Remarque : Les sections horizontales du conduit d'évacuation doivent être de niveau (horizontal) ou avoir une pente montante de 1/4 po par pied de conduit en direction de la terminaison. Ne jamais installer un conduit en pente descendante - cela pourrait causer une surchauffe de l'appareil et augmenter le risque d'incendie.

consignes d'installation

Réglage du réducteur de débit d'air

Certaines intallations d'évacuation nécessitent une réduction du débit d'air. Voir les schémas de la section « Installation du système d'évacuation » pour connaître les exigences requises pour votre installation.

La plaque de réduction du débit d'air est située sur la partie supérieure intérieure de la chambre de combustion.

Pour régler la réduction de débit d'air comme indiqué sur les shémas de configuration du système d'évacuation, suivre les instructions suivantes :

1. Enlever la porte vitrée - voir les instructions dans le présent manuel.

2. Enlever les vis qui retiennent la plaque de réduction de débit d'air.

3. Régler la plaque de réduction de débit d'air à la position désirée comme indiqué sur les schémas ci-dessous.

4. Une fois la plaque de réduction de débit d'air en place, la fixer à l'aide de vis.

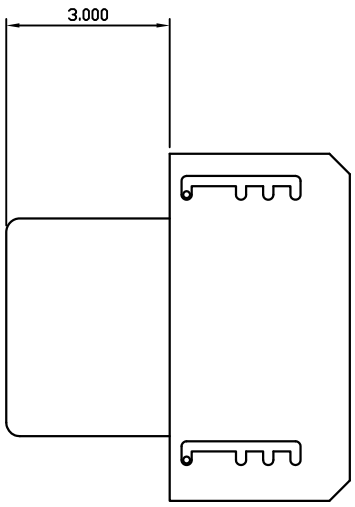

Position 0
(préréglage d'usine)
RÉDUCTEUR DE DÉBIT D'AIR
OUVERTURE DE 3 PO

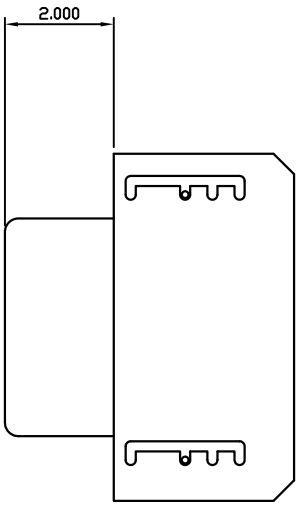

Position 1
RÉDUCTEUR DE DÉBIT D'AIR
OUVERTURE DE 2 PO

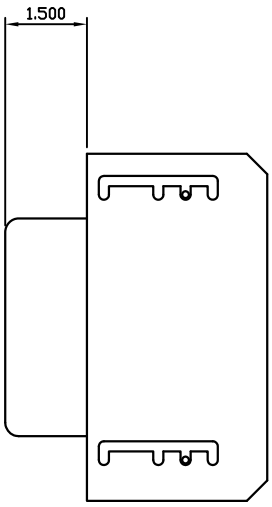

Position 2
RÉDUCTEUR DE DÉBIT D'AIR
OUVERTURE DE 1-1/2 PO

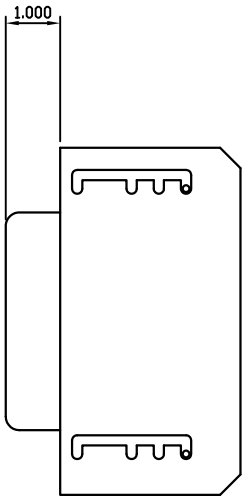

Position 3
RÉDUCTEUR DE DÉBIT D'AIR
OUVERTURE DE 1 PO

Installation du système d'évacuation

Le foyer HZ40E-11 utilise le système de technologie coaxial de "ventouse". La gaine interne permet l'évacuation des gaz de combustion vers l'extérieur du bâtiment tandis que la gaine externe alimente la chambre de combustion en air extérieur de combustion. Ce système évite d'utiliser l'air chauffé de la pièce comme combustible et empêche ainsi la déperdition de chaleur au niveau du conduit de la cheminée.

Remarque : Ces conduits ne doivent en aucun cas être raccordés à un autre appareil.

L'appareil au gaz et le système d'évacuation doivent déboucher directement sur une sortie extérieure au bâtiment et ne jamais être raccordés à un conduit de cheminée desservant un autre appareil de chauffage à combustible solide ou au gaz. Chaque appareil au gaz à évacuation directe doit utiliser son propre système d'évacuation. Les systèmes d'évacuation communs sont interdits.

Configuration du système d'évacuation pour terminaisons horizontales

Le schéma ci-dessous montre toutes les combinaisons permises de conduits verticaux avec terminaisons horizontales utilisant un coude de 90° (deux coudes de 45° equivalent à un coude de 90°). Il ne comprend pas le coude de 45° de départ sur la buse d'évacuation de l'appareil en cas d'installation de conduits rigides.

Remarque : L'utilisation d'un adaptateur pour conduit rigide en option (pièce n°510-994) est obligatoire dans l'installation d'un système d'évacuation pour conduit rigide.

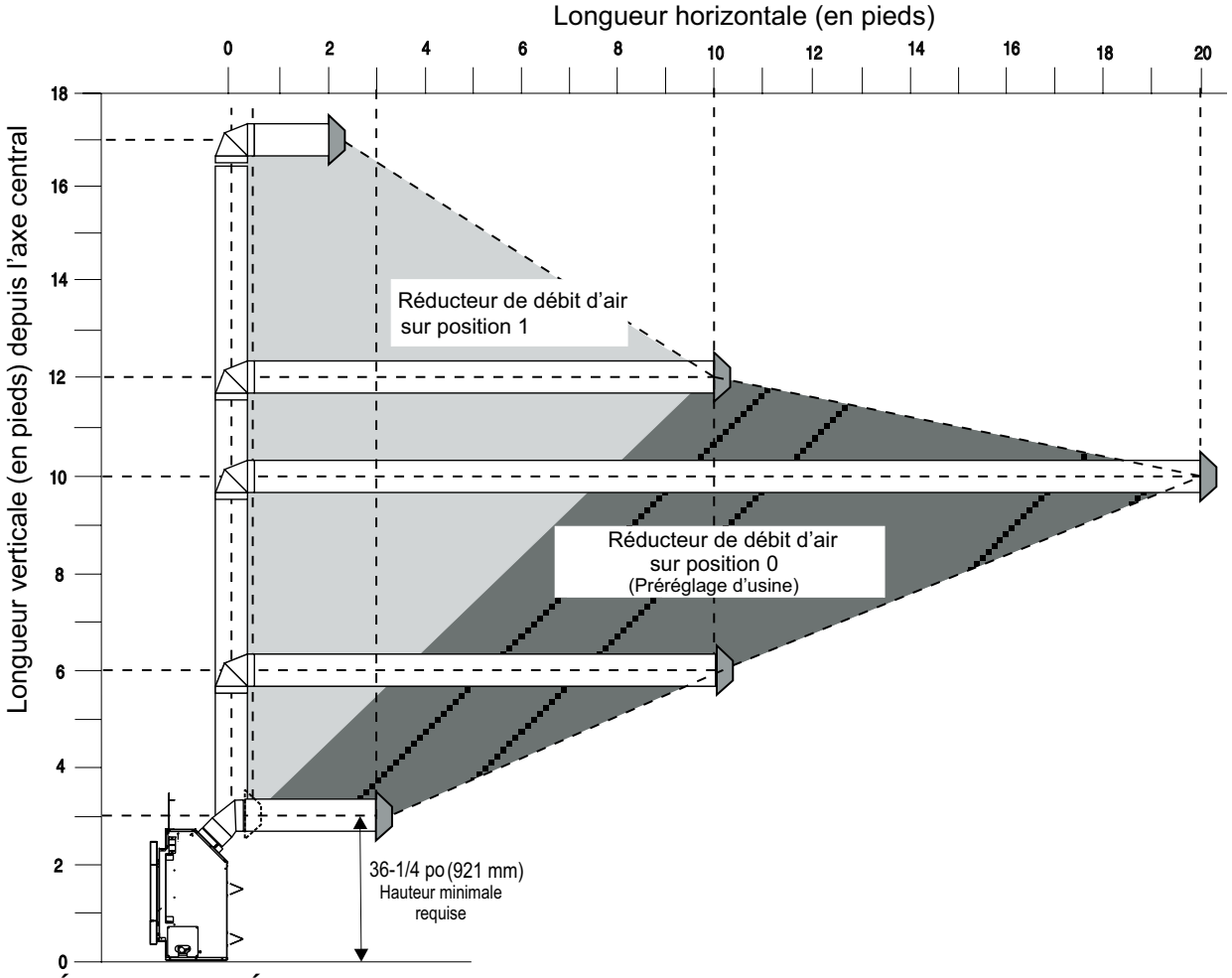

RÉGLAGE DU RÉDUCTEUR DE DÉBIT D'AIR :
Réducteur de débit d'air préréglé sur la position 0.
Se référer à la section «Réglage du réducteur de débit d'air» pour plus de détails sur la façon de modifier le réglage du réducteur de débit d'air de la position 0 à la position 1 si nécessaire.

Remarque : Concernant les terminaisons horizontales, le système flexible d'évacuation directe Direct Vent de Regency peut être utilisé pour des installations pouvant atteindre 10 pieds de longueur continue de conduit. Au-delà de 10 pieds, un conduit rigide doit être utilisé.

- **Respecter les dégagements des matériaux combustibles tel que précisé dans la section «Dégagements».**
- **Les sections horizontales de conduit exigent un support à tous les 3 pieds de conduit.**
- **Des coupe-feu sont requis à chaque niveau de plancher et à chaque point de traversée du conduit dans les murs.**
- **Un registre doit être installé à chaque terminaison se situant à un niveau plus bas que le minimum spécifié ou selon les codes et règlements locaux.**
- **Le système de conduits flexibles ne peut être utilisé que jusqu'à une hauteur de 10 pieds - au-delà de 10 pieds, l'utilisation d'un système de conduits rigides est requise.**

Terminaisons horizontales

CONDUIT FLEXIBLE DE 4 PO X 6-7/8 PO

Ces systèmes d'évacuation, installés sur le foyer au gaz à évacuation directe HZ40E-11, ont été testés et approuvés par Warnock Hersey/ Intertek comme systèmes de chauffage à évacuation directe. L'emplacement du chapeau d'évacuation doit être conforme aux exigences illustrées sur le schéma des emplacements des terminaisons d'évacuation dans la section « Emplacements des terminaisons d'évacuation extérieures ».

L'ensemble de terminaisons du système d'évacuation flexible Direct Vent de Regency® comprend toutes les pièces nécessaires pour l'installation du HZ40E-11 utilisant une évacuation flexible.

Ensemble FPI n°	Longueur	Contenu
n°946-513	2 pieds	1. Gaine flexible extérieure de 6-7/8 po (longueur de l'ensemble) 2. Gaine flexible intérieure de 4 po (longueur de l'ensemble) 3. Espaceurs à ressort 4. Bague 5. Chapeau d'évacuation ***AstroCap***™ 6. Vis 7. Tube de scellant Mill Pac 8. Vis chromées 9. Vis auto-perçantes n°8 x 1-1/2 po
n°946-515	4 pieds	
n°946-516	10 pieds	

Remarques :

1. **Les sections de conduits doivent être continues, sans joints ni soudures.**
2. **Seuls les conduits flexibles achetés auprès de Regency® peuvent être utilisés pour les installations flexibles.**
3. **L'évacuation horizontale doit être supportée à tous les 3 pieds de conduit.**
4. **Le système d'évacuation flexible DIrect Vent de Regency® est homologué uniquement pour les terminaisons horizontales.**
5. **Le système d'évacuation flexible peut être uniquement utilisé pour des installations pouvant atteindre 10 pieds de longueur continue de conduit. Au-delà de 10 pieds, un conduit rigide doit être utilisé.**

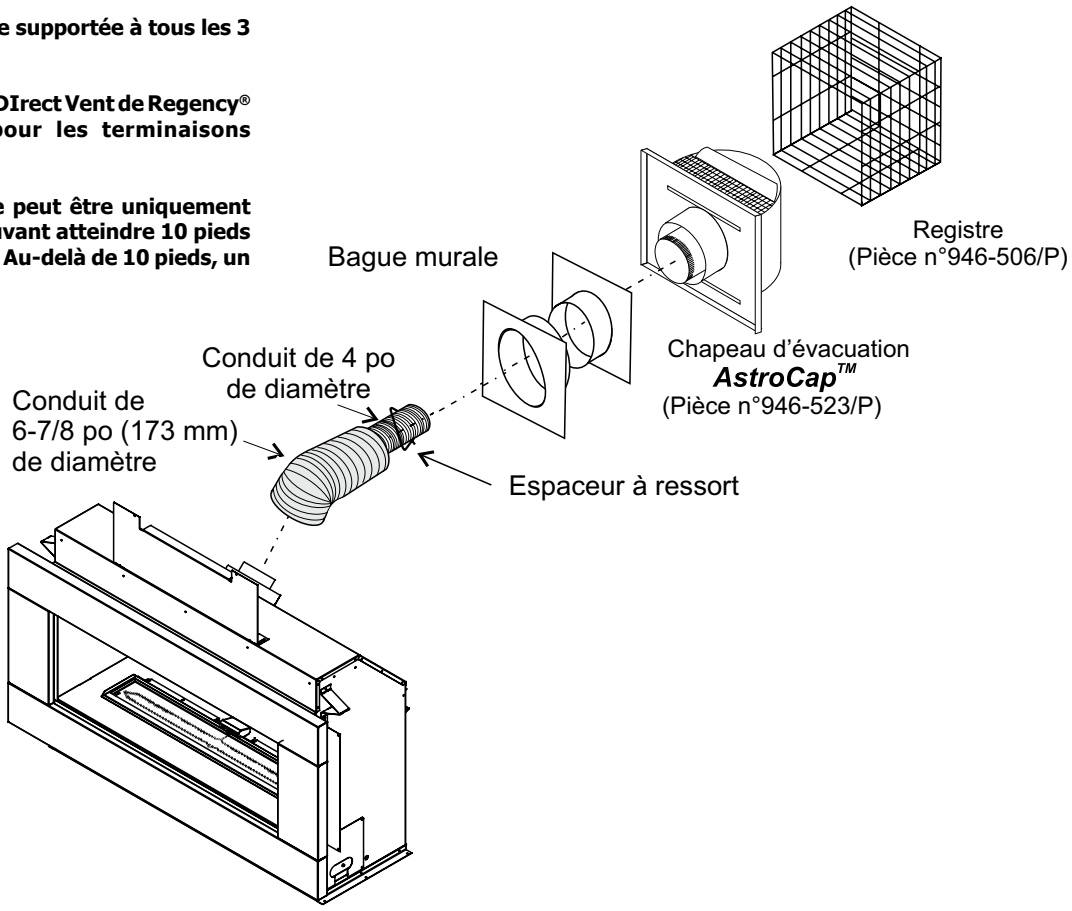

Terminaisons horizontales

CONDUIT RIGIDE DE 4 PO X 6-5/8 PO

Les pièces essentielles requises pour une terminaison horizontale de base sont les suivantes :

1 Chapeau d'évacuation horizontale
1 Coude de 45°
1 Adaptateur pour conduit rigide (pièce n°510-994)
1 Bague murale
1 Section de tuyau selon l'épaisseur du mur (voir tableau ci-dessous)

Pour mesurer l'épaisseur du mur, on prend la distance entre l'espaceur situé à l'arrière de l'appareil et l'intérieur du support mural du chapeau d'évacuation. Pour les revêtements autres que du vinyle, on peut utiliser des fourrures de bois (à la place des espaceurs pour revêtements de vinyle), pour niveler la surface pour monter la terminaison de l'évacuation. La terminaison ne doit pas être encastrée dans le revêtement extérieur. Mesurer l'épaisseur du mur avec les fourrures.

Si un espaceur pour revêtement de vinyle est requis (à utiliser avec un revêtement de vinyle), mesurer la surface extérieure du mur sans le revêtement et ajouter 2 pouces.

Installation sur un mur plat	
Épaisseur du mur (en pouces)	Longueur de conduit requise (en pouces)
4 po - 5-1/2 po	6 po
7 po - 8-1/2 po	9 po
10 po - 11-1/2 po	12 po
9 po - 14-1/2 po	Section réglable de 11po - 14-5/8 po
15 po - 23-1/2 po	Section réglable de 17 po - 24 po

MISE EN GARDE :

Ne pas assembler des pièces de différents systèmes d'évacuation.

Cependant, l'utilisation d'un chapeau d'évacuation AstroCap™ et d'un chapeau à pente montante FPI est acceptable pour tous les systèmes.

Ce produit a été évalué par Intertek pour être utilisé avec un adaptateur pour conduit rigide avec les systèmes d'évacuation de marque Duravent Direct-Vent, Selkirk Direct-Temp, Ameri Vent Direct, ICC Excel Direct et Security Secure Vent. L'utilisation de ces systèmes avec l'adaptateur pour conduit rigide est jugée acceptable et est conforme à la liste de composants établie par Intertek WHI.

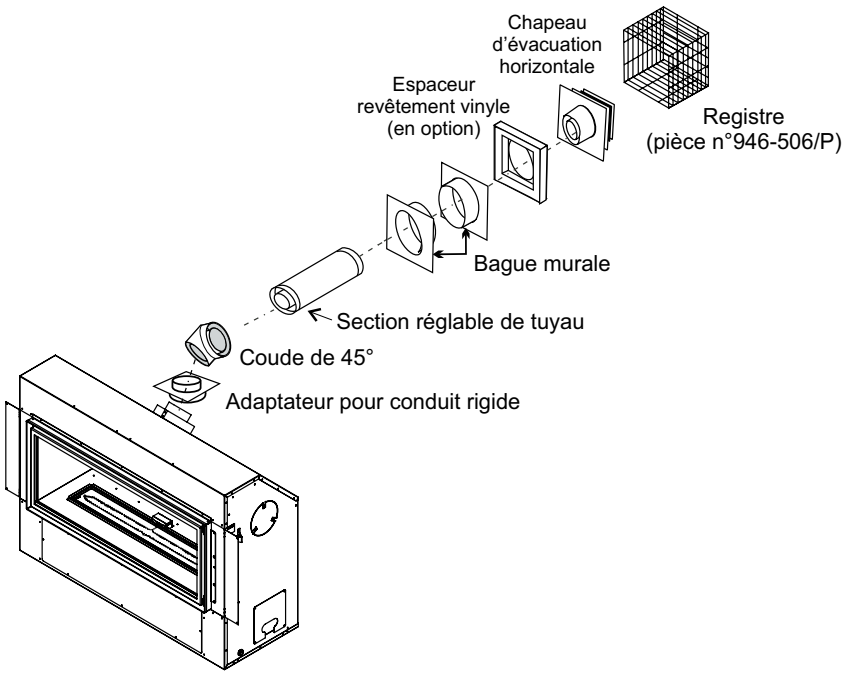

Pour tout système d'évacuation rigide (sauf Simpson Dura-Vent), le conduit rigide doit être fixé à l'adaptateur à l'aide de 3 vis.

Le chapeau d'évacuation verticale FPI ***AstroCap***™ et le chapeau d'évacuation à pente montante FPI sont compatibles avec des installations utilisant les systèmes d'évacuation FPI ainsi que les systèmes de marque Simpson Dura-Vent® Direct Vent, American Metal Products Ameri Vent Direct Vent, Security Secure Vent®, ICC Excel, Selkirk Direct-Temp. AstroCap™ est une marque déposée de FPI Fireplace Products International Ltée. Dura-Vent® et Direct Vent® sont des marques déposées exclusives de Simpson Dura-Vent Co. Inc.

Terminaisons horizontales

CONDUIT RIGIDE DE 4 PO X 6-5/8 PO

Les schémas suivants montrent des exemples de configuration de terminaisons horizontales avec un, deux ou trois coudes de 90° (deux coudes de 45° équivalent à un coude de 90°)

1. Trois coudes de 90° max. sont permis (sans compter le coude de départ de 45° au niveau de la buse d'évacuation de l'appareil pour un système d'évacuation rigide).

2. La distance minimale entre les coudes doit être de 1 pi (305 mm).

- **Respecter les dégagements des matériaux combustibles tel que précisé dans la section «Dégagements».**
- **Les sections horizontales de conduit exigent un support à tous les 3 pieds de conduit.**
- **Des coupe-feu sont requis à chaque niveau de plancher et à chaque point de traversée du conduit dans les murs.**
- **Un adaptateur pour conduit rigide en option doit être utilisé (pièce n°510-994) en cas d'installation de conduits rigides.**
- **Un registre doit être installé à chaque terminaison se situant à un niveau plus bas que le minimum spécifié ou selon les codes et règlements locaux.**
- **Le système d'évacuation flexible peut être utilisé sur une longueur de 10 pieds seulement - au-delà de 10 pieds, une évacuation rigide doit être utilisée.**

Évacuation horizontale directe

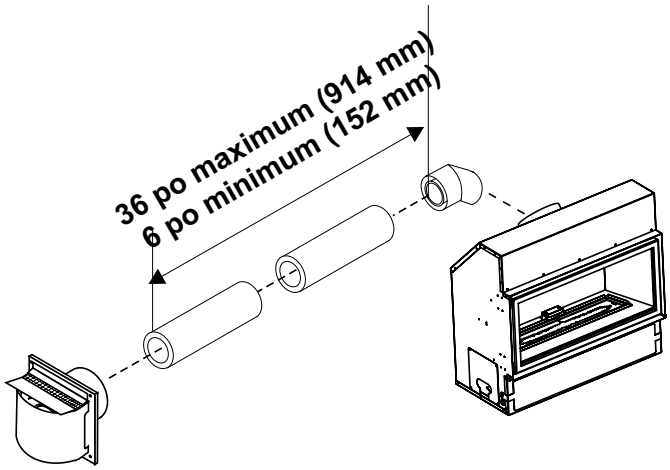

Schéma 1

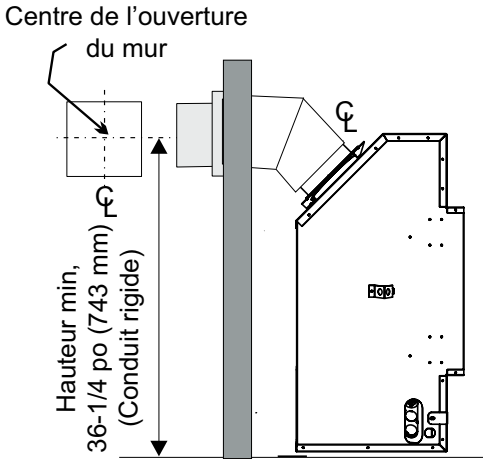

Illustration de l'axe central minimal pour une installation de base

Évacuation horizontale avec deux (2) coudes de 90°

Un coude de 90° = Deux coudes de 45°

Option	V	H + H1
A)	1 pi min.	3 pi max.
B)	2 pi min.	4 pi max.
C)	3 pi min.	5 pi max.
D)	4 pi Min.	6 pi max.
E)	5 pi min.	7 pi max.
F)	6 pi min.	8 pi max.
Réducteur de débit d'air préréglé sur 0		

Avec cette configuration, la longueur max. totale du conduit est de 28 pieds avec une hauteur min. totale de 6 pieds et une longueur horizontale max. de 8 pieds.

À noter qu'un min. de 1 pied est requis entre les coudes de 90°.

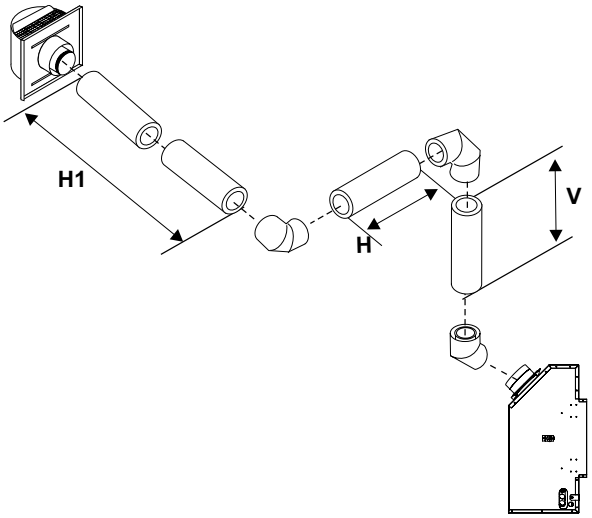

Évacuation horizontale avec trois (3) coudes de 90°

Un coude de 90° = Deux coudes de 45°

Option	H	V	H + H1+H2
A)	1 pi max.	1 pi min.	3 pi max.
B)	2 pi max.	3 pi min.	5 pi max.
C)	3 pi max.	5 pi min.	6 pi max.
D)	4 pi max.	7 pi Min.	7 pi max.
E)	5 pi max.	9 pi min.	8 pi max.
F)	6 pi max.	11 pi min.	9 pi max.
Réducteur de débit d'air préréglé sur 0			

Avec cette configuration, la longueur max. totale du conduit est de 28 pieds avec une hauteur min. totale de 11 pieds et une longueur horizontale max. de 9 pieds.

À noter qu'un min. de 1 pied est requis entre les coudes de 90°.

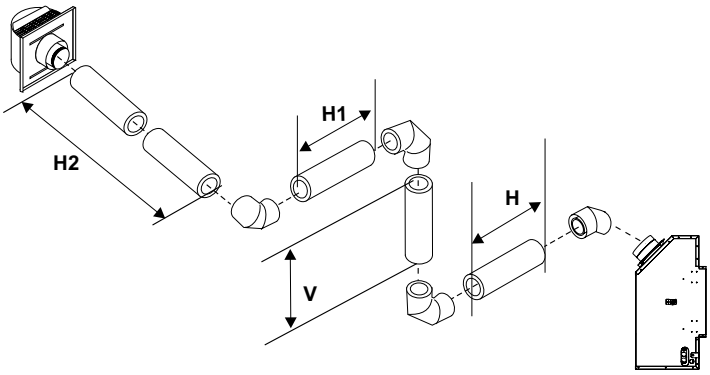

Évacuation horizontale avec deux (2) coudes de 90°

Un coude de 90° = Deux coudes de 45°

Option	H	V	H+H1
A)	1 pi max.	1 pi min.	3 pi max.
B)	2 pi max.	2 pi min.	5 pi max.
C)	3 pi max.	4 pi min.	6 pi max.
D)	4 pi max.	6 pi min.	7 pi max.
E)	5 pi max.	8 pi min.	8 pi max.

Avec cette configuration, la longueur max. totale du conduit est de 28 pieds avec une hauteur min. totale de 8 pieds et une longueur horizontale max. de 8 pieds.

À noter qu'un min. de 1 pied est requis entre les coudes de 90°.

Réducteur de débit d'air préréglé sur 0.

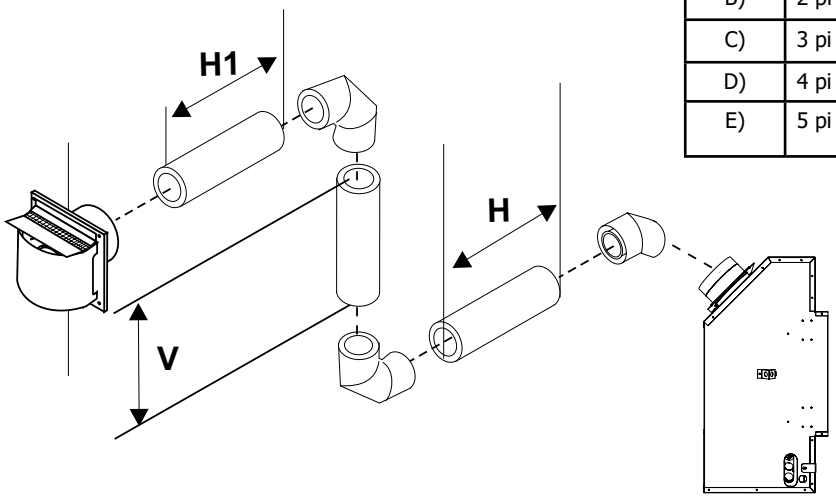

Évacuation horizontale avec trois (3) coudes de 90°

Un coude de 90° = Deux coudes de 45°

Option	V	H	V+V1	H+H1	
A)	2 pi min.	1 pi max.	3 pi min.	4 pi max.	Avec cette configuration, la longueur max. totale du conduit est de 28 pieds avec une hauteur min. totale de 12 pieds et une longueur horizontale max. de 9 pieds. ***À noter qu'un min. de 1 pied est requis entre les coudes de 90°.***
B)	3 pi min.	2 pi max.	4 pi min.	5 pi max.	
C)	4 pi min.	3 pi max.	6 pi min.	6 pi max.	
D)	5 pi min.	4 pi max.	8 pi min.	7 pi max.	
E)	6 pi min.	5 pi max.	10 pi min.	8 pi max.	
F)	7 pi min.	6 pi max.	12 pi min.	9 pi max.	

Réducteur de débit d'air préréglé sur 0

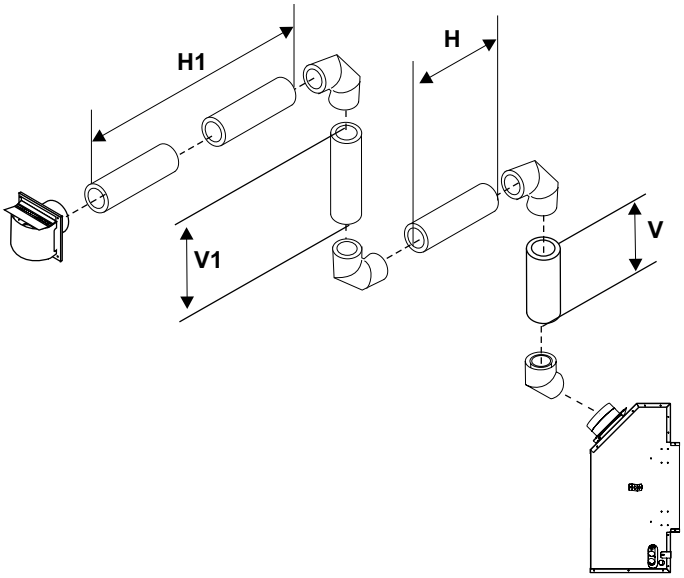

Terminaisons verticales

CONDUIT RIGIDE DE 4 PO X 6-5/8 PO

Les composants minimaux requis pour une terminaison verticale de base sont :

1 Chapeau d'évacuation verticale
1 Coude de 45°
1 Adaptateur pour conduit rigide (pièce n°510-994)
1 Coupe-feu de plafond
1 Solin
1 Collet de solin
1 Section de conduit selon l'épaisseur du mur (voir tableau)

Un fini galvanisé pour le conduit est souhaitable lorsque celui-ci se trouve au-dessus de la ligne de toit en raison de sa résistance supérieure à la corrosion. Continuer d'ajouter des sections de tuyau à travers le solin jusqu'à ce que la hauteur du chapeau d'évacuation soit conforme aux exigences minimales de hauteur des codes locaux du bâtiment ou tel que spécifié sur le schéma 4. Noter que pour des toits très pentus, on doit augmenter la hauteur verticale d'évacuation. Des problèmes de tirage peuvent être causés par des vents violents près de grands arbres ou des lignes de toit : dans ce cas, une augmentation de la hauteur verticale peut résoudre ce problème.

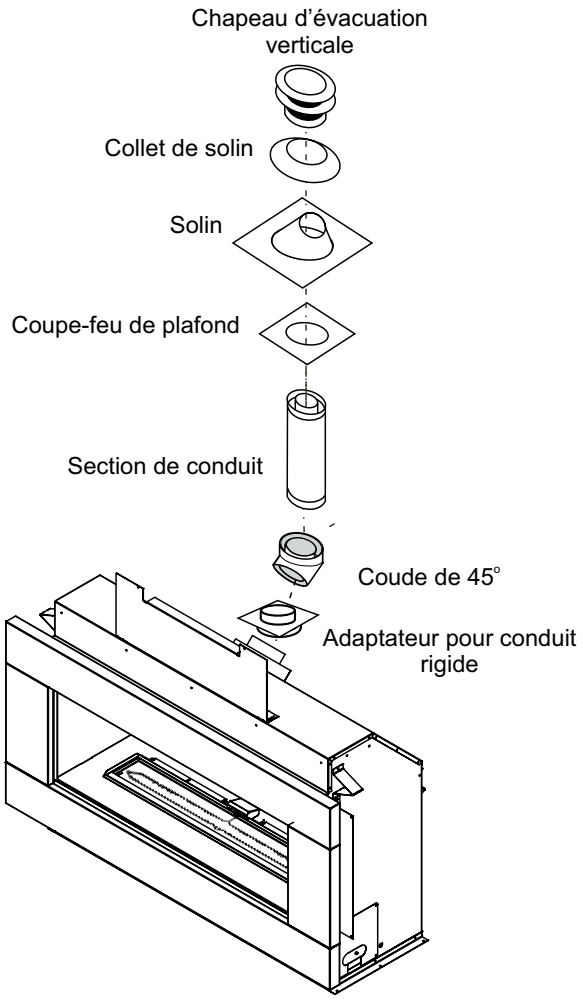

Pente du toit	Hauteur min. d'évacuation	
	Pieds	Mètres
plat à 7/12	2	0,61
de 7/12 à 8/12	2	0,61
de 8/12 à 9/12	2	0,61
de 9/12 à 10/12	2,5	0,76
de 10/12 à 11/12	3,25	0,99
de 11/12 à 12/12	4	1,22
de 12/12 à 14/12	5	1,52
de 14/12 à 16/12	6	1,83
de 16/12 à 18/12	7	2,13
de 18/12 à 20/12	7,5	2,29
de 20/12 à 21/12	8	2,44

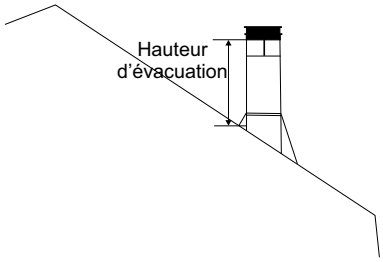

MISE EN GARDE :

Ne pas assembler des pièces de différents systèmes d'évacuation.

Cependant, l'utilisation d'un chapeau d'évacuation AstroCap™ et d'un chapeau à pente montante FPI est acceptable pour tous les systèmes.

Ce produit a été évalué par Intertek pour être utilisé avec un adaptateur pour conduit rigide avec les systèmes d'évacuation de marque Duravent Direct-Vent, Selkirk Direct-Temp, Ameri Vent Direct, ICC Excel Direct et Security Secure Vent. L'utilisation de ces systèmes avec l'adaptateur pour conduit rigide est jugée acceptable et est conforme à la liste de composants établie par Intertek WHI.

Pour tout système d'évacuation rigide (sauf Simpson Dura-Vent), le conduit rigide doit être fixé à l'adaptateur à l'aide de 3 vis.

Le chapeau d'évacuation verticale ***AstroCap***™ de FPI et le chapeau d'évacuation à pente montante FPI sont compatibles avec des installations utilisant les systèmes d'évacuation Regency ainsi que les systèmes de marque Simpson Dura-Vent® Direct Vent, American Metal Products Ameri Vent Direct Vent, Security Secure Vent®, Selkirk Direct-Temp. AstroCap™ est une marque déposée de Regency Fireplace Products. Dura-Vent® et Direct Vent sont des marques déposées exclusives de Simpson Dura-Vent Co. Inc.

Configuration du système d'évacuation pour terminaisons verticales

Évacuation verticale avec un (1) coude de 90° (1 coude de 90° = 2 coudes de 45°)

La partie ombragée du schéma ci-contre montre toutes les combinaisons permises par les **systèmes d'évacuation pour conduit rigide** en termes de terminaisons verticales droites et de dévoiements à la verticale utilisant un coude de 90°.

Deux coudes de 45° correspondent à un coude de 90°, ce qui ne comprend pas le coude de départ de 45° au niveau de la buse du foyer.

- **Un support de conduit doit être installé à chaque dévoiement.**
- **La distance minimale entre les coudes est de 1 pied (305 mm).**
- **Respecter les dégagements des matériaux combustibles tel qu'indiqué dans la section «Dégagements».**
- **Les sections horizontales du conduit exigent un support de conduit à tous les 3 pieds de conduit.**
- **Des coupe-feu sont requis à chaque niveau de plancher et à chaque point de traversée du conduit dans les murs.**
- **L'utilisation d'un adaptateur pour conduit rigide en option (pièce n°510-994) est obligatoire dans le cadre d'un système d'évacuation pour conduit rigide.**
- **Voir la section «Réglage du réducteur de débit d'air» pour plus de détails sur la façon de changer la position du réducteur de débit d'air préréglé sur la position 0 à la position 1 ou 2 si nécessaire.**

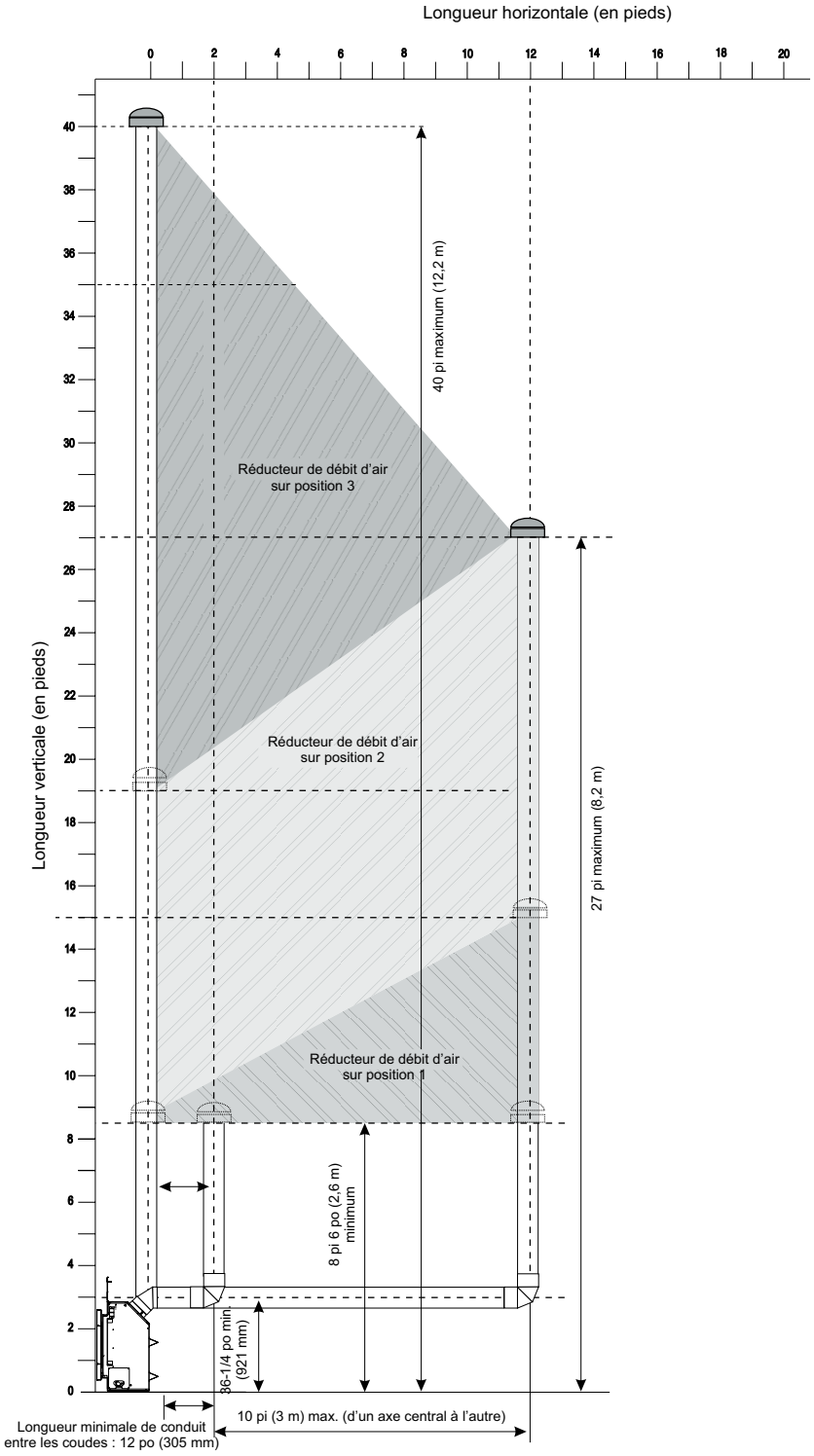

Terminaison verticale avec système de gaines flexibles colinéaires

CET APPAREIL NE DOIT PAS ÊTRE RELIÉ À UNE CHEMINÉE DESTINÉE À L'ÉVACUATION D'UN AUTRE APPAREIL À COMBUSTIBLE SOLIDE.

Cet appareil est conçu pour être relié à deux gaines flexibles colinéaires de 3 po (76 mm) en aluminium de la pleine longueur de la cheminée. Voir la section «Configuration du système d'évacuation - Terminaisons verticales» pour les hauteurs minimum et maximum à respecter.

Pièces requises :

Pièce nº	Description
946-529	Chapeau pour évacuation verticale colinéaire DV (Direct Vent - évacuation directe)
948-305	Gaine flexible de 3 po - 35 pieds
946-563	Kit pour passer d'un système coaxial à un système colinéaire comprenant : 1 Adaptateur pour conduit colinéaire 1 Conduit extérieur 1 Adaptateur pour conduit intérieur
510-994	Adaptateur pour conduit rigide
46DVA-E45	Coude de 45º

Autres chapeaux d'évacuation approuvés

46DVA-VC	Chapeau d'évacuation verticale
46DVA-VCH	Chapeau pour grand vent
46DVA-GK	Adaptateur colinéaire de 3 po avec solin

Les gaines flexibles, parce qu'elles épousent des formes variées, conviennent bien aux cheminées de maçonnerie. Veiller cependant à **les garder le plus droit possible** et éviter de les plier si ce n'est pas nécessaire.

Fixer le conduit d'admission d'air au collet d'admission d'air du chapeau d'évacuation.

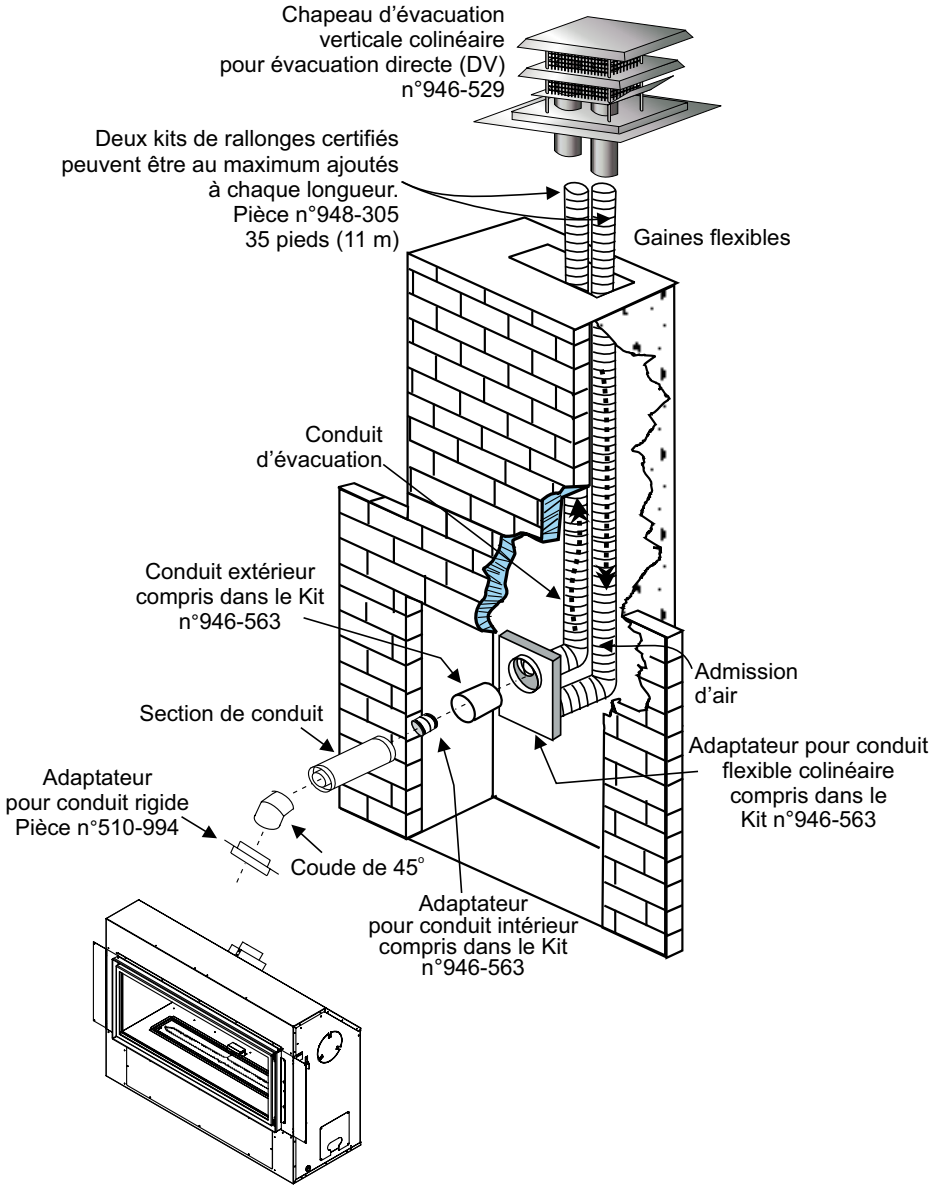

Terminaisons verticales

CONDUIT RIGIDE DE 4 PO X 6-5/8 PO

- **Deux coudes de 45° équivalent à un coude de 90°. Un maximum de six coudes de 45° est permis, sans compter le coude de départ de 45° au niveau de la buse de l'appareil.**
- **Un support de conduit doit être installé à chaque dévoiement.**
- **La distance minimale entre les coudes doit être de 1 pied (305 mm).**
- **Respecter les dégagements des matériaux combustibles tel qu'indiqué dans la section «Dégagements».**
- **Les sections horizontales de conduit exigent un support à tous les 3 pieds de conduit.**
- **Des coupe-feu sont requis à chaque niveau de plancher et à chaque point de traversée du conduit dans les murs.**
- **L'utilisation d'un adaptateur pour conduit rigide en option (pièce n°510-994) est obligatoire pour l'installation d'un système d'évacuation pour conduit rigide.**

Évacuation verticale avec deux (2) coudes de 90°

Un coude de 90° = Deux coudes de 45°

Option	V	H	V+V1
A)	1 pi min.	4 pi max.	2 pi min.
B)	2 pi min.	5 pi max.	3 pi min.
C)	3 pi min.	6 pi max.	4 pi min.
D)	4 pi min.	7 pi max.	5 pi min.
E)	5 pi min.	8 pi max.	6 pi min.

Avec cette configuration, la longueur max. totale du conduit est de 30 pieds avec une hauteur min. totale de 6 pieds et une longueur horizontale max. de 8 pieds.

À noter qu'un min. de 1 pied est requis entre les coudes de 90°.

Réducteur de débit d'air préréglé sur 0.

Évacuation verticale avec deux (2) coudes de 90°

Un coude de 90° = Deux coudes de 45°

Option	H + H1	V
A)	2 pi max.	2 pi min.
B)	3 pi max.	3 pi min.
C)	4 pi max.	4 pi min.
D)	5 pi max.	5 pi min.
E)	6 pi max.	6 pi min.

Avec cette configuration, la longueur max. totale du conduit est de 30 pieds avec une hauteur min. totale de 6 pieds et une longueur horizontale max. de 6 pieds.

À noter qu'un min. de 1 pied est requis entre les coudes de 90°.

Réducteur de débit d'air préréglé sur 0.

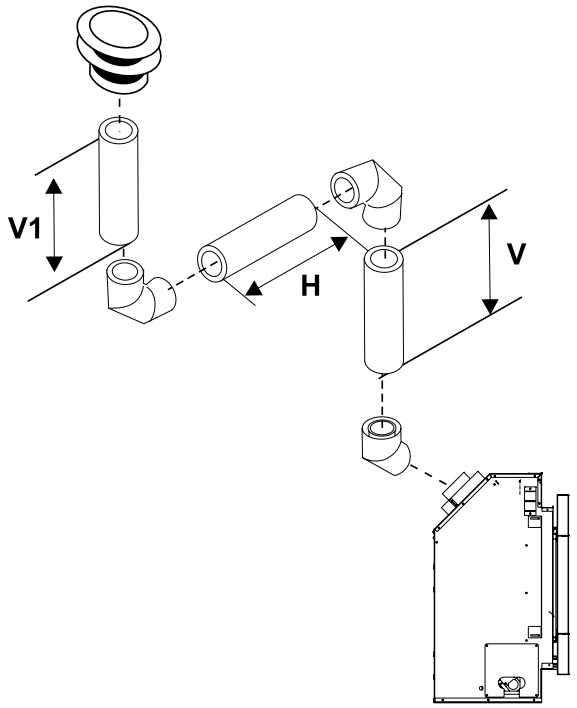

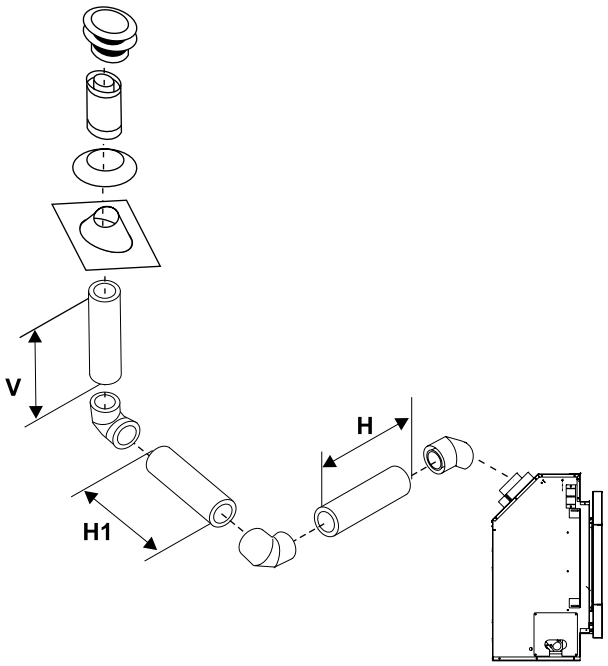

Pour des configurations supplémentaires d'un système d'évacuation verticale équipé de 2 coudes de 90°, voir la section sur la configuration du système d'évacuation rigide.

Évacuation verticale avec trois (3) coudes de 90°

Un coude de 90° = Deux coudes de 45°

Option	H	V	H + H1	V + V1	
A)	1 pi max.	1 pi min.	3 pi max.	3 pi min.	Avec cette configuration, la longueur max. totale du conduit est de 30 pieds avec une hauteur min. totale de 11 pieds et une longueur horizontale max. de 7 pieds. ***À noter qu'un min. de 1 pied est requis entre les coudes de 90°.***
B)	2 pi max.	2 pi min.	4 pi max.	5 pi min.	
C)	3 pi max.	3 pi min.	5 pi max.	7 pi min.	
D)	4 pi max.	4 pi min.	6 pi max.	9 pi min.	
E)	5 pi max.	5 pi min.	7 pi max.	11 pi min.	
					Réducteur de débit d'air préréglé sur 0.

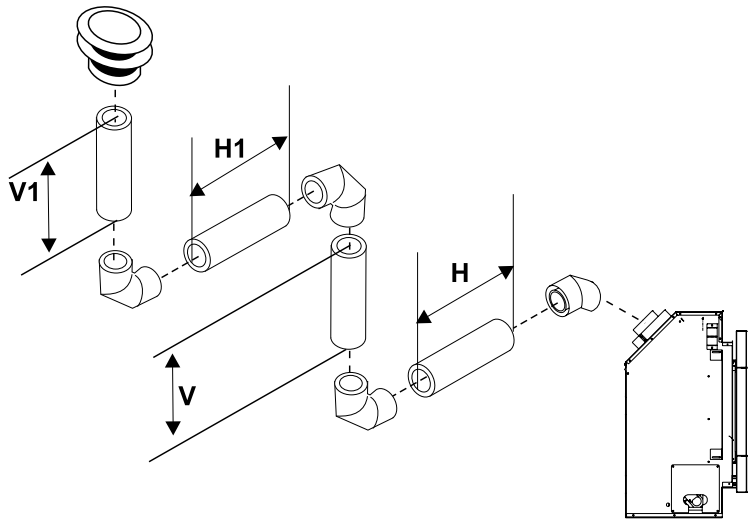

Évacuation verticale avec trois (3) coudes de 90°

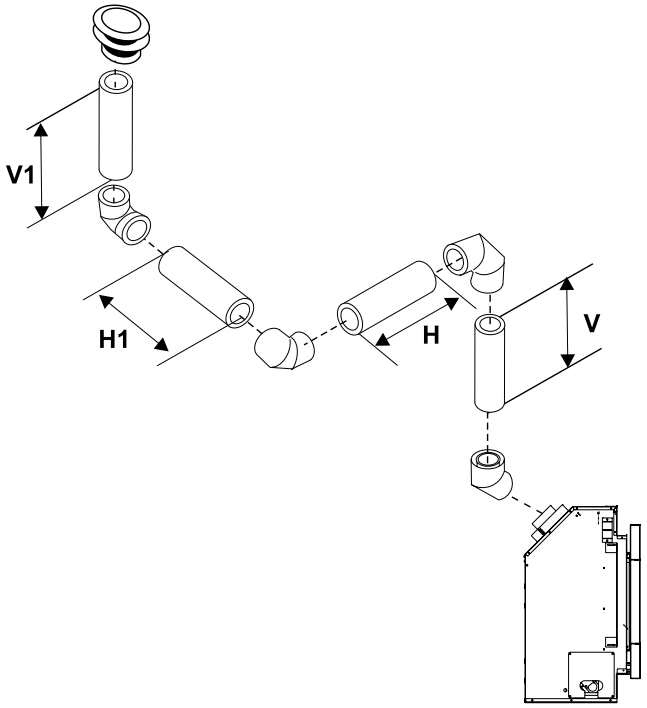

Un coude de 90° = Deux coudes de 45°

Option	V	H + H1	V + V1	
A)	2 pi min.	3 pi max.	4 pi min.	Avec cette configuration, la longueur max. totale du conduit est de 30 pieds avec une hauteur min. totale de 10 pieds et une longueur horizontale max. de 8 pieds. ***À noter qu'un min. de 1 pied est requis entre les coudes de 90°.***
B)	3 pi min.	4 pi max.	6 pi min.	
C)	4 pi min.	5 pi max.	7 pi min.	
D)	5 pi min.	6 pi max.	8 pi min.	
E)	6 pi min.	7 pi max.	9 pi min.	
F)	7 pi min.	8 pi max.	10 pi min.	
				Réducteur de débit d'air préréglé sur 0.

Configuration du système d'évacuation - Terminaisons verticales

Avec système de gaines flexibles colinéaires pour logements résidentiels & maisons préfabriquées dans l'enceinte de foyers de maçonnerie

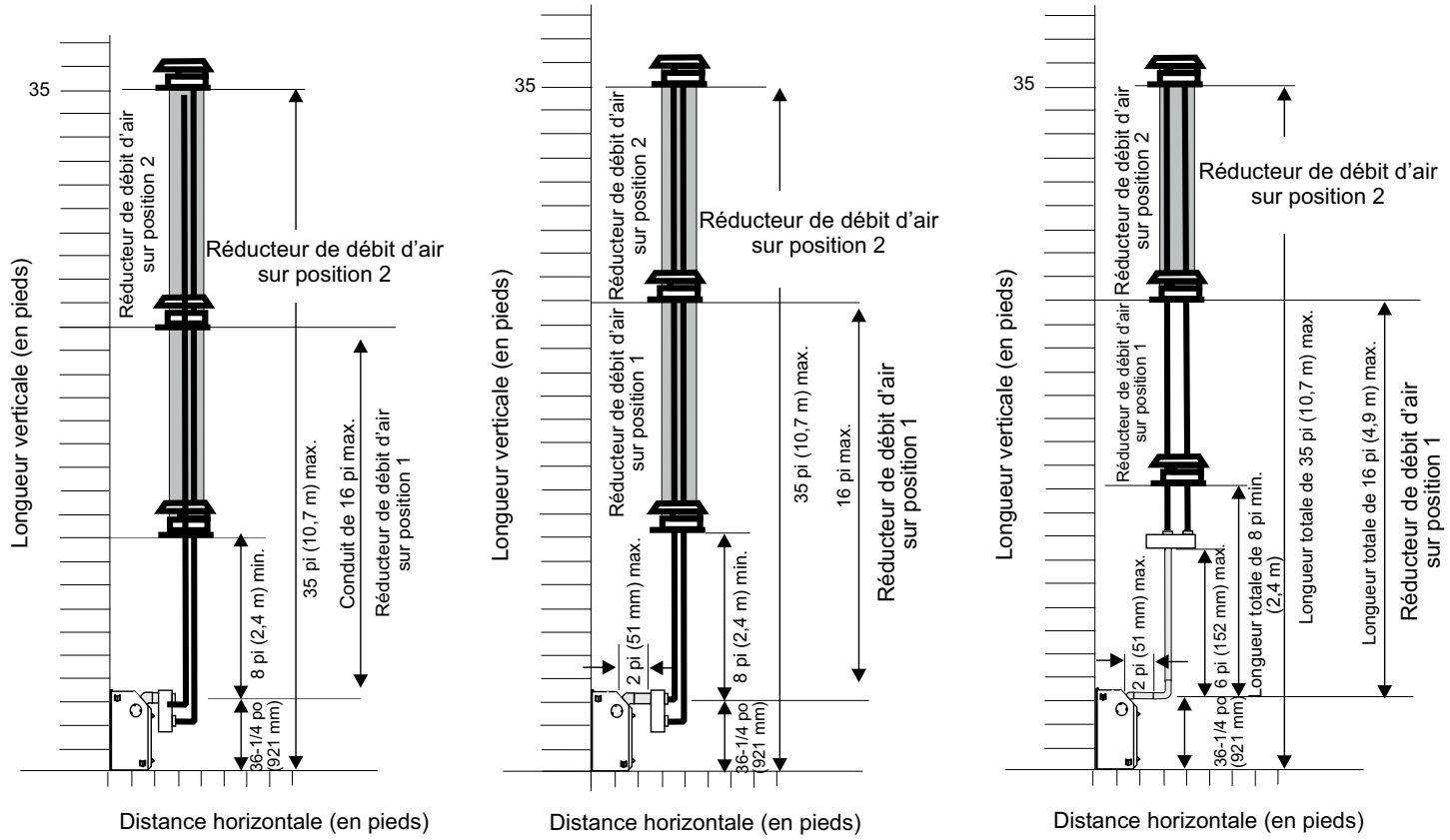

La surface ombragée sur les schémas montre les différentes combinaisons de terminaisons verticales permises lors de l'utilisation d'une gaine flexible colinéaire en aluminium de 3 po et d'un conduit rigide de 4 po x 6-5/8 po.

Installation du foyer avec terminaison horizontale

ÉVACUATION DE 4 PO X 6-5/8 PO *(Systèmes d'évacuation rigide)*

Dégagements minimum du conduit aux matériaux combustibles

* Les dégagements indiqués ci-dessous doivent être respectés. Néanmoins, en cas de traversée de murs, de plafond ou à la terminaison de l'évacuation, il est requis d'installer un coupe-feu ou une bague murale, ce qui réduit le dégagement à 1-1/2 po (38 mm).

Au-dessus du conduit (horizontal)*	3 po (76 mm)*
Sur les côtés (horizontal)	2 po (51 mm)
À la base (horizontal)	2 po (51 mm)
Évacuation verticale	2 po (51 mm)

Voir ci-dessous les dimensions suggérées de l'ouverture (mesures intérieures) pour les terminaisons d'évacuation rigide de 4 po x 6-5/8 po - à utiliser avec un coupe-feu ou une bague murale.

Dimension suggérée de l'ouverture d'encadrement	
Taille de l'évacuation	Taille de l'ouverture
4 po x 6 - 5/8 po	10 po x 10 po

Installer le système d'évacuation conformément aux directives du fabricant incluses avec les pièces de l'appareil.

1. Placer l'appareil à l'emplacement désiré. Vérifier si les colombages muraux ou les chevrons de toit font obstruction au passage du conduit d'évacuation à installer. Si tel est le cas, vous pouvez modifier l'emplacement du foyer. Insérer la ligne de gaz, de préférence à droite du foyer et la ligne électrique à gauche (le boîtier de raccordement se trouve sur le côté gauche).
2. Les tuyaux et raccords Direct Vent sont équipés d'embouts spéciaux "twist-lock" pour connecter le système d'évacuation à la buse de sortie de l'appareil. Un adaptateur "twist-lock" est requis.
3. Placer l'adaptateur une fois l'appareil installé dans l'emplacement désiré, en parallèle de l'installation du système d'évacuation homologué. Appliquer du scellant Mill-Pac à l'intérieur de la partie externe de l'adaptateur ainsi que sur la buse interne de sortie du foyer. Enfiler l'adaptateur sur les buses interne et externe de sortie de l'appareil. Fixer uniquement à la buse externe à l'aide des 3 vis fournies (perforer des trous de guidage rendra la tâche plus aisée).
4. Ajuster la position de l'appareil et le fixer à l'enchâssure par les brides de clouage situées sur les côtés de l'appareil, à l'aide de clous ou de vis.

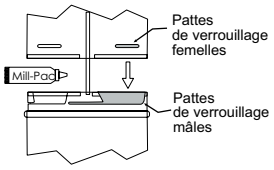

Schéma 1

5. Monter l'assemblage des tuyaux et des coudes aux longueurs désirées sur l'adaptateur de l'appareil et serrer (tourner-verrouiller) les raccords pour une parfaite étanchéité.

Remarque : Pour de meilleurs résultats et une performance optimale d'un système d'évacuation homologué, il est vivement recommandé d'appliquer du scellant Mill-Pac (fourni) sur la partie interne de chaque raccord de conduit. Le non-respect de cette procédure peut causer des problèmes de tirage ou de performance qui ne sont pas couverts par la garantie.

Les sections horizontales de conduit doivent être supportées à tous les 3 pieds de conduit (0,9 m). Des fixations murales sont disponibles à cet effet.

6. Tracer sur le mur l'ouverture carrée à réaliser - voir tableau ci-contre pour les dimensions à respecter. Le centre de ce carré doit être aligné avec l'axe central du conduit horizontal. Découper l'ouverture dans le mur extérieur puis faire un contour de découpe propre pour la sortie d'évacuation. Voir schéma 2 pour les exigences concernant l'axe central.

   Si le mur traversé est en matériau non combustible (ex. blocs de maçonnerie ou béton), une ouverture de 8 po (203 mm) de diamètre est acceptable.

Remarque :

a) La section horizontale d'évacuation doit être au même niveau que l'ouverture de sortie, ou bien avoir une pente montante de 1/4 pouce à chaque pied de longueur. Ne jamais installer un conduit en pente descendante. Cela pourrait causer une surchauffe de l'appareil et augmenter le risque d'incendie.

b) L'emplacement de la sortie du conduit horizontal d'évacuation sur un mur extérieur doit être conforme à tous les codes du bâtiment locaux et nationaux.

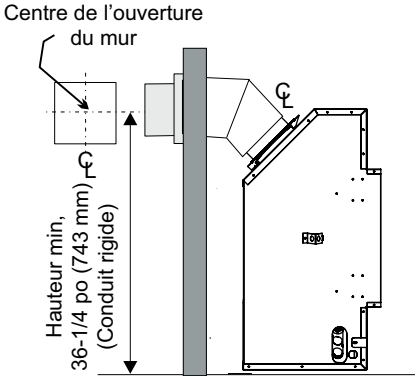

Schéma 2

7. S'assurer que les dégagements des conduits aux matériaux combustibles sont respectés (voir schéma 3). Mettre en place le chapeau d'évacuation.

Remarque : Lors de l'installation d'un appareil quand l'extérieur de la maison sera ou est recouvert d'un revêtement en vinyle, il faut utiliser une entretoise pour revêtement en vinyle ou des fourrures pour s'assurer que le chapeau d'évacuation n'est pas encastré dans le revêtement. S'il n'y a pas de revêtement, installer l'entretoise de revêtement en vinyle ou les fourrures à l'extérieur de la maison, à l'endroit où le chapeau d'évacuation doit être installé. Installer le chapeau sur l'entretoise pour revêtement en vinyle ou les fourrures. Le profilé en J peut ensuite être installé autour de l'entretoise pour revêtement en vinyle, puis le revêtement peut être installé. Si le revêtement en vinyle est déjà installé, aligner l'entretoise ou les fourrures sur le revêtement en vinyle à l'endroit où le chapeau d'évacuation doit être installé, localiser l'entretoise ou les fourrures, puis découper et retirer le vinyle. Installer l'entretoise à l'extérieur de la maison. Installer le chapeau d'évacuation sur l'entretoise ou les fourrures du revêtement en vinyle.

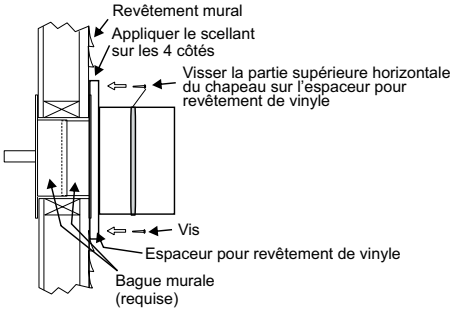

Schéma 3

Les quatre vis à bois fournies doivent être remplacées par des fixations appropriées pour les revêtements de stuc, de briques, de béton ou tout autre type de revêtement.

8. Avant de connecter la section horizontale du conduit d'évacuation à la sortie d'évacuation, placer la bague murale sur le conduit d'évacuation. La bague murale est requise pour toutes les terminaisons horizontales.
9. Faire glisser l'appareil et le conduit d'évacuation vers le mur en insérant avec précaution le conduit d'évacuation dans le bloc du chapeau d'évacuation. Il est important que le conduit d'évacuation soit suffisamment long pour que le chapeau d'évacuation le chevauche sur au moins 1-1/4 pouces (32 mm). Fixer le conduit d'évacuation au chapeau d'évacuation.
10. Placer la bague murale au centre de l'ouverture et le fixer à l'aide de vis à bois (Schéma 4).

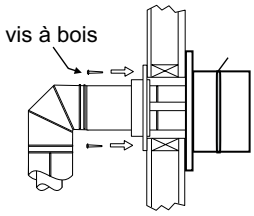

Schéma 4

Installation du foyer avec terminaison horizontale

ÉVACUATION DE 4 PO x 6-5/8 PO
(Systèmes d'évacuation flexible)

Dégagements minimum du conduit aux matériaux combustibles

* Les dégagements indiqués ci-dessous doivent être respectés. Néanmoins, en cas de traversée de murs, de plafond ou à la terminaison de l'évacuation, il est requis d'installer un coupe-feu ou une bague murale, ce qui réduit le dégagement à 1-1/2 po (38 mm).

Au-dessus du conduit (horizontal)*	3 po (76 mm)*
Sur les côtés (horizontal)	2 po (51 mm)
À la base (horizontal)	2 po (51 mm)
Évacuation verticale	2 po (51 mm)

Voir ci-dessous les dimensions suggérées de l'ouverture (mesures intérieures) pour les terminaisons d'évacuation flexible de 4 po x 6-5/8 po - à utiliser avec un coupe-feu ou une bague murale.

Taille suggérée de l'ouverture d'encadrement	
Taille de l'évacuation	Taille de l'ouverture
4 po x 6 - 5/8 po	10 po x 10 po

1. Placer l'appareil dans l'ouverture. Tirer et installer la conduite de gaz (de préférence à droite de l'appareil). Localiser l'axe central de la terminaison et faire une marque sur le mur pour le repérer. Découper une ouverture carrée dans le mur - voir tableau (dimension intérieure).

Remarque : Lors de l'installation d'un appareil quand l'extérieur de la maison sera ou est recouvert d'un revêtement en vinyle, il faut utiliser une entretoise pour revêtement en vinyle ou des fourrures pour s'assurer que le chapeau d'évacuation n'est pas encastré dans le revêtement. S'il n'y a pas de revêtement, installer l'entretoise de revêtement en vinyle ou les fourrures à l'extérieur de la maison, à l'endroit où le chapeau d'évacuation doit être installé. Installer le chapeau sur l'entretoise pour revêtement en vinyle ou les fourrures. Le profilé en J peut ensuite être installé autour de l'entretoise pour revêtement en vinyle, puis le revêtement peut être installé. Si le revêtement en vinyle est déjà installé, aligner l'entretoise ou les fourrures sur le revêtement en vinyle à l'endroit où le chapeau d'évacuation doit être installé, localiser l'entretoise ou les fourrures, puis découper et retirer le vinyle. Installer l'entretoise à l'extérieur de la maison. Installer le chapeau d'évacuation sur l'entretoise ou les fourrures du revêtement en vinyle.

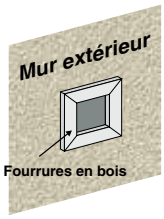

2. Ajuster la position de l'appareil et le fixer à l'enchâssure à l'aide de clous ou de vis par les brides de clouage situées sur les côtés de l'appareil.
3. Assembler les pièces du système d'évacuation : appliquer du Mill Pac sur la buse interne de la sortie d'évacuation puis faire chevaucher la gaine flexible interne par-dessus sur au moins 1-3/8 po (35 mm). Fixer à l'aide de 3 vis (perforer des trous de guidage rendra la tâche plus facile). Appliquer du Mill-Pac sur la gaine flexible externe et l'enfiler sur la buse externe de la sortie d'évacuation sur au moins 1-3/8 po (35 mm) puis le fixer à l'aide de 3 vis.

REMARQUE : Les sections horizontales doivent être supportées à tous les 3 pieds maximum (0,9m). (L'apparence et la puissance des flammes seront affectées si le tuyau s'affaisse par endroits).

4. Séparer les deux parties de la bague murale et fixer solidement la partie avec les languettes au mur extérieur en s'assurant que les pattes soient placées en haut et en bas. Fixer l'autre partie de la bague au mur intérieur. Les deux parties s'emboîtent et peuvent être ajustées sur des murs de 2 x 4 ou 2 x 6.
5. Glisser la gaine une fois assemblée et le dispositif de terminaison dans la bague en s'assurant que le chapeau d'évacuation soit tourné vers le haut (des marques sur le chapeau indiquent le haut) pour permettre l'écoulement des eaux de pluie. Fixer le chapeau au mur extérieur à l'aide des 4 vis fournies.
6. Tirer sur les gaines interne et externe de sorte qu'elles chevauchent les buses du foyer. (Raccourcir les tuyaux pour faciliter l'opération). Ne pas plier la gaine à plus de 90°. ***Les gaines doivent chevaucher les collets sur au moins 1-3/8 po (35 mm).***
7. Appliquer du Mill Pac sur la buse interne de sortie du foyer et enfiler par-dessus la gaine flexible interne puis fixer à l'aide des 3 vis fournies.
8. Effectuer la même opération avec la buse externe et la gaine flexible externe.
9. Appliquer un joint de silicone entre la bague murale et la terminaison ainsi que sur le mur autour du rebord extérieur du chapeau d'évacuation pour éviter que l'eau ne s'infiltre.

DIMENSIONS DU CHAPEAU *ASTROCAP* (PIÈCE N°946-523/P)

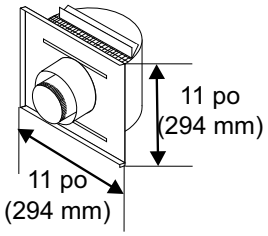

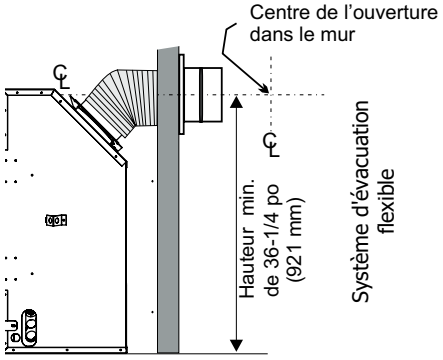

IMPORTANT : *Ne pas placer la coiffe du chapeau d'évacuation là où il peut y avoir accumulation de neige ou de glace. Vérifier la zone de sortie de l'évacuation après une chute de neige, et dégager la zone pour prévenir tout blocage accidentel du système de ventilation. En cas d'utilisation d'une souffleuse, s'assurer que la neige n'est pas dirigée vers la zone de sortie de l'évacuation.*

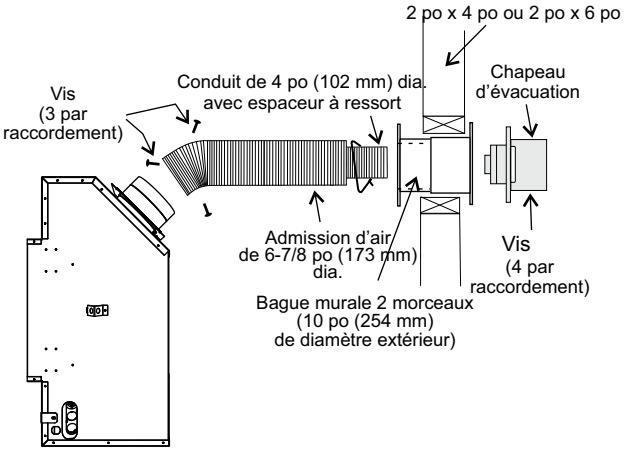

Terminaisons horizontales Dura-Vent

Installer le système d'évacuation conformément aux directives du fabricant incluses avec les pièces de l'appareil.

1) Placer l'appareil à l'emplacement désiré. Vérifier pour déterminer si les colombages muraux ou les chevrons de toit font obstruction au passage du système d'évacuation à installer. Si tel est le cas, modifier l'emplacement du foyer. Tirer et installer la conduite de gaz, de préférence à droite du foyer et la ligne électrique à gauche (le boîtier de raccordement se trouve sur le côté gauche).

2) Les conduits et raccords Direct Vent sont équipés d'embouts spéciaux "twist-lock" pour connecter le système d'évacuation à la buse de sortie de l'appareil. Un adaptateur "twist-lock" est disponible en option et doit être utilisé avec le système d'évacuation directe Simpson Dura-Vent.

3) Appliquer du Mill-Pac à l'intérieur de la partie extérieure de l'adaptateur ainsi que sur la buse intérieure de sortie du foyer. Enfiler l'adaptateur sur les buses d'entrée et de sortie d'air de l'appareil. Fixer uniquement à la buse extérieure à l'aide des 3 vis fournies (perforer des trous de guidage rendra la tâche plus facile). Ajuster la position de l'appareil et le fixer à l'enchâssure à l'aide de clous ou de vis par les brides de clouage situées sur les côtés de l'appareil.

4) Monter l'assemblage des conduits et des coudes aux longueurs désirées sur l'adaptateur de l'appareil et serrer (tourner-verrouiller) les raccords pour une parfaite étanchéité.

Remarque :

a) Procédure Twist-lock : quatre encoches situées du côté femelle des conduits et raccords sont conçues pour s'insérer directement sur le côté mâle des raccords et conduits adjacents, en plaçant les quatre encoches du conduit face aux quatre fentes d'entrée du côté mâle (schéma 1). Insérer complètement les sections de tuyau, puis assembler une section Twist-Lock en tournant (vissant) d'env. un quart de tour, jusqu'à ce que les deux sections soient complètement verrouillées.Les pattes de verrouillage femelles ne sont pas visibles de l'extérieur, sur les conduits ou les raccords noirs. On peut les voir en examinant l'intérieur des embouts femelles.

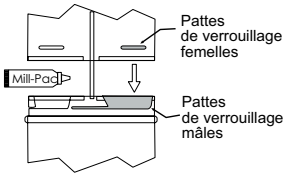

Schéma 1

<u>REMARQUE</u> : Pour de meilleurs résultats et une performance optimale d'un système d'évacuation homologué, il est vivement recommandé d'appliquer du scellant Mill-Pac (fourni) sur la partie intérieure de chaque raccord de conduit. Le non-respect de cette procédure peut causer des problèmes de tirage ou de performance qui ne sont pas couverts par la garantie.

b) Les sections horizontales de conduit doivent être supportées à tous les 3 pieds de conduit (0,9 m). Des attaches murales sont disponibles à cet effet.

5) Tracer sur le mur une ouverture carrée de 10 po x 10 po. Le centre de cette ouverture doit s'aligner avec l'axe central du conduit horizontal. Découper l'ouverture dans le mur extérieur. là où sera installée la terminaison, puis faire un contour de découpe propre pour la sortie d'évacuation. Si le mur traversé est en matériau non combustible (ex. blocs de maçonnerie ou béton), un trou de 7 po (178 mm) de diamètre est acceptable (7-1/2 po - 191 mm de diamètre pour une évacuation flexible) en cas d'installation de conduits flexibles.

Remarque : Avec les terminaisons Dura-Vent, on atteint la hauteur min. en installant un coude de 90° directement sur l'adaptateur du foyer.

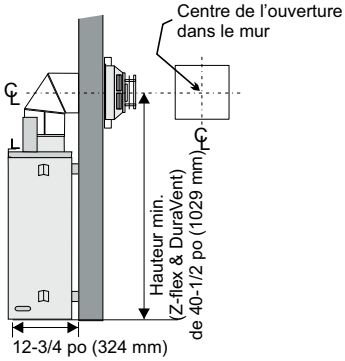

Schéma 2

Remarque :

a) La section horizontale de l'évacuation doit être au même niveau que l'ouverture de sortie, ou bien avoir une pente montante de 1/4 pouce à chaque pied de longueur. Ne jamais installer un conduit en pente descendante. Cela pourrait causer une surchauffe de l'appareil et augmenter le risque d'incendie.

b) L'emplacement de la sortie du conduit d'évacuation horizontale sur un mur extérieur doit être conforme à tous les codes du bâtiment locaux et nationaux, et ne doit pas être bloqué ni obstrué. Pour l'emplacement de la sortie extérieure d'évacuation, voir la section «Emplacements des terminaisons extérieures d'évacuation».

c) Terminaisons en tuba:
Pour les installations nécessitant une pente montante verticale à l'extérieur du bâtiment, des terminaisons en tuba de 14 po et 36 po sont disponibles, ainsi qu'une évacuation standard à pente montante. Suivre les mêmes consignes d'installation que celles pour les terminaisons horizontales standard. NE JAMAIS installer un tuba à l'envers.

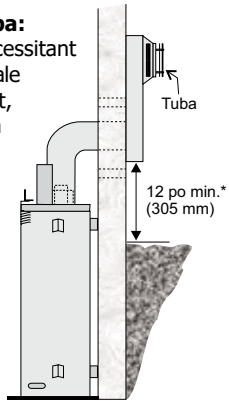

Schéma 3

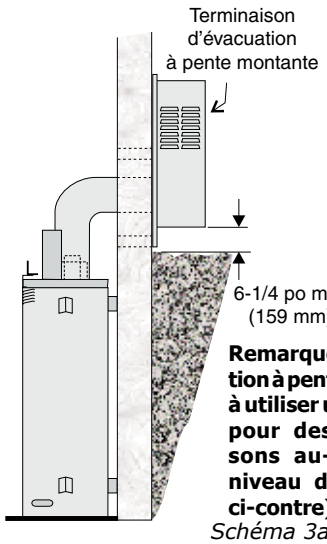

Remarque : Évacuation à pente montante à utiliser uniquement pour des terminaisons au-dessus du niveau du sol (voir ci-contre)

Schéma 3a

***Schémas 3 & 4 : Tel que spécifié au *CSA B149.1 Installation Code*. Les codes et règlements locaux peuvent exiger des déSagements différents.**

Installation au-dessous du niveau du sol

Si la terminaison en tuba doit être installée au-dessous du niveau du sol (par ex. un sous-sol), un drainage adapté doit être effectué pour éviter toute infiltration d'eau dans la terminaison en tuba (voir schéma 4). Ne tenter en aucun cas d'encastrer le tuba dans le mur ou dans tout autre type d'isolation.

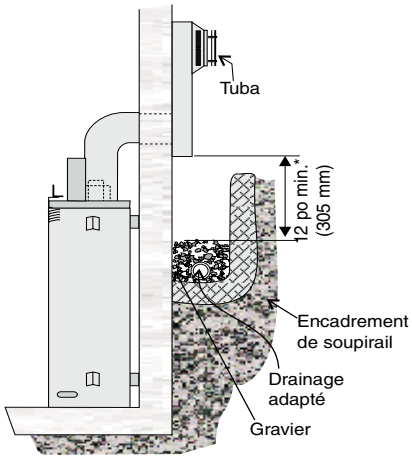

Schéma 4

REMARQUE : Pour les terminaisons en tuba installées AU-DESSUS du niveau du sol, respecter les codes et règlements locaux et nationaux.

6) La flèche sur le chapeau d'évacuation doit pointer vers le haut. S'assurer que les dégagements de 1-1/2 po aux matériaux combustibles sont respectés (Schéma 4). Installer le chapeau d'évacuation.

Les quatre vis à bois fournies doivent être remplacées par des fixations spécifiques pour stuc, briques, béton ou tout autre type de revêtement.

Installation du foyer avec terminaison verticale

ÉVACUATION DE 4 PO X 6-5/8 PO *(Systèmes d'évacuation rigide)*

1. Respecter les dégagements de 1-1/2 po (espaces vides) aux matériaux combustibles en cas de traversée des plafonds, murs, toits, isolations, solives de l'entretoit, ou de toute autre surface combustible à proximité, et utiliser des bagues murales/espaceurs coupe-feu. Ne pas remplir les espaces vides avec de l'isolant. Vérifier les sections sur le «Système d'évacuation» pour connaître les limitations concernant la pente verticale max. du système d'évacuation et le dévoiement horizontal max.

2. Placer l'appareil au gaz à l'emplacement désiré. Faire descendre un fil à plomb du plafond jusqu'à l'emplacement de la sortie (buse) d'évacuation du foyer. Tracer au plafond l'endroit où le conduit d'évacuation traversera le plafond. Percer un petit trou à cet endroit. Ensuite, faire descendre un fil à plomb du toit jusqu'au trou percé précédemment dans le plafond. Marquer l'endroit où le conduit d'évacuation traversera le toit.

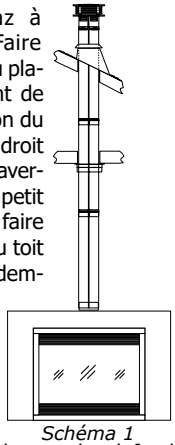

Schéma 1

3. Un espaceur coupe-feu doit être installé dans le plancher ou le plafond de chaque étage. Pour installer un espaceur coupe-feu dans un plafond ou un mur plat, découper une ouverture carrée de 10 po de côté. Construire une structure pour l'ouverture tel que montré sur le schéma 2 puis installer le coupe-feu.

4. Assembler les tuyaux et les coudes aux longueurs désirées. S'assurer que tous les raccords «twist-lock» des tuyaux et coudes sont complètement serrés (tournés-verrouillés) et que les joints internes des tuyaux sont scellés et étanches.

Remarque: Toutes les terminaisons verticales sont raccordées à un système d'évacuation de 4 po x 6-5/8 po et un adaptateur pour conduit rigide n°510-994.

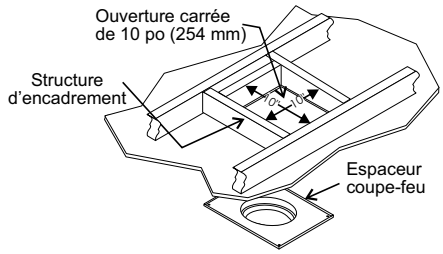

Schéma 2

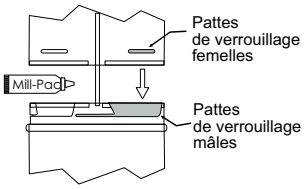

<u>REMARQUE</u> : Pour de meilleurs résultats et une performance optimale d'un système d'évacuation homologué, il est vivement recommandé d'appliquer du scellant Mill-Pac (fourni) sur la partie intérieure de chaque raccord de conduit. Le non-respect de cette procédure peut causer des problèmes de tirage ou de performance qui ne sont pas couverts par la garantie.

5. Découper une ouverture dans le toit, centrée par rapport au petit trou percé dans le toit à l'étape 2. L'ouverture doit être assez grande pour permettre les dégagements minimaux de 1-1/2 po exigés aux matériaux combustibles. Glisser le solin sous les bardeaux (les bardeaux doivent chevaucher la moitié du solin) comme illustré sur le schéma 3.

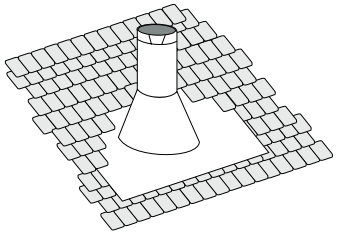

Schéma 3 : Installer la portion supérieure du solin au-dessous des matériaux de toiture et ne pas la fixer avant l'installation du conduit de cheminée. De petits ajustements pourront ainsi être effectués par la suite.

6. Continuer d'assembler les longueurs de conduit.

Remarque : Si un dévoiement est nécessaire dans l'entretoit pour éviter les obstructions, il est important de supporter le conduit d'évacuation à tous les 3 pieds, pour éviter toute contrainte (force) excessive sur les coudes qui pourrait causer un bris. Des attaches murales sont disponibles à cet effet.

Un fini galvanisé pour le conduit est souhaitable au-dessus de la ligne de toit en raison de sa résistance supérieure à la corrosion. Continuer d'ajouter des sections de tuyau à travers le solin jusqu'à ce que la hauteur du chapeau d'évacuation soit conforme aux exigences minimales de hauteur des codes locaux du bâtiment ou tel que spécifié sur le schéma 4. Noter que pour des toits très pentus,on doit augmenter la hauteur verticale d'évacuation. Des problèmes de tirage peuvent être causés par des vents violents près de grands arbres ou des lignes de toit : dans ce cas, une augmentation de la hauteur verticale peut résoudre ce problème.

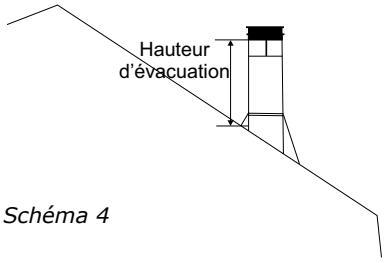

Schéma 4

Pente du toit	Hauteur min. d'évacuation	
	Pieds	Mètres
Plat jusqu'à 7/12	2	0,61
de 7/12 à 8/12	2	0,61
de 8/12 à 9/12	2	0,61
de 9/12 à 10/12	2,5	0,76
de 10/12 à 11/12	3,25	0,99
de 11/12 à 12/12	4	1,22
de 12/12 à 14/12	5	1,52
de 14/12 à 16/12	6	1,83
de 16/12 à 18/12	7	2,13
de 18/12 à 20/12	7,5	2,29
de 20/12 à 21/12	8	2,44

7. S'assurer que l'évacuation est bien verticale et fixer la base du solin à la toiture à l'aide de clous de toiture. Glisser le collet de solin par-dessus le conduit d'évacuation et sceller avec du mastic.

8. Mettre en place le chapeau d'évacuation verticale en le tournant-verrouillant ("twist-lock").

Remarque : Tout placard ou espace de rangement traversé par le système d'évacuation doit être isolé.

TERMINAISON VERTICALE - SYSTÈME D'ÉVACUATION DE 4 PO X 6-7/8 PO
KIT D'ÉVACUATION FLEXIBLE VERTICALE (946-755)

1. Respecter un dégagement de 1-½ po (espace vide) des matériaux combustibles en cas de traversée de plafonds, de murs, de planchers, d'enceintes isolantes, de solives ou de tout autre matériau combustible se trouvant à proximité. Ne pas combler les espaces vides avec de l'isolant. Consulter les sections sur le système d'évacuation pour connaître la pente verticale maximale du système d'évacuation et les limitations maximales de dévoiement horizontal.
   S'assurer de respecter les dégagements requis autour des isolations, des murs, au-dessous et au-dessus des planchers, des poutres de planchers, etc. Chaque appareil doit être installé en respectant différents dégagements (dessus,côtés,dessous). Voir le manuel de l'appareil concerné pour plus de détails.
2. Installer l'appareil dans l'emplacement désiré. Faire descendre un fil à plomb du plafond/de la poutre du plancher jusqu'à l'emplacement de la sortie (buse) d'évacuation du foyer. Tracer au plafond l'endroit où le conduit d'évacuation traversera le plafond. Percer un petit trou à cet endroit. Ensuite, faire descendre un fil à plomb du toit jusqu'au trou percé précédemment dans le plafond. Marquer l'endroit où le conduit d'évacuation traversera le toit.
3. Découper une ouverture dans le toit au centre duquel se trouve le petit trou percé dans les étapes précédentes. Cette ouverture doit mesurer au moins 10-¼ pouces et peut être ronde ou carrée.
4. Glisser le solin sous les bardeaux et aligner le solin pour le centrer (les bardeaux doivent chevaucher la moitié du solin) comme illustré sur le schéma 1.

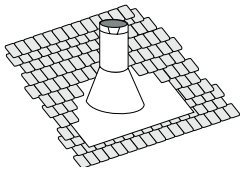

Schéma 1 : Installer la portion supérieure du solin au-dessous des matériaux de toiture et ne pas la fixer avant l'installation du conduit de cheminée. De petits ajustements pourront ainsi être effectués par la suite.

5. Un coupe-feu de plafond / espaceur pour coupe-feu doit être installé en cas de traversée d'un plancher ou au niveau du plafond. Pour installer le coupe-feu de plafond / espaceur pour coupe-feu dans un plafond horizontal ou une poutre de plancher, découper une ouverture carrée de 10-¼ po. Construire une structure pour l'ouverture tel que montré sur le schéma 1 puis installer le coupe-feu de plafond. Faire glisser la partie supérieure de l'espaceur d'entretoit sur le haut du protecteur d'isolant/coupe-feu d'entretoit - voir schéma 1a. Fixer l'ensemble à l'aide de 4 vis/clous. Si d'autres espaceurs sont nécessaires, ceux-ci peuvent être achetés séparément.

Remarque : Le coupe-feu de plafond / espaceur pour coupe-feu peut être découpé s'il s'avère trop grand pour l'installation.

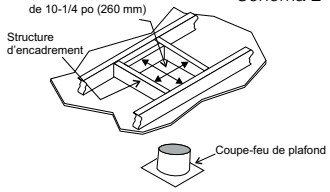

Schéma 2

Espaceur pour coupe-feu pour empêcher que des saletés ne tombent dans le coupe-feu de plafond

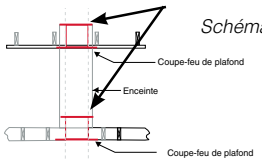

Schéma 2a

6. Déterminer la hauteur totale de la cheminée, depuis le dessus de l'appareil jusqu'à la partie inférieure du solin. Si nécessaire, couper les gaines flexibles intérieure et extérieure à la longueur désirée jusqu'à un maximum de 20 pieds.
7. Appliquer du scellant Mill-Pac autour du collet de 4 po situé sur l'appareil et faire glisser la gaine flexible intérieure sur le collet interne de l'appareil puis fixer avec 3 vis minimum.
8. Installer les espaceurs de 4 po autour de la gaine flexible de 4 po.
9. Répéter l'étape 6 pour installer le conduit extérieur au collet externe de l'appareil.

Remarque : Si un dévoiement est nécessaire dans l'entretoit ou les poutres de plancher, il est important que le conduit d'évacuation soit supporté à tous les 3 pieds pour éviter toute contrainte (force) excessive ou tout affaissement du conduit. Des attaches murales (3 au total) sont disponibles à cet effet. Utiliser toutes les sangles rondes/de plombier si d'autres supports sont nécessaires.

10. Fixer la section du conduit rigide à l'adaptateur en appliquant du Mill-Pac sur le conduit interne/externe. Sécuriser le conduit externe à l'aide de 3 vis.
11. Fixer la gaine flexible intérieure à l'adaptateur de conduit en appliquant du Mill-Pac sur l'adaptateur. Faire glisser le conduit interne sur l'adaptateur et le fixer à l'aide de 3 vis.
12. Répéter l'étape 10 pour fixer la gaine flexible extérieure.
13. Faire glisser la longueur de conduit une fois ajustée vers le solin en s'assurant qu'elle mesure 2 pieds min. à partir de la partie supérieure du toit. Mettre la cheminée à niveau et la fixer à l'aide du support de toit fourni avec le kit à la partie inférieure du toit, tel qu'illustré, en utilisant 2 vis min. de chaque côté - voir schéma 3b. Voir le schéma 4 pour les exigences de hauteur en fonction de la pente du toit. Voir le schéma 3a pour connaître les méthodes de fixation si les 2 pieds de longueur sont insuffisants et qu'il est nécessaire d'ajouter des longueurs supplémentaires. Sections de conduit vendues séparément. Voir la liste des composants de Simpson Duravent dans le manuel d'installation pour trouver les numéros de pièces.

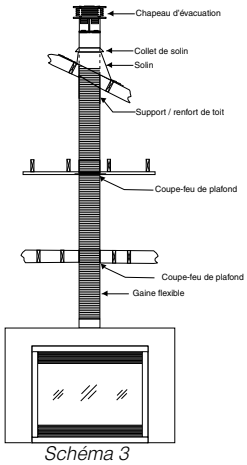

Schéma 3

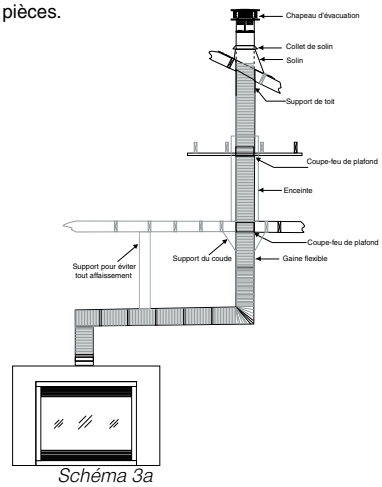

Schéma 3a

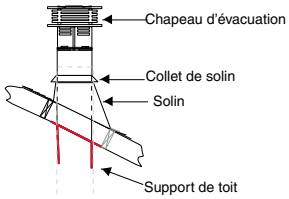

Schéma 3b

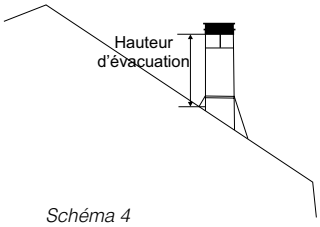

Schéma 4

Pente du toit	Hauteur min. d'évacuation	
	Pieds	Mètres
Plat jusqu'à 7/12	2	0,61
de 7/12 à 8/12	2	0,61
de 8/12 à 9/12	2	0,61
de 9/12 à 10/12	2,5	0,76
de 10/12 à 11/12	3,25	0,99
de 11/12 à 12/12	4	1,22
de 12/12 à 14/12	5	1,52
de 14/12 à 16/12	6	1,83
de 16/12 à 18/12	7	2,13
de 18/12 à 20/12	7,5	2,29
de 20/12 à 21/12	8	2,44

14. Appliquer du calfeutrage à l'extérieur entre le conduit externe et le solin pour éviter que l'eau ne pénètre dans le système de la cheminée.
15. Faire glisser le collet de solin sur la longueur du conduit jusqu'à ce qu'il s'emboîte sur le solin.
16. Installer le chapeau d'évacuation en le tournant-verrouillant ("twist-lock").
17. Fixer le solin au toit à l'aide de vis.

Remarque : Tout placard ou espace de rangement traversé par le système d'évacuation doit être isolé.

Kit de rallonge de conduit vertical (pièce nº 946-756)

Rallonge de gaine flexible de 20 pieds
(À utiliser avec le système d'évacuation verticale flexible 946-755 et l'adaptateur de liaison pour gaines flexibles 948-367/P)

1. Étendre les 2 conduits intérieur de 4 po (100 mm) et extérieur de 6-7/8 po (175mm) pour atteindre la longueur de 20 pieds.

Remarque : Les conduits intérieur et extérieur peuvent être coupés si une longueur plus courte est nécessaire.

2. Installer les espaceurs à ressort autour du conduit intérieur de 4 po (100 mm), comme illustré ci-contre.
   Faire glisser la gaine flexible extérieure par-dessus toute la longueur du conduit de 4 po.

3. Appliquer du Mill Pac tout autour du collet intérieur de 4 po (100 mm) de l'adaptateur pour gaine flexible et glisser la gaine flexible interne de 4 po (100 mm) du kit d'évacuation verticale sur l'adaptateur pour gaine flexible. S'assurer que la gaine flexible interne chevauche le collet sur au moins 1-3/8 po (35 mm). Sécuriser à l'aide de 3 vis.

4. Appliquer du Mill Pac tout autour du collet extérieur de 6-7/8 po (175 mm) de l'adaptateur de la cheminée et le glisser sur la gaine flexible externe de 6-7/8 po (175 mm) du kit d'évacuation verticale en s'assurant que la gaine flexible externe chevauche le collet sur au moins 1-3/8 po (35 mm). Sécuriser à l'aide de 3 vis.

5. Refaire les mêmes étapes pour fixer l'autre extrémité de l'adaptateur pour gaine flexible en utilisant le kit d'évacuation flexible.

6. Se référer aux consignes d'installation du système d'évacuation verticale pour l'installation complète du système.

Remarque : Si un dévoiement est nécessaire dans l'entretoit ou les poutres de plancher, il est important que le conduit d'évacuation soit supporté à tous les 3 pieds pour éviter toute contrainte (force) excessive ou tout affaissement du conduit. Des attaches murales (3 au total) sont disponibles à cet effet.

Utiliser toutes les sangles rondes/de plombier si d'autres supports sont nécessaires.

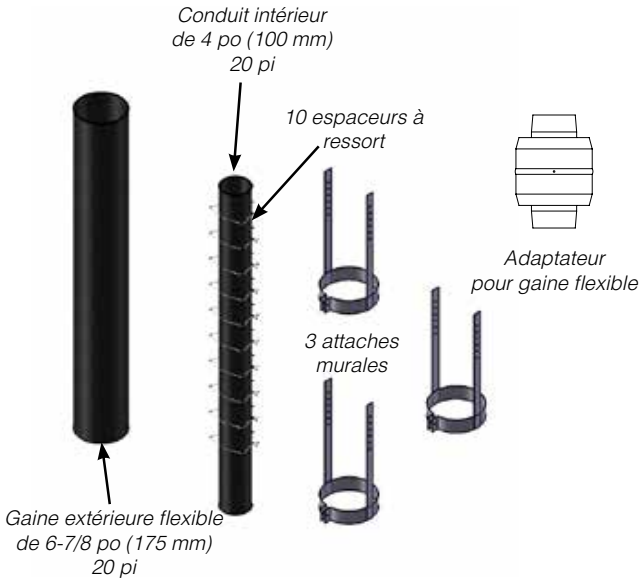

Coupe-feu de plafond / espaceur pour coupe-feu (pièce nº 946-757)

À utiliser avec le système d'évacuation flexible vertical nº946-755 et le système d'évacuation forcée horizontal/rallonge flexible verticale nº946-756.

Un coupe-feu de plafond / espaceur pour coupe-feu doit être installé en cas de traversée d'un plancher ou au niveau du plafond. Pour installer le coupe-feu de plafond / espaceur pour coupe-feu dans un plafond horizontal ou une poutre de plancher, découper une ouverture carrée de 10-¼ po. Construire une structure pour l'ouverture tel que montré sur le schéma 1 puis installer le coupe-feu de plafond. Faire glisser la partie supérieure de l'espaceur d'entretoit sur le haut du protecteur d'isolant/coupe-feu d'entretoit - voir schéma 1a. Fixer l'ensemble à l'aide de 4 vis/clous. Si d'autres espaceurs sont nécessaires, ceux-ci peuvent être achetés séparément.

REMARQUE	
	• Le coupe-feu de plafond / espaceur pour coupe-feu peut être découpé s'il s'avère trop grand pour l'installation.

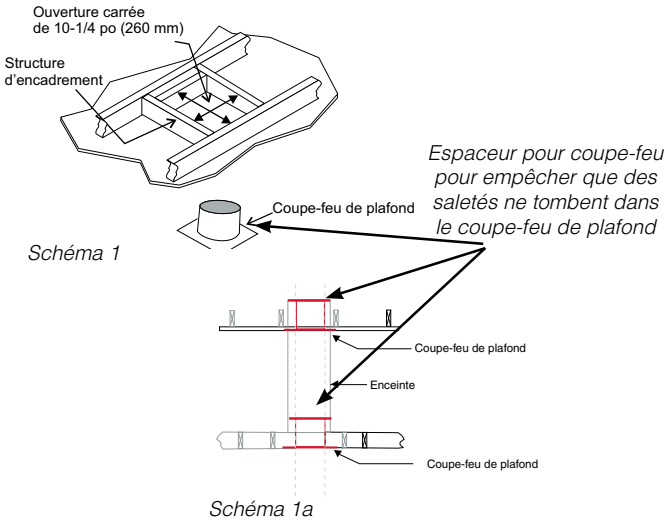

DONNÉES DU SYSTÈME HZ40E-NG11	
Pression d'alimentation max.	5 po de colonne d'eau (1,25 kpa)
Pression manifold - Élevée	3,5 po de colonne d'eau (0,87 kpa)
Pression manifold - Basse	1,6 po de colonne d'eau (0,40 kpa)
Taille de l'orifice	n°40 DMS
Pression d'entrée maximum	26 000 Btu/h (7,61 kW)
Pression d'entrée minimum	18 000 Btu/h (5,28 KW)

DONNÉES DU SYSTÈME HZ40E-LP11	
Pression d'alimentation max.	11 po de colonne d'eau (2,73 kpa)
Pression manifold - Élevée	10 po de colonne d'eau (2,49 kpa)
Pression manifold - Basse	6,4 po de colonne d'eau (1,59 kpa)
Taille de l'orifice	n°53 DMS
Pression d'entrée maximum	25 500 Btu/h (7,47 kW)
Pression d'entrée minimum	21 000 Btu/h (6,15 KW)

Haute altitude

Cet appareil est certifié pour être utilisé à une altitude allant de 0 à 4500 pieds. (CSA 2.17).

Installation de la ligne de gaz

Comme certaines municipalités ont leurs propres codes et règlements, il est toujours mieux de consulter les autorités locales et le code d'installation CSA B149.1.

Pour les installations aux États-Unis, suivre les codes et règlements locaux et/ou le National Fuel Gas Code, ANSI Z223.1 en vigueur.

N'utiliser que des raccords flexibles ou en cuivre approuvés. Installer toujours un raccord-union pour que les câbles du gaz puissent être facilement débranchés pour entretien. Les écrous évasés pour les câbles en cuivre et les raccords flexibles sont approuvés.

REMARQUE : Un arrêt / clapet Dante doit être installé à l'intérieur ou à proximité de l'appareil (ou selon les codes et règlements locaux) pour faciliter son entretien.

IMPORTANT : Toujours vérifier s'il n'y a pas de fuites de gaz à l'aide d'une solution d'eau savonneuse. Ne pas tester avec une flamme nue.

Réglage de la veilleuse

Vérifier régulièrement les flammes de la veilleuse. Si le réglage est correct, on doit avoir 2 flammes bleues soutenues : 1 autour du détecteur de flammes et 1 de part et d'autre du brûleur (elle ne doit pas être en contact avec le brûleur).

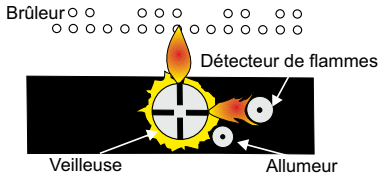

Remarque : Si le réglage de la flamme n'est pas correct, contactez votre détaillant Regency® pour de plus amples instructions.

Si le réglage n'est pas correct, les flammes sont petites et certainement jaunes, et n'entrent pas correctement en contact avec le brûleur arrière ou le détecteur de flammes.

Test de pression de la conduite de gaz

Cet appareil doit être isolé du système de conduite d'alimentation en gaz, en fermant la vanne de fermeture manuelle lors d'essais de pression de la conduite de gaz, lorsque la pression d'essai est inférieure ou égale à 1/2 psig (3,45 kPa). Débrancher la conduite de gaz de la vanne lorsque la pression dépasse 1/2 psig.

La pression d'entrée et de sortie (manifold) de gaz est contrôlée par un régulateur intégré au système de contrôle de gaz et doit être vérifiée au niveau du point de contrôle de pression.

Remarque : Pour obtenir une lecture précise de la pression du gaz, vérifier la pression à l'entrée et à la sortie (manifold) au niveau des prises de pression situées sur la valve.

1. S'assurer que l'appareil est en position "OFF".
2. Dévisser la/les prise(s) de pression "IN" et/ou "OUT" en sens antihoraire à l'aide d'un tournevis plat de 1/8 po de large.
3. Placer un manomètre au niveau de la/des prise(s) "IN" et/ou "OUT" en utilisant un tuyau souple en caoutchouc de 5/16 po de diamètre intérieur.
4. Allumer l'appareil avec la télécommande manuelle ou l'interrupteur mural.
5. Le contrôle de la pression doit être effectué lorsque l'appareil est en marche et le réglage doit être compris dans les limites spécifiées sur l'étiquette de sécurité.
6. Après lecture du manomètre, éteindre l'appareil, débrancher le tuyau et resserrer les vis des prises de pression (sens horaire) avec un tournevis plat de 1/8 po. ***Remarque : bien visser sans trop serrer.***

Description de la valve S.I.T. 885

1) Régulateur de flammes à 6 niveaux
2) Régulateur de veilleuse
3) Prise de pression d'entrée
4) Prise de pression de sortie
5) Sortie de la veilleuse
6) Sortie principale de gaz
7) Entrée principale de gaz

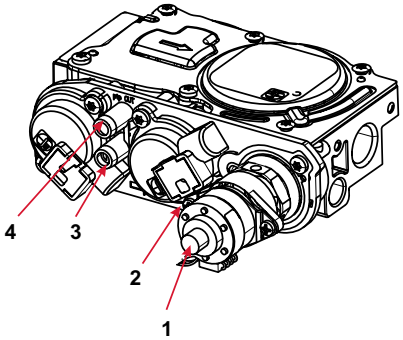

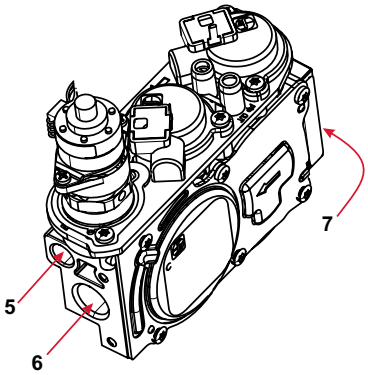

Réglage de l'arrivée d'air

L'arrivée d'air au niveau du brûleur est préréglée en usine mais doit être réglée en fonction du service de gaz local ou de l'altitude. Ouvrir ou fermer l'obturateur d'air pour obtenir une flamme bleue ou plus jaune.

Ouverture minimale de l'obturateur d'air :

Gaz naturel Ouverture de 1/8 po
Gaz naturel avec bûches
Ouverture de 1/8 po
Gaz naturel avec pierres
Ouverture de 1/8 po

Propane Ouverture de 3/8 po
Propane avec bûches
Ouverture complète
Propane avec pierres
Ouverture complète

REMARQUE : La garantie NE couvre PAS les dommages occasionnés par l'émission de carbone à la suite d'un mauvais réglage du débit d'air.

consignes d'installation

Schéma de câblage

Cet appareil de chauffage ne nécessite pas une alimentation de 120 V en CA pour fonctionner, mais il est vivement recommandé d'installer l'adaptateur CA fourni pour ne pas avoir besoin de piles. En cas de coupure de courant, l'interrupteur du brûleur et la télécommande continueront de fonctionner si les piles sont installées dans le récepteur. Néanmoins, une alimentation de 120 V en CA est nécessaire pour le fonctionnement du ventilateur.

REMARQUE : Même si le ventilateur n'est pas acheté avec l'appareil, c'est toujours une bonne idée d'amener le courant à la boîte de prise de courant (fournie avec l'appareil) au cas où le ventilateur est installé ultérieurement.

(Ne couper en aucun cas la borne de mise à la terre.)

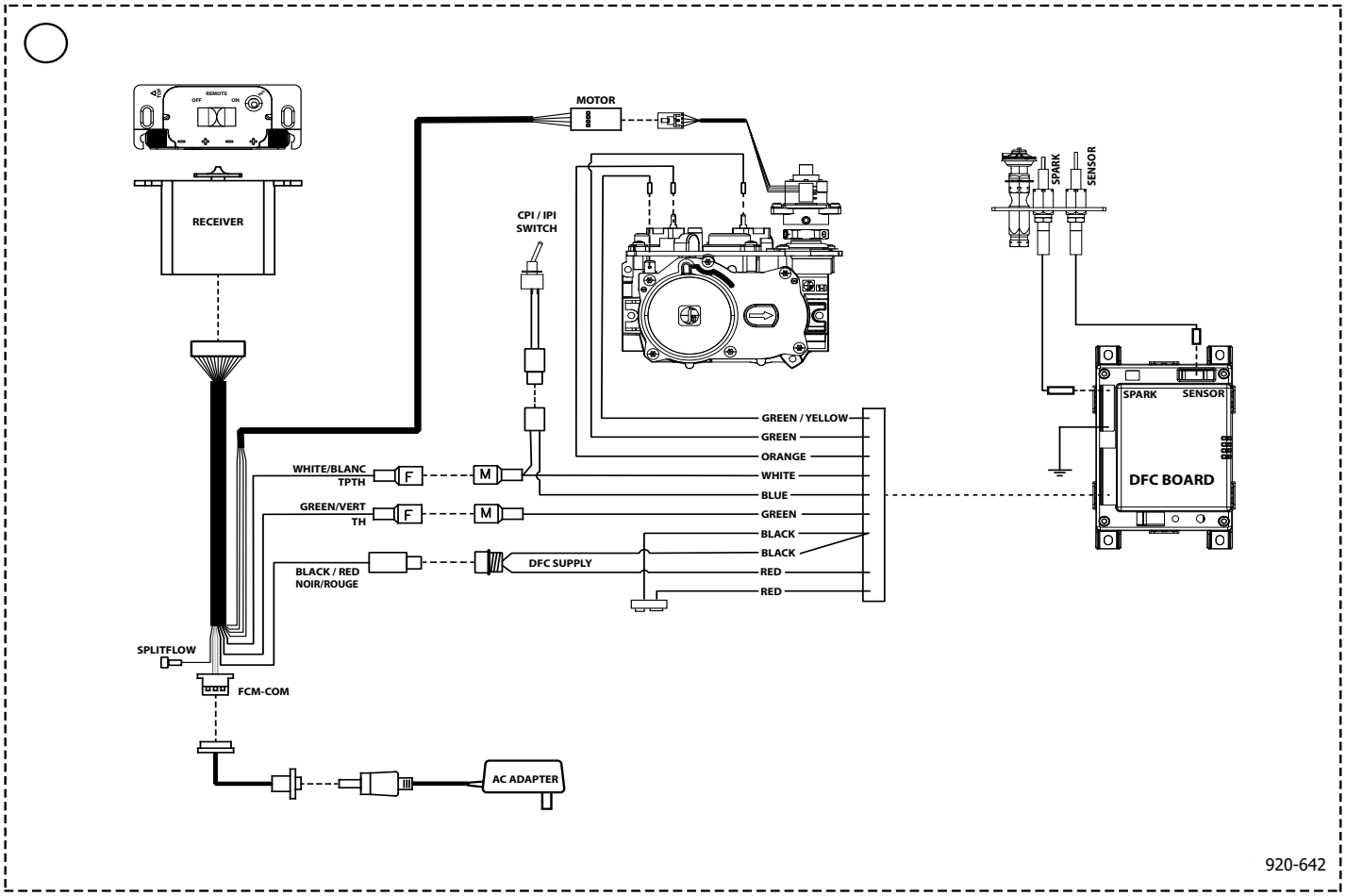

ATTENTION : Répertorier tous les câbles et raccordements avant de les débrancher lors des contrôles d'entretien. Des erreurs de raccordement peuvent provoquer des dysfonctionnements et présenter un danger.

ATTENTION : S'assurer que les fils ne sont pas en contact avec une surface chaude ni à proximité de bords tranchants.

Installation d'un ventilateur en option - installation initiale

Le ventilateur et son interrupteur fonctionnent au courant alternatif de 120 volts. Au besoin, relier le ventilateur au circuit électrique par un raccordement fixe. La plaque de prises de courant doit être installée à la gauche de l'appareil par un électricien qualifié. La connexion neutre (plus large) de la prise polarisée doit se trouver sur le dessus. Voir le manuel pour le schéma de câblage.

L'appareil doit être mis à la terre en tout temps. Ne jamais couper la borne de mise à la terre.

Suivre ces directives avant l'installation initiale dans la structure d'encadrement. Pour une installation du ventilateur en option dans un foyer déjà en place (installation existante), suivre les directives détaillées dans les pages suivantes.

1. Retirer les 8 vis pour enlever le panneau d'accès avant.

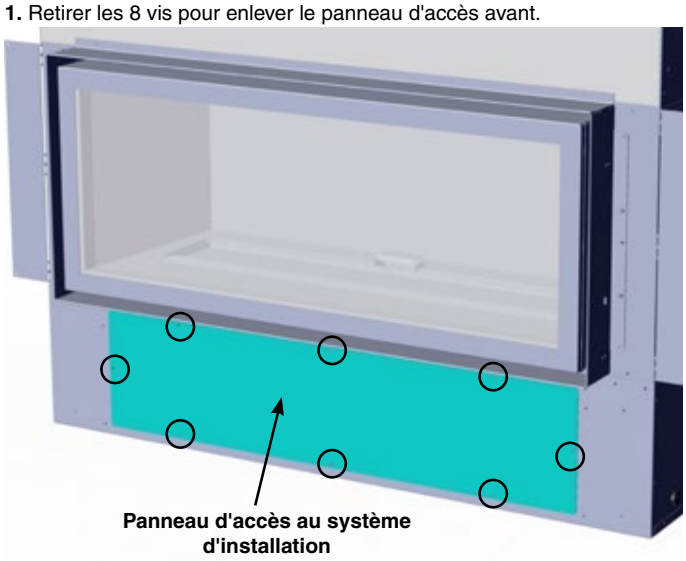

2. Faire glisser le ventilateur à travers l'ouverture du panneau d'accès avant - pousser le ventilateur jusqu'au fond, jusqu'à ce que la base du ventilateur soit engagée dans les languettes situées sur le plancher de l'appareil.

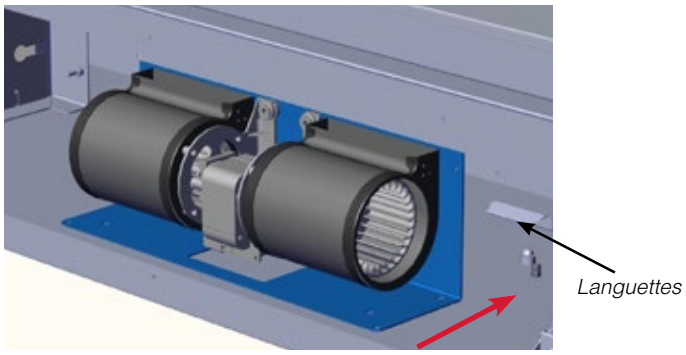

3. Fixer le ventilateur au plancher de l'appareil à l'aide de deux vis, dans les emplacements indiqués ci-dessous.

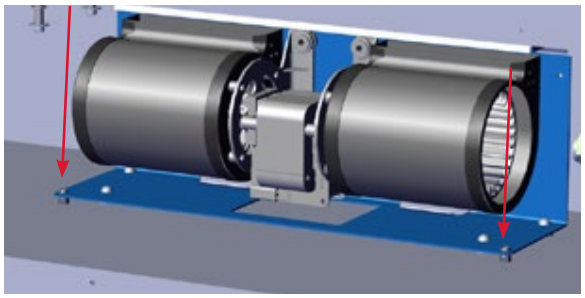

5. Connecter un des fils noirs du câble d'alimentation électrique au fil noir fourni avec le ventilateur (connecteur bleu clair). Brancher l'autre extrémité à une cosse située sur le thermodisque.

6. Connecter le fil rouge à l'autre cosse ouverte sur le thermodisque. Brancher l'autre extrémité au fil noir du moteur du ventilateur.

7. Connecter le fil blanc du moteur du ventilateur au fil noir du câble d'alimentation (connecteur bleu foncé).

8. Faire glisser le thermodisque sur l'attache de la ferrure de fixation du fond de l'appareil. S'assurer qu'aucun fil ne touche les surfaces chaudes.

9. Fixer le fil de terre du bloc du ventilateur et du câble d'alimentation électrique à la cosse de terre située dans le coin inférieur gauche de l'appareil.

10. Le module de commande du ventilateur (fourni avec la trousse du ventilateur) est fixé au panneau d'accès latéral. Retirer les 2 vis du haut et desserrer les 2 vis du bas pour enlever le panneau d'accès latéral.

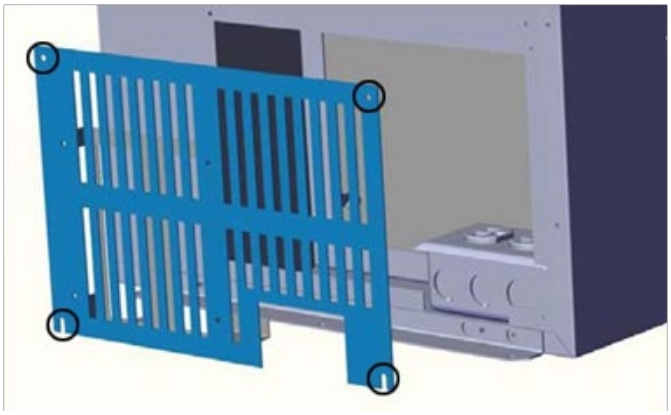

11. Installer le module de commande du ventilateur (FCM) dans la ferrure de fixation du panneau d'accès latéral. Brancher le câble d'alimentation à la sortie de l'appareil. Réinstaller le panneau à l'aide des 4 vis enlevées à l'étape 10.

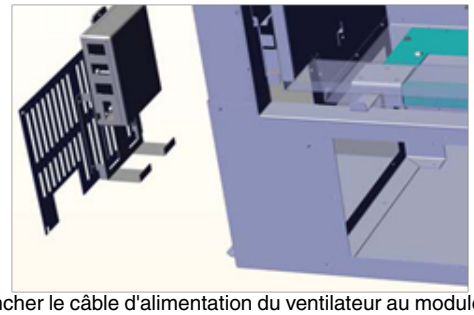

12. Brancher le câble d'alimentation du ventilateur au module de commande du ventilateur, dans la sortie marquée "Fan". Brancher le fil FCM-COM du faisceau de câbles du système de contrôle à distance dans la connexion du module de commande du ventilateur marquée "COM". Mettre le commutateur du module de commande du ventilateur sur ON, sur la gauche. Le "O" est la position d'arrêt.

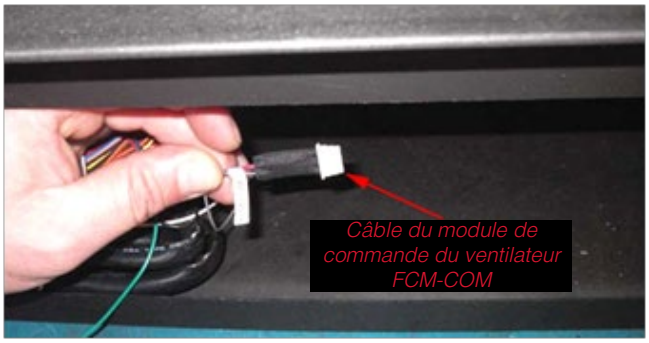

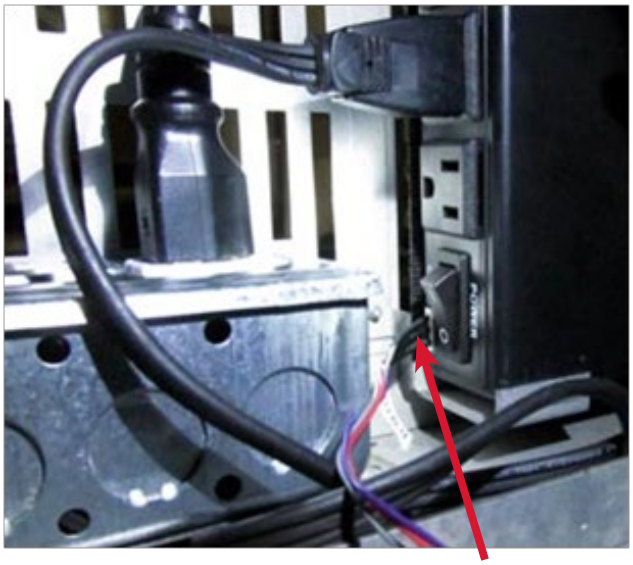

Connecteur FCM-COM

POUR RETIRER LE VENTILATEUR

1. Couper l'alimentation électrique.
2. Procéder aux mêmes étapes que pour l'installation, en sens inverse (voir directives ci-dessus).

Entretien : Les roulements étanches sont lubrifiés, il n'est donc pas nécessaire de les lubrifier davantage. (Une lubrification excessive entraînera la production de peluches et l'accumulation de poussière pouvant causer le mauvais fonctionnement des roulements). Un nettoyage régulier et l'aspiration de la zone du ventilateur contribueront à augmenter la durée de vie du moteur.

IMPORTANT :

Les ventilateurs attirent une grande quantité de poussière à l'intérieur de la pièce. Il est donc important de les entretenir régulièrement en passant l'aspirateur sur les pales et le boîtier et en les nettoyant à l'aide d'une brosse douce.

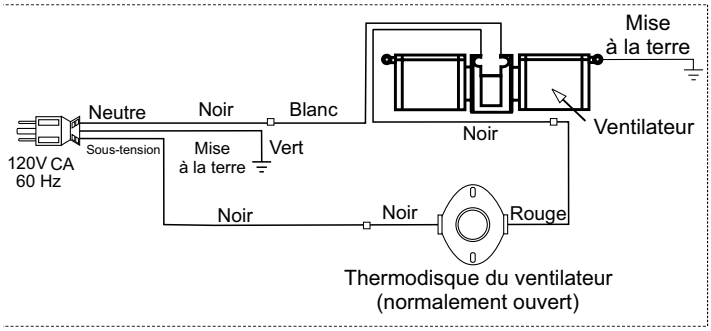

Installation d'un ventilateur en option - installation existante

Le ventilateur et son interrupteur fonctionnent au courant alternatif de 120 volts. Au besoin, relier le ventilateur au circuit électrique par un raccordement fixe. La plaque de prises de courant doit être installée à la gauche de l'appareil par un électricien qualifié. La connexion neutre (plus large) de la prise polarisée doit se trouver sur le dessus. Voir le manuel pour le schéma de câblage.

L'appareil doit être mis à la terre en tout temps. Ne jamais couper la borne de mise à la terre.

1. **Couper** l'alimentation au gaz et électrique de l'appareil.

2. Retirer la façade, la grille de protection, les panneaux en émail (s'il y a lieu) et la porte vitrée. (Voir le manuel pour des instructions détaillées).

3. Retirer les panneaux intérieurs - procéder en sens inverse aux étapes de la section «Installation du panneau intérieur» dans le manuel d'installation.

4. Retirer le couvercle du plateau du brûleur en le soulevant vers le haut pour le sortir, comme indiqué ci-dessous.

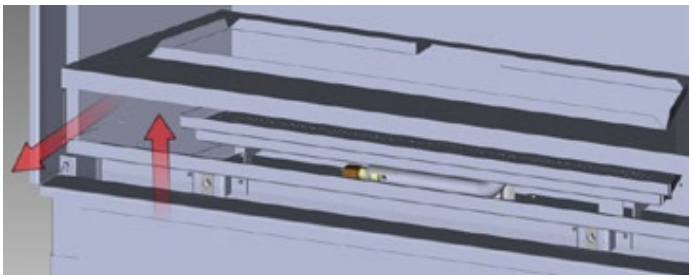

5. Desserrer les 3 vis à l'arrière du brûleur pour le libérer.

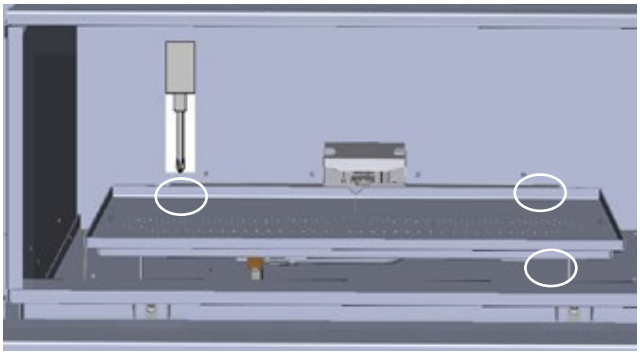

6. Retirer le brûleur en le faisant glisser vers la droite, puis le soulever pour le sortir.

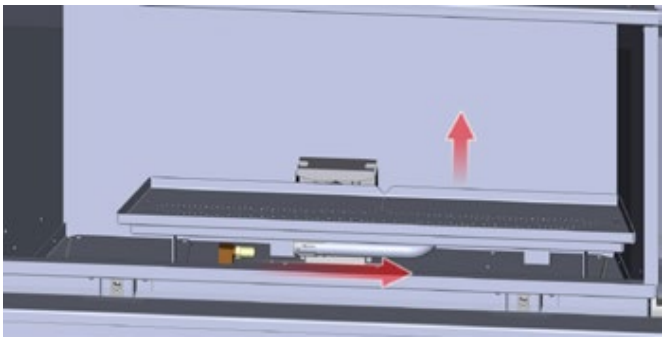

* Avant de retirer le brûleur - retirer les cristaux, les galets, les pierres à spa et les panneaux intérieurs - s'il y a lieu.

7. Retirer la plaque d'accès de gauche en dévissant les 8 vis - voir ci-dessous l'emplacement des vis.

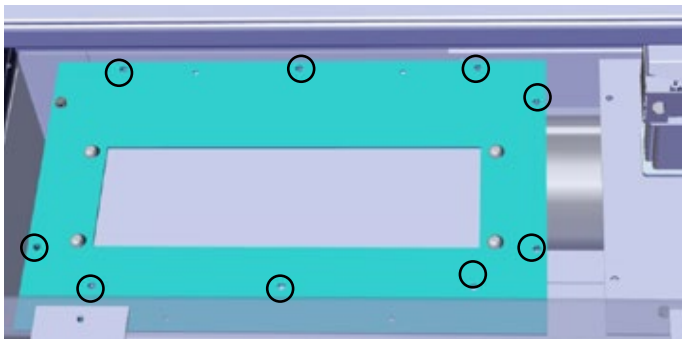

Emplacement des vis sur la plaque d'accès

8. Retirer le plateau de la valve en dévissant les 8 vis - voir ci-dessous l'emplacement des vis.

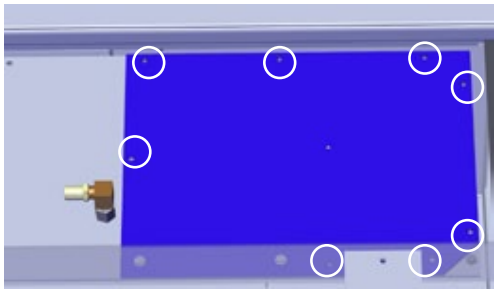

9. Manoeuvrer le ventilateur à travers l'ouverture du panneau d'accès de gauche.

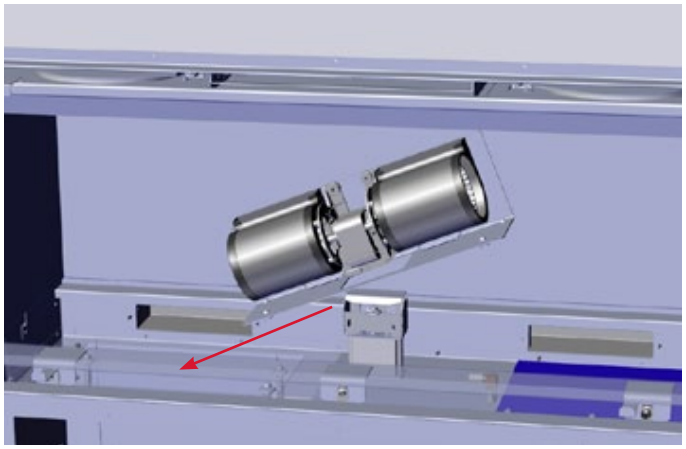

10. Fixer le ventilateur à la base à l'aide de 2 vis. Noter que le panneau d'accès de droite a été enlevé pour faciliter l'accès à la vis de droite.

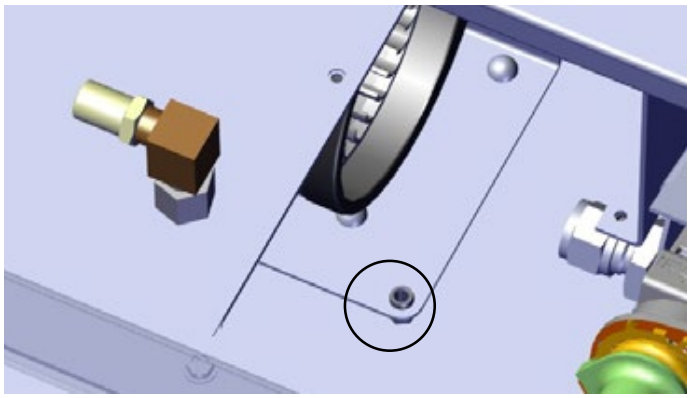

Pour brancher le moteur du ventilateur

11. Brancher l'un des fils noirs du câble d'alimentation électrique au fil noir fourni avec le ventilateur (connecteur bleu clair). Brancher l'autre extrémité à une cosse sur le thermodisque.

12. Brancher le fil rouge sur l'autre cosse ouverte du thermodisque. Brancher l'autre extrémité au fil noir du moteur du ventilateur.

13. Brancher le fil blanc du moteur du ventilateur au fil noir du câble d'alimentation électrique (connecteur bleu foncé).

14. Faire glisser le thermodisque dans l'attache de la ferrure de fixation située au fond de l'appareil. S'assurer que les fils ne touchent pas les surfaces chaudes.

15. Fixer le fil de terre du bloc du ventilateur et du câble d'alimentation électrique à la cosse de terre située dans le coin inférieur gauche de l'appareil, près du ventilateur.

16. Le module de commande du ventilateur (fourni avec la trousse du ventilateur) est fixé au panneau d'accès latéral. Retirer la vis du haut et desserrer les 2 vis du bas pour enlever le panneau d'accès latéral.

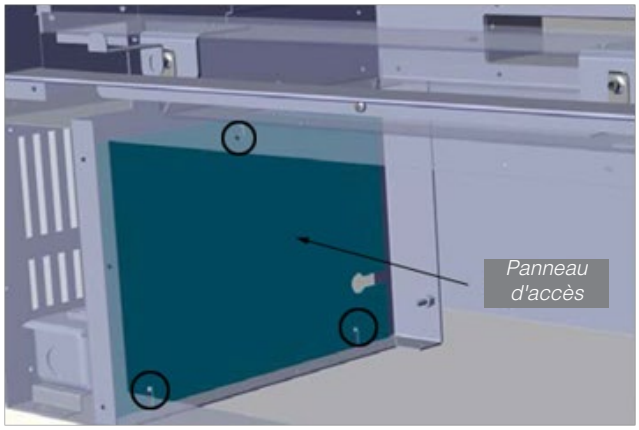

17. Installer le module de commande du ventilateur (FCM) dans la ferrure de fixation située sur le panneau d'accès latéral. Brancher le câble d'alimentation électrique à la sortie de l'appareil.

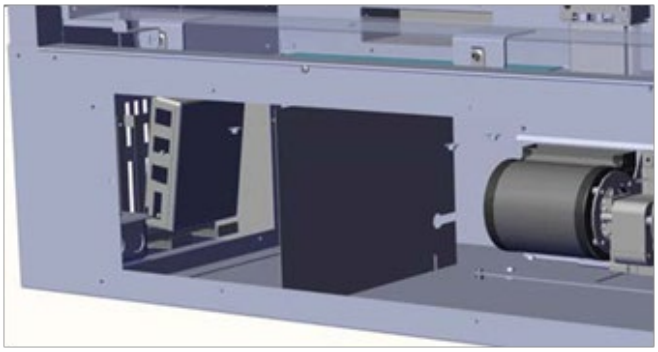

18. Brancher le câble d'alimentation électrique du ventilateur au module de commande du ventilateur dans la sortie marquée "Fan". Brancher le fil FCM-COM du faisceau de câbles du système de commande à distance dans l'emplacement sur le module de commande du ventilateur marqué "COM". Mettre le commutateur du module de commande du ventilateur sur "ON" situé à gauche. Le "O" est la position d'arrêt ("OFF").

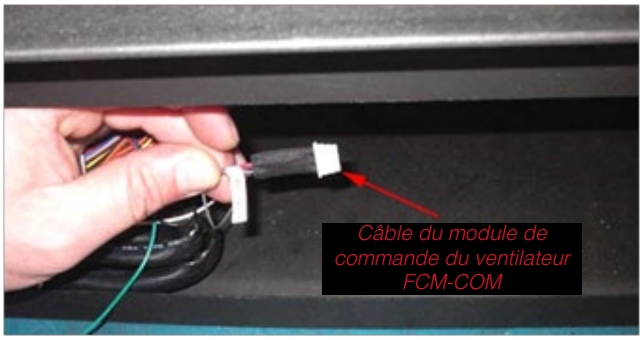

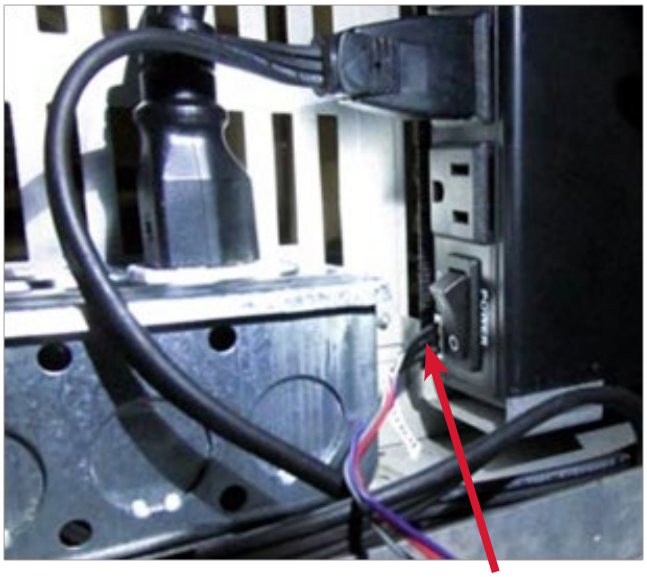

Connecteur FCM-COM

19. Remettre en place le panneau d'accès en utilisant les 3 vis de l'étape 16.

20. Voir les consignes d'installation de la télécommande Proflame pour la synchronisation de la télécommande manuelle avec le récepteur ainsi que les consignes d'utilisation.

21. Procéder aux étapes 7 à 1 dans cet ordre pour terminer l'installation.

POUR ENLEVER LE VENTILATEUR

1. Couper l'alimentation électrique.
2. Procéder aux étapes ci-dessus en sens inverse.

Entretien : Les roulements étanches sont lubrifiés, il n'est donc pas nécessaire de les lubrifier davantage. (Une lubrification excessive entraînera la production de peluches et l'accumulation de poussière pouvant causer le mauvais fonctionnement des roulements). Un nettoyage régulier et l'aspiration de la zone du ventilateur contribueront à augmenter la durée de vie du moteur.

IMPORTANT :

Les ventilateurs attirent une grande quantité de poussière à l'intérieur de la pièce. Il est donc important de les entretenir régulièrement en passant l'aspirateur sur les pales et le boîtier et en les nettoyant à l'aide d'une brosse douce.

Schéma de câblage avec ventilateur en option

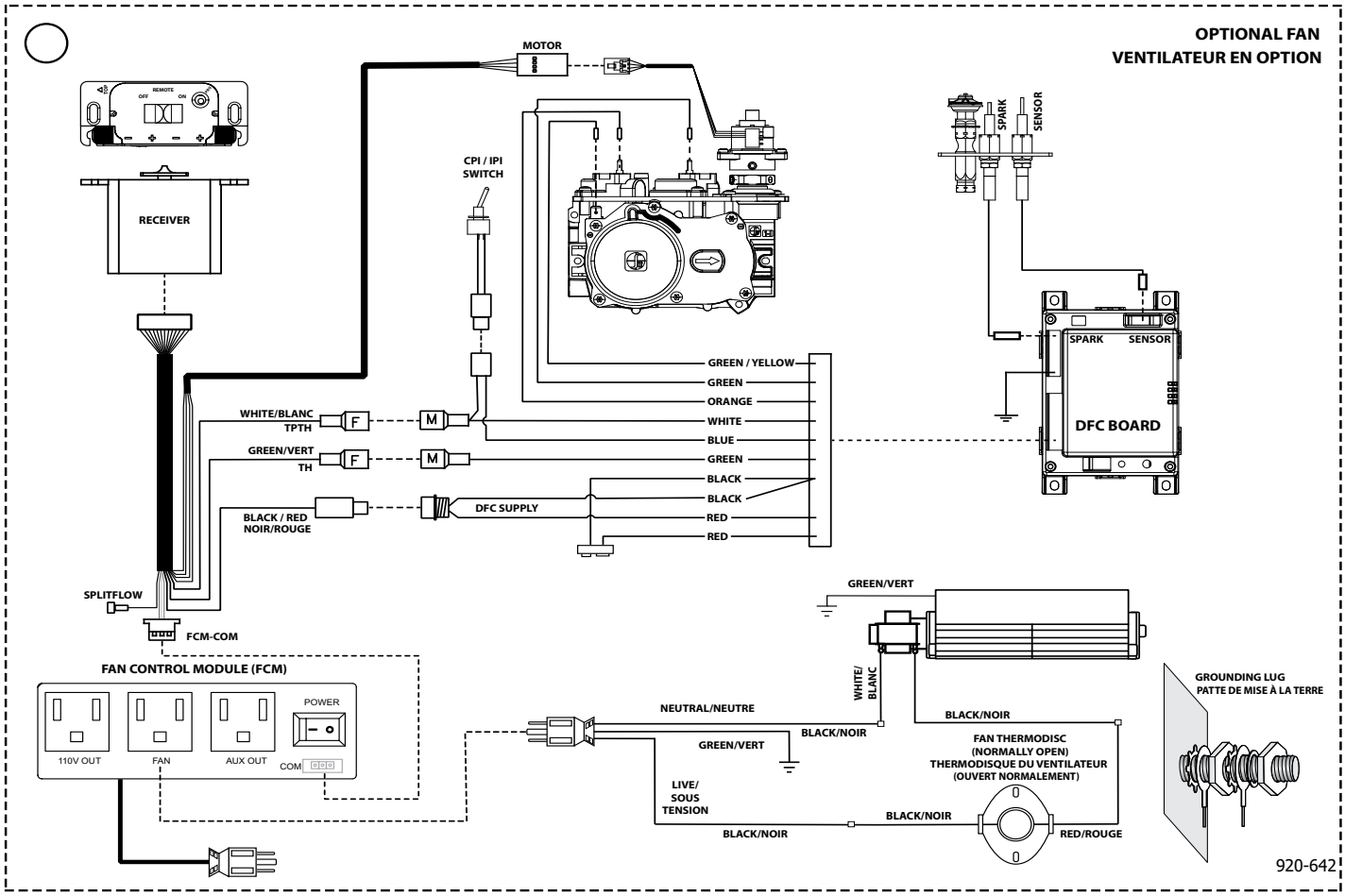

ATTENTION : S'assurer que les fils ne sont pas en contact avec une surface chaude ni à proximité de bords tranchants.

ATTENTION : Répertorier tous les câbles et raccordements avant de les débrancher lors des contrôles d'entretien. Des erreurs de raccordement peuvent provoquer des dysfonctionnements et présenter un danger.

Installation du thermostat mural en option

Cette installation doit être effectuée au cours de l'installation initiale, lorsque le panneau d'accès avant est enlevé.

Un thermostat mural peut être installé au besoin.

Recommandation : Le thermostat mural doit être placé à côté du récepteur de télécommande/de l'appareil qui est fourni de série avec l'appareil.

1. Faire courir les fils du thermostat vers l'appareil.

2. Retirer le fil vert identifié (TH) du connecteur blanc, comme illustré ci-dessous. Les fils identifiés sont situés près de la vanne de gaz.

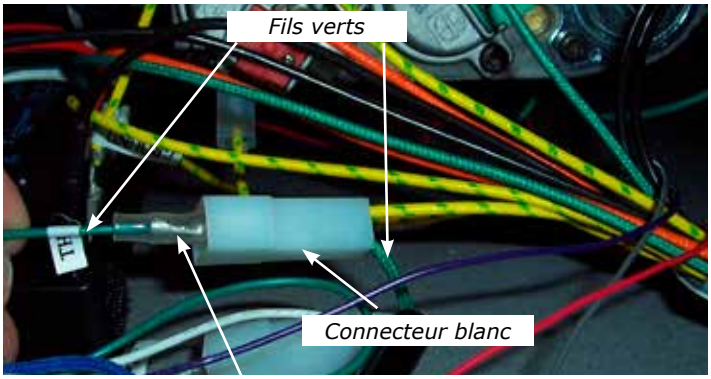

Débrancher le fil vert TH

3. Brancher le fil de raccordement du thermostat au raccord femelle, en utilisant un raccord à cosse mâle - voir photo ci-dessous.

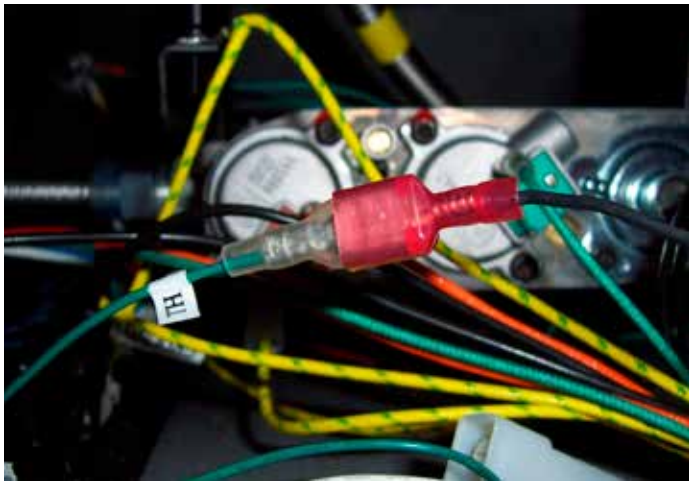

4. Brancher l'autre fil du thermostat au raccord mâle débranché à l'étape 1 en utilisant un raccord à cosse femelle - voir photo ci-dessous.

Une fois les branchements terminés, mettre le récepteur de télécommande sur "ON".
L'appareil fonctionne alors en utilisant le thermostat mural.

REMARQUE : Si le récepteur de télécommande est sur "ON", la télécommande manuelle et tous ses accessoires sont alors désactivés.

ATTENTION
Ne pas brancher les fils du thermostat sur du 120V.

Installation des panneaux intérieurs

Instructions de manipulation
Panneaux noirs en émail
• Inspecter les panneaux noirs en émail pour s'assurer qu'ils ne sont pas égratignés ni bossés avant l'installation. Signaler tout dommage sur-le-champ. Aucune réclamation ne sera acceptée après installation.
• Les panneaux noirs en émail se décolorent légèrement avec le temps lors du fonctionnement normal de l'appareil. Cette décoloration est normale et n'est pas considérée comme un défaut.
* **NETTOYER** les marques de doigt à l'aide d'un chiffon doux. Terminer avec un nettoyant à base d'ammoniaque (du lave-vitre par exemple) pour retirer toute trace de doigt avant d'allumer l'appareil. **Si ces taches ne sont pas enlevées avant l'utilisation de l'appareil, il sera impossible de les enlever une fois qu'elles auront été brûlées sur les panneaux.** Non couvert par la garantie.

1) Retirer la façade, la grille de protection et la porte vitrée s'il y a lieu - voir les instructions du manuel.

2) Retirer les 4 vis pour enlever le dessus du déflecteur de chaleur.

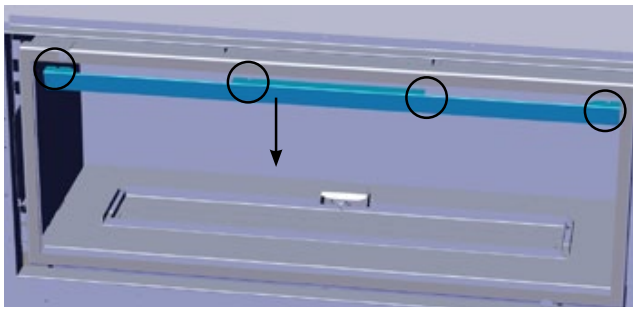

3) Retirer les panneaux préinstallés en usine.
Desserrer les 2 vis (ne pas les retirer) situées sur l'attache qui maintient le panneau latéral. Faire glisser l'attache vers le bas en l'éloignant des vis.
Retirer le panneau latéral.

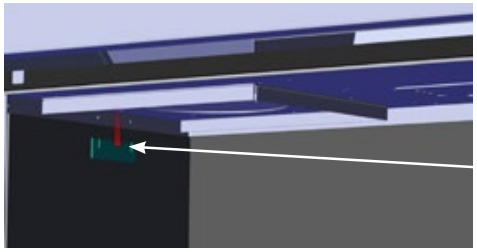

Attache du panneau

4) Répéter l'opération sur le côté opposé.

5) Retirer le panneau du fond.

6) Installer en premier lieu le panneau en émail du fond. Incliner le panneau vers l'avant et mettre d'abord en place le bas du panneau. Veiller à ne pas rayer ou endommager le panneau sur la protection de la veilleuse.

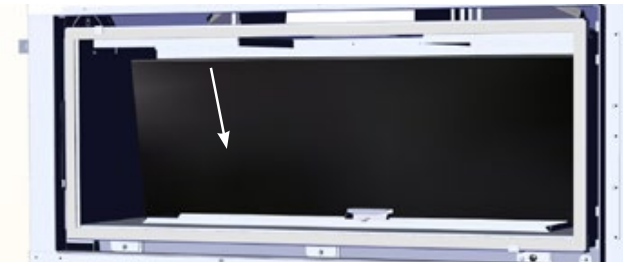

7) Installer le panneau en émail latéral de gauche. Une fois en place, le fixer à l'aide de l'attache et des 2 vis desserrées à l'étape 3, comme illustré sur le schéma ci-dessous.

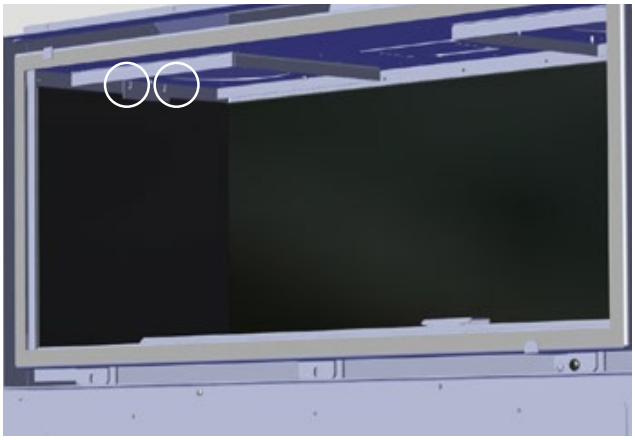

8) Installer le panneau en émail latéral de droite. Une fois en place, le fixer à l'aide de l'attache et des 2 vis desserrées à l'étape 4.

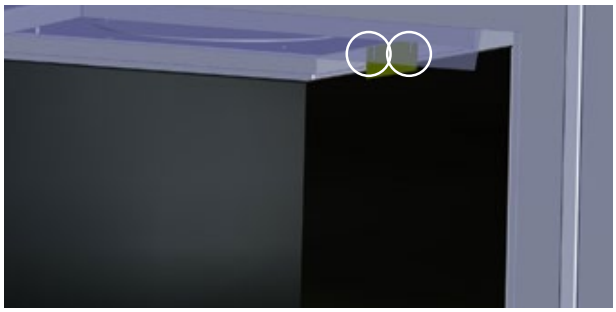

9) Réinstaller le déflecteur de chaleur.

10) Réinstaller la porte vitrée - remettre en place la façade.

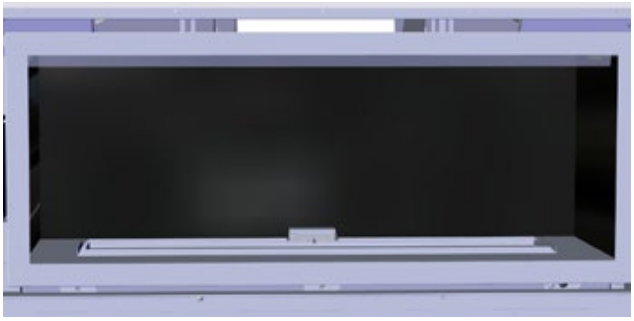

Installation finale

Installation des cristaux de verre ou des pierres en option sur le brûleur

Répartir uniformément les cristaux de verre ou les pierres sur le brûleur, en veillant à ne pas trop les faire se chevaucher afin d'obtenir un bel effet de flammes.

IMPORTANT :
Utiliser uniquement les cristaux de verre ou les pierres fournis approuvés pour être utilisés avec ces modèles de foyer. L'utilisation de tout autre type de cristaux ou de pierres peut nuire à la performance de l'appareil et occasionner des dommages qui ne sont pas couverts par la garantie. En cas d'installation de pierres à sauna en céramique ou volcaniques, s'assurer que des cristaux de verre / des perles de verres sont utilisés comme base. Disposer les pierres à sauna en céramique ou volcaniques de façon à **NE PAS** obstruer les orifices du brûleur ou de la veilleuse.

Ne pas ajouter de pierres volcaniques de basalte en cas d'utilisation d'un jeu de bûches de bois flottant.

ENSEMBLE POUR LE BRÛLEUR			
Modèle	***Cristaux de verre**	**Perles de verre**	**Pierres à sauna / Pierres en céramique / Pierres volcaniques**
HZ40E-11	2 livres	3 livres	1,5 livres de cristaux de verre + 30 pierres en céramique ou 1,5 livres de cristaux de verre + 25 pierres volcaniques 2 livres de perles de verre + 30 pierres en céramique ou 2 livres de perles de verre + 25 pierres volcaniques
REMARQUE : * Les cristaux de verre ne sont pas fournis avec l'appareil. Vendus séparément - voir quantités ci-dessus.			

Installation des galets ou des cristaux de verre en option sur la base de la chambre de combustion (autour du brûleur)

Il existe 2 paquets en option parmi lesquels choisir pour couvrir la base de la chambre de combustion :

1) Galets de rivière naturelle
2) Cristaux de verre (4 couleurs disponibles)

Répartir uniformément les galets / cristaux sur la base visible de la chambre de combustion. Les galets **NE** doivent **pas** être placés n'importe où sur le brûleur ou sur les cristaux de verre ou les pierres en option.
IMPORTANT : Utiliser uniquement les galets / cristaux de verre fournis approuvés pour être utilisés avec ces modèles de foyer. L'utilisation de tout autre type de galets, de cristaux ou de tout autre matériau peut présenter un danger et annulera la garantie.

Ensemble pour chambre de combustion (autour du brûleur)			
Modèle	**Cristaux de verre**	**Perles de verre**	**Galets**
HZ40E-11	5 livres	5 livres	2 paquets (6 sacs de galets)

Cristaux de verre entourant le brûleur

Galets de rivière naturelle entourant le brûleur Horizon®

Pierres volcaniques + cristaux de verre en option placés sur le brûleur

consignes d'installation

Installation du jeu de bûches en bois de grève en option

Lire attentivement les directives suivantes et se référer aux illustrations fournies. Ne pas faire fonctionner l'appareil si les bûches sont endommagées, car elles peuvent nuire au bon fonctionnement de la veilleuse. Il convient donc de les remplacer au préalable.

Un positionnement incorrect des bûches peut créer une accumulation de carbone et peut altérer la performance de l'appareil, ce qui n'est pas couvert par la garantie.

*Peinture brun foncé incluse pour effectuer des retouches.

1	Bûche du fond
2	Bûche de gauche
3	Bûche de droite
4	Bûche transversale de gauche
5	Bûche transversale de droite
6	Morceau de bûche avant gauche
7	Morceau de bûche avant droite
	Braises volcaniques
	Coiffe de la veilleuse - Modèle HZ54E seulement
	Gabarit du positionnement des bûches - Modèles HZ54E / HZ40E
	Aimants x 2

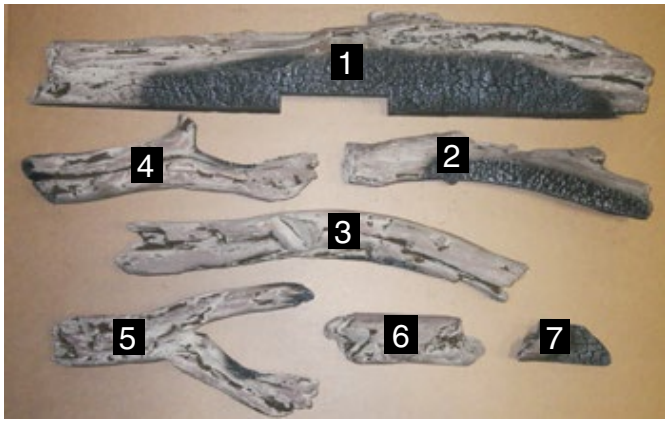

1. Couper l'alimentation au gaz et l'électricité. Laisser l'appareil refroidir à température ambiante.

2. Retirer la porte vitrée plate (voir manuel).

3. Sortir les bûches de l'emballage et les déballer soigneusement. Les bûches sont fragiles, les manipuler avec soin. Les mettre en place sans forcer.

4. S'assurer que les cristaux de verre sont placés sur le brûleur.
Modèle HZ54E = 2 livres Modèle HZ40E = 1,5 livres

5. Modèle HZ54E seulement - Enlever la coiffe de la veilleuse en place et la remplacer par la coiffe fournie avec le jeu de bûches.

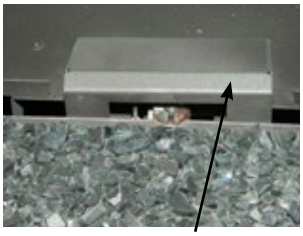

Modèle HZ54E - Coiffe de la veilleuse en place

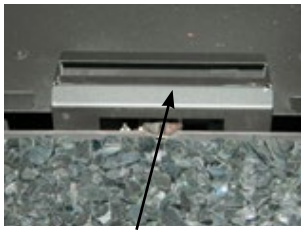

Modèle HZ54E - Nouvelle coiffe de la veilleuse

6. Placer les guides de bûches à environ 5 po de chaque côté du rebord extérieur de la coiffe de la veilleuse.

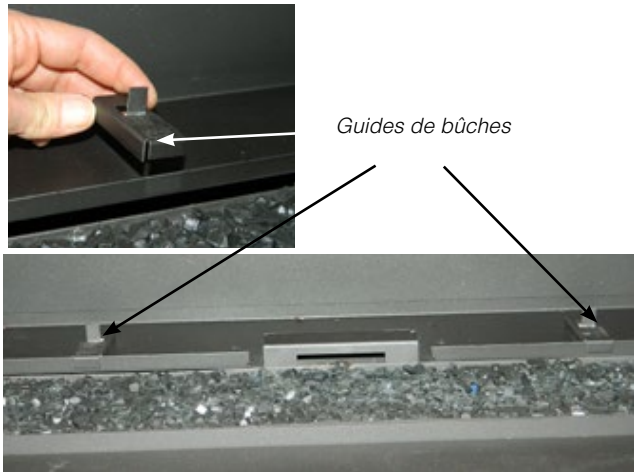

7. Mettre en place la bûche du fond (1), en positionnant la découpe par-dessus la coiffe de la veilleuse. S'assurer que la découpe est centrée.

8. Pousser délicatement la bûche du fond jusqu'à ce qu'elle s'enclenche dans les guides de bûches.

Bûche 1 en place

9. Mettre en place le gabarit de positionnement des bûches fourni avec le jeu de bûches. Identifier le type d'appareil avant de découper le gabarit le long des pointillés. Faire glisser le gabarit sur le plancher de la chambre de combustion jusqu'au rebord du brûleur. S'assurer que les côtés L et R se trouvent dans la bonne position. Fixer le gabarit de chaque côté à l'aide des aimants (fournis).

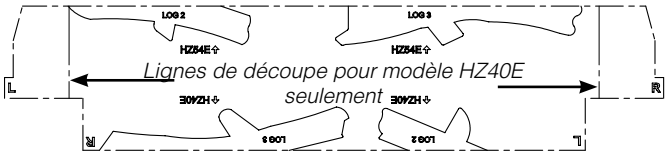

Vue du dessus - Gabarit pour modèles HZ54E/ HZ40E - découper selon les pointillés

10. Positionner la bûche de gauche (2) en alignant correctement la bûche et le gabarit.

Modèle HZ54E - Bûche de gauche (2) en place et alignée selon le gabarit.

11. Positionner la bûche de droite (3) en alignant correctement la bûche et le gabarit.

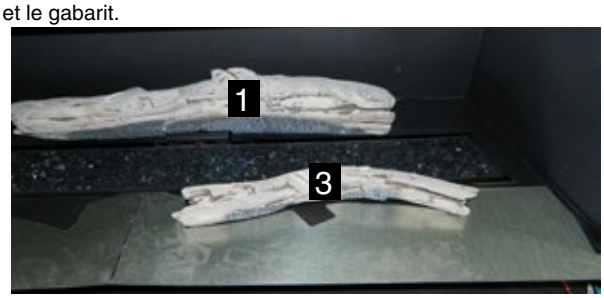

Modèle HZ54E - Bûche de droite (3) en place et alignée selon le gabarit.

12. Mettre en place la bûche transversale de gauche (4) sur la bûche 1 en faisant coïncider les trous de la tige comme illustré ci-dessous. Poser la base de la bûche 2 sur la bûche 3 tout en alignant la bûche et le gabarit.

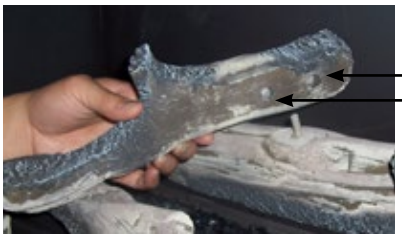

Trou de la tige pour modèle HZ54E

Trou de la tige pour modèle HZ40E

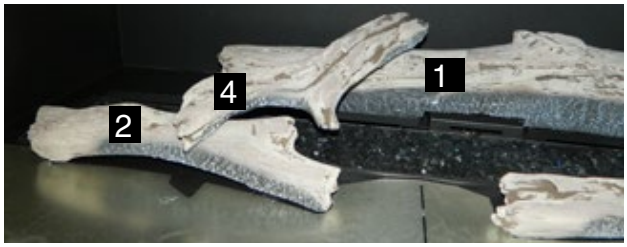

Modèle HZ54E - Bûche transversale de gauche (4) en place et alignée avec le gabarit.

13. Mettre en place la bûche transversale de droite (5) en alignant la tige de la bûche 1 avec le trou de la bûche 3. Aligner la base de la bûche 5 avec le gabarit.

14. Retirer soigneusement les aimants et le gabarit de positionnement des bûches, en soulevant légèrement les bûches si nécessaire.

Aligner la tige et le trou de la tige des bûches 1 et 3.

15. Placer le morceau de bûche avant gauche sur le plancher de la chambre de combustion, tel qu'illustré ci-dessous.

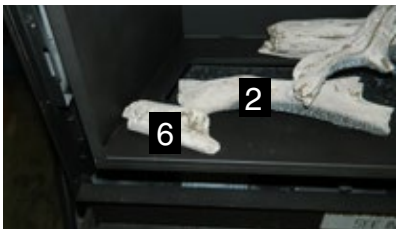

Modèle HZ54E - Morceau de bûche de gauche (6)

16. Placer le morceau de bûche avant droite sur le plancher de la chambre de combustion, tel qu'illustré ci-dessous.

Modèle HZ54E - Morceau de bûche de droite (7)

17. Si désiré, placer des cristaux de verre supplémentaires sur le plancher de la chambre de combustion, entre et autour des bûches une fois mises en place.

18. Installer les braises volcaniques - les répartir uniformément sur les cristaux de verre.

Braises volcaniques sur les cristaux de verre

19. Refaire les étapes 1 et 2 en sens inverse.

20. Régler le débit d'air - voir le manuel de l'appareil concernant ce réglage.

Modèle HZ54E - Installation terminée

Modèle HZ40E - Installation terminée

Installation de la porte vitrée

La porte vitrée est équipée d'un cadre noir.

1. Pour installer le cadre et la porte vitrée, accrocher simplement le rebord supérieur de la porte sur le dessus de l'appareil et faire pivoter la porte vers l'appareil, comme illustré sur le schéma 1.

Remarque : Veiller à ce que le joint d'étanchéité de la vitre ne s'enroule pas; il doit y avoir un espace entre le joint et le rebord de la porte pour que la porte repose de façon sécuritaire sur l'appareil. Voir le schéma 2.

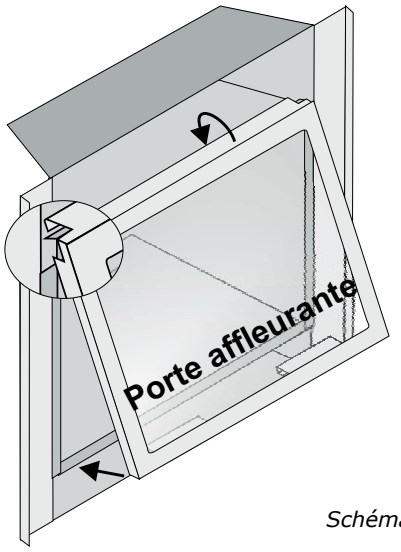

Schéma 1

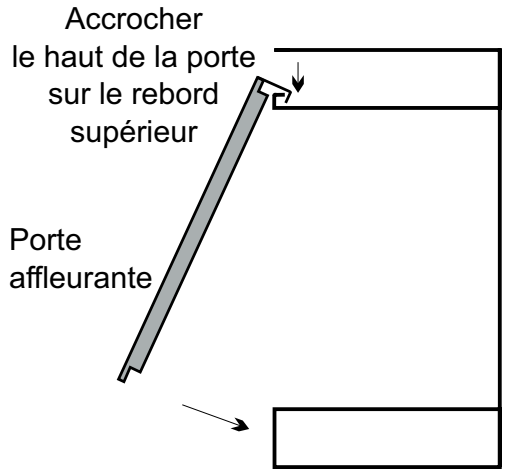

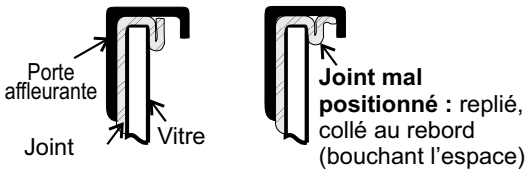

Position correcte de la porte, de la vitre et du joint.

Schéma 2

2. Une fois la porte bien mise en place, la fixer à l'aide de 3 vis aux emplacements indiqués sur le schéma 3.

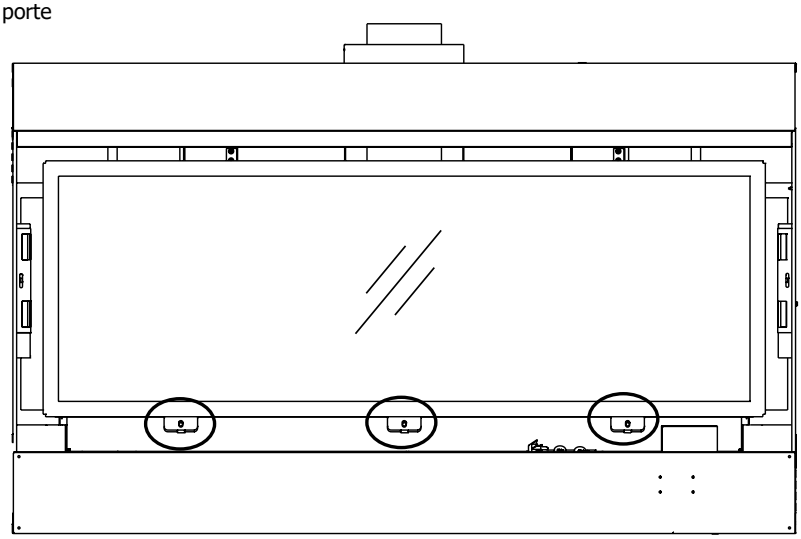

Schéma 3

Installation / retrait du pare-feu / de l'encadrement de porte intérieur

L'encadrement de porte intérieur (3) est vendu séparément. disponible en acier inoxydable ou noir.

1. Le cadre intérieur de la porte (1) et le pare-feu (2) sont fixés de série à l'appareil. Retirer le cadre intérieur de la porte et le pare-feu en tirant vers soi sur le bas du cadre en un seul bloc, puis le soulever.

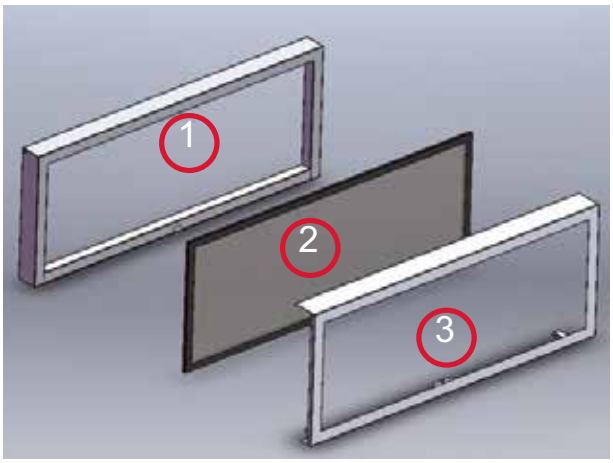

2. Retirer les vis depuis l'intérieur du cadre intérieur de la porte et les mettre de côté, ainsi que les ferrures de fixation (ferrures non illustrées ci-dessous). Enlever le pare-feu du cadre intérieur de la porte.

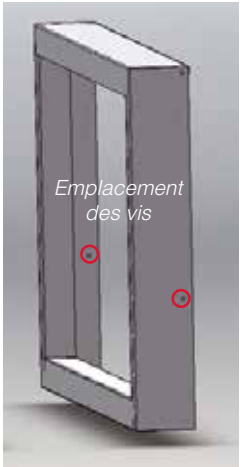

3. Installer le pare-feu dans l'encadrement de porte intérieur - fixer le pare-feu en pliant les 6 languettes situées aux emplacements indiqués ci-dessous.

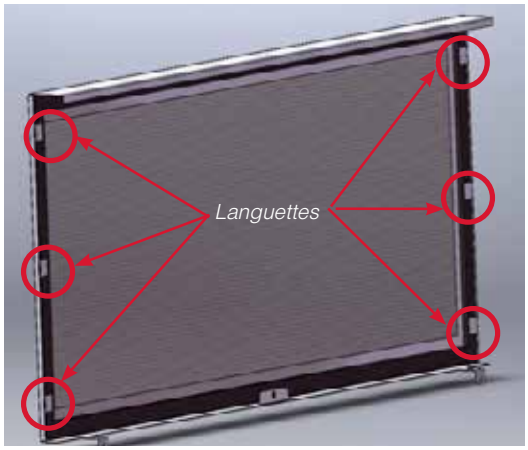

4. Accrocher l'encadrement de porte intérieur (3) et le bloc du pare-feu (2) par-dessus le cadre intérieur de la porte.

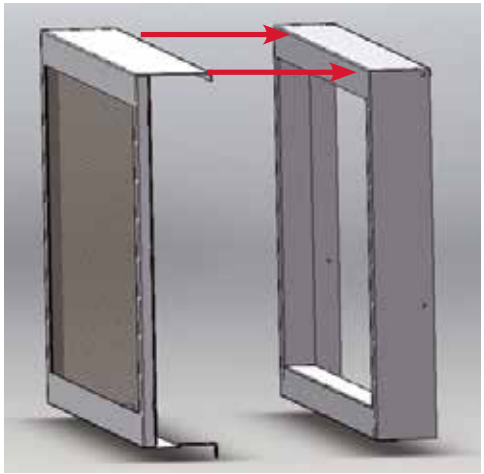

5. Plier la languette centrale vers le haut et la fixer à l'aide d'une vis pour attacher l'encadrement et le pare-feu au cadre intérieur de la porte.

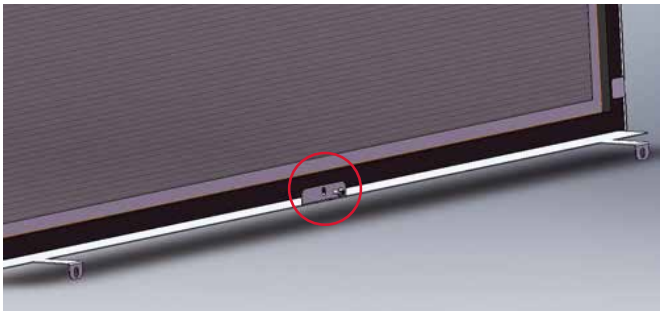

6. Attacher l'ensemble finalisé à la porte vitrée sur l'appareil.

7. Fixer l'ensemble à l'aide d'une vis de chaque côté.

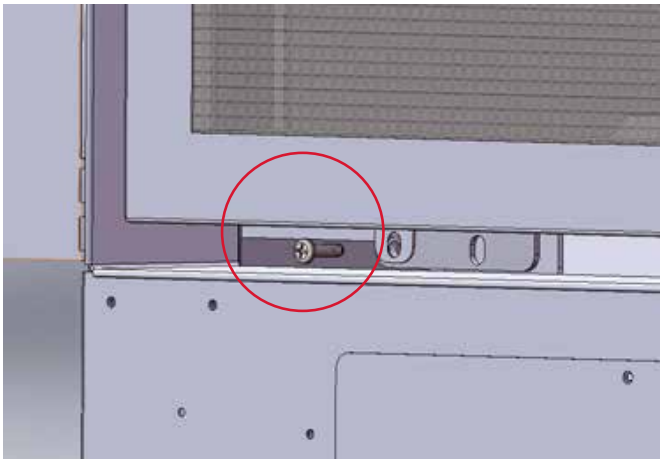

8. Modèle HZ42STE seulement - répéter les étapes 1 à 7 pour installer le pare-feu et l'encadrement de porte de l'autre côté.

Installation de la façade Verona en 4 parties

1) Pour l'installation du pare-feu obligatoire - voir les consignes d'installation du pare-feu.

2) Installer les ferrures de fixation à l'arrière de la façade - 3 vis par ferrure dans les emplacements indiqués ci-dessous.

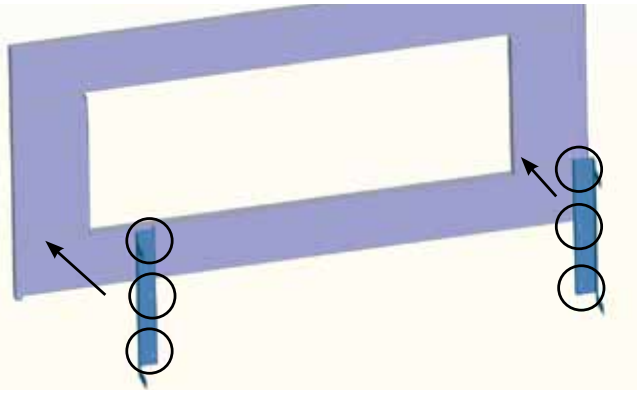

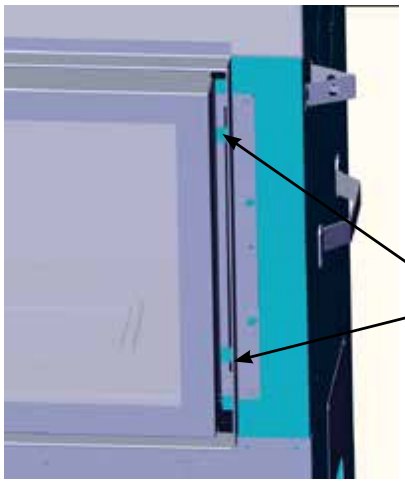

3) Pour installer la façade en 4 parties - accrocher les ferrures (situées à l'arrière de la façade) sur les 2 languettes du milieu de l'encadrement de la porte vitrée. En cas d'utilisation de matériaux de finition plus épais, la façade devra être ajustée jusqu'à 1/2 po vers l'extérieur.

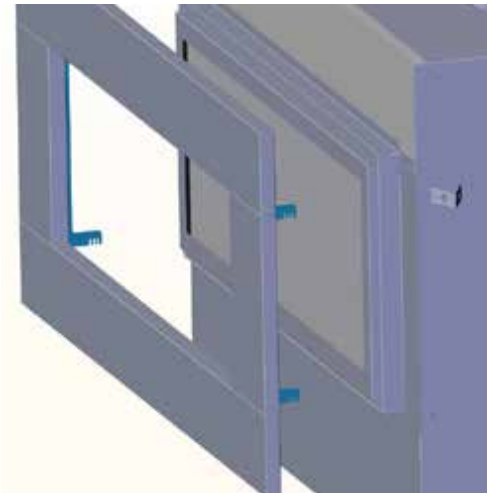

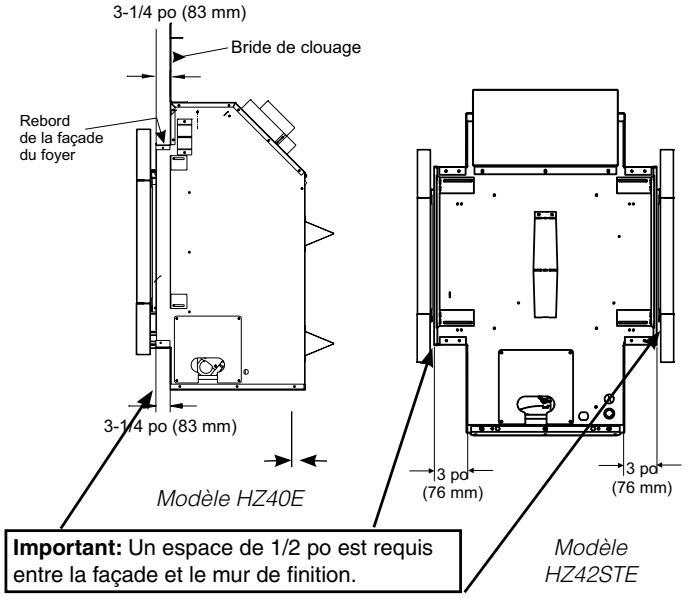

4) Modèle HZ42STE-10 SEULEMENT - Répéter les étapes 1 à 3 pour installer la façade de l'autre côté.

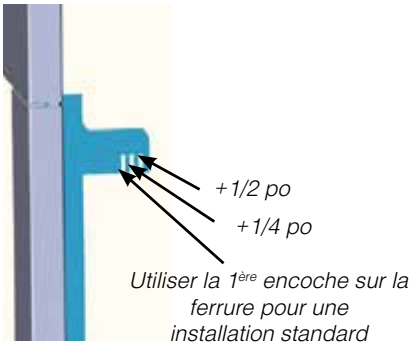

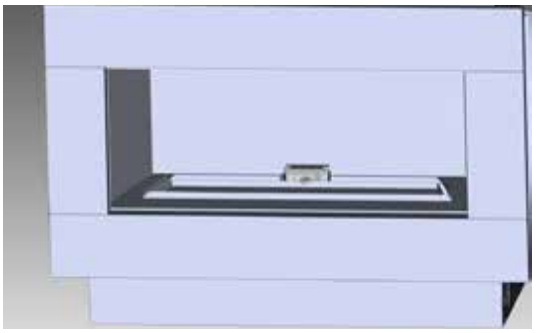

Installation de l'encadrement de porte extérieur

Installer l'encadrement de porte extérieur sur l'appareil en accrochant les ferrures de montage de gauche et de droite dans les fentes sur le côté de la chambre de combustion, comme illustré ci-dessous. Il est recommandé d'utiliser la première fente de montage sur les 3 existantes (celle la plus proche du revêtement de l'encadrement de porte) de sorte que la façade et le revêtement de l'encadrement de porte soient alignés l'un par rapport à l'autre.

REMARQUE : Il y a 3 fentes de montage disponibles pour permettre de s'adapter à toute finition qui dépasserait légèrement la façade.

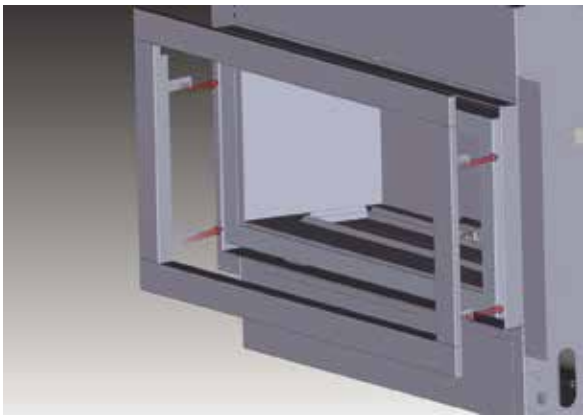

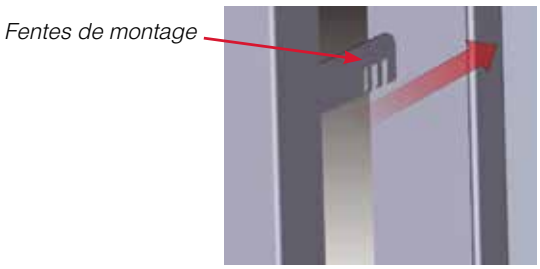

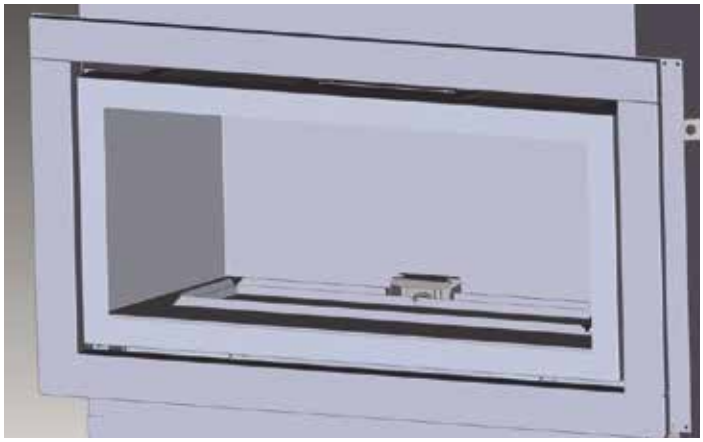

Installation terminée comprenant les encadrements de porte intérieur et extérieur

Remarque :

L'encadrement de porte intérieur peut être installé seul ou avec l'encadrement de porte extérieur. L'encadrement de porte extérieur ne peut pas être installé seul. Pour installer l'encadrement de porte extérieur, il faut installer au préalable l'encadrement de porte intérieur.

Consignes d'utilisation

1. S'assurer d'avoir lu et bien compris ces consignes avant de mettre en marche l'appareil.
2. Vérifier que le câblage électrique est correctement fait et que les fils sont bien isolés pour éviter tout choc électrique.
3. Vérifier qu'il n'y a pas de fuites de gaz.
4. S'assurer que la vitre de l'encadrement de la porte vitrée est correctement installée. Ne jamais faire fonctionner l'appareil sans cette vitre.
5. Vérifier que l'évacuation et le chapeau d'évacuation ne sont pas obstrués.
6. L'appareil ne doit jamais être éteint puis rallumé sans avoir patienté au moins 60 secondes.

Premier allumage

Le **PREMIER ALLUMAGE** du foyer est une étape du processus de "cuisson" de la peinture. Pour s'assurer que la peinture est parfaitement sèche, il est recommandé de faire fonctionner le foyer une première fois pendant au moins quatre (4) heures avec le ventilateur en fonction.

Lors de la première utilisation, l'appareil dégage une odeur causée par la "cuisson" de la peinture et la combustion de résidus d'huiles employées au cours de la fabrication. Ces émissions risquent de déclencher les détecteurs de fumée du bâtiment. Ouvrir quelques fenêtres pour ventiler la pièce pendant quelques heures.

Le nettoyage de la vitre sera peut-être nécessaire une fois l'appareil refroidi.

Remarque : En mettant en marche l'appareil une fois la vitre refroidie, une condensation peut se produire et embuer la vitre. Cette condensation est normale et se dissipera après quelques minutes à mesure que la vitre se réchauffera.

NE PAS NETTOYER LA VITRE LORSQU'ELLE EST CHAUDE !

NE PAS FAIRE FONCTIONNER L'APPAREIL SI LA VITRE DE FAÇADE N'EST PAS EN PLACE.

Au cours des premiers allumages, un film blanc peut se former sur la vitre durant le processus de "cuisson". La vitre doit être nettoyée, sinon le film durcira et deviendra très difficile à enlever. Utiliser un nettoyant non abrasif et NE JAMAIS NETTOYER LA VITRE LORSQU'ELLE EST CHAUDE.

Bruits normaux de fonctionnement des foyers au gaz

Il est possible que vous entendiez certains bruits en provenance de votre foyer au gaz. Ces bruits sont tout à fait normaux et résultent des nombreux calibres et types d'acier utilisés dans la fabrication du foyer. Voir quelques exemples ci-dessous. Ce sont des **bruits normaux de fonctionnement** qui ne doivent pas être considérés comme des défaillances de l'appareil.

Plateau de brûleurs :
Le plateau de brûleurs est placé directement sous le(s) tube(s) des brûleurs et sous les bûches. Il est fabriqué avec un matériau de calibre différent du reste de la chambre de combustion et du corps du foyer. Ainsi, les types d'acier de différentes épaisseurs se dilatent et se contractent différemment selon leur nature, ce qui peut causer des "cognements" et des "craquements". Ces bruits devraient se produire également durant les changements de température à l'intérieur de l'appareil. Ceci est tout à fait normal pour des chambres de combustion en acier.

Flamme de la veilleuse :
Lorsque la flamme de la veilleuse est allumée, elle peut émettre un très léger "sifflement".

Valve de contrôle du gaz :
À l'ouverture et à la fermeture de la valve de contrôle de gaz, un cliquetis peut se faire entendre. Ce bruit est normal et attribuable au fonctionnement normal d'une valve ou d'un régulateur de gaz.

Corps de l'appareil/Chambre de combustion :
Les différents types d'acier de différentes épaisseurs se dilatent et se contractent différemment selon leur nature, causant des "cognements" et des "craquements" tout au long du processus.

Thermodisque du ventilateur :
Lorsque cet interrupteur activé par la chaleur est sur ON, un léger "cliquetis" se fait entendre. Il s'agit des contacts de l'interrupteur qui se ferment. Ce bruit est tout à fait normal.

Copie des instructions apposées sur la plaque d'allumage

FOR YOUR SAFETY READ BEFORE LIGHTING
POUR VOTRE SÉCURITÉ – À LIRE AVANT LA MISE EN MARCHE

WARNING: If you do not follow these instructions exactly, a fire or explosion may result causing property damage, personal injury or loss of life. Improper installation, adjustment, alteration, service or maintenance can cause injury or property damage. Refer to the owner's information manual provided with this appliance. For assistance or additional information consult a qualified installer, service agency or gas supplier.

AVERTISSEMENT : Quiconque ne respecte pas scrupuleusement les instructions de la présente notice risque de déclencher un incendie ou une explosion pouvant entraîner des dégâts matériels ou des blessures pouvant être mortelles.
Tout défaut d'installation, de réglage, de modification, de service ou d'entretien peut entraîner des blessures ou des dommages matériels. Reportez-vous au manuel d'utilisation fourni avec cet équipement. Pour obtenir de l'aide ou des informations complémentaires, consulter un installateur ou un service d'entretien qualifié, ou le fournisseur de gaz.

A) This appliance is equipped with an ignition device which automatically lights the pilot.
Do not try to light the pilot by hand.
B) BEFORE OPERATING smell all around the appliance area for gas. Be sure to smell next to the floor because some gas is heavier than air and will settle on the floor.
WHAT TO DO IF YOU SMELL GAS
- Do not try to light any appliance.
- Do not touch any electric switch, do not use any phone in your building.
- Leave the building immediately.
- Immediately call your gas supplier from a neighbours phone. Follow the gas supplier's instructions.
- If you cannot reach your gas supplier, call the fire department.

C) Do not use this appliance if any part has been under water. Immediately call a qualified service technician to inspect the appliance and to replace any part of the control system and any gas control which has been underwater.

A) Cet appareil est muni d'un dispositif d'allumage qui allume automatiquement la veilleuse.
Ne tentez pas d'allumer la veilleuse manuellement.
B) AVANT LA MISE EN MARCHE, reniflez tout autour de l'appareil pour déceler une odeur de gaz. Reniflez au niveau du plancher, car certains gaz sont plus lourds que l'air et peuvent s'accumuler au niveau du sol.
QUE FAIRE SI VOUS SENTEZ UNE ODEUR DE GAZ :
- Ne tentez pas d'allumer l'appareil
- Ne touchez à aucun interrupteur; n'utilisez pas le téléphone se trouvant dans le bâtiment.
- Quittez immédiatement le bâtiment.
- Appelez immédiatement votre fournisseur de gaz depuis un téléphone extérieur. Suivez les instructions du fournisseur.
- Si vous ne pouvez pas rejoindre le fournisseur, appelez le service incendie.

C) N'utilisez pas cet appareil s'il a été plongé dans l'eau, même partiellement. Faites inspecter l'appareil par un technicien qualifié et remplacez tout élément du système de contrôle ou de commande qui a été plongé dans l'eau.

CAUTION: Hot while in operation. Do not touch. Severe burns may result. Due to high surface temperatures keep children, clothing and furniture, gasoline and other liquids having flammable vapors away. Keep burner and control compartment clean. See installation and operating instructions accompanying appliance.

ATTENTION : Surfaces chaudes lorsque l'appareil est en marche. Ne pas toucher. Risque de brûlures graves. En raison des températures élevées, les enfants, les vêtements et le mobilier, le carburant et tout autre liquide aux vapeurs inflammables doivent être tenus éloignés de l'appareil. Nettoyer régulièrement le brûleur et le compartiment des commandes. Voir les consignes d'installation et d'utilisation fournies avec l'appareil.

OPERATING INSTRUCTIONS / CONSIGNES DE FONCTIONNEMENT

1) STOP! Read the safety information above on this label.
2) Ensure the Main switch is in the ON position and/or the wall mounted battery holder (if equipped) is in the <REMOTE> position.
3) Press and release the ON/OFF button on the remote handheld transmitter. An audible beep should be heard from the receiver. If not using the remote, the unit can also be turned on by sliding the battery holder switch to the <ON> position (if equipped).
4) After approximately 4 seconds the spark ignition system will spark for 60 seconds to light the main burner.
5) The unit will turn on.
Note: The first attempt to ignition will last approximately 60 seconds. If there is no flame ignition (rectification) the board will stop sparking for approximately 35 seconds. After this wait time, the board will start a second try for ignition by sparking for approximately 60 seconds. If there is still no positive ignition after the second attempt the board will go into lock out.
The system will need to be reset as follows (after going into lock out mode):
a) Wait 5 minutes - turn the system off by pressing the ON/OFF button on the remote.
b) After approximately 2 seconds press the ON/OFF button again.
c) Unit will repeat step 2.
6) If the appliance will not operate, follow the instructions, "To Turn Off Gas to Appliance" and call your service technician or gas supplier.
This appliance is equipped with an on-demand pilot that shuts off after seven days.

1) STOP! Lisez les instructions de sécurité sur la portion supérieure de cette étiquette.
2) S'assurer que le commutateur principal est en position ON et/ou que le bloc-piles mural (le cas échéant) est en position <REMOTE>.
3) Appuyer sur la touche ON/OFF de la télécommande puis relâcher. Un bip sonore retentira depuis le récepteur. Si vous n'utilisez pas la télécommande, l'appareil peut également être allumé en faisant glisser le commutateur du bloc-piles sur la position <ON> (le cas échéant).
4) Après environ 4 secondes, le système d'allumage produira une étincelle pendant 60 secondes pour allumer le brûleur principal.
5) L'appareil s'allumera.
Remarque : Au premier allumage, le système tente d'allumer les flammes pendant 60 secondes. Si l'essai est infructueux, le système fera une pause de 35 secondes. C'est ce qu'on appelle l'étape de rectification. Ce délai écoulé, le système tente à nouveau d'allumer les flammes en produisant des étincelles pendant 60 secondes. Si les flammes ne s'allument toujours pas, le système se met en mode verrouillage.
Il faut alors le réinitialiser en suivant les étapes ci-dessous (pour le déverrouiller) :
a) Attendre 5 minutes et éteindre l'appareil en appuyant sur la touche ON/OFF de la télécommande.
b) Attendre 2 secondes et appuyer encore une fois sur la touche ON/OFF.
c) L'appareil répètera l'étape 2.
6) Si l'appareil ne fonctionne pas, suivez les instructions "Pour couper le gaz au niveau de l'appareil" et appelez un technicien qualifié ou votre fournisseur de gaz.
Cet appareil est équipé d'une veilleuse sur demande qui s'éteint après sept jours.

TO TURN OFF GAS TO APPLIANCE / POUR COUPER LE GAZ AU NIVEAU DE L'APPAREIL

1) Press the ON/OFF button on the remote or slide the wall mount switch to the "OFF" position.
2) If service is to be performed–you must disconnect power and shut off gas to the unit.
1) Appuyer sur la touche ON/OFF de la télécommande ou faites glisser l'interrupteur mural sur la position "OFF".
2) Lors de l'entretien de l'appareil, vous devez débrancher l'alimentation électrique et couper le gaz alimentant l'appareil.

DO NOT REMOVE THIS INSTRUCTION PLATE
NE PAS ENLEVER CETTE ÉTIQUETTE D'INSTRUCTIONS

919-649b

Consignes d'entretien

1) Toujours couper le gaz et éteindre l'alimentation électrique avant de procéder au nettoyage. Pour le réallumage, se référer aux directives d'allumage. Nettoyer régulièrement le brûleur et le compartiment de contrôle en les brossant et en les aspirant au moins une fois par an.

2) Nettoyer l'appareil et la porte (jamais lorsque la surface est chaude) à l'aide d'un linge humide. Ne jamais utiliser un nettoyant abrasif. Nettoyer la vitre à l'aide d'un lave-vitres spécial pour foyers au gaz. ***Nettoyer la vitre lorsqu'elle commence à paraître trouble.***

3) La façade est recouverte d'une peinture résistant à la chaleur. Aucun autre type de peinture ne doit être utilisé pour réaliser des retouches (pas de peinture murale). Regency utilise la peinture StoveBrite - Noir métallique n°6309.

Remarque: Les façades et les panneaux intérieurs en acier inoxydable se décolorent naturellement avec le temps.

4) Vérifier périodiquement la position et l'état du brûleur, ainsi que la stabilité des flammes (elles doivent être stables et ne pas "sauter" du brûleur). En cas de problème, contacter un technicien qualifié.

5) L'appareil et le système d'évacuation doivent être inspectés avant utilisation, et au moins une fois par an, par un technicien qualifié, pour vérifier le débit de combustion et la qualité de l'air de ventilation et s'assurer qu'il n'y a pas d'obstruction.

Remarque: Ne jamais faire fonctionner l'appareil si la porte vitrée n'est pas bien en place.

6) Ne pas utiliser l'appareil s'il a été plongé, même partiellement, dans l'eau. Contacter immédiatement un technicien qualifié pour l'inspection de l'appareil et le remplacement de tout élément du système de contrôle ou de toute commande de gaz qui a été plongée dans l'eau.

.

7) Une fois l'entretien de l'appareil effectué, vérifier que le système de ventilation a bien été remis en place et isolé conformément aux directives du fabricant.

8) S'assurer que l'appareil fonctionne correctement après l'entretien.

Joint d'étanchéité de la vitre

Si le joint d'étanchéité de la vitre doit être remplacé, utiliser un joint de type tadpole (Pièce n° 846-683).

Porte vitrée

Votre foyer Regency® est équipé d'une vitre en céramique de 5 mm d'épaisseur résistant à de très hautes températures. Si la vitre a besoin d'être nettoyée, nous recommandons l'utilisation d'un nettoyant pour vitres homologué disponible chez tous les détaillants agréés. Ne pas utiliser de matériaux abrasifs.

PRÉCAUTIONS ET MISES EN GARDE :

* Attendre que la vitre refroidisse avant de la nettoyer.
* Ne pas remplacer la vitre par une vitre autre que celle fournie par le fabricant afin de ne pas annuler les garanties.
* Manipuler la porte avec soin pour éviter d'endommager la vitre.
* Éviter de cogner la vitre ou de la manipuler de façon brusque.
* Ne pas faire fonctionner l'appareil si la porte vitrée est enlevée, craquelée ou brisée.
* Porter des gants pour retirer une vitre endommagée ou cassée.
* Confier le remplacement du/des panneau(x) vitré(s) à un technicien qualifié ou autorisé.

Remplacement de la vitre

Si la vitre se brise après un impact, communiquer avec un détaillant Regency® autorisé pour se procurer une vitre de rechange.
La vitre de rechange en Neoceram (n°940-361/P) est vendue avec un joint d'étanchéité.

ATTENTION : Porter des gants pour retirer toute vitre endommagée ou brisée.

AVERTISSEMENT : Ne pas faire fonctionner l'appareil si les panneaux vitrés ont été enlevés ou s'ils sont fissurés ou brisés. Le remplacement de ces panneaux doit être effectué par un technicien qualifié ou agréé.

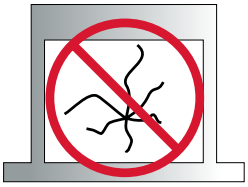

Entretien général du système d'évacuation

Effectuer une inspection du système d'évacuation deux fois par an en procédant comme suit :

1) Vérifier le système d'évacuation pour déceler la présence de rouille aux endroits exposés aux intempéries. Le cas échéant, la rouille apparaîtra sous forme de taches, de coulisses ou, dans les cas extrêmes, de trous. Remplacer immédiatement les pièces endommagées.

2) Retirer le chapeau d'évacuation et inspecter le conduit d'évacuation à l'aide d'une lampe de poche. Retirer tout nid d'oiseaux ou tout autre corps étranger s'il y a lieu.

3) S'assurer qu'il n'y a pas de traces de condensation excessive, comme la formation de gouttes d'eau dans le conduit interne, ni de fuites au niveau des joints. Une condensation persistante peut faire rouiller le chapeau, les gaines et les raccords. Plusieurs raisons peuvent en être la cause, notamment un tronçon horizontal trop long, des coudes trop nombreux ou des conduits extérieurs exposés au froid.

4) Inspecter les joints pour s'assurer qu'aucun tronçon ni raccord n'a bougé et qu'aucune pièce n'est lâche. Vérifier également la solidité des organes mécaniques, comme les ferrures de fixation murales ou le ruban d'étanchéité.

Remplacement de la valve

1) Éteindre l'appareil et le laisser refroidir à température ambiante.

2) **Couper** l'alimentation au gaz et débrancher l'alimentation électrique de l'appareil.

3) Retirer la façade ou l'encadrement de porte - voir les instructions dans le présent manuel.

4) Retirer l'écran grillagé (voir instructions du manuel) et la porte vitrée :

a) Retirer les 3 vis qui retiennent le bas de la porte, tel qu'illustré ci-dessous.

b) Basculer le bas de la porte de 45° vers l'extérieur, la pousser vers le haut et la retirer.

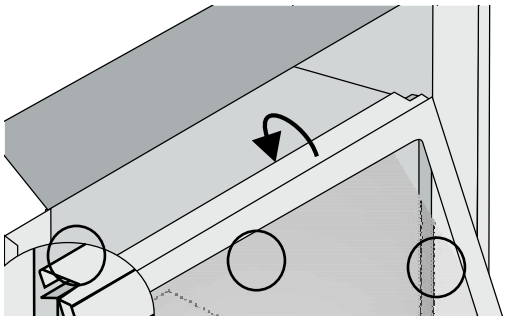

5) Retirer les panneaux intérieurs - procéder en sens inverse aux étapes de la section «Installation des panneaux intérieurs» dans ce manuel.

6) Retirer le couvercle du plateau du brûleur en le soulevant vers le haut et vers l'extérieur, comme indiqué ci-dessous.

* Avant de démonter le brûleur, retirer les cristaux, les galets, les pierres à sauna et les panneaux intérieurs s'il y a lieu.

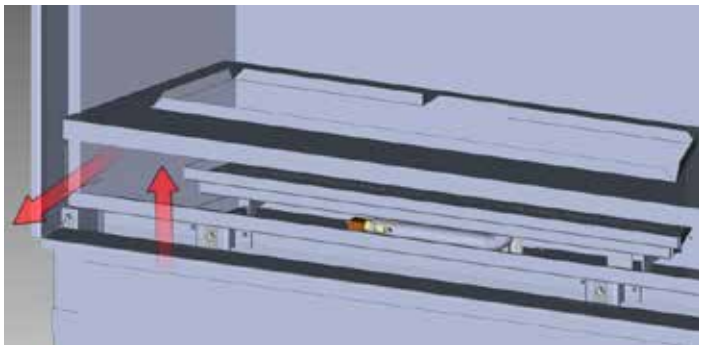

7) Retirer les 3 vis qui retiennent le brûleur - voir leurs emplacements ci-dessous.

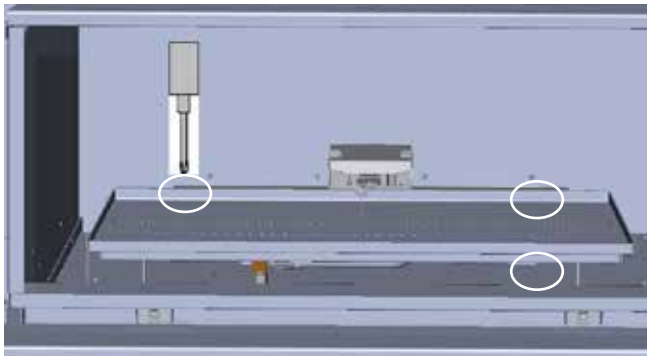

8) Faire glisser le brûleur vers la droite pour le dégager et le sortir de l'appareil.

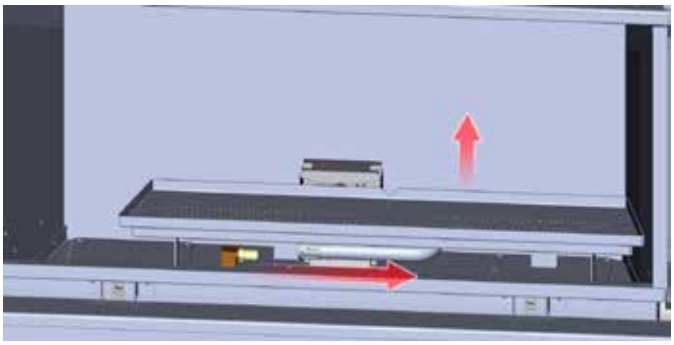

9) Retirer la plaque d'accès à la valve en dévissant les 8 vis localisées sur le schéma ci-dessous.

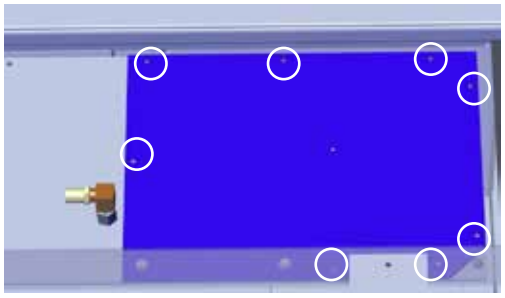

10) Débrancher la conduite d'alimentation au gaz et enlever le bloc de la valve.

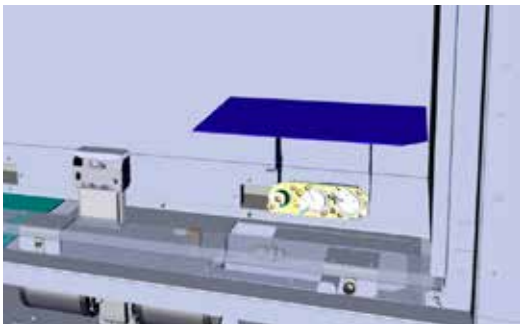

11) Remplacer la valve et procéder aux mêmes étapes en sens inverse.

Routine d'entretien annuel des appareils au gaz

Pour que votre appareil Regency continue de fonctionner correctement, un entretien périodique doit être effectué afin de s'assurer qu'il fonctionne au maximum de sa performance. Les éléments de la liste ci-dessous doivent être vérifiés par un technicien de service du gaz agréé lors de l'entretien annuel. Votre appareil peut nécessiter des contrôles plus fréquents si vous remarquez des changements dans son fonctionnement.
Les changements à rechercher peuvent inclure, sans se limiter à, un temps de démarrage prolongé, une augmentation du bruit du ventilateur, une accumulation de résidus ou de carbone, une accumulation blanche sur la vitre ou la chambre de combustion, une augmentation du bruit de fonctionnement, etc.
Si l'une de ces conditions ou d'autres se présentent, cessez d'utiliser l'appareil et planifiez une vérification avec votre technicien du gaz agréé local. La liste ci-dessous indique les éléments que votre technicien agréé devra vérifier et entretenir au moins une fois par an.

Nettoyer

- Vitre
- Briques et panneaux intérieurs
- Ports et obturateur d'air du brûleur
- Pales du ventilateur
- Jeu de bûches
- Orifices de la veilleuse
- Coiffe de la veilleuse (à changer au besoin)
- Détecteur de flammes (modèles avec allumage électronique)
- Électrode de flammes
- Orifice du brûleur
- Thermocouple (modèles millivolt)
- Thermopile (modèles millivolt)

Tests de fuite de gaz

- Vérifier le raccordement de la conduite de gaz au niveau de la valve
- Vérifier les raccordements de la valve d'arrêt
- Vérifier le raccordement à la sortie de la valve
- Vérifier le raccordement au niveau de l'orifice du brûleur principal
- Vérifier la conduite de carburant pour la veilleuse au niveau de la valve et de l'ensemble de la veilleuse

Inspecter

- Ensemble de la veilleuse
- Brûleur
- Joints/portes de relâchement de pression
- Joint de raccordement de cheminée au besoin
- Scellant de porte
- Chambre de combustion
- Ventilation
- Batteries (contrôle à distance, télécommande, boîtier à étincelles, à changer au besoin)
- Éléments du brûleur (à changer au besoin)
- Réglage de l'obturateur d'air
- Câblage

Vérifier

- Voltage au niveau du thermocouple et de la thermopile (modèles millivolt)
- Lecture en Ohms sur le détecteur de flammes (modèles avec allumage électronique)
- Pressions d'entrée et de sortie du carburant conformément à la plaque signalétique
- Lectures voltage/ohms sur la valve de gaz
- Lecture en Ohms au niveau du circuit de l'interrupteur marche/arrêt (modèles millivolt)

Pièces principales

	Pièce nº	Description
1	258-023	Encadrement de porte - Modèle HZ40E (pas de vitre)
2	940-361/P	Vitre plate en Neoceram - Modèle HZ40E
2a	846-683	Ruban d'étanchéité Tadpole pour vitre de 2-1/2 po de large (11 pi) (936-159)
3	256-039	Plateau du bas - Modèle HZ40E
4	256-525	Dispositif du brûleur Gaz naturel avec coiffe - Modèle HZ40E
4	256-530	Dispositif du brûleur Propane avec coiffe - Modèle HZ40E
5	904-345	Orifice nº53 - Propane
5	904-593	Orifice nº40 - Gaz naturel
6	911-084	Valve Gaz naturel SIT 885 IPI
6	911-085	Valve Propane SIT 885 IPI
7	911-276	Dispositif de la veilleuse IPI Gaz naturel
7	911-277	Dispositif de la veilleuse IPI Propane
8	258-574E/P	Dispositif de la valve SIT Gaz naturel - Modèle HZ40E
8	258-776E/P	Dispositif de la valve SIT Propane - Modèle HZ40E
9	910-157/P	Ventilateur de rechange (double)
10	258-013	Pare-feu
11	256-004F	Couvercle d'accès panneau avant
12	258-010F	Bandes de clouage latérales
13	258-001	Encadrement de porte interne
*	936-157	Joint de la vitre (vendu au pied) (9 pieds requis)
*	256-988F	Réducteur d'évacuation
15	258-917	Trousse complète du ventilateur
16	566-021	Protection de la veilleuse
17	566-022	Couvercle de la protection de la veilleuse

	Pièce nº	Description
*	911-032	Faisceau de câbles de 10 pi
*	911-338/P	Interrupteur mural du récepteur
*	910-592	Récepteur à distance (manuel) GTMF - Argent
*	911-175/P	Récepteur à distance (manuel) GTMF - Noir
*	911-335	Plaque murale du récepteur (blanc)
*	911-343	Plaque murale du récepteur (noire)
*	911-037	Détecteur de flammes
*	911-038	Électrode de veille de flammes
*	910-036	Orifice de la veilleuse Gaz naturel
*	910-037	Orifice de la veilleuse Propane
*	911-039	Coiffe de la veilleuse 2 sorties
*	911-137	Attache de la veilleuse
*	910-432	Tube de la veilleuse
*	910-142	Thermodisque du ventilateur
*	911-265	Module d'allumage
*	911-013	Interrupteur IPI/CPI
*	911-010	Moteur pas-à-pas / Modulateur - Gaz naturel
*	911-011	Moteur pas-à-pas / Modulateur - Propane
*		Pièces non illustrées

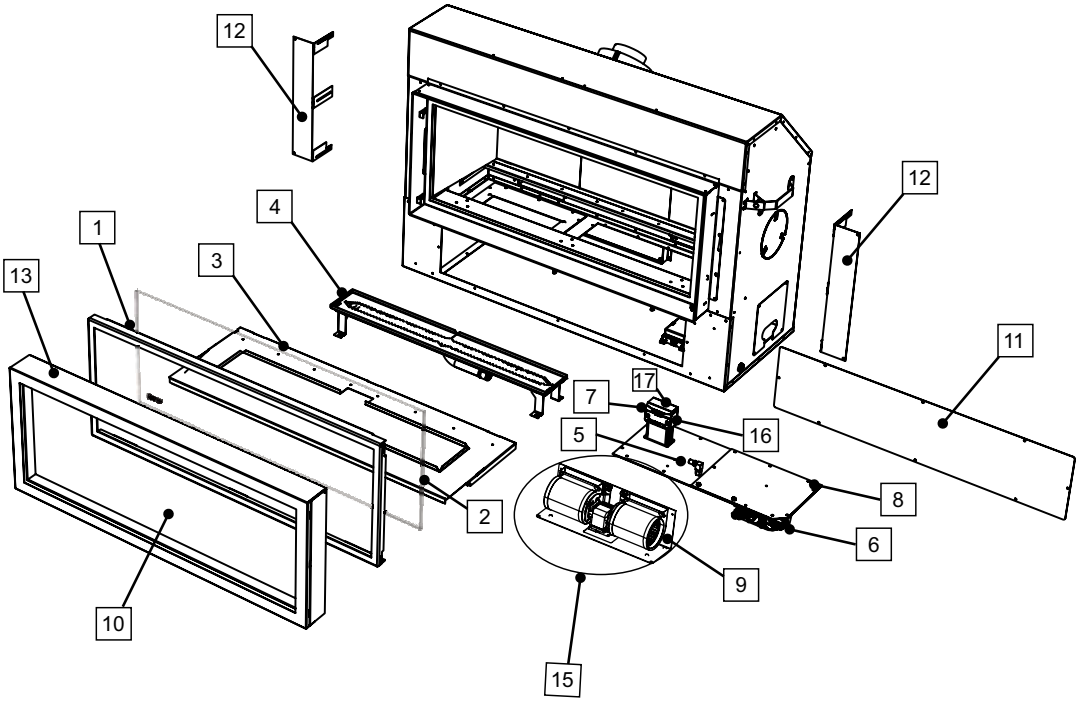

liste des pièces

Accessoires

	Pièce nº	Description
11.	256-908	Panneaux intérieurs noirs en émail
12.	256-954	Façade - Noir
	256-957	Façade - Acier brossé
	256-934	Encadrement de porte extérieur - Noir
	256-947	Encadrement de porte extérieur - Acier inoxydable
	256-944	Encadrement de porte intérieur - Noir
	256-967	Encadrement de porte intérieur - Acier inoxydable
	256-951	Vitrage à contour Verona - Noir pur
	258-917	Trousse du ventilateur
	258-013	Pare-feu
	256-930/P	Jeu de bûches
13.	258-023	Encadrement de porte (sans vitre)

Sac de 5 livres de cristaux de verre

Pièce nº	Description
946-775	Cristaux - Noir réfléchissant
946-776	Cristaux - Cuivre
946-777	Cristaux - Feu stellaire
946-672	Galets de rivière naturelle
946-674	Pierres à sauna en céramique
946-710	Pierres volcaniques - Ardoise/Gris
946-711	Pierres volcaniques - Ivoire/Brun roux

Sac de 1 livre de cristaux de verre

Pièce nº	Description
946-675	Cristaux - Noir réfléchissant
946-676	Cristaux - Cuivre
946-677	Cristaux - Feu stellaire
258-900	Ensemble de montage en acier
946-556	Système de conduits Heat Wave

Sac de 5 livres de perles de verre

Pièce nº	Description
946-739	Perles de verre - Noir
946-740	Perles de verre - Éclat de sangria
946-741	Perles de verre - Givré transparent
946-742	Perles de verre - Éclat de caramel

Sac de 1 livre de perles de verre

Pièce nº	Description
946-735	Perles de verre - Noir
946-736	Perles de verre - Éclat de sangria
946-737	Perles de verre - Givré transparent
946-738	Perles de verre - Éclat de caramel

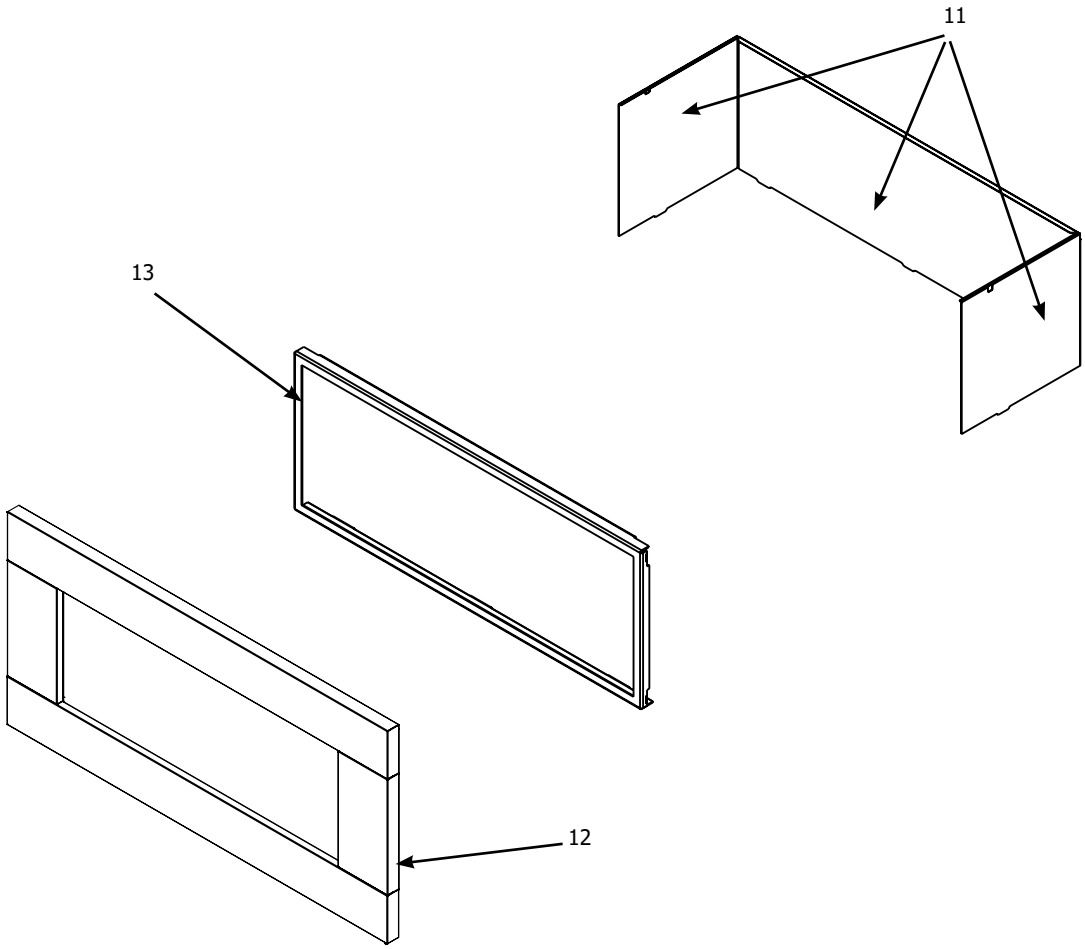

notes

garantie

Garantie à Vie Limitée

La présente garantie à vie limitée de FPI Fireplace Products International Ltée (pour les clients canadiens) et Fireplace Products U.S. Inc. (pour les clients américains) (désigné ci-après “FPI”) couvre l’acheteur d’origine de cet appareil tant qu’il reste dans son emplacement d’origine et n’est pas déplacé. Les pièces et composants couverts par la présente garantie à vie limitée et les périodes de garantie sont indiqués dans le tableau ci-dessous.

Dans ce document, l’appareil désigne un foyer au gaz, en encastrable au gaz, un poêle au gaz autoportant.

Cet appareil a été certifié et approuvé pour être utilisé seulement à l’intérieur.**

Cette garantie à vie limitée commence le jour où l'appareil a été acheté.

** Remarque : Certains modèles sont approuvés pour une utilisation à l’intérieur et à l’extérieur. Voir les manuels des produits pour plus de détails.

La présente garantie à vie limitée n’est en aucun cas transférable, modifiable ni négociable.

Foyers d’intérieur au gaz Garantie Pièces et main-d’œuvre	**Garantie à vie limitée**	**5 ans**	**2 ans**	**1 an**	**Garantie Fournisseur**	**Main-d’œuvre subventionnée* (Années)**
Chambre de combustion et échangeur de chaleur	✓					3
Tube du brûleur en acier	✓					3
Vitre (bris thermique seulement)	✓					3
Tous types de contours/plaques décoratives de finition, évacuations du châssis blanches/noires, ensembles de montage en acier		✓				3
Panneaux de briques/Jeux de bûches/Brûleurs/grilles en céramique		✓				3
Tous types de moulages		✓				3
Dispositif de la valve et composants de la commande de gaz (dispositif de la veilleuse, détecteurs de flammes, électrode d’allumage, tube de la veilleuse, orifices, thermocouple, thermopile)			✓			2
Autres composants électriques (modules de commande d’allumage, filage, faisceaux de câblage, dispositifs de câblage de l’éclairage, interrupteurs, ventilateurs, module de commande du ventilateur, bloc-piles, systèmes de contrôle à distance)			✓			2
Panneaux en émail/Panneaux en acier peint			✓			1
Évacuation/Composants de l’évacuation			✓			1
Contours en acier inoxydable				✓		1
Tous les contours en acier inoxydable Tous les contours en chrome noir/nickel brossé/cuivre antique Façades/contours Tous les panneaux vitrés noirs intérieurs/extérieurs					✓	1
Éléments décoratifs de la chambre de combustion (cristaux de verre, verre concassé, perles de verre, pierres volcaniques, en céramique, à sauna, galets de rivière, boulets décoratifs)				✓		1
Quincaillerie				✓		1
Clé électronique Wifi				✓		1
Écrans pare-feu /Vitre de sécurité				✓		1
Ampoules de l’éclairage d’appoint				✓		1
Vitre (fissures)				✓		1

Remarque : La couverture de la garantie indiquée ci-dessus peut ne pas être applicable puisque les composants et les options varient selon l’appareil acheté.

Conditions :
La présente garantie couvre uniquement les vices de fabrication ou les défauts des composants assemblés à l'usine de FPI, sauf indication contraire énoncée dans la présente.

*** Cette garantie ne couvre pas les frais de déplacement, le kilométrage, le carburant ni les péages du détaillant pour les travaux de diagnostic ou d'entretien. Tous les frais de main-d'œuvre payés aux détaillants agréés sont des frais subventionnés et prédéterminés. Les détaillants peuvent vous facturer les frais de déplacement et le temps supplémentaire au-delà de cette subvention.**

Toute pièce qui s'avère défectueuse pendant la période de garantie précisée plus haut sera réparée ou remplacée, au choix de FPI, par l'intermédiaire d'un distributeur accrédité, d'un détaillant ou d'un représentant désigné préautorisé, à la condition que la pièce défectueuse soit retournée au distributeur, au détaillant ou au représentant pour inspection, si requis par FPI. Par ailleurs, FPI peut, à sa discrétion, se décharger de toutes ses obligations en ce qui concerne la présente garantie en remboursant à l'acheteur d'origine le prix d'achat du produit une fois vérifié. Le prix d'achat doit être confirmé par la facture de vente originale. **Le détaillant autorisé ou tout autre détaillant FPI autorisé est responsable, après approbation préalable de FPI, du diagnostic et de la réparation sur place concernant toute réclamation au titre de la garantie. En cas de négligence dans l'exécution des travaux, FPI n'est pas tenue responsable des réparations ni des coûts de fabrication de détaillants ou représentants qui n'ont pas été autorisés au préalable par FPI.**

À tout moment, FPI se réserve le droit d'inspecter le produit ou la pièce défectueuse faisant l'objet d'une réclamation et rapporté sur le terrain ou à l'endroit où il a été déposé, avant de traiter ou d'honorer toute réclamation. Le refus de se soumettre à cette condition annulera la présente garantie.

Toutes les réclamations doivent transiger par le détaillant chargé de traiter la réclamation et doivent comprendre une copie de la facture de vente (preuve d'achat pour l'acheteur). Toute réclamation doit être complète et fournir des explications détaillées et les renseignements nécessaires à FPI pour être prise en compte et traitée. **Toute réclamation incomplète peut être rejetée.**

Les appareils sont sujets à une limite d'un seul remplacement pour l'acheteur d'origine au cours de la période de garantie. L'appareil doit être installé conformément aux directives du fabricant détaillées dans le manuel d'installation. Tous les codes et règlements locaux et nationaux doivent être respectés.

Il est de la responsabilité de l'installateur de s'assurer que l'appareil fonctionne comme il se doit au moment de l'installation.

L'acheteur d'origine est responsable de l'entretien annuel de l'appareil, comme précisé dans le manuel de l'utilisateur. Comme indiqué ci-dessous, la présente garantie peut être annulée en cas de dommages causés par le manque d'entretien de l'appareil.

Les dossiers et les reçus de tout entretien réalisé sur l'appareil doivent être conservés en cas de besoin si le détaillant soumet une demande de garantie.

Pièces détachées : Les pièces de rechange ou de réparation achetées par le client à FPI après expiration de la garantie originale de l'appareil, ont une période de garantie de **90 jours** à partir de la date d'achat, valable seulement avec la preuve d'achat. Toute pièce défectueuse sera réparée ou remplacée à notre discrétion. La garantie ne couvre pas la main d'œuvre sur ces pièces.

Finitions spéciales : Un an sur les façades et contours en nickel brossé, chrome noir et cuivre antique. Il faut s'attendre à des changements de couleur au fur et à mesure que le produit « vieillit » sous l'effet d'un chauffage et d'un refroidissement constants. FPI garantit le produit pour tout défaut de fabrication sur le produit d'origine. Toutefois, la garantie du fabricant ne couvre pas les changements de couleur et les marques, comme les empreintes digitales, etc. appliquées après l'achat du produit. Les dommages causés par l'utilisation de nettoyants abrasifs ne sont pas couverts par la garantie.

Si des dégâts ont été constatés pendant le transport, qu'ils soient extérieurs ou intérieurs, le détaillant doit en être informé dans les trois jours. Toutes les réclamations relatives à des dommages doivent être soumises par le détaillant qui s'occupe de la réclamation, avec une copie de facture de vente (preuve d'achat). Toutes les réclamations doivent être complètes et fournir toutes les explications détaillées demandées par FPI pour être prises en compte lors de l'évaluation. **Les demandes incomplètes peuvent être rejetées.**

Comme il s'agit d'une garantie à vie limitée, si l'appareil doit être remplacé, l'appareil acheté ne sera peut-être pas remplacé par un appareil de même modèle. Dans ce cas, FPI remplace votre appareil par un appareil similaire au moment du remplacement selon les termes de la présente garantie à vie limitée, mais UNIQUEMENT dans le cas où une pièce couverte par ladite garantie s'avère défectueuse. Veuillez vous référer au tableau de la première page de la présente garantie pour connaître les pièces couvertes. Les changements dans les produits peuvent être liés à la discontinuité de l'appareil d'origine, à des changements dans les exigences réglementaires, à l'évolution des produits, etc. qui sont hors du contrôle de FPI. **La présente garantie à vie limitée ne couvre pas les frais d'installation, ni les frais associés aux changements des dégagements requis pour l'appareil de**

remplacement, les plaques de foyer, les manteaux, les matériaux de revêtement ou de façade tels que l'encadrement, les murs finalisés en cloison sèche, en bois, avec des panneaux non combustibles, avec de la céramique, des briques, des pierres, du marbre, etc., les systèmes de ventilation ou de cheminée, ou les pièces du système de cheminée.

S'il n'est pas possible d'effectuer le remplacement approprié, FPI remboursera **50 %** du prix d'achat de l'appareil et de tous les accessoires FPI applicables (façades, panneaux de briques, éléments décoratifs, etc.) achetés au moment de la vente. **En aucun cas, FPI ne remboursera une quelconque partie du prix d'achat ou les coûts associés à d'autres pièces, y compris, mais sans s'y limiter, l'installation d'un nouvel appareil, les changements de dégagements requis pour un nouvel appareil, les plaques de foyer, les manteaux, les matériaux de revêtement ou de façade tels que l'encadrement, les murs finalisés en cloison sèche, en bois, avec des panneaux non combustibles, avec de la céramique, des briques, des pierres, du marbre, etc., les systèmes de ventilation ou de cheminée, ou les pièces du système de cheminée. Une copie du reçu ou de la facture de vente sera nécessaire pour valider le prix d'achat.**

Pour les appareils approuvés pour une utilisation intérieure ou extérieure :

Des bordures de finition et les façades en option peuvent être utilisées à l'extérieur. Les façades plaquées ne sont pas recommandées pour une installation à l'extérieur en raison du risque élevé d'oxydation à la surface. À noter qu'une certaine décoloration ou corrosion se produira en raison de l'exposition à l'environnement. Cela s'applique également à l'appareil au gaz. La rouille et la corrosion ne sont pas couvertes par les conditions de la garantie.

Des trousses d'évacuation peuvent être installés, mais ne sont pas recommandés dans les zones à forte humidité. L'appareil doit être ventilé de la même manière que s'il était installé à l'intérieur. Suivez les mêmes directives et les paramètres de ventilation lorsque l'appareil est installé à l'extérieur. Les chapeaux d'évacuation horizontale ne doivent pas se déverser dans le même espace que celui partagé par l'avant de l'appareil. Les chapeaux d'évacuation verticale sont recommandés.

Les appareils approuvés pour une utilisation à l'extérieur doivent être installés dans un châssis résistant aux intempéries, tout en respectant les dégagements par rapport aux matériaux combustibles, comme indiqué dans le manuel de l'appareil.

Exclusions :

Cette garantie à vie limitée ne couvre pas (ni n'inclut) la peinture, la rouille ou la corrosion de tout type causée par un manque d'entretien ou une évacuation inadéquate, un approvisionnement insuffisant en air de combustion, l'utilisation de produits chimiques corrosifs (ex : chlorine, sel, air, etc.), le manque d'étanchéité des portes, de la valve, de la veilleuse, de la couverture du ventilateur, de la porte de protection contre la surpression ou des vitres, les piles, la décoloration, le dépôt de carbone ou la salissure des jeux de bûches causés par l'utilisation de l'appareil. Elle ne couvre pas non plus la roche de lave, les braises en platine et rougeoyantes, les braises noires de chenet ni la vermiculite.

Cette garantie à vie limitée ne s'applique pas aux problèmes de dysfonctionnement, d'avaries ou de performance de l'appareil causés par des conditions environnementales ou géographiques, des dommages d'origine chimique, un courant descendant, une mauvaise installation, une installation effectuée par un installateur non qualifié, des composants de cheminées inadaptés (y compris, mais non exclusivement, la taille ou le type de chapeau d'évacuation), une erreur de fonctionnement, un mauvais usage, un usage abusif, l'utilisation de carburants inappropriés, un manque d'entretien régulier, des catastrophes naturelles, des intempéries tels que ouragans, tornades, tremblements de terre, inondations, des pannes de courant ou des actes de terrorisme ou de guerre.

FPI n'est soumise à aucune obligation d'améliorer ou de modifier un appareil déjà fabriqué (ex : aucune modification ni mise à jour ne sera effectuée sur un appareil existant même si les produits ont évolué).

Un appareil qui montre des signes de négligence ou d'usage abusif n'est pas couvert par les termes de la présente garantie, ce qui pourrait entraîner l'annulation de la présente garantie. Ceci inclut les Appareils dont la chambre de combustion est rouillée ou corrodée et dont le mauvais état n'a pas été signalé dans les **trois (3)** mois suivant son installation ou son achat.

L'utilisation, malgré leur état, d'appareils endommagés ou qui présentent des problèmes connus de l'acheteur, pouvant aggraver les dommages entraînera l'annulation de la présente garantie.

L'altération du numéro de série (effacement, retrait de l'étiquette ou numéro illisible) entraînera l'annulation de la présente garantie.

Des mouvements mineurs d'expansion et de contraction de l'acier sont normaux et ne sont donc pas couverts par la présente garantie.

Les dégâts causés aux produits ou aux pièces pendant leur transport ne sont pas couverts par la présente garantie.

L'utilisation conjointe de produits FPI avec des produits fabriqués ou fournis par d'autres fabricants, sans l'autorisation préalable de FPI, peut annuler la présente garantie.

Limites de responsabilité :
Le recours exclusif de l'acheteur d'origine par rapport à la présente garantie et la seule obligation de FPI à l'égard de cette garantie à vie limitée, expresse ou implicite, contractuelle ou délictuelle, se limitent à un remplacement, une réparation ou un remboursement, dans les conditions décrites ci-dessus. EN AUCUN CAS, FPI NE SERA TENUE RESPONSABLE AU TITRE DE LA PRÉSENTE GARANTIE DE TOUT DOMMAGE COMMERCIAL ACCIDENTEL OU NON ACCIDENTEL OU DE TOUT DOMMAGE CAUSÉ AU BIEN. DANS LA LIMITE AUTORISÉE PAR LA LOI APPLICABLE, FPI NE FOURNIT AUCUNE GARANTIE EXPRESSE AUTRE QUE LA PRÉSENTE GARANTIE SPÉCIFIÉE. LA DURÉE DE TOUTE GARANTIE IMPLICITE EST LIMITÉE À LA DURÉE DE LA GARANTIE EXPLICITE TEL QU'INDIQUÉ CI-DESSUS. SI LES GARANTIES IMPLICITES NE PEUVENT PAS ÊTRE EXCLUES, ELLES SONT ALORS LIMITÉES EN DURÉE À LA DURÉE DE LA PRÉSENTE GARANTIE.

Certains États aux États-Unis n'autorisent pas qu'une limite soit fixée à la durée d'une garantie implicite, ou autorisent l'exclusion ou la limitation des dommages directs ou indirects, de sorte que les limitations ou exclusions mentionnées ci-dessus peuvent ne pas vous concerner.

Les clients situés à l'extérieur des États-Unis doivent consulter les codes et règlements locaux, provinciaux ou nationaux qui s'appliquent pour connaître les conditions particulières qui peuvent s'ajouter à la présente garantie.

Comment bénéficier d'un service sous garantie :
Les clients doivent contacter leur détaillant autorisé pour obtenir un service sous garantie. Si ce dernier ne peut pas fournir ce service, veuillez contacter FPI par courrier à l'adresse mentionnée ci-dessous. Merci d'inclure une brève description du problème ainsi que votre adresse, vos coordonnées téléphoniques et votre courriel. Un représentant vous contactera pour fixer un rendez-vous pour une inspection ou un service sous garantie.

Garant Canada :

FPI Fireplace Products International Ltd.
6988 Venture St.
Delta, British Columbia
Canada, V4G 1H4

Garant États-Unis :

Fireplace Products U.S., Inc.
PO Box 2189 PMB 125
Blaine, WA
United States, 98231

Ou contactez le Service à la Clientèle de Regency au 1-800-442-7432 (tél.) / 604-946-4349 (téléc.) / customerservice@regency-fire.com (courriel)

Enregistrement du produit et service à la clientèle :
Merci d'avoir choisi un foyer Regency. Regency fait partie des chefs de file mondiaux dans la conception, la fabrication et la commercialisation de produits de foyer. Pour vous offrir le meilleur service possible, nous vous invitons à compléter le formulaire d'enregistrement de votre produit à l'adresse http://www.regency-fire.com/Customer-Care/Warranty-Registration.aspx dans les **quatre-vingt-dix (90)** jours suivant la date de votre achat.

REGENCY
PRODUITS DE FOYER

Enregistrement du produit et service à la clientèle :

Merci d'avoir choisi un foyer Regency. Regency fait partie des leaders mondiaux dans la conception, la fabrication et la commercialisation de produits de foyer. Pour vous offrir le meilleur service possible, nous vous invitons à compléter le formulaire d'enregistrement de votre produit sur notre site web sous Service à la Clientèle dans les quatre-vingt-dix (90) jours suivant la date de votre achat.

Pour les achats effectués au **CANADA ou aux ÉTATS-UNIS** :
http://www.regency-fire.com/Customer-Care/Warranty-Registration.aspx

Pour les achats effectués en AUSTRALIE :
http://www.regency-fire.com.au/Customer-Care/Warranty-Registration.aspx

Merci de compléter également le formulaire d'enregistrement de la garantie de votre produit de foyer Regency puis nous le retourner par courrier et/ou par fax pour permettre l'enregistrement de votre garantie. Il est important que vous nous fournissiez toutes les informations ci-dessous pour que nous puissions vous offrir le meilleur service possible.

Formulaire d'enregistrement de la garantie
(ou enregistrement en ligne à l'adresse web mentionnée ci-dessus)

Informations sur la garantie	
Numéro de série (obligatoire) :	
Date d'achat (obligatoire) (mm/dd/yyyy) :	
Informations sur le produit	
Type et modèle (obligatoire) :	
Informations sur le détaillant	
Nom du détaillant (obligatoire) :	
Adresse du détaillant :	
No de tél du détaillant :	
Installateur :	
Date d'installation (mm/dd/yyyy) :	
Vos coordonnées (obligatoire)	
Nom :	
Adresse :	
Téléphone :	
Courriel :	

Pour les achats au CANADA :

FPI Fireplace Products International Ltd.
6988 Venture St.
Delta, British Columbia
Canada, V4G 1H4

Tél : 604-946-5155
Télec. : 1-866-393-2806

Pour les achats aux ÉTATS-UNIS :

Fireplace Products U.S., Inc.
PO Box 2189 PMB 125
Blaine, WA
United States, 98231

Tél : 604-946-5155
Téléc. : 1-866-393-2806

Pour les achats en AUSTRALIE :

Fireplace Products Australia Pty Ltd
99 Colemans Road
Dandenong South, Vic.
Australia, 3175

Tél : +61 3 9799 7277
Téléc. : +61 3 9799 7822

Pour l'entretien de votre foyer, des astuces et des réponses aux questions les plus fréquentes, visitez la section Service à la Clientèle de notre site web. N'hésitez pas à contacter votre détaillant si vous avez des questions sur votre produit Regency.

CYCLE DE VIE DU PRODUIT :
En recyclant vos appareils usagés, vous détournez les déchets des décharges locales et vous contribuez à la protection de l'environnement. Vous réduisez également les besoins en matières premières pour la fabrication de nouveaux produits. Contactez votre municipalité pour connaître les services de recyclage des appareils, les programmes de recyclage locaux ou les services d'enlèvement des appareils afin de vous assurer que les composants et l'emballage de vos appareils Regency sont correctement recyclés.

Installateur : Merci de compléter l'information suivante

Adresse et nom du détaillant : _____

_____

Installateur : _____

N° de téléphone : _____

Date d'installation : _____

N° de série : _____

Regency Horizon® et SureFire® sont des marques déposées de FPI Fireplace Products International Ltée.

© 2025, FPI Fireplace Products International Ltée. Tous droits réservés.

Imprimé au Canada