REGENCY
PRODUITS DE FOYER

POÊLES AU GAZ

regency-fire.com

REGENCY CONTURA RC500E

Poêle au gaz de format intermédiaire

Modèle RC500E en fonte noire avec pierres volcaniques et ventilation arrière (appareil illustré sans pare-feu obligatoire).

POÊLE AU GAZ À 3 CÔTÉS

Le poêle au gaz Contura RC500E de Regency est doté d'un design élégant et épuré qui s'harmonise avec tout espace contemporain. Le feu est présenté dans une vue panoramique incurvée sur trois côtés, où les lignes épurées et les couleurs monochromes servent à mettre en valeur les flammes hautes et rayonnantes. Disponible en noir ou en blanc, vous pouvez personnaliser ce poêle au gaz moderne avec un lit de verre concassé, des pierres volcaniques ou une bûche traditionnelle.

SPÉCIFICATIONS	GAZ NATUREL	PROPANE
Puissance BTU maximum	23 000	22 000
Réductble (en BTU)	16 000	18 000
Rendement (régime continu)	67,13 %	66,85 %
Cote d'efficacité EnerGuide (au Canada seulement)	60,38 %	61,42 %

Modèle RC500E en fonte blanche avec porte vitrée et dessus avec bûches traditionnelles et ventilation sur le dessus (appareil illustré sans pare-feu obligatoire).

CARACTÉRISTIQUES STANDARD

- Vue des trois côtés sur les magnifiques flammes
- Éclairage intérieur pour ajouter une ambiance
- Ventilateur à vitesse variable
- Gaz naturel
- Pare-feu
- Allumage électronique avec télécommande
- Réglage modulaire des flammes
- Système de batteries de secours pour rester au chaud même en cas de coupure de courant
- Évacuation directe
- Conduit de cheminée réversible pour système de ventilation sur le dessus ou à l'arrière

CARACTÉRISTIQUES EN OPTION

- Disponible en fonte noire ou blanche, avec porte et dessus vitrés
- Cristaux, pierres volcaniques ou bûches traditionnelles au choix
- Trousse de conversion au propane
- Système de ventilation AstroCap[MC]
- Sorties d'évacuation directe verticale ou horizontale

Modèle RC500E avec pare-feu

REGENCY ULTIMATE™ U38 • U39 • U39E

Poêles au gaz de format intermédiaire

Modèle U39E avec porte enveloppante et grilles d'aération en nickel brossé et jeu de bûches traditionnelles (appareil illustré sans pare-feu obligatoire).

UN FEU MODERNE

La série des poêles à gaz Ultimate est encadrée par des lignes nettes et modernes qui offrent une vue exceptionnelle sur un feu magnifique, accentuée par le design enveloppant qui améliore le plaisir des flammes. Grâce à des réglages de chaleur contrôlables, votre feu Ultimate peut être réglé au maximum pour un rendement élevé ou réduit pour maintenir l'ambiance avec moins de chaleur. Réchauffez votre cuisine, votre chambre ou votre salon grâce à ces poêles au gaz efficaces et polyvalents.

SPÉCIFICATIONS (GAZ NATUREL)	U38	U39	U39E
Puissance BTU max.	38 000	38 000	38 000
Réductible (en BTU)	26 000	26,000	26 000
Rendement (régime continu)	71,63 %	77 %	77 %
Cote d'éfficacité EnerGuide (au Canada seulement)	63,94 %	73,45 %	73,45 %

SPÉCIFICATIONS (PROPANE)	U38	U39	U39E
Puissance BTU max.	34 000	38 000	38 000
Réductible (en BTU)	27 500	30 000	30 000
Rendement (régime continu)	71,71 %	77,80 %	77,80 %
Cote d'éfficacité EnerGuide (au Canada seulement)	64,59 %	75,68 %	75,68 %

Modèle U38 avec porte noire enveloppante, grilles d'aération noires et jeu de bûches en bois de grève (appareil illustré sans pare-feu obligatoire).

CARACTÉRISTIQUES STANDARD

- Gaz naturel
- Pare-feu
- Réglage de la hauteur des flammes
- Allumage électronique (modèle U39E)
- Système Millivolt avec télécommande Proflame (modèles U38 et U39)
- Télécommande Proflame II (modèle U39E)
- Évacuation de type B-vent (modèle U38)
- Évacuation directe (modèles U39 et U39E)
- Socle en acier noir
- Panneaux latéraux du socle
- Ventilateur à vitesse variable
- Porte enveloppante en nickel brossé ou noir
- Système de batterie de secours qui conserve la chaleur en cas de panne de courant

CARACTÉRISTIQUES EN OPTION

- Bûches de chêne naturel ou en bois de grève au choix
- Grilles d'aération en nickel brossé ou en noir
- Thermostat mural
- Trousse de réduction BTU
- Trousse de conversion au propane
- Systême de ventilation AstroCap^{MC} (modèles U39 et U39E)
- Sorties d'évacuation directe verticale ou horizontale (modèles U39 et U39E)

Modèle U38 avec pare-feu

REGENCY HAMPTON H15 • H27 • H35

Poêles au gaz de petit format, de format intermédiaire et de grand format

Modèle H27 avec grille décorative vitrée au fini gris anthracite.

UNE CHALEUR TRÈS PERFORMANTE

Notre série de poêles à gaz Hampton allie le charme intemporel des poêles en fonte à des jeux de flammes et de bûches inégalés, pour une expérience vraiment blouissante. Profitez de la commodité ultime d'un feu au gaz instantané sur simple pression d'un bouton et de la vue hypnotique de grandes flammes dans un poêle en fonte autoportant. Disponibles en trois tailles, les poêles au gaz Hampton apportent de la chaleur à votre maison tout en fournissant une chaleur à haut rendement pour faire des économies sur les factures de chauffage.

SPÉCIFICATIONS (GAZ NATUREL)	H15 PETIT	H27 INTERMÉDIAIRE	H35 GRAND
Puissance BTU max.	18 000	25 000	30 000
Réductible (en BTU)	12 700	18 000	21 500
Rendement (régime continu)	61,97 %	67,63 %	75,27 %
Cote d'efficacité EnerGuide (au Canada seulement)	55,33 %	61,22 %	70,86 %

SPÉCIFICATIONS (PROPANE)	H15 PETIT	H27 INTERMÉDIAIRE	H35 GRAND
Puissance BTU max.	18 000	22 000	29 500
Réductible (en BTU)	15 500	17 500	24 000
Rendement (régime continu)	63,69 %	66,51 %	75,77 %
Cote d'efficacité EnerGuide (au Canada seulement)	57,46 %	63,07 %	71,97 %

Modèle H35 avec grille décorative vitrée au fini en émail brun timberline.

CARACTÉRISTIQUES STANDARD

- Gaz naturel
- Éclairage d'appoint
- Télécommande ProFlame II (GTMFL)
- Thermostat (contrôle à distance intégré)
- Réglage modulable des flammes
- Éclairage
- Pare-feu
- Grille en fonte
- Vitrocéramique
- Conduit de cheminée réversible pour ventilation sur le dessus ou à l'arrière

CARACTÉRISTIQUES EN OPTION

- Fini en émail gris anthracite ou brun timberline
- Panneaux de briques en rouge ou brun (modèle H35E)
- Ventilateur à vitesse variable
- Thermostat mural
- Systême de ventilation AstroCap[MC]
- Système d'évacuation de teinte assortie
- Trousse de conversion au propane
- Modèles avec veilleuse permanente disponibles dans certaines régions

REGENCY CLASSIC™ C34 • C34E

Poêle au gaz de petit format

Modèle C34 avec pattes noires, porte noire et pare-feu.

UN FEU CLASSIQUE

Les poêles au gaz Regency Classic allient harmonieusement l'esthétique classique des poêles à bois à la commodité moderne du gaz. Ces poêles ne nécessitent pas de cheminée existante et peuvent être installés avec une évacuation directe afin d'utiliser l'air extérieur pour la combustion, ce qui permet à votre maison de conserver une ambiance douillette éternelle. Cette gamme Classic, comme tous les poêles au gaz Regency, fonctionne en toute sécurité sans électricité - vous gardant au chaud grâce à la chaleur rayonnante.

SPÉCIFICATIONS (GAZ NATUREL)	C34	C34E
Puissance BTU max.	32 000	32 000
Réductible (en BTU)	21 000	21 000
Rendement (régime continu)	71,68 %	71,68 %
Cote d'efficacité EnerGuide (au Canada seulement)	n/a	64,89 %

SPÉCIFICATIONS (PROPANE)	C34	C34E
Puissance BTU max.	29 000	29 000
Réductible (en BTU)	23 000	23 000
Rendement (régime continu)	72,02 %	72,03 %
Cote d'efficacité EnerGuide (au Canada seulement)	n/a	65,82 %

CARACTÉRISTIQUES STANDARD

- Gaz naturel ou propane
- Magnifique feu aux bûches incandescentes
- Pare-feu
- Réglage de la hauteur des flammes
- Système Millivolt avec télécommande Proflame (modèle C34)
- Allumage électronique avec télécommande Proflame II (modèle C34E)
- Évacuation directe
- Convecteur Airmate
- Verre de sécurité en vitrocéramique robuste
- Système de batterie de secours qui conserve la chaleur en cas de panne de courant

CARACTÉRISTIQUES EN OPTION

- Thermostat mural
- Ventilateur à vitesse variable
- Base de socle en acier noir
- Porte en fonte de couleur noire** ou argent
- Pattes en fonte noire ou nickel brossé
- Écran thermique inférieur (pour les poêles avec pattes)
- Système de ventilation AstroCap^MC
- Sorties d'évacuation directe verticale ou horizontale

** Les portes noires sont équipées de poignées noires en bois et de capuchons à charnière noirs

SPÉCIFICATIONS

DIMENSIONS

C34E

AVEC SOCLE

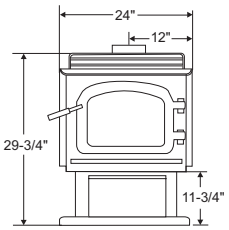

DESSUS

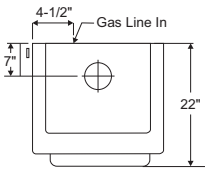

AVEC PATTES

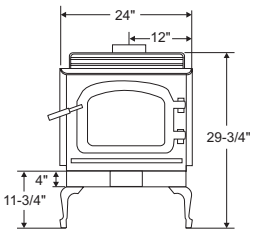

RC500E

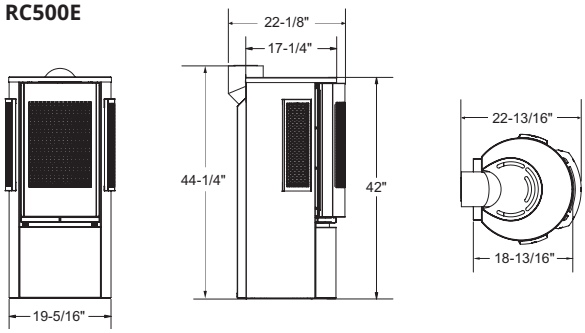

MODÈLES U38 ET U39 - VUE AVANT ET DE CÔTÉ

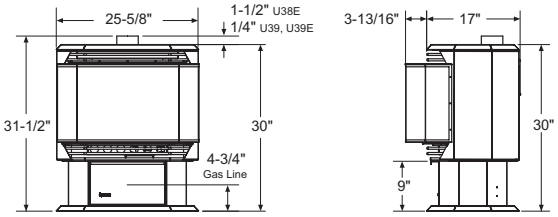

MODÈLES H15, H27 ET H35 VUE AVANT ET DE CÔTÉ

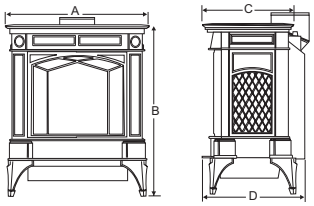

	H15	H27	H35
A	20-11/16 po	24-9/16 po	27-1/2 po
B	23-1/8 po	27-3/16 po	28-1/8 po
C	14-1/4 po	15-5/8 po	21-3/16 po
D	17-13/16 po	18-13/16 po	22-13/16 po
Poids d'expédition	198 lb	227 lb	322 lb

OPTIONS DE VENTILATION

U39

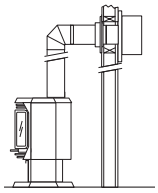

C34

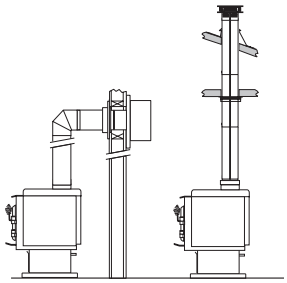

H15, H27, H35

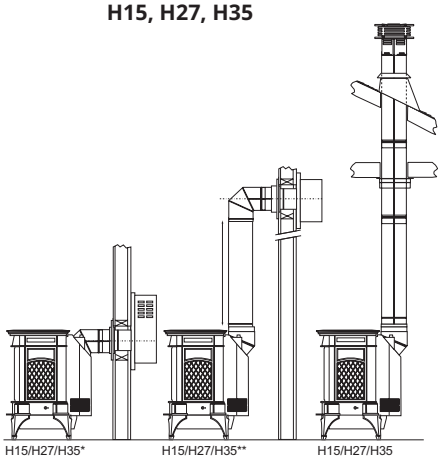

U38, U39

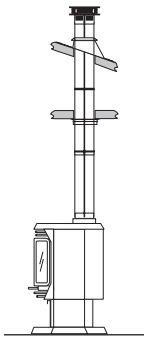

RC500E

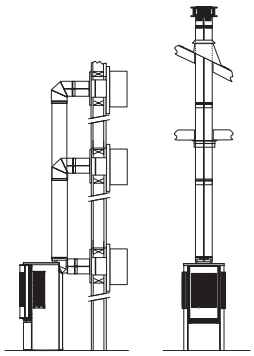

* Le modèle H15 peut être ventilé à l'horizontale grâce au système AstroCap[MC]. Dans une configuration d'évacuation à l'arrière, les modèles H27 et H35 requièrent une évacuation à pente montante.

** Le modèle H35 nécessite une pente de 1 pi minimum.

REMARQUE : Toutes les caractéristiques des produits peuvent faire l'objet de changements sans préavis. Avant d'installer le foyer, veuillez vous reporter au manuel de l'appareil pour des informations complètes et à jour.

DÉGAGEMENTS

DÉGAGEMENTS PAR RAPPORT AUX MATÉRIAUX COMBUSTIBLES - MODÈLES U38, U39 ET C34

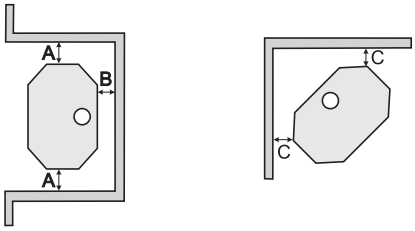

DÉGAGEMENTS PAR RAPPORT AUX MATÉRIAUX COMBUSTIBLES	U38 ÉVACUATION DE TYPE B-VENT	U39 ÉVACUATION DIRECTE SUR LE DESSUS	C34 ÉVACUATION DIRECTE
A - Du mur latéral à l'appareil	7-1/2 po	7-1/2 po	10 po
B - Du mur du fond à l'appareil	6 po	6 po	6 po
C (en angle) - Du mur latéral à l'appareil	2 po	2 po	1-1/2 po

B* - Le dégagement de la paroi arrière est nécessaire pour réguler la température et règler les problèmes de tirage. Ne réduire en aucun cas cet espace de dégagement.

DÉGAGEMENTS - MODÈLE RC500E

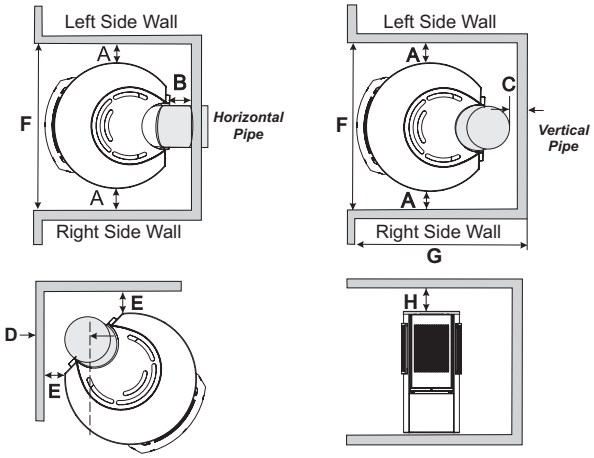

DÉGAGEMENTS		
A	Du mur latéral gauche ou droit à l'appareil	9 po
B	Du mur du fond à l'appareil	2 po
C	Du conduit d'évacuation verticale au mur du fond	2 po
D	Du mur à l'axe central du conduit	8-3/4 po
E	Du coin de l'appareil au mur (ventilation sur le dessus)	4 po
	Du coin de l'appareil au mur (ventilation à l'arrière)	5-3/4 po
F	Largeur de l'alcôve	50 po
G	Profondeur de l'alcôve	36 po
H	Plafond minimal depuis le dessus de l'appareil	15 po

DÉGAGEMENTS - MODÈLES H15, H27 ET H35

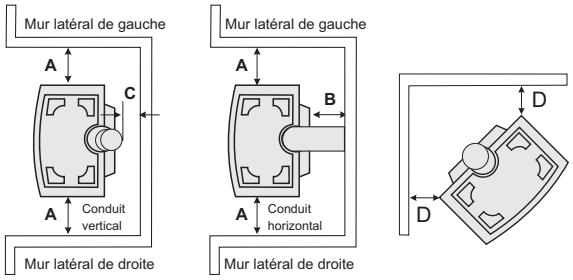

DÉGAGEMENTS PAR RAPPORT AUX MATÉRIAUX COMBUSTIBLES	H15	H27	H35
A - Du mur latéral à l'appareil	6 po	6 po	6-1/2 po
B - Du mure du fond à l'appareil	0 po*	3 po	6 po
C - De l'évacuation verticale au mur du fond	2 po	2 po	2 po
D - Du mur latéral à l'appareil (en angle)	2 po	2 po	2 po

Dégagement minimal de la sortie d'évacuation par rapport aux coins extérieur et intérieur :
6 po pour chapeau AstroCap^{MC} , 12 po pour chapeau Dura-Vent.
* Il est recommandé d'éloigner l'appareil du mur en cas d'installation du ventilateur en option pour faciliter l'installation et l'entretien de ce dernier.

REMARQUE : Toutes les caractéristiques des produits peuvent faire l'objet de changements sans préavis. Avant d'installer le foyer, veuillez vous reporter au manuel de l'appareil pour des informations complètes et à jour.

OPTIONS

FONCTIONS ET ACCESSOIRES		RC500E	C34	C34E	U39	U39E	U38	H15U	H15E	H27U	H27E	H35U	H35E
Veilleuse permanente*		·	✓	·	✓	·	✓	✓	·	✓	·	✓	·
Allumage électronique		✓	·	✓	·	✓	·	·	✓	·	✓	·	✓
Télécommande manuelle GTMF		✓	✓	✓	✓	✓	✓	·	✓	·	✓	·	✓
Télécommande manuelle Marche/Arrêt (On/Off) du thermostat		·	·	·	·	·	·	910-399*	·	910-399*	·	910-399*	·
Commutateur Marche/Arrêt (On/Off)		·	·	·	·	·	·	✓	·	✓	·	✓	·
Modulation des flammes		✓	✓	✓	✓	✓	✓	manuel	✓	manuel	✓	manuel	✓
Moteur pas-à-pas		✓	✓	✓	✓	✓	✓	·	✓	·	✓	·	✓
Trousse du ventilateur		✓	★	★	✓	✓	✓	★	★	★	★	★	★
Commande du ventilateur		télécom-mande	télécom-mande	télécom-mande	télécom-mande	télécom-mande	télécom-mande	manual	télécom-mande	manuel	télécom-mande	manuel	télécom-mande
Thermostat mural	De base - 911-138	★	★	★	★	★	★	★	★	★	★	★	★
	Programmable - 910-404/p	★	★	★	★	★	★	★	★	★	★	★	★

· Non offert ✓ De série ★ En option

**** Modèles avec veilleuse permanente 821 disponibles dans certaines régions.***

TÉLÉCOMMANDES COMFORT

Télécommande Fire Genie

Télécommande Proflame

Télécommande Proflame II

Thermostat mural programmable

Allumez et éteignez votre feu avec nos télécommandes Comfort. Elles peuvent être utilisées comme un thermostat, ce qui vous permet de régler et de maintenir automatiquement la température souhaitée, où que vous soyez dans la pièce.

Un thermostat mural Regency est une solution mains-libres pour maintenir une température constante dans votre maison. Choisissez le thermostat mural programmable et réglez différentes températures en fonction du moment de la journée selon votre mode de vie.

MAXIMIZER LE CONFORT ET LA PERFORMANCE

La technologie Direct Vent vous permet d'installer un poêle Regency presque n'importe où dans votre maison - aucune cheminée n'est nécessaire. Depuis le dessus de l'appareil, ventilez simplement votre poêle à travers un mur extérieur. Les appareils Direct Vent disposent d'une chambre de combustion scellée; l'air extérieur est utilisé pour la combustion, ce qui réchauffe votre maison et améliore la qualité de l'air intérieur.

PROFITEZ DE VOTRE REGENCY — POUR TOUJOURS

Grâce à notre garantie à vie limitée, vous profiterez de votre appareil Regency pendant de nombreuses années. Nous avons non seulement investi dans la qualité de fabrication, les matériaux les plus nobles et une construction robuste et durable, mais nous avons aussi soigneusement sélectionné un réseau de détaillants qui s'engage à vous apporter toute satisfaction. Nous savons que vous serez aussi fier(-ère) de votre Regency que nous.

Canada

ENERGUIDE

Recherchez la cote **ÉnerGuide** des foyers à gaz dans cette brochure

Basée sur la norme CSA P.4.1-15

Votre détaillant Regency

© 2025 FPI Fireplace Products International ltée. Regency[MC], Regency Ultimate[MC], Regency Classic[MC], Hampton[MC], Contura[MC] et AstroCap[MC] sont des marques de commerce déposées ou exclusives de FPI Fireplace Products International ltée.

Imprimé au Canada (06/25) Pièce nº 944-220

Version Nº: 2025-2