Encastrable à granules en fonte Hampton GCI60-2

Modèle	GCi60-2
Puissance thermique (en BTU)	7 817 - 38 437 BTU
Émissions (grammes/heure) - Certifié EPA	1,9 g/h
Rendement (EPA PCS) */**	78 %
Rendement (EPA PCI)	86 %
Taille du conduit de cheminée	4 po (102 mm)
Éligible au rabais de taxes en biomasse aux États-Unis */**	Oui

* L'éligibilité au rabais de taxes en biomasse aux États-Unis est basée sur la valeur PCS supérieure ou égale à 75 %.

** En cas d'utilisation d'un augmentateur de conduit pour passer de 4 po (102 mm) à 6 po (152 mm). Voir le manuel technique pour des informations plus détaillées.

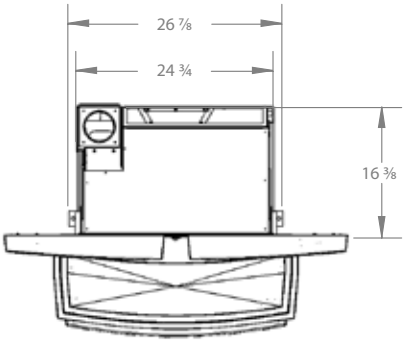

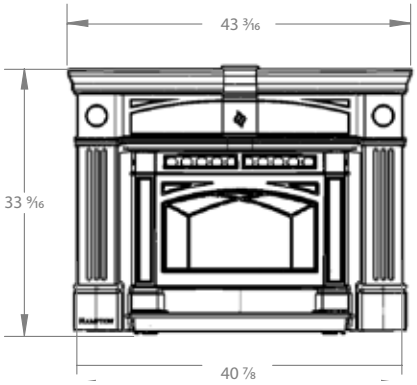

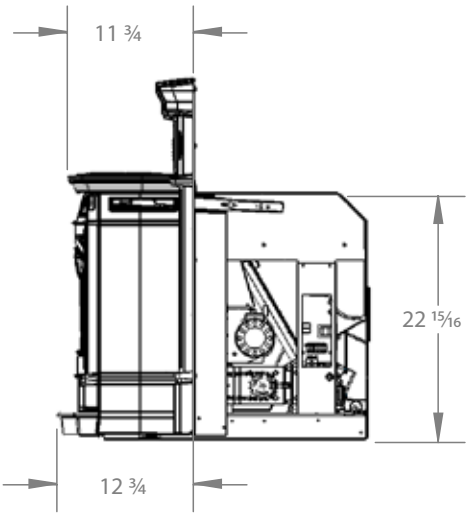

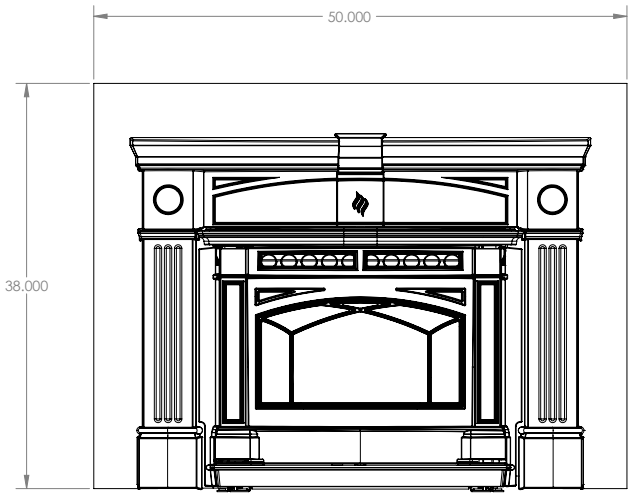

Dimensions des panneaux de remplissage

INSTALLATION

DÉGAGEMENTS PAR RAPPORT AUX MATÉRIAUX COMBUSTIBLES :

À INSTALLER COMME UN MODÈLE DE POÊLE ENCASTRABLE (FPI)
Dégagements minimaux par rapport aux matériaux combustibles :

A	De la paroi au centre de l'appareil	24 po (610 mm)
B	De la paroi au panneau de contour	2 po (51 mm)
C	De la partie inférieure de l'appareil au manteau non blindé de 12 po (305 mm)	33 po (838 mm)
D	De l'appareil au sommet du parement (saillant de 3/4 po [19 mm])	0 po (0 mm)
E	De l'appareil au parement latéral (saillant de 3/4 po [19 mm])	0 po (0 mm)
F	De l'ouverture de la porte de l'appareil à la bordure de la protection du plancher	6 po (152 mm)
G	Du côté de l'appareil à la bordure de la protection du plancher	6 po (152 mm)

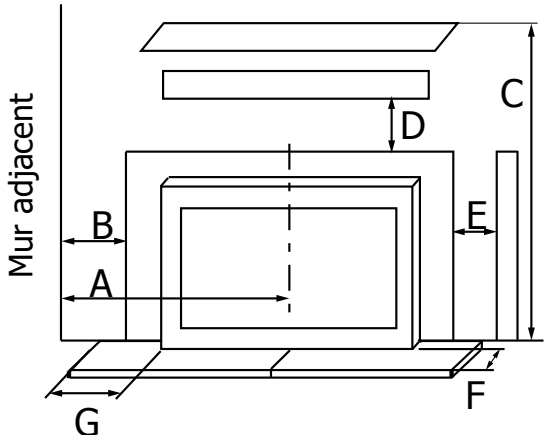

Figure 5 : Dégagements par rapport aux combustibles du modèle GCi60-2

Ces dimensions sont des dégagements minimaux. Il est recommandé de réserver un espace suffisant pour l'entretien, le nettoyage de routine et la maintenance.

L'appareil doit être installé avec un protecteur de plancher d'au moins 6 po (152 mm) à l'avant et sur les côtés de l'ouverture de la porte.

Remarque : Le parement se rapport au contour du cadre.
F et G sont mesurés à partir de l'ouverture de la porte de chargement du combustible.

OUVERTURE MINIMALE DE L'APPAREIL :

L'ouverture du foyer nécessite les dimensions minimales suivantes :

GCI60

Hauteur :	23 po (584 mm)
Largeur :	27 po (686 mm)
Profondeur :	16 po (406 mm)

Contour en fonte :	Hauteur	33-9/16 po (852 mm)
	Largeur	40-7/8 po (1 038 mm)
Ouverture de la porte :	Hauteur	10-1/4 po (260 mm)
	Largeur	18-9/16 po (471 mm)

Exigences en matière de terminaison d'évacuation :

IL EST RECOMMANDÉ DE FAIRE INSTALLER VOTRE POÊLE À GRANULES PAR UN DÉTAILLANT OU UN INSTALLATEUR AUTORISÉ.

À Utiliser en conjonction avec le schéma sur l'emplacement des terminaisons extérieures d'évacuation permises.

	Dégagement minimal	Description
A	24 pouces (61 cm)	Au-dessus de l'herbe, des plantes, du bois ou de tout matériel combustible.
B	48 pouces (122 cm)	Du côté ou du dessous de toute porte ou vitre qui peut être ouverte. (18" (46 cm) si la prise d'air extérieure est installée.)
C	12 pouces (30 cm)	Du dessus de toute porte ou fenêtre qui peut être ouverte. (9" (23 cm) si la prise d'air extérieure est installée.)
D	24 pouces (61 cm)	De tout bâtiment adjacent, clôtures ou toute partie extensible de la structure.
E	24 pouces (61 cm)	En dessous du soffite.
F	12 pouces (30 cm)	Vers le coin extérieur.
G	12 pouces (30 cm)	Vers le coin intérieur, le mur combustible (Terminaisons verticales ou horizontales).
H	3 pieds (91cm) avec une hauteur de 15 pieds 4,5 m) au-dessus du dispositif compteur/régulateur	De chaque côté de l'axe central s'étendant au-dessus du dispositif compteur/régulateur (au gaz naturel ou propane) ou d'une évacuation mécanique.
I	3 pieds (91 cm)	De toute prise d'air forcé d'un autre appareil.
J	12 pouces (30 cm)	Dégagement par rapport à une prise d'air non mécanique au bâtiment ou une entrée d'air de combustion à tout appareil.
K	24 pouces (61 cm)	Dégagement au-dessus du toit pour une terminaison horizontale.
L	7 pieds (2,13 m)	Dégagement au-dessus du trottoir pavé ou d'une rue située sur la place publique.

1. Ne pas terminer l'évacuation dans des endroits fermés ou semi-fermés tels qu'un abri de voiture, un garage, un grenier, un vide sanitaire, un passage étroit, une zone étroitement clôturée, sous une terrasse ou un porche, ou tout autre endroit qui peut accumuler une concentration de fumées comme les cages d'escalier, les brise-vent, etc.
2. Les surfaces de l'évacuation peuvent devenir suffisamment chaudes pour provoquer des brûlures si elles sont touchées par les enfants. Un blindage ou des protections non combustibles peuvent être requis.

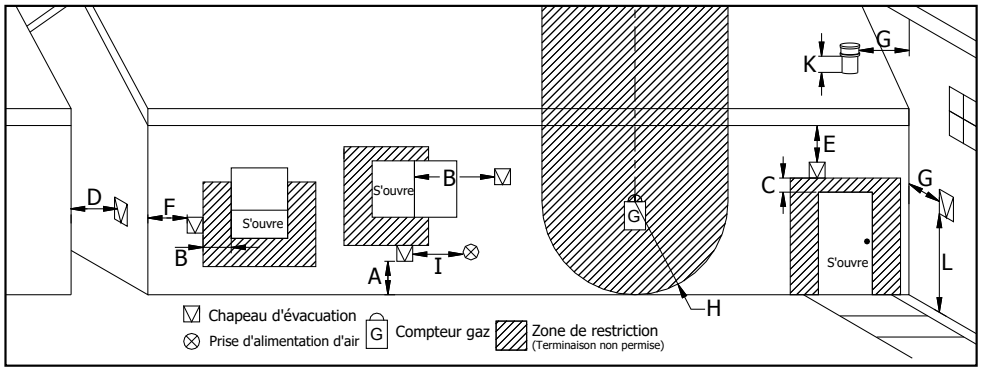

Figure 6 : Utiliser en conjonction avec le tableau pour les emplacements permis des terminaisons extérieures d'évacuation

3. La terminaison doit s'échapper au-dessus de l'élévation de la prise d'air. Il est recommandé d'installer au moins cinq pieds de conduit vertical à l'extérieur lorsque l'appareil est ventilé directement à travers un mur, afin de créer un courant d'air naturel et d'éviter que de la fumée ou des odeurs se répandent lors de l'arrêt de l'appareil ou d'une panne de courant. Cela empêchera à l'évacuation de causer une nuisance ou évitera d'exposer des personnes ou des arbustes à des températures élevées. Dans tous les cas, la méthode de ventilation la plus sûre et la mieux adaptée est de prolonger verticalement l'évacuation à travers le toit.
4. La distance entre la partie inférieure de la terminaison et le sol est de 30 cm (12 po) minimum. Cela dépend des plantes et de la nature de la surface du sol. Les gaz d'échappement sont suffisamment chauds pour enflammer l'herbe, les plantes et les arbustes situés à proximité de la terminaison. La surface du sol ne doit pas être recouverte de gazon.
5. Si l'appareil est mal ventilé ou si le mélange air/combustible est déséquilibré, une légère décoloration de l'extérieur de la maison peut se produire. Étant donné que ces facteurs sont hors de contrôle de Regency Fireplace Products, nous n'accordons aucune garantie contre de tels incidents.
6. Les terminaisons horizontales doivent se prolonger sur au moins 12 po (30 cm) au-delà du bâtiment.

REMARQUE : Les terminaisons d'évacuation ne doivent pas être encastrées dans les murs ou les revêtements.

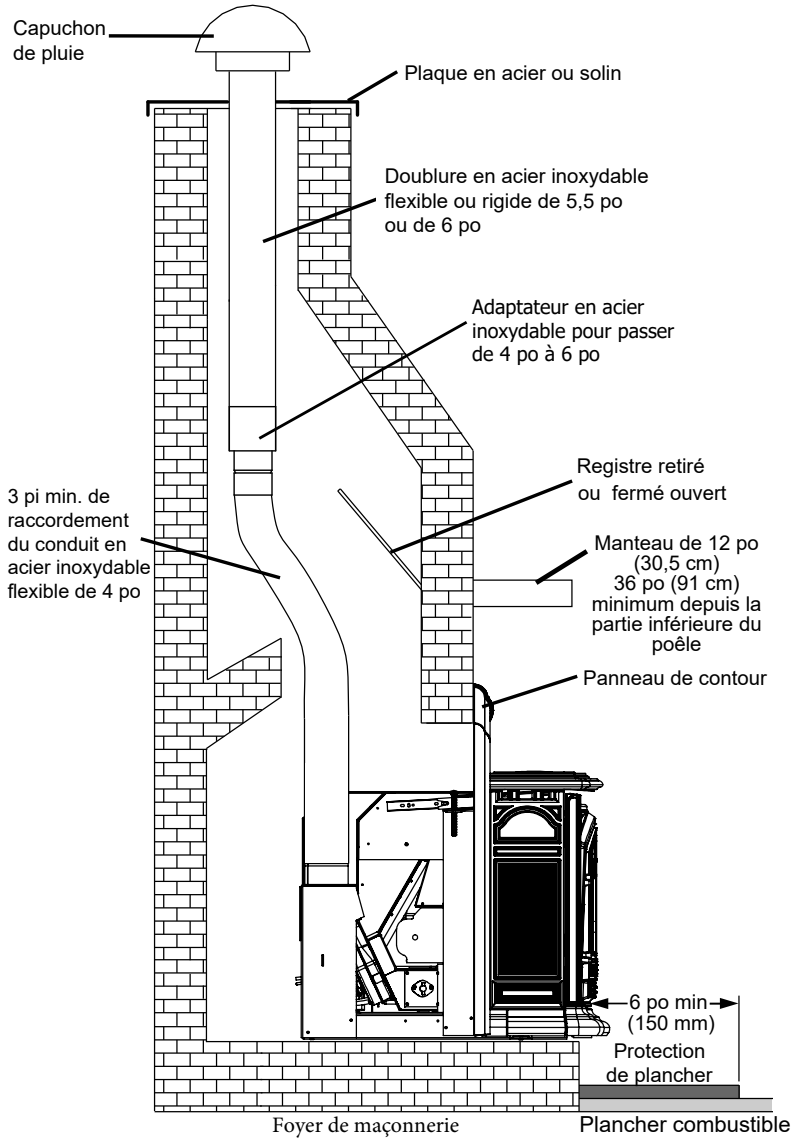

Installation dans la cheminée de maçonnerie

Installation du foyer de maçonnerie :

Un protecteur de plancher non combustible approuvé (en acier galvanisé de calibre 24 min. ou similaire) doit couvrir le plancher combustible en dessous, ainsi que sur 6 po (150 mm) devant le foyer et 6 po (150 mm) sur le côté du foyer.

1. Installer le protecteur de plancher.
2. Verrouiller tout registre de foyer existant en position ouverte.
3. Régler les pattes de nivellement à la hauteur adéquate.
4. Brancher un raccord rapide de démarrage d'évacuation directement sur le conduit d'évacuation.
5. Ce foyer encastrable doit être installé avec une gaine de cheminée de 4 po de diamètre s'étendant de l'encastrable jusqu'au dessus de la cheminée. La gaine de cheminée doit être conforme aux exigences de la classe 3 de la norme CAN/ULC-S635, Standard for Lining Systems for Existing Masonry or Factory-Built Chimneys and Vents, ou de la norme CAN/ULC-S640, Standard for Lining Systems for New Masonry Chimneys.
6. Il est nécessaire de sceller de manière permanente toute ouverture entre la maçonnerie du foyer et la maçonnerie de la façade.

Lors de l'installation de l'encastrable dans un foyer de maçonnerie, NE PAS retirer de briques ni de maçonnerie, à l'exception de ce qui suit : tout élément de maçonnerie ou d'acier, y compris la plaque du registre, peut être retiré de la tablette de fumée et de la structure du registre adjacent, si nécessaire, pour permettre la pose d'une doublure de cheminée. Ne le faire que si le retrait de cet élément n'affaiblit pas la structure du foyer ou de la cheminée, et ne réduit pas la protection des matériaux combustibles à un niveau inférieur à celui requis par le code national du bâtiment. Lors de l'installation du foyer encastrable dans un foyer à dégagement nul, **NE PAS** couper ni modifier les pièces de la chambre de combustion fabriquées en usine.

Exigences en matière d'installation avec un pouvoir calorifique supérieur de 78 % (PCS)

Une doublure de cheminée de 4 po est apposée à un adaptateur pour passer d'un conduit de 4 po à 6 po et une doublure de 5,5 po ou 6 po est installée de l'adaptateur au sommet de la cheminée. Voir figure ci-dessous.

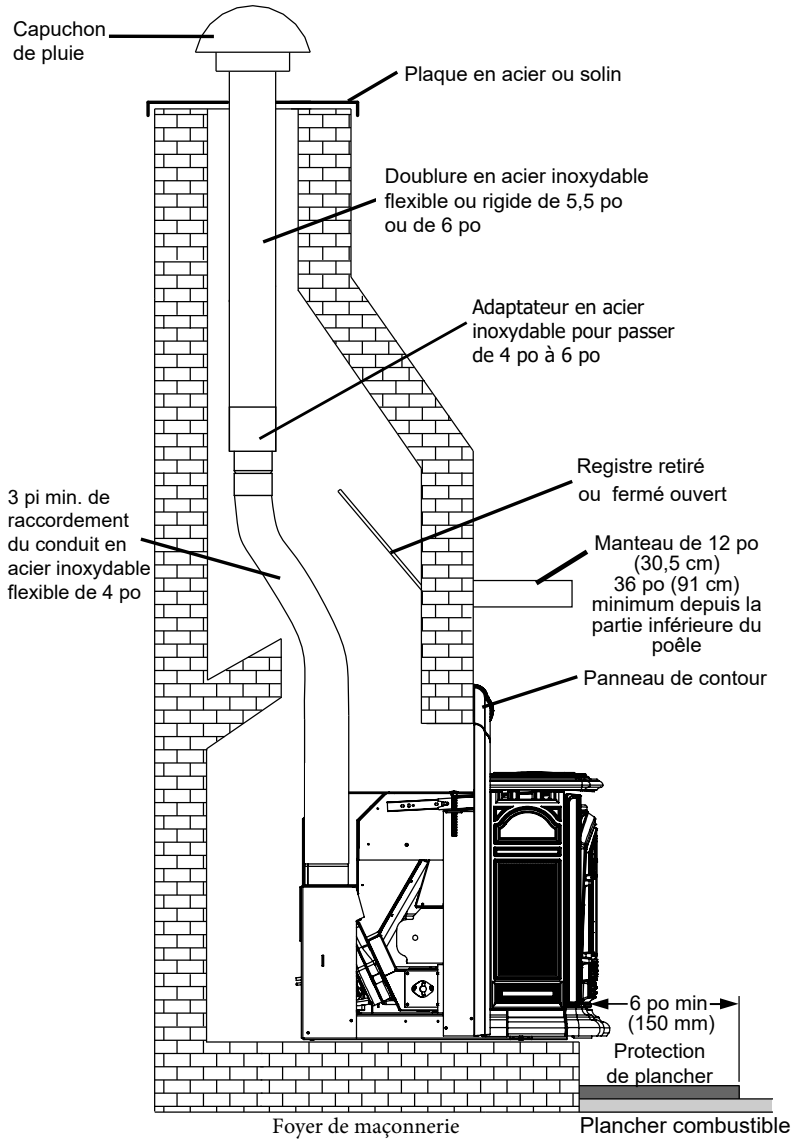

Installation dans la cheminée de maçonnerie

Un protecteur de plancher non combustible approuvé (en acier galvanisé de calibre 24 min. ou similaire) doit couvrir le plancher combustible en dessous, ainsi que sur 6 po (150 mm) devant le foyer et 6 po (150 mm) sur le côté du foyer.

1. Installer le protecteur de plancher.
2. Verrouiller tout registre de foyer existant en position ouverte.
3. Régler les pattes de nivellement à la hauteur adéquate.
4. Brancher un raccord rapide de démarrage d'évacuation directement sur le conduit d'évacuation.
5. Ce foyer encastrable doit être installé avec une gaine de cheminée de 4 po de diamètre s'étendant de l'encastrable jusqu'au dessus de la cheminée. La gaine de cheminée doit être conforme aux exigences de la classe 3 de la norme CAN/ULC-S635, Standard for Lining Systems for Existing Masonry or Factory-Built Chimneys and Vents, ou de la norme CAN/ULC-S640, Standard for Lining Systems for New Masonry Chimneys.
6. Il est nécessaire de sceller de manière permanente toute ouverture entre la maçonnerie du foyer et la maçonnerie de la façade.

Lors de l'installation de l'encastrable dans un foyer de maçonnerie, NE PAS retirer de briques ni de maçonnerie, à l'exception de ce qui suit : tout élément de maçonnerie ou d'acier, y compris la plaque du registre, peut être retiré de la tablette de fumée et de la structure du registre adjacent, si nécessaire, pour permettre la pose d'une doublure de cheminée. Ne le faire que si le retrait de cet élément n'affaiblit pas la structure du foyer ou de la cheminée, et ne réduit pas la protection des matériaux combustibles à un niveau inférieur à celui requis par le code national du bâtiment. Lors de l'installation du foyer encastrable dans un foyer à dégagement nul, **NE PAS** couper ni modifier les pièces de la chambre de combustion fabriquées en usine.

Branchement positif de la cheminée sans nouveau chemisage complet (États-Unis seulement) :

Cet appareil ne nécessite pas un nouveau chemisage complet (aux États-Unis uniquement) lorsqu'il est installé dans une cheminée de maçonnerie, mais il est recommandé de le faire pour assurer un tirage correct de l'appareil.

IMPORTANT : S'assurer que la cheminée et la chambre de combustion sont nettoyées et exemptes de tous les débris, y compris de suie et de cendres, avant de procéder à cette installation. Si elles ne sont pas propres, de la suie peut être soufflée dans la pièce par le ventilateur de l'appareil. S'assurer que le foyer et la cheminée ne sont pas détériorés de quelque façon que ce soit. S'il y a le moindre signe de de corrosion ou de dommage dans la cheminée, l'appareil ne peut pas être installé. Cet appareil peut être installé dans une cheminée de maçonnerie construite selon les normes (UBC 37 ou ULC S628) ou dans un foyer fabriqué en usine (construit selon les normes UL 127 ou ULC S610).

1. Installer la protection de plancher. Le plancher, de 6 po (150 mm) à l'avant de l'appareil et de 6 po (150 mm) de chaque côté de l'appareil, doit être protégé par un plancher non combustible.

2. Le connecteur d'évacuation de l'encastrable doit dépasser d'au moins 18 pouces la plaque d'étanchéité de la cheminée. La zone de la plaque d'étanchéité de la cheminée doit être scellée pour empêcher l'évacuation de s'échapper de la cheminée et de revenir dans le foyer et pour éviter que l'air du foyer n'entre dans la cheminée, ce qui affecterait le tirage adéquat de l'appareil.

   Un installateur qualifié doit évaluer le foyer existant afin de déterminer la meilleure méthode pour obtenir une connexion positive entre le conduit d'évacuation ou le chemisage et la cheminée. Quelle que soit la méthode utilisée, elle doit sceller efficacement la zone pour empêcher le passage de l'air ambiant vers la cavité de la cheminée du foyer.

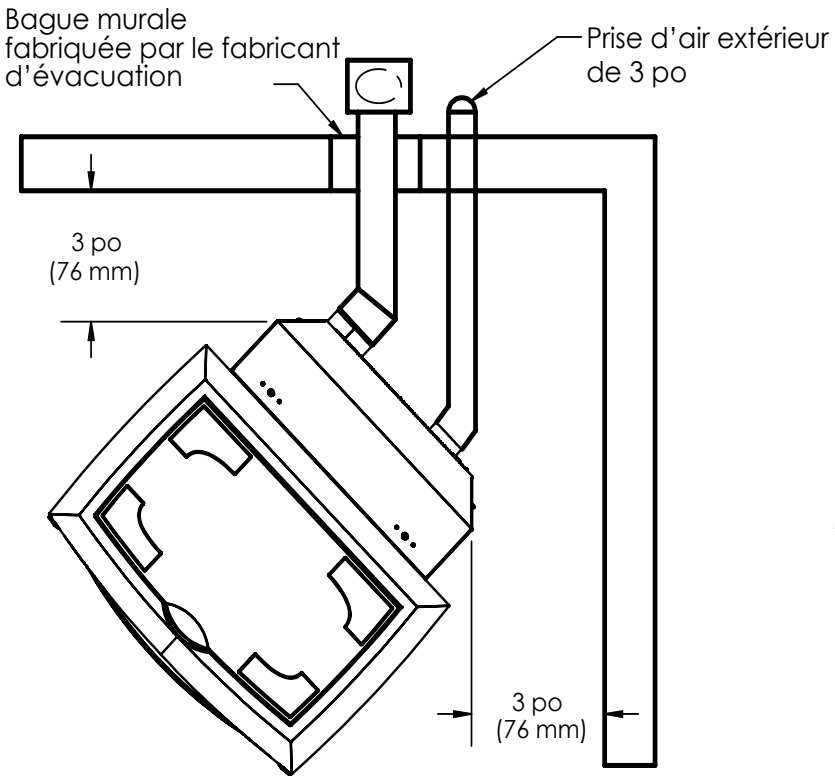

Voici quelques exemples de méthodes approuvées pour réaliser une connextion de cheminée positive :

a) Fixer une plaque d'étanchéité (c'est-à-dire une tôle d'acier de calibre 22) dans le fond du foyer en maçonnerie à l'aide de vis à maçonnerie.

b) Placer un matériau non combustible (par exemple de la laine de roche) autour du conduit d'évacuation ou à l'aide d'un adaptateur de conduit de cheminée.

3. Régler la patte de nivellement à la hauteur approximative.

4. Brancher le connecteur d'évacuation à démarrage rapide directement au conduit d'échappement.

Installation de conduit positif du foyer de maçonnerie

IMPORTANT : La plaque d'étanchéité de la cheminée doit être retirée pour le nettoyage annuel de la cheminée en raison du dépôt de cendres sur le dessus de la plaque.

Installation encastrée :

Installation sans foyer de maçonnerie :
Le modèle GCi60 peut être installé sans foyer de maçonnerie existant en construisant une enceinte dans laquelle l'appareil sera installé. Cette enceinte doit avoir un minimum de 18 po de profondeur, 36 po de largeur et 23-1/4 po de hauteur et être faite de panneaux de ciment non combustibles de ½ po. Le plancher de l'enceinte doit être constitué d'un espace d'air d'au moins 1-1/4 po et d'une couche de panneaux de ciment non combustibles de ½ po ainsi que d'une couche de céramique. L'espace d'air doit être supporté par des montants en tôle et ne comporter aucun matériau combustible.Tout le système de ventilation de l'installation encastrée doit utiliser des conduits PL ou L et être installé en respectant les dégagements recommandés par le fabricant. Se reporter à la page 11 pour les dégagements par rapport aux matériaux combustibles.

Remarque : L'installation encastrée n'est pas approuvée pour un pouvoir calorifique supérieur de 78 % (PCS).

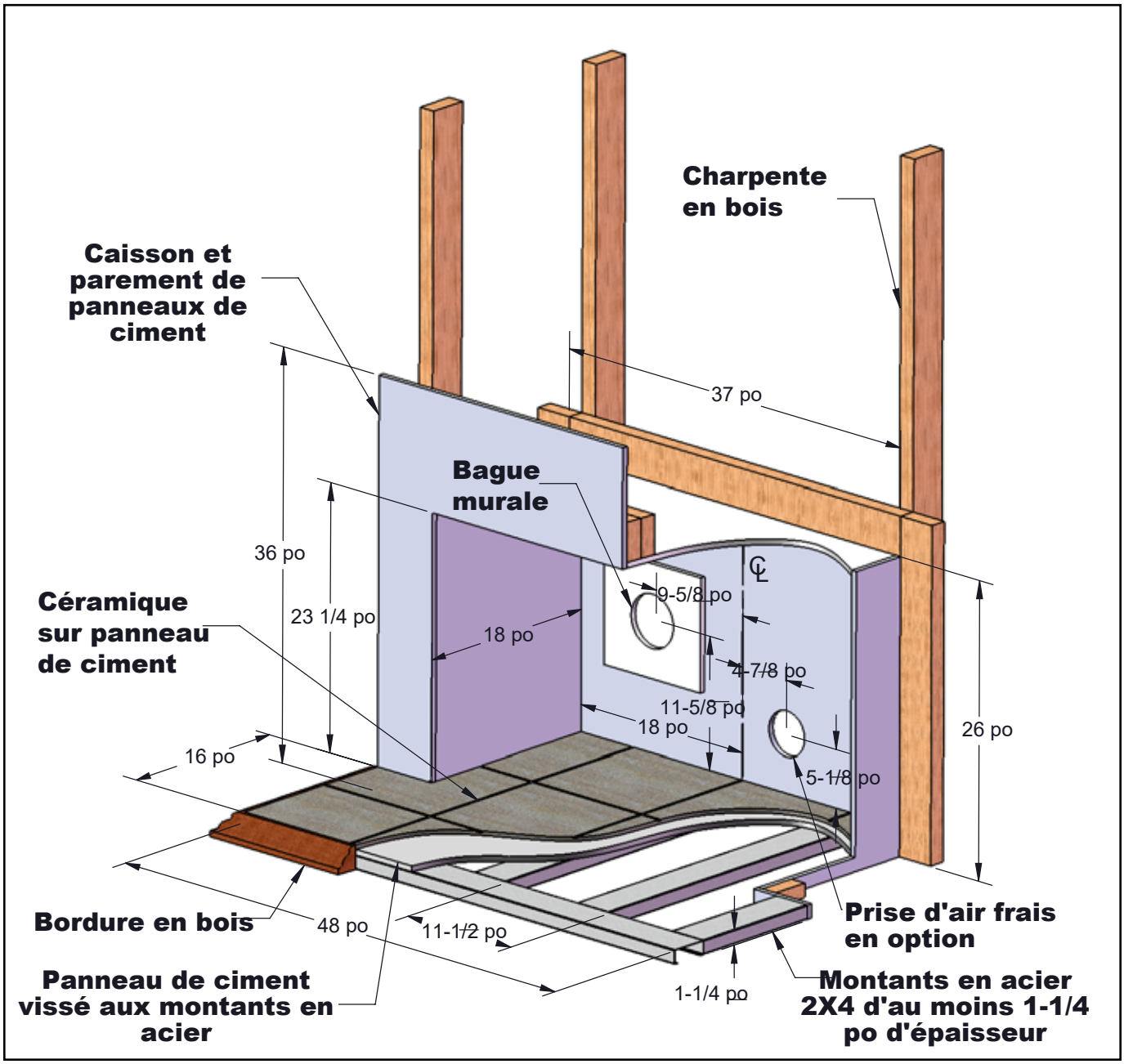

Caractéristiques d'un modèle encastré

ÉVACUATION HORIZONTALE À TRAVERS UNE INSTALLATION MURALE :

Installation d'une évacuation : Installer l'évacuation selon les dégagements spécifiés par le fabricant.

Un raccordement de cheminée ne doit pas passer par un grenier ou un espace de toit, un placard ou d'autres espaces cachés similaires, par un plancher ou un plafond. Lorsque le passage à travers un mur ou une cloison de construction combustible est souhaité, l'installation doit être conforme à la norme CAN/CSA-B365, Code d'installation des appareils et du matériel à combustible solide, ainsi qu'à toutes les réglementations locales, y compris celles qui se réfèrent à la réglementation régionale et nationale. Utiliser uniquement des conduits de type L ou PL ou des conduits certifiés pour le maïs si du maïs est brûlé comme combustible, avec un diamètre intérieur de 4 pouces (100 mm). Tous les joints du système de ventilation d'évacuation doivent être fixés avec au moins trois (3) vis.

REMARQUE :

- Il est recommandé que les installations horizontales à travers un mur comportent un "té" et une longueur de 3 à 5 pieds (de 91 à 152 cm) de conduit vertical dans le système pour aider naturellement le tirage de l'appareil en cas de conditions météorologiques extrêmes ou d'une panne de courant. Cela peut également être nécessaire si une bonne combustion ne peut être maintenue, après que le poêle a été testé et que la circulation d'air a été réglée. Cela peut être dû à la pression dans l'évacuation causée par la circulation d'air autour de la structure.
- Suivre les directives de ventilation du fabricant pour l'installation, le dégagement par rapport aux combustibles, et le scellement de la ventilation. Le scellant haute température doit être utilisé lors de la connexion du conduit d'évacuation au conduit de démarrage de l'appareil. Une mauvaise étanchéité au niveau des joints de ventilation peut provoquer la fuite des sous-produits de combustion dans la pièce où l'appareil est installé - **joint comme l'exige le fabricant de la ventilation.**

1. Localiser le centre du conduit d'évacuation sur le mur. Se reporter aux consignes d'installation du fabricant de la ventilation pour connaître la dimension appropriée du trou et les dégagements par rapport aux combustibles.
2. Installer la bague murale selon les instructions écrites sur celle-ci. Maintenir un pare-vapeur efficace conformément aux codes locaux du bâtiment.
3. Installer une longueur de conduit d'évacuation dans la bague murale. Faire en sorte de ne pas avoir de joints à l'intérieur de la bague. Le conduit devrait s'installer facilement dans la bague murale.
4. Connecter le conduit d'évacuation au conduit situé sur le poêle. Sceller toutes les connexions avec un silicone haute température.
5. Le conduit doit dépasser le bâtiment d'au moins 12 po (30 cm). Si nécessaire, ajouter une autre longueur de conduit à l'extérieur de la maison pour la connecter à la première section. Ne pas oublier de mettre du silicone haute température autour du conduit qui traverse la bague, si le fabricant de la ventilation l'exige.
6. Installer une terminaison d'évacuation ou une longueur de 3 à 5 pi de conduit vertical et un coude de 90 degrés ainsi qu'une terminaison d'évacuation.

RECOMMANDÉE - Installation murale avec élévation verticale et terminaison horizontale :

REMARQUE : Cette configuration de ventilation est à utiliser uniquement avec l'installation encastrée.

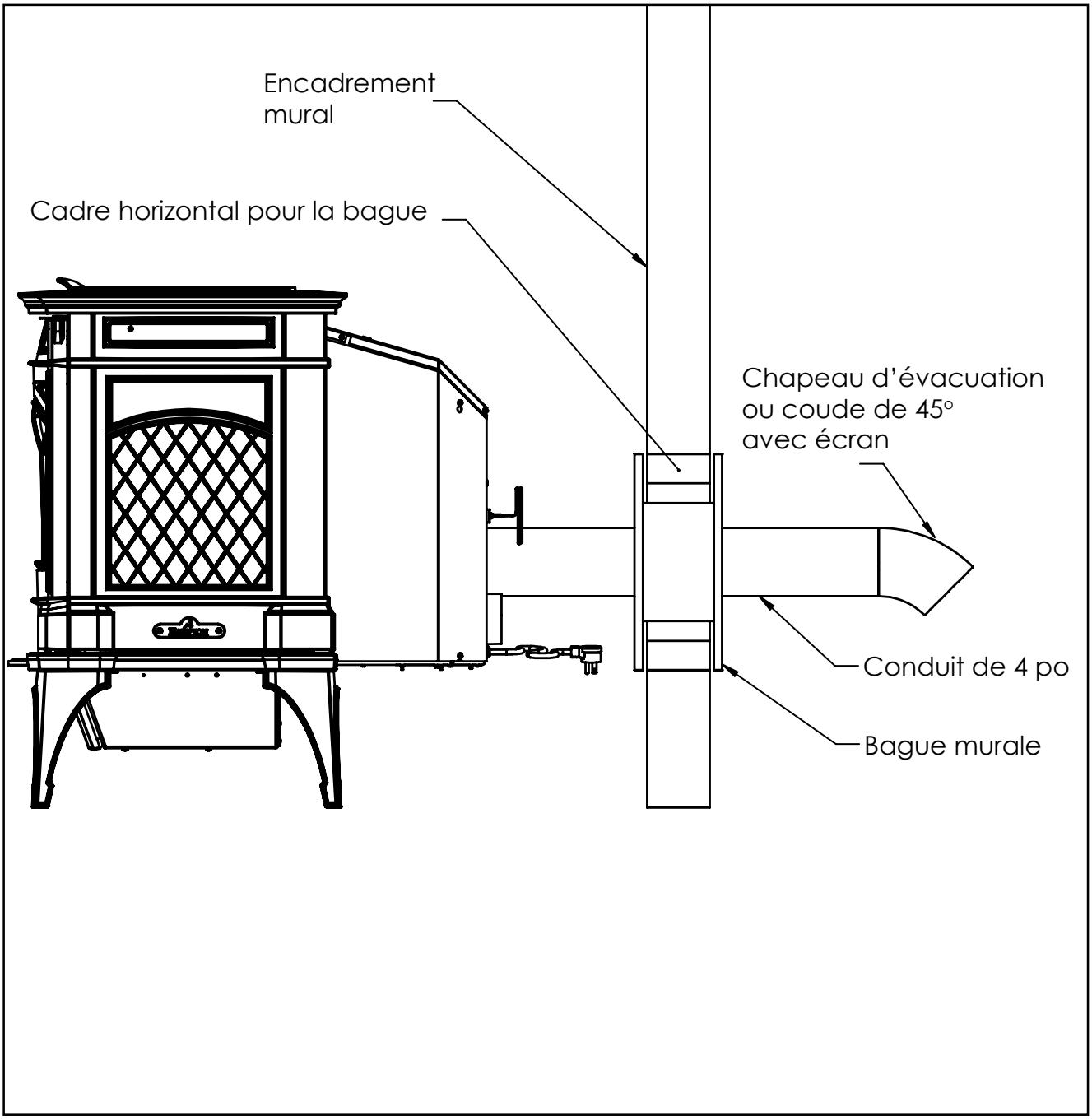

Ventilation horizontale avec pente

Installation verticale extérieure :

Pour réaliser une installation de conduit vertical à l'extérieur, suivre la section "Évacuation horizontale à travers une installation murale" puis finaliser l'installation en suivant les étapes suivantes (se reporter au schéma ci-dessous).

1. Installer un "té" de nettoyage à l'extérieur de la bâtisse.
2. Installer une évacuation de type PL vers le haut à partir du "té". S'assurer de bien installer les pattes de support pour garder l'évacuation droite et fixe. Tous les joints du système d'évacuation doivent être fixés à l'aide d'au moins trois (3) vis.
3. Installer la bague du plafond et fixer le solin au niveau du passage du toit.
4. S'assurer que le capuchon de pluie se situe à au moins 24 po (61 cm) au-dessus du toit.

REMARQUE - Cette configuration de ventilation est à utiliser uniquement avec l'installation encastrée.

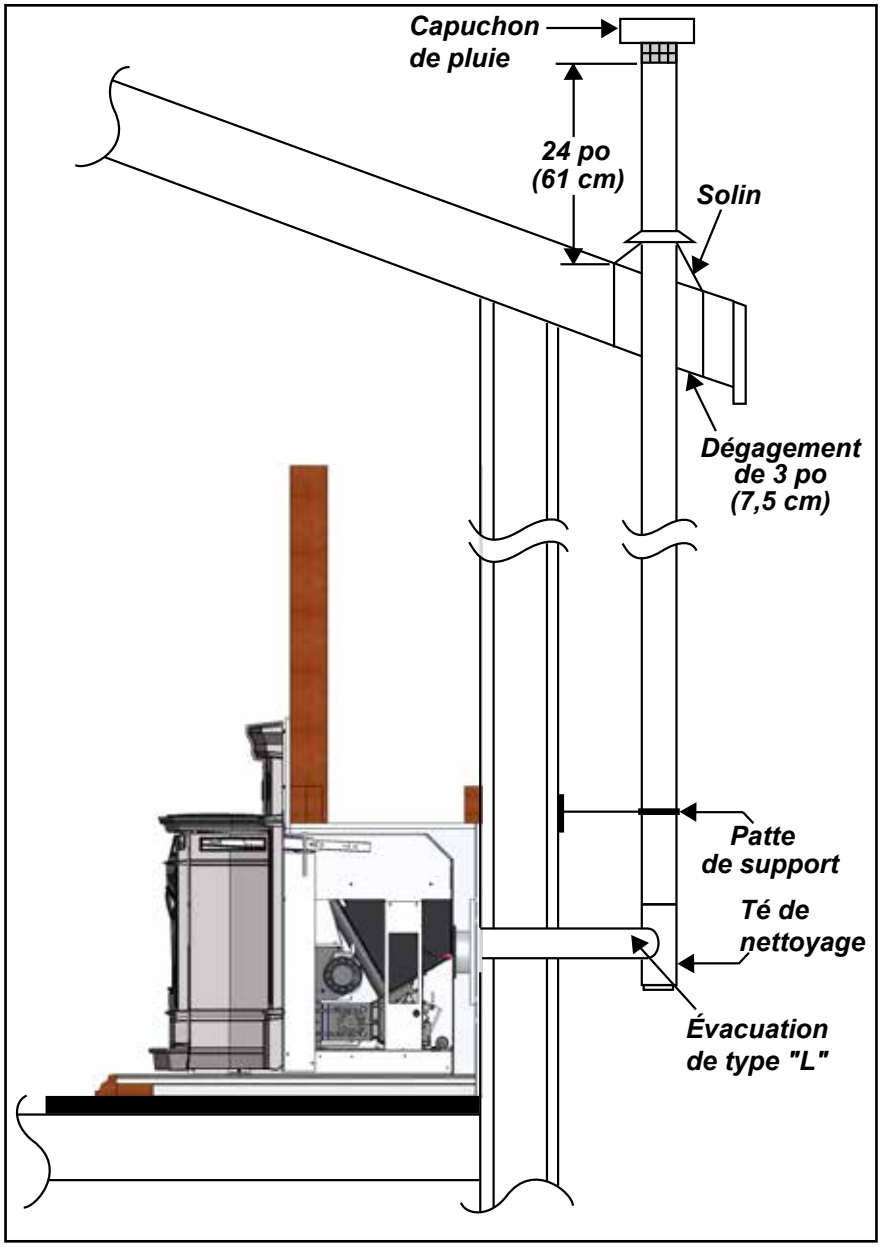

Installation verticale extérieure

Installations verticales intérieures :

1. Installer un "té" ou un coude de 90°.
2. Installer une évacuation de type PL vers le haut à partir du té. S'assurer de bien installer les pattes de support pour garder l'évacuation droite et fixe. Tous les joints du système d'évacuation doivent être fixés à l'aide d'au moins trois (3) vis.
3. Installer la bague du plafond et fixer le solin au niveau du passage du toit.
4. S'assurer que le capuchon de pluie se situe à au moins 24 po (61 cm) au-dessus du toit.

REMARQUE : Cette configuration de ventilation est à utiliser uniquement avec l'installation encastrée.

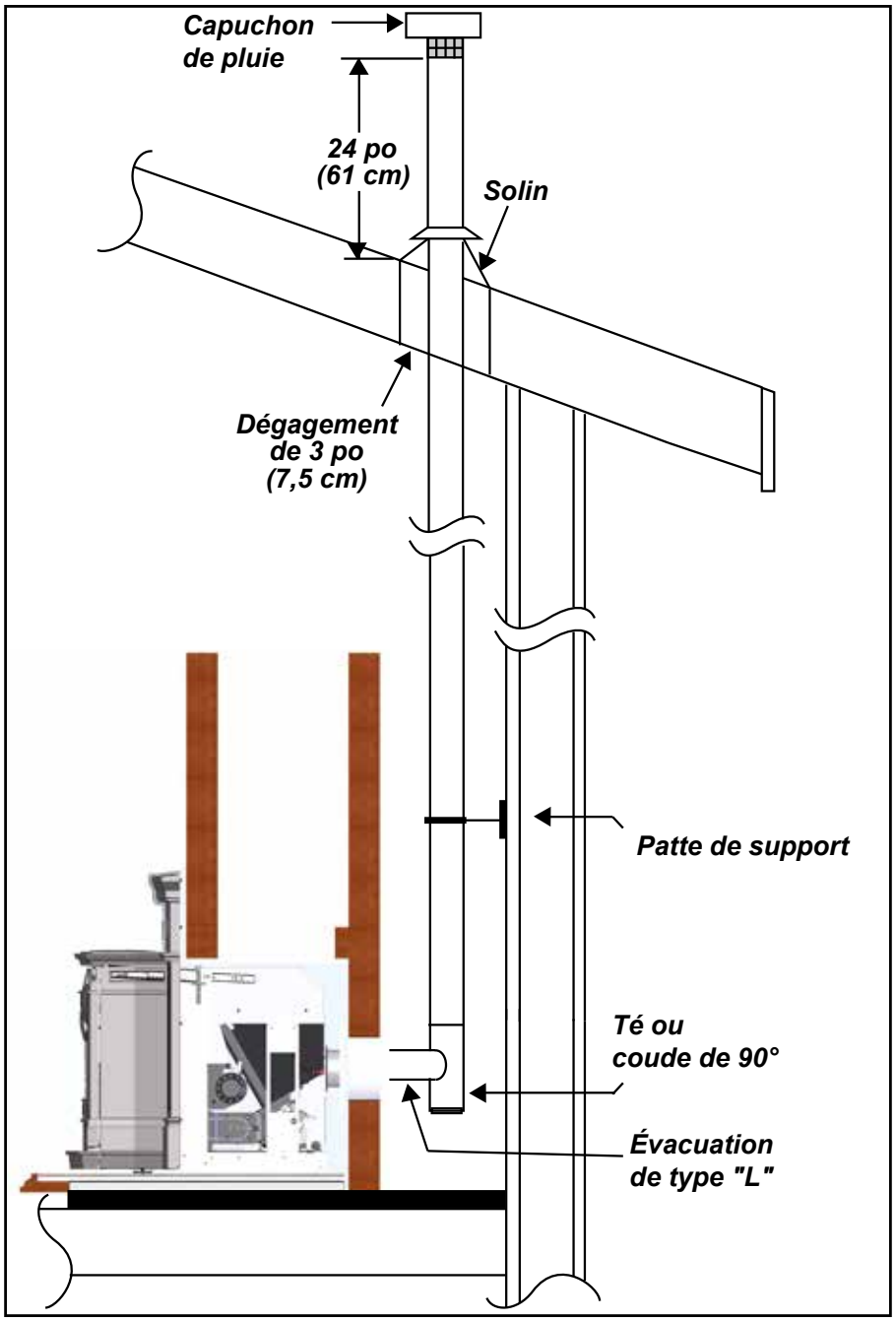

Évacuation verticale intérieure